

De Dietrich

SOLUTIONS POUR L'HABITAT INDIVIDUEL

CATALOGUE
TARIF

2021

SOMMAIRE

POMPES À CHALEUR

01 POMPES À CHALEUR AIR/EAU, EAU GLYCOLÉE/EAU
4,5 À 27 kW

N	Strateo R32	p24	N HPI-S	p46
	Strateo	p28	HPI-M	p50
	Alezio S Compact	p32	BEPC	p54
	Alezio S	p36	GSHP	p61
	Alezio S V200	p40		

SOLUTIONS HYBRIDES

02 POMPES À CHALEUR AIR/EAU AVEC APPOINT FOSSILE FIOUL/GAZ INTÉGRÉ, MURALES/SOL
4,5 à 16 kW

N	Alezio S Hybrid Gaz	p72	Alezio O Hybrid	p82
	HPI G Hybrid	p76		

CLIMATISATION

03 UNITÉS DE CLIMATISATION AIR/AIR

	Clim'up MONOSPLIT		Clim'up MULTISPLIT:	
	Murales SMART	p98	Unités extérieures MUSE	p112
	Murales EMSM	p100	Unités intérieures:	
	Consoles EMSCO	p102	Murales UME	p114
	Gainables EMSG	p104	Murales UMS	p115
	Cassettes EMSCA	p110	Consoles UGE	p116
			Gainables UCE	p117
			Cassettes UCARE	p118

GAZ

04 CHAUDIÈRES GAZ MURALES À CONDENSATION ET BASSE TEMPÉRATURE
3,4 À 70,2 kW

Naneo S	p136	Zena EcoNox XS (Basse Température)	p155
Vivadens	p142	Evodens Pro AMC	p159
Evodens	p148	IX-M	p163
Zena EcoNox (Basse Température)	p154		

05 CHAUDIÈRES GAZ AU SOL À CONDENSATION
3,4 À 70,2 kW

Twineo	p168	Elidens C140	p180
Modulens G	p172	IX 145	p184

FIOUL

06 CHAUDIÈRES FIOUL À CONDENSATION
18 à 61 kW

Essencio Condens	p192	Modulens O Pro	p205
Modulens O	p198		

07 CHAUDIÈRES FIOUL/GAZ EN FONTE/ACIER BASSE TEMPÉRATURE
15 à 64 kW

Essencio EcoNox	p210	GT 220	p223
Premys	p218		

DES BESOINS DIFFÉRENTS ? RETROUVEZ NOS AUTRES PRODUITS DANS LES AUTRES CATALOGUES EN LIGNE SUR NOTRE SITE INTERNET



SOLUTIONS COLLECTIVES ET TERTIAIRES - VERSION PDF

PGA 38 H et cascade sur châssis

Installations > 70 kW et cascades, Evodens Pro AMC, Innovens Pro MCA, IX-M, Elidens C 140, C 230 Eco, C 340/640, IX 145/245

Installations > 70 kW, Modulens O Pro, GT 220, GT 330, GT 430, GT 530, CABK/CABK PLUS, CA 430/530

EAU CHAUDE SANITAIRE

08 EAU CHAUDE SANITAIRE THERMODYNAMIQUE 180 À 500 L

Kaliko Essentiel	p232	Kaliko TWH…	p238
Kaliko Split	p234		

09 CHAUFFE-EAU ÉLECTRIQUES 10 À 3000 L

Bloc	p243	N CESL C	p247
CEB	p244	Cor-Émail THS	p248
CES	p245	PV-ô	p251
CESL	p246		

10 PRÉPARATEURS ECS INDÉPENDANTS 80 À 500 L

MPLC	p253	BEPC	p258
BLC 150 à 500	p254	B 650 à 3000	p259
BMR 80	p255	N FWS 400, 750 et 1300	p261
SRB 130	p255	CGB	p262
L 160/250, EL 160/250	p256	N HPI-S	p263
BPB 150 à 501	p258	RSB	p266

SOLAIRE

11 SYSTÈMES SOLAIRES THERMIQUES

Capteur Inisol DH	p272	Inisol Quadro SolarEasy	p284
Dietrisol Pro D 230	p274	Dietrisol Quadro SolarSystem	p288
Inisol - Twineo	p276	Inisol BESL…N	p290
Dietrisol Modulens	p278	Inisol BSL…N	p291
Inisol Uno et Uno E	p280		

12 SYSTÈMES SOLAIRES PHOTOVOLTAÏQUES

N Capteurs PV-Sys 300/330 FB	P300	Capteurs PV-SOLu 375/360 FB	p302
Kits PV-Auto-conso.	P301	PV-ô	p304
Kits PV-Sys spéciaux RT2012	p302		

COMBUSTIBLES SOLIDES

13 CHAUDIÈRES À BÛCHES/GRANULÉS DE BOIS 15 À 60 kW

CPA Evolution	p310	N CBI GS	p314
CPA Compact	p311	CBI 30-C5	p315
N FWSL 230/400	p312	Ballon tampon PSB	p316

14 POÊLES À GRANULÉS DE BOIS/BÛCHES 2 À 9 kW

Rondalis	p320	Eucalia	p322
Rondalia	p321	Ebenis 2	p324

RADIATEURS

15 RADIATEURS DE CHAUFFAGE CENTRAL

Artis 11/21/22/33 H/HR/IHR	p330	Artis 10 T/20TR/20TVR	p346
Artis 11/21/22 IHC/IHCP	p338	Artis 32 IT	p348
Artis 11/21 V/IV	p340	Artis Deco DDXL	p353
Artis 11/21 VP/IVP	p344	Artis Deco-X DDN, C DDN	p354

ÉQUIPEMENTS

16 SOLUTIONS CONNECTÉES & RÉGULATIONS

guide de choix régulations **p358** / solutions connectées **p360**/ communication chaufferie **p363**/ thermostats d'ambiance **p364**/ e-Pilot **p366**/ Diematic Evolution **p367**/ Diematic iSystem **p368**/ Diematic **p370**/ Tableau pour IX **p372**/ VM Diematic Evolution **p374**/ VM Diematic iSystem **p376** / VM HSM **p378**

17 BRÛLEURS FIOUL ET GAZ 16 À 1050 kW — brûleur fioul **p382** / brûleurs gaz **p384**

18 FUMISTERIE ET MODULES HYDRAULIQUES — accessoires de fumisterie **p386** / modules hydrauliques **p422**



SOLUTIONS POUR LE LOGEMENT COLLECTIF INDIVIDUEL - VERSION PDF

PMC-S, MPX, MCX, MSN (Basse température), MSX (Basse température)

DEPUIS **1684**,

De Dietrich apporte des solutions de confort thermique qui répondent par le meilleur de la performance à l'ensemble des besoins de l'individuel ou du collectif.

- **N° 1** en France* avec l'appui du Groupe BDR Thermea.
- **18,2 %** de part de marché toutes chaudières confondues
- Une présence dans **+50** Pays
- **+1 300 000** chaudières vendues
- **10** sites de production **6500** collaborateurs

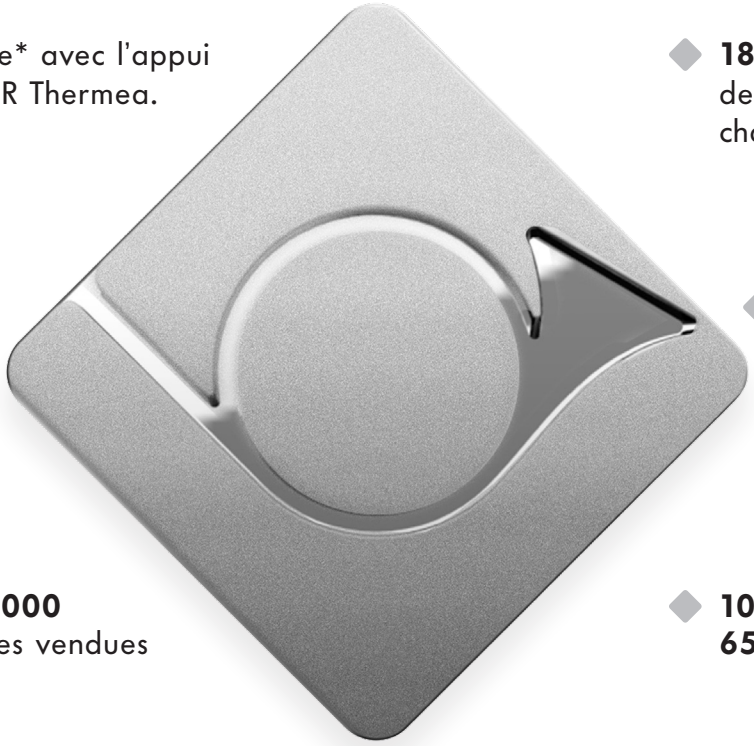

VOTRE NUMÉRO **UNIQUE SERVICE PRO**

0 825 33 82 82 Service 0,15 € / min + prix appel

LE SERVICE **CONSOMMATEUR**

0 825 120 520 Service 0,15 € / min + prix appel

APPLIS UTILES

- Smart TC
- Smart Clim
- De Dietrich START
- Pellet control
- VIP
- De Dietrich Service Tool
- E-catalogue
- Eco solution Pro

*Pour les chaudières fioul et gaz au sol (périmètre Uniclima 2017)

DE DIETRICH,
près de 40 ans d'expertise dans la conception et la fabrication des PAC

- **1981** Première pompe à chaleur fabriquée
- **2006** Création du Centre de Compétence à Mertzwiller, avec plus de 65 ingénieurs
- **2009** Inauguration du laboratoire PAC, sur plus de 1 000 m², avec 4 chambres climatiques
- **2015** 1er laboratoire constructeur thermique et acoustique accrédité COFRAC en Europe
- **2020** 6 lignes de fabrication de PAC aérothermiques, PAC géothermiques et CETD.
  Certifications Iso 9001 - 14001.
  Fabrication 100 % française des modules intérieurs



SIGNIFICATION DES PICTOS

Plancher chauffant

e pilot

Bluetooth

ModBus

Fioul

Gaz

Chauffage

Climatisation

Condensation

Basse température

Version équipée

Énergies renouvelables

Électricité

Production eau chaude sanitaire

Production d'électricité

Pompe à chaleur

Extension de garantie possible sur le corps de chauffe

Fonctionnement au propane

Compatible thermostat connecté

Compatible régulation Diematic

Dosseret de montage équipé

PAC équipée avec filtre magnétique à tamis

Erp

Fonctionnement au butane propane (BP) par adjonction d'une option ou par réglage

Tri-service

FOCUS SUR LES PRODUITS PHARES DE 2021

La marque De Dietrich, vous propose dans ce catalogue les solutions destinées au marché de l'habitat individuel pour faciliter votre quotidien.
Vous retrouverez les autres solutions et produits dans les autres catalogues mis à votre disposition sur notre site internet.

POUR L'HABITAT INDIVIDUEL

Solution Hybride

Alezio O Hybrid

- Éligible aux aides financières
- PAC avec chaudière fioul condensation ou basse température
- T° de départ jusqu'à 80 °C
- Conservation du réseau de chauffage existant

p. 82



Climatisation

Clim'UP Smart

- Design moderne
- Fluide frigorigène R32
- Réversible
- Silencieux : 20 dB[A]
- Flux d'air 4 directions

p. 98





Chaudière murale à condensation

Evodens AMC

- Corps de chauffe garanti 10 ans
- Corps hydraulique en laiton
- Active Refill Technology auto-remplissage

p. 148



Pompe à chaleur

HPI-S

- Cascade de PAC possible en mode chauffage
- Confort optimal en toutes saisons
- Température eau 60 °C
- Bouteille de découplage intégrée

p. 46



POUR LE LOGEMENT COLLECTIF INDIVIDUEL

Voir catalogue en ligne sur notre site internet

Chauffe-eau électrique

CEB

- Résistance blindée et anode magnésium
- Montée rapide en température de l'eau
- Thermostat électromécanique pour la maîtrise des températures



Chaudière murale à condensation

PMC-S

- Rendement élevé jusqu'à 110 %
- Compacte et légère
- Dosseret de montage en laiton
- Active Refill Technology : auto-remplissage



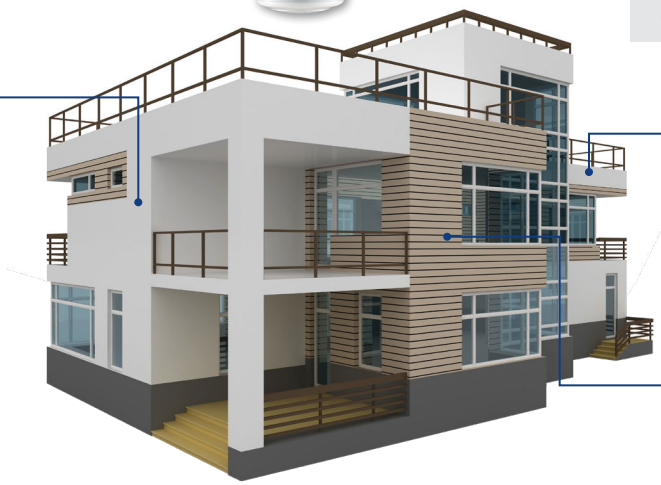

Chaudière murale à condensation

MPX

- Modulation de 14 à 100 %
- Échangeur spiralé en inox
- Module hydraulique en laiton



LE CHOIX DE L'ÉQUIPEMENT EN FONCTION DU BESOIN, DE L'HABITATION & DU PRODUIT

POUR LE RÉSIDENTIEL NEUF

Photovoltaïque

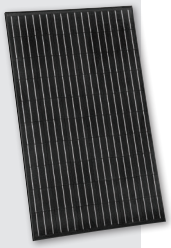

Kits PV RT

- Mise en œuvre : sur-toiture, intégration ou au sol
- Performance 300 Wc
- Solution économique
- Fabrication française

p. 300

Climatisation

Clim'UP EMSM



- Fluide frigorigène R32
- Réversible
- Silencieux : 20 dB[A]
- Flux d'air 4 directions

p. 100



Chauffe-eau thermodynamique

Kaliko TWH



- Jusqu'à 270 L avec résistance électrique
- COP élevé jusqu'à 3,16
- Chauffage ECS par la PAC jusqu'à 65 °C
- Simplicité d'installation

p. 238

Pompe à chaleur

Strateo R32



- 2 x plus silencieuse
- 2 x plus compacte
- 2 x plus rapide à installer
- La seule PAC intégrable dans un placard
- Triple service
- Performances RT 2012 exceptionnelles

p. 24

POUR LES CHAUFFERIES COLLECTIVES ET TERTIAIRES

Voir catalogue en ligne sur notre site internet

Chaudière murale

IX-M



- Corps de chauffe inox jusqu'à 150 kW
- Modulation de 11 à 100 %
- Pompe modulante intégrée
- Cascades en alignement mural ou sol jusqu'à 600 kW
- Régulation Siemens®

Eau chaude sanitaire

FWS et FWPC



- Préparateur d'ECS instantanée avec système anti-légionnelles
- Possibilité de raccordement solaire
- T° de retour basse : optimise la condensation chaudière



Chaudière au sol

IX 145-245



- Corps de chauffe jusqu'à 250 kW
- Modulation de 11 à 100 %
- Cascades jusqu'à 1 MW
- Régulation Siemens®

Crédits visuels : Shutterstock

LA GARANTIE DE DIETRICH, GAGE DE QUALITÉ

Nous sommes convaincus de la robustesse et de la durabilité de nos pièces et systèmes. Aussi les pièces de nos appareils sont garanties contre tous vices de matière ou défauts intrinsèques de fonctionnement à partir de la date d'achat de l'appareil.
La garantie exclut les frais de main-d'œuvre et de déplacement.

4 GARANTIES ET NOTRE EXTENSION À 10 ANS

pour accompagner toute la vie de nos appareils.
Jusqu'à 3 mois après la mise en service.

2 ans
Tous les produits, accessoires et pièces sauf indications ci-dessous.

3 ans
- Corps de chauffe des chaudières hors murales basse température.
- Condenseur des chaudières fioul au sol.
- Cuves de préparateurs ≤ 50 litres d'eau chaude sanitaire, de chauffe-eau électrique et solaire*.
- Capteurs solaires thermiques.

5 ans
- Compresseur des pompes à chaleur air/eau ou eau/eau ou air/air** (sauf compresseur chauffe-eau thermodynamique 2 ans).
- Moteur à absorption des pompes à chaleur gaz.
- Cuve de chauffe-eau thermodynamique*.
- Onduleur de panneau solaire étanchéité d'un radiateur sèche-serviette.
- Cuves de préparateurs > 50 litres d'eau chaude sanitaire, de chauffe-eau électrique et solaire*.

10 ans
- Panneau solaire photovoltaïque.
- Étanchéité d'un radiateur panneau en acier.
- Corps de chauffe des chaudières murales gaz à condensation Evodens.***

10 ANS

PROPOSEZ À VOS CLIENTS UNE EXTENSION DE GARANTIE À 10 ANS

Sur les corps de chauffe des chaudières domestiques condensation jusqu'à 65 kW.

Elle s'applique sur une durée de 7 ans, à la suite de la garantie initiale de 3 ans, soit 10 ans de garantie !

Comment faire profiter de cette garantie à vos clients ?

Il vous suffit d'enregistrer votre demande sur garantie.dedietrich–thermique.fr

Les pièces d'usure (thermocouple, guider, électrodes, joints, fusibles, anodes, réfractaires, pièces en contact avec la flamme, filtres gaz/eau/fioul/air…) n'entrent pas dans le cadre de la garantie. La durée minimale de disponibilité des pièces se rapportant aux appareils De Dietrich est de 10 années, à compter de la date de publication du dernier catalogue tarifs sur lequel figure l'appareil concerné sauf événement majeur indépendant de la volonté De Dietrich.

*sous condition de vérification annuelle de l'anode anti-corrosion et remplacement le cas échéant
**sous condition de mise en service obligatoire et entretien annuel de la pompe à chaleur par une société agréée par De Dietrich
***Hors versions EVODENS Pro

LABEL ÉNERGÉTIQUES

Pour visualiser d'un coup d'œil les performances produits.
Depuis le 26 septembre 2015, les directives éco-conception et étiquetages énergétiques imposent un minimum d'efficacité énergétique ainsi qu'un taux maximum d'émission de polluants et de bruit.
L'étiquetage énergétique est applicable sur les générateurs de puissance inférieure à 70 kW et stockage d'eau chaude inférieur à 500 litres. Éditez vos étiquettes énergétiques à partir de toutes les pages produits du site dedietrich-thermique.fr en cliquant sur « calcul d'étiquette énergétique ».



Chaudières et PAC : gaz, fioul et bois
Échelle valable pour l'étiquette du système de chauffage avec ou sans ECS.

Quasi tous nos générateurs font partie d'un système car ils intègrent à minima une régulation. L'échelle hors système du générateur seul serait de A+++ à D.



Préparateurs ECS, CETD, solaire, CEE et ballons de stockage
Échelle valable pour l'étiquette produit seul.

Quand un préparateur est combiné à un système solaire, l'échelle de l'étiquette énergétique passe de A+ à F pour la production ECS.



Climatiseurs
Échelle valable pour l'étiquette produit seul.



Poêles à bois et granulés de bois
Échelle valable pour l'étiquette produit seul.

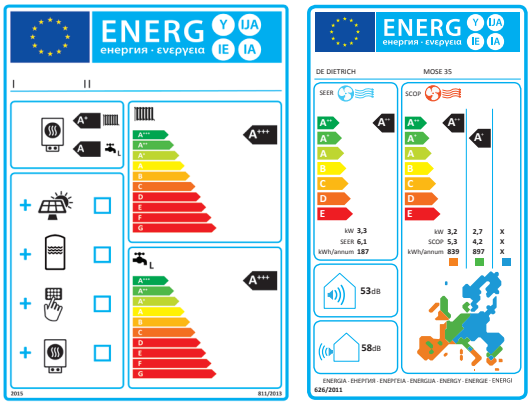

UNE APPLICATION POUR **BIEN DÉFINIR VOTRE INSTALLATION**

De Dietrich ECO SOLUTIONS

Flashez ce QR code pour découvrir notre App éco-solutions

AIDES FINANCIÈRES

Retrouvez les différentes aides financières dont vous pouvez bénéficier pour l'installation ou le remplacement de votre système de chauffage.

- **LES CEE, POUR EN SAVOIR PLUS** • www.faire.gouv.fr
- **SERVICE PUBLIC DE CONSEIL GRATUIT** • www.faire.gouv.fr/marenov
- **VÉRIFICATION DU PROFIL SUR SIMUL'AIDES** • www.faire.gouv.fr/aides-de-financement/simulaides
- **DÉPÔT DE LA DEMANDE DE SUBVENTION** • www.maprimerenov.gouv.fr
- **UNE RÉNOVATION GLOBALE EST EXPLIQUÉE SUR :** • www.monprojet.anah.gouv.fr
- **ADEME** • https://particuliers.ademe.fr/finances/aides-la-renovation
- **ANAH** • www.anah.fr
- **ANIL** • www.anil.org/outils


De Dietrich



POMPES À CHALEUR

01 POMPES À CHALEUR AIR/EAU, EAU GLYCOLÉE/EAU 4 à 27 kW

GUIDE DE CHOIX	p20
Strateo R32 NOUVEAU	p24
Strateo	p28
Alezio S Compact	p32
Alezio S	p36
Alezio S V200	p40
HPI-S NOUVEAU	p46
HPI-M NOUVEAU	p50
BEPC	p54
GSHP	p61

DE DIETRICH - FABRICANT DE POMPE À CHALEUR DEPUIS 1981

Fabrication 100 % française des modules intérieurs de pompes à chaleur.
Le centre de Recherche & Développement international de Pompe à Chaleur est basé à Mertzwiller en France.
Depuis 2015, De Dietrich possède le 1er laboratoire constructeur thermique et acoustique accrédité COFRAC en Europe.

APPLICATION DE DIETRICH START

L'application De Dietrich START est disponible sur notre gamme de pompes à chaleur ALEZIO S et STRATEO.
Cette application vous guide pas à pas lors **la mise en service** des produits De Dietrich.
Vous **paramétrez** les produits en répondant à des questions de manière **simple et intuitive**, pas de références de paramètres à mémoriser.

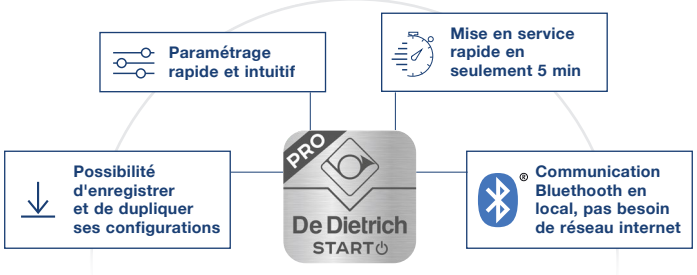

Téléchargez dès maintenant l'application De Dietrich START

Disponible gratuitement sur :

Disponible sur App Store | DISPONIBLE SUR Google Play

Laissez-vous guider, gain de temps et sérénité garantis.

POMPES À CHALEUR **AIR/EAU, EAU GLYCOLÉE/EAU**
4 à 28 kW

GUIDE DE CHOIX DOMESTIQUE RESIDENTIEL

	Strateo R32	Strateo	Alezio S Compact	Alezio S	Alezio S V200
	 NOUVEAU				
	60°C strateo R32	60°C strateo	60°C Alezio s compact	60°C Alezio s	60°C Alezio s V200
Type de PAC	AIR/EAU	AIR/EAU	AIR/EAU	AIR/EAU	AIR/EAU
Puissance nominale kW	4,6 à 7,65 (1)	4,6 à 7,65 (1)	4,6 à 14,6 (1)	4,6 à 14,6 (1)	4,6 à 14,6 (1)
Classe énergétique en chauffage (55°C)	A++	A++	jusqu'à A++	A++	jusqu'à A++
Classe énergétique en ECS	A+	jusqu'à A+	jusqu'à A+	-	jusqu'à A+
Tension M (monophasé) / T (triphasé)	M	M	M/T	M/T	M/T
Circuit(s) de chauffage	ou	ou			ou (en option)
Type d'appoint E (électrique) H (relève chaudière)	E	E	E	E/H	E/H
Production d'eau chaude sanitaire par préparateur	préparateur intégré (190 litres)	préparateur intégré (190 litres)	préparateur intégré (177 litres)	préparateur indépendant	préparateur intégré (177 litres)
COP max./ EER max.	5,16 (1)/5,35 (2)	5,11 (1)/4,32 (2)	5,11 (1)/4,75 (2)	5,11 (1)/4,75 (2)	5,11 (1)/4,75 (2)
Application	Neuf	Neuf	Neuf	Neuf + Réno	Neuf + Réno
Pages	24	28	32	36	40
Options et exemples chiffrés	26	30	34	38	42

(1) À température +7 °C/+35 °C (température air extérieur/ température eau à la sortie) selon EN 14511-2
(2) À température +35 °C/+18 °C (température air extérieur/ température eau à la sortie) selon EN 14511-2
(3) À température +0°C; -3°C/+35 °C (température source (eau glycolée à 30%) / température eau à la sortie) selon EN 14511-2

HPI-S	HPI-M	BEPC 300	GSHP				
 NOUVEAU	 NOUVEAU						
60°C HPI-S	60°C HPI-M	BEPC 300	65°C GSHP	65°C GSHP../V200 GHL	65°C GSHP../B200 GHL	80°C GSHP../V200 GSHL	80°C GSHP../B200 GSHL
AIR/EAU	AIR/EAU	Préparateur d'eau chaude sanitaire mixte pour pompe à chaleur	EAU/EAU EAU GLYCOLÉE/EAU	EAU/EAU EAU GLYCOLÉE/EAU	EAU/EAU EAU GLYCOLÉE/EAU	EAU/EAU EAU GLYCOLÉE/EAU	EAU/EAU EAU GLYCOLÉE/EAU
4,6 à 24,4 (1)	6 à 11,2 (1)	-	5,7 à 27,9 (3)	5,7 à 17,1 (3)	5,7 à 17,1 (3)	5,7 à 17,1 (3)	5,7 à 17,1 (3)
jusqu'à A++	A++	-	A++	A++	A++	A++	A++
-	-	C	-	A+	A+	A+	A+
M/T	M	-	M/T	M/T	M/T	M/T	M/T
		-					
E/H	E/H	-	E	E	E	E	E
préparateur indépendant	préparateur indépendant	290 litres	-	préparateur colonne (194 litres)	préparateur juxtaposé (194 litres)	préparateur colonne solaire (187 litres)	préparateur juxtaposé solaire (187 litres)
5,11 (1)/4,75 (2)	4,83 (1)/4,74 (2)	-	4,50 (3)	4,50 (3)	4,50 (3)	4,50 (3)	4,50 (3)
Réno	Réno	Réno	Neuf + Réno	Neuf + Réno	Neuf + Réno	Neuf + Réno	Neuf + Réno
46	50	54	61	62	62	63	63
48	52	-			66		

POMPES À CHALEUR,
DES SOLUTIONS ÉCONOMIQUES & DURABLES

L'air, l'eau et la terre sont sources de grandes quantités d'énergie qui se renouvellent sans cesse grâce au rayonnement solaire et aux pluies.
La PAC prélève la chaleur présente dans l'environnement naturel (l'air, l'eau, le sol) et la restitue pour chauffer ou rafraîchir votre habitat, de façon économique et respectueuse de l'environnement.



Les performances de nos pompes à chaleur permettent grâce au principe thermodynamique de réduire jusqu'à 5 fois la consommation d'énergie.

Avantages d'une pompe à chaleur air-eau :
- Énergie renouvelable, respectueuse de l'environnement
- Source d'énergie infinie
- Réduction de la facture énergétique
- Garantie le confort en hiver comme en été
- Éligible aux aides financières

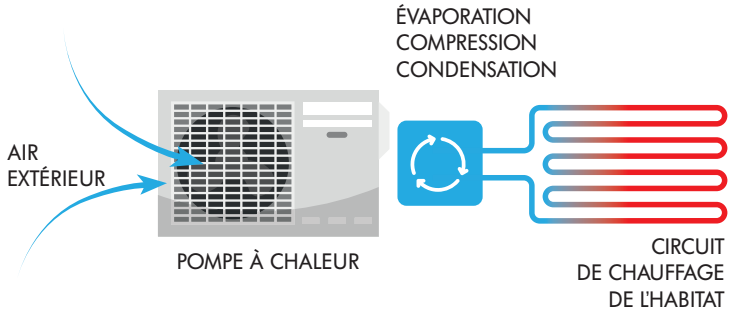

Les pompes à chaleur air-eau puisent l'énergie présente dans l'air. Le fluide frigorifique du circuit thermodynamique est refroidi en dessous de la température de l'air extérieur afin de récupérer les calories.

Cette énergie est ensuite transférée au réseau de chauffage grâce à l'échangeur à plaques.

LA GARANTIE DE LA PERFORMANCE GRÂCE À NOS ÉCHANGEURS À PLAQUES

- Très haute efficacité thermique
- Échangeur compact optimisé, gain de place
- Importante surface d'échange pour une meilleure réactivité
- Facile d'entretien et de maintenance
- Échangeur inox — résistant à l'usure et la corrosion

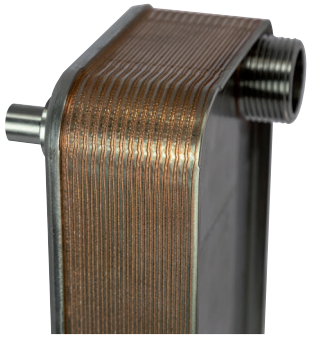

Le rôle de l'échangeur à plaques est de transférer la chaleur récupérée par la pompe à chaleur vers le circuit de chauffage. Nos échangeurs optimisent ce transfert d'énergie thermique grâce à une très grande surface d'échange dans une compacité maximale. Ils garantissent également une réactivité très importante afin de répondre aux besoins journaliers d'un logement. L'excellente performance de nos échangeurs permet d'augmenter les économies d'énergie et de limiter l'empreinte carbone par rapport à d'autres types d'échangeurs sur le marché.

TRANSITION DES POMPES À CHALEUR AU R32

NOUVEAUTÉ STRATEO R32



De Dietrich introduit cette année sa pompe à chaleur Air/Eau Split certifiée triple service STRATEO au R32.

En complément des nombreux avantages qui caractérisent ce produit innovant, le basculement au R32 vient apporter des meilleures performances en chaud, froid et ECS.

Conçu pour et par nos clients, il répond à tous les besoins du marché de la maison individuelle neuve. Le basculement au R32 divise par 3 l'impact carbone du fluide frigorigène par rapport au R410A. Ainsi la STRATEO R32 est le produit idéal pour répondre aux exigences de la RE2020. Sa fiche PEP individuelle est disponible sur la base INIES ou sur notre site internet.

BON À SAVOIR AVEC LE R32

- Le fluide R32 est un fluide HFC ayant un PRG de 675 contre 2088 pour du R410A
- Une meilleure capacité thermique que le R410A
- Le R32 est un fluide pur donc plus simple à récupérer et recycler

PASSER AU R32

- Il faut disposer d'une attestation d'aptitude
- Des équipements supplémentaires sont nécessaires : bouteille de récupération spécifique, détecteur de fuite adapté aux réfrigérants inflammables, manomètre avec échelle dédiée, station de récupération adaptée aux réfrigérants inflammables, adaptateur pour la bouteille et un système de ventilation
- Le R32 possède un GWP suffisamment faible pour s'assurer une transition vers des solutions plus éco-responsable.

PRÉCAUTIONS PARTICULIÈRES POUR LE TRANSPORT ET LA MANIPULATION DU R32 POUR ASSURER LA SÉCURITÉ DE L'INSTALLATION ET DE L'INSTALLATEUR

Le R32 est classé A2L, soit " légèrement inflammable". Le R32 n'est pas explosif.

En règle générale, les méthodes d'installation et d'entretien des équipements fonctionnant au R32 et au R-410A sont assez similaires. Les pressions de service sont identiques et le R32 peut être manipulé à l'état gazeux comme à l'état liquide.

LES PRÉCAUTIONS D'USAGE

- Vérifier l'absence de fuite sur l'installation afin de ne pas introduire d'oxygène dans le circuit de réfrigérant.
- Assurer une intervention dans un local bien ventilé et stocker le fluide à l'abri du rayonnement solaire.
- Contrôler régulièrement l'étanchéité du système et la quantité de réfrigérant.
- Éviter toute exposition avec une source incandescente.
- Les opérateurs doivent être formés aux technologies alternatives et aux règlements qui les impactent.

Prérequis pour les installations contenant des HFC :
- Respect F-GAS 517/2014,
- Attestation de Capacité (entreprise),
- Attestation d'aptitude (opérateur).

- Dans le logement individuel, conformément à l'EN60335, aucunes mesures particulières sont nécessaires dès lors que la charge en R32 n'excède pas 1,84 kg avec les liaisons frigorifiques.
- Conséquence, l'installateur doit respecter des surfaces et volumes minimum en relation de charge :
- En volume, sa limite d'inflammabilité : 1 m^3 = 0,307 kg de R32 max.
- En volume, le risque de toxicité indique : 1 m^3 = 0,300 kg de R32 max.

source : Uniclima livret "FLUIDES HFC QUEL AVENIR AVEC F-GAS? » novembre 2020

POMPES À CHALEUR

POMPES A CHALEUR AIR/EAU **SPLIT INVERTER TRIPLE SERVICE**

R32

Strateo R32

de 4,5 à 8 kW

Le produit

2 x plus rapide à installer
2 x plus silencieuse
2 x plus compacte
La seule pompe à chaleur intégrable dans un placard



NOUVEAU Disponible 2e semestre 2021

* Certificats disponibles sur : www.heatpumpkeymark.com

Modules intérieurs fabriqués en France

OPTIONS: voir pages suivantes

AVANTAGES

- Performances exceptionnelles RE2020 READY
- Gain de 2 heures à l'installation grâce à une solution tout équipée et à la platine de raccordement hydraulique brevetée
- Silencieuse avec seulement 22 dB[A]
- Compacte et facile à intégrer (Possible dans un placard)
- Eco-conception et emballage 100 % recyclable pour une diminution de l'empreinte carbone
- Plus de performances, Moins de pollution
- Nouvelle interface connectée et intuitive
- Made in France (Module intérieur uniquement)

Pompe à chaleur air/eau split Inverter triple service composée d'une unité extérieure, d'un module intérieur intégrant un préparateur ecs de 190 litres et d'une platine de raccordement

- Assure la production de chauffage, d'eau chaude sanitaire et le rafraîchissement ou la climatisation
- Limitation du courant de démarrage par la technologie INVERTER
- **Unité extérieure** composée de : compresseur modulant, échangeur constitué d'une batterie en tubes cuivre et ailettes en aluminium, ventilateur hélicoïde, bouteille anti-coup de liquide et de réserve de puissance, détendeurs électroniques, filtre, pressostats de sécurité HP
- Le **module intérieur** en version 1 ou 2 circuits est composé :
  - d'un tableau de commande **E-Pilot** connecté et intuitif
  - de **tous les éléments** nécessaires : condenseur constitué d'un échangeur à plaques inox, circulateur chauffage, appoint électrique 3 kW, vase d'expansion de 12 litres, débitmètre et capteur de pression, soupape de sécurité ecs 7 bar, soupape de sécurité chauffage 3 bar, vanne d'inversion ecs, capteur de pression frigorifique, disconnecteur, groupe de sécurité sanitaire, vanne mélangeuse, mitigeur thermostatique, purgeur automatique, sonde extérieure, filtres à tamis avec barreau magnétique
- Préparateur eau chaude sanitaire en acier émaillé de 190 litres équipé de raccords diélectriques de série avec protection par anode en magnésium
- Platine de raccordement hydraulique **brevetée "Easydraulic"** en version 1 ou 2 circuits intégrant : vannes d'isolement plus vidange, clapet anti-retour sur entrée eau froide et flexible frigorifique à monter, bac de récupération d'écoulement des soupapes chauffage et des condensats avec siphon intégré
- Commandée par 1 ou 2 thermostats d'ambiance connectée SMART TC° intégrant le comptage d'énergie et le pré-paramétrage selon la configuration de l'installation
- Compatible application **De Dietrich START** : application de **mise en service rapide** et **De Dietrich Service Tool** pour la maintenance en communication **Bluetooth**
- Sonde extérieure livrée avec module intérieur
- **Colisage :** 3 colis (livraison en colis séparés sur demande)

DIMENSIONS PRINCIPALES (mm et pouces)

AWHPR 4,5 MR

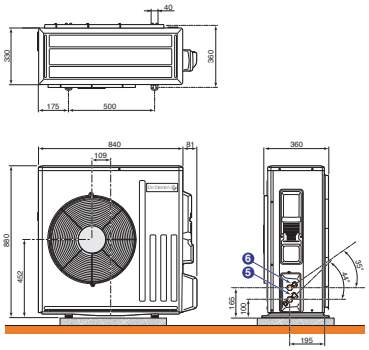

AWHPR 6 MR

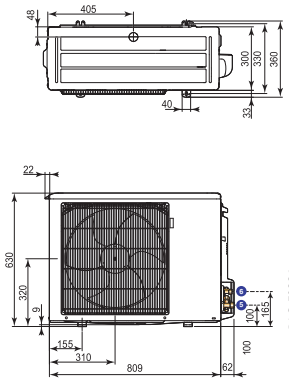

AWHPR 8 MR

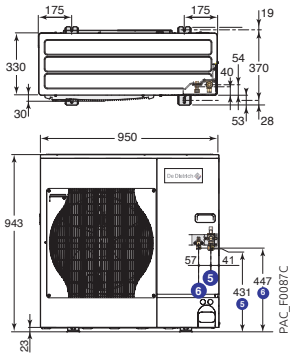

Groupe extérieu AWHPR ... MR 4,5, 6 t 8:
⑤ Raccord gaz frigo 1/2 "flare
⑥ Raccord liquide frigo 1/4" flare

UNITÉ INTÉRIEURE

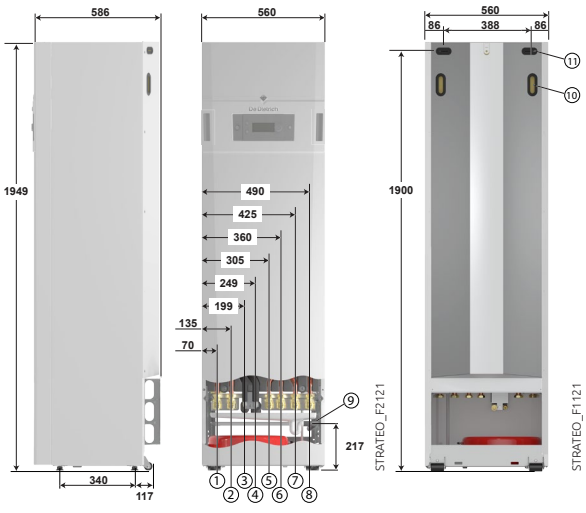

① Retour 2e circuit (version 2C) G 1"
② Départ 2e circuit (version 2C) G 1"
③ Raccord liquide frigo 1/4" flare
④ Raccord gaz frigo 1/2" flare
⑤ Sortie eau chaude sanitaire Ø R 3/4
⑥ Entrée eau froide sanitaire Ø R 3/4
⑦ Départ chauffage G 1"
⑧ Retour chauffage G 1"
⑨ Sortie écoulement Ø 32
⑩ Poignée
⑪ Passage de câbles

PLATINE DE PRÉMONTAGE HYDRAULIQUE "EASYDRAULIC"

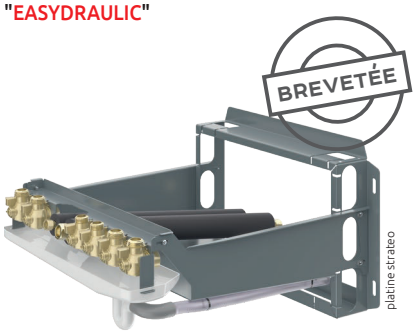

POMPES À CHALEUR

CARACTÉRISTIQUES TECHNIQUES

Temp. limites de service en mode chaud :
• Eau : + 18 °C/+ 60 °C
• Air extérieur : - 20 °C/+ 35 °C

Temp. limites de service en mode climatisation :
• Eau : + 7 °C/+ 25 °C
• Air extérieur : + 10 °C/+ 46 °C

Temp. limites de service en mode rafraîchissement :
• Eau : + 18 °C/+ 25 °C
• Air extérieur : + 10 °C/+ 46 °C

Circuit chauffage :
• Pression maxi. de service : 3 bar
• Temp. maxi. de service : 75 °C

Circuit ecs :
• Pression maxi. de service : 10 bar
• Temp. maxi. de service : 75 °C

MODÈLE	STRATEO R32	4,5 MR/E	6 MR/E	8 MR/E
PERFORMANCES SAISONNIÈRES				
Classe énergétique Erp chauffage (35 °C) / sanitaire		A+++/A+	A+++/A+	A+++/A+
Classe énergétique Erp chauffage (55 °C) / sanitaire		A++/A+	A++/A+	A++/A+
SCOP (35 °C/55 °C)		4,48/3,43	4,5/3,37	4,48/3,21
Efficacité énergétique saisonnière chauffage en moyenne température (35 °C/55 °C) *	%	176/134	177/132	176/124
Efficacité énergétique saisonnière chauffage en moyenne température (35 °C/55 °C) (avec sonde ext. livrée d'origine)	%	178/136	179/134	178/127
Coefficient de performance chaud à +7°C/+35°C - +7°C/+55°C ****		5,37-4,44	5,61-4,07	5,70-4,10
Efficacité énergétique saisonnière eau chaude sanitaire (cycle M/L)	%	131/139	123/135	122/120
PERFORMANCES THERMIQUES CERTIFIÉES * (valeurs de dimensionnement différentes : voir page 58)**				
Puissance calorifique à +7 °C/+35 °C / Pmax (1)	kW	4,60/7,10	6,40/8,70	7,60/9,00
Coefficient de performance chaud à +7 °C/+35 °C (1)		5,20	5,00	4,57
Puissance calorifique à -7 °C/+35 °C / Pmax (1)	kW	2,93/6,10	4,11/ 7,30	6,13/ 7,70
Coefficient de performance chaud à -7 °C/+35 °C (1)		3,11	2,87	3,20
Puissance frigorifique à +35 °C/+18 °C (5)	kW	6,00	7,00	7,10
Coefficient de performance froid à +35 °C/+18 °C (5)		5,35	4,88	4,88
Volume max. d'eau chaude utilisable (V40) (2)	litre	279	277	278
Durée de mise en température (th) de 10 °C à 55 °C (2)	hh : mm	1h35	1h35	1h25
Puissance absorbée en régime stabilisé (Pes) (2)	W	31,8	35,5	34,9
Profil de soutirage (2)		L	L	L
Coefficient de performance ECS (2)		3,3	3,2	2,85
Puissance acoustique module extérieur (3)	dB[A]	58	58	59
Puissance acoustique module intérieur (3)	dB[A]	32	34	36
CARACTÉRISTIQUES TECHNIQUES				
Niveau sonore module extérieur (4)	dB[A]	36	36	37
Niveau sonore module intérieur (4)	dB[A]	24	26	28
Débit nominal d'eau à ΔT = 5 K	m^3/h	0,79	1,1	1,31
Hauteur manométrique disponible au débit nominal à ΔT = 5 K	mbar	650	550	300
Tension d'alimentation groupe extérieur	V	230V mono	230V mono	230V mono
Intensité de démarrage	A	5	5	5
Capacité préparateur eau chaude sanitaire	litre	190	190	190
Charge en fluide frigorigène R32	kg	1,2	1,2	1,2
Équivalent CO_2	tonne	0,81	0,81	0,81
Longueur préchargée maxi	m	10	10	10
Longueur min - max **	m	5-30	5-30	5-30
Liaison frigorifique (liquide - gaz)	pouce	1/4 - 1/2	1/4 - 1/2	1/4 - 1/2
Poids unité extérieure	kg	54	54	54
Poids unité intérieure/platine hydraulique (1 circuit)	kg	173/13,3	173/13,3	173/13,3
Poids unité intérieure/platine hydraulique (2 circuits)	kg	185/14,3	185/14,3	185/14,3

* Valeur certifiée selon règlement n°813/2013 - à sélectionner pour dossier d'aides financières
** Dénivelé max 30 m pour tous les modèles
*** Valeurs données à titre indicatif
**** COP A7/W35 - A7/W55 à charge partielle selon règlement 813/2013 - valeur à retenir pour aides financières
(1) Mode chaud : température air extérieur/température eau à la sortie, performances selon EN 14511-2 /Puissance max sans appoint : valeur à retenir pour le dimensionnement
(2) Cycle de soutirage selon EN 16147
(3) Essai réalisé selon la norme EN 12102-1
(4) En champ libre à 1 m (5 m pour module ext.)
(5) Mode froid : température air extérieur/température eau à la sortie, performances selon EN 14511-2

PRIX H.T.

	STRATEO R32	4,5 kW	6 kW	8 kW
Strateo MR/E R32 (1 circuit)	Réf.	7773934	7773936	7773938
	€	7 145,00	7 578,00	8 374,00
Strateo MR/E R32 2C (2 circuits)*	Réf.	7773939	7773962	7773963
	€	8 186,00	8 619,00	9 415,00

Eco-Participation tous modèles STRATEO R32 : **6,67 € H.T.**

NB : Les liaisons frigorifiques devront être réalisées par du personnel ayant l'Attestation de capacité de manipulation des fluides frigorigènes.
* 2e circuit vanne monté et testé en usine

PRIX H.T MISE EN SERVICE STRATEO R32

Voir page 11 de ce tarif.

OPTIONS

POUR POMPES A CHALEUR AIR/EAU STRATEO R32

TOUTES OPTIONS SAUF OPTIONS "RÉGULATION"

OPTIONS FRIGORIFIQUES

		COLIS	RÉF.	€ Eco-Part. €	
Support fixation murale & plots antivibratiles		EH95	100011222	211,00	-
Support pose au sol		EH112	100012533	59,00	-
Support au sol caoutchouc 600 mm		EH879	7694974	140,00	-
Kit de liaison frigorifique :					
• flexibles 1/2" 1/4" - lg 2,3 m R32 pour raccordement vers le haut ou sur vide sanitaire	NOUVEAU	HK267	7766855	412,20	-
• PE 1/2" 1/4" - lg 10 m		EH142	100015476	270,00	-

OPTIONS HYDRAULIQUES

	COLIS	RÉF.	€ Eco-Part. €	
6 tubes hydrauliques flexibles pour raccordement en cuivre	EH920	7726776	382,10	-
Kit pompe de relevage	EH860	7687189	170,40	0,12
Ballon tampon 80 l B 80 T	EH85	100008841	612,00	-
Ballon tampon 160 l B 150 T	EH60	100004415	922,00	-
Kit hydraulique 2e circuit	EH917	7717436	637,70	0,12
Soupape différentielle	HK150	7746242	64,60	-
Bouteille de découplage 25 l	HK146	7746192	399,30	-

OPTIONS RÉGULATION

CHOIX DES OPTIONS "RÉGULATIONS"

- Les versions deux circuits sont disponibles d'usine.
- Les colis EH916 et EH917 permettent de transformer une version 1 circuit en version 2 circuits (à monter sur place).

NB : À compléter éventuellement par un thermostat d'ambiance : colis AD337, AD338, AD345, AD140, AD324, AD341 ou AD342

PRIX DES OPTIONS "RÉGULATIONS"

		COLIS	RÉF.	€ Eco-Part. €	
Kit carte électronique 2e circuit		EH916	7726492	130,20	0,12
Kit anode active (TAS)		EH921	7727379	84,90	0,02
Kit cablage plancher chauffant direct		HA255	7624902	43,10	0,02
Kit sonde condensation (0-10v)		HZ64	7622433	452,00	0,02
Kit sonde hygro-rafraichissement (On-Off)		HK27	100019114	250,10	0,02
Thermostat d'ambiance :					
• non programmable (filaire)		AD140	88017859	59,00	0,12
• programmable (filaire à pile)	NOUVEAU	AD337	7768817	144,00	0,12
• programmable (sans fils)	NOUVEAU	AD338	7768818	332,00	0,12
• programmable (filaire 230 V)	NOUVEAU	AD345	7774421	138,60	0,12
Sondes d'ambiance connectées :					
• SMART TC° R-BUS (filaire)		AD324	7691375	228,00	0,12
• SMART TC° RF (sans fil)	NOUVEAU	AD341	7691377	377,00	0,12
• SMART TC° RF (sans fil) pour 2e circuit	NOUVEAU	AD342	7765144	178,00	0,12
Sonde extérieure (sans fils) uniquement en association avec l'AD341* DISPONIBILITÉ SEPTEMBRE 2021	NOUVEAU	AD346	7776874	99,00	0,12

* nécessité de commander la sonde d'ambiance connectée AD341

AD346



AD_Q0050

EH917



STRATEO_Q0016

EH572



HYBRID_Q0011

HZ64



HYBRID_Q0050

HK27



HPI_Q0017

EH95



PAC_Q0032

EH112



PAC_Q0098

EH879



PAC_Q9120

EH142



PAC_Q0097

HK267



STRATEO_Q0013

EH920



STRATEO_Q0014 + STRATEO_F0150

EH860



PAC_Q0146

EH85 EH60



PAC_Q0021+ 8962Q024

AD337



TH_Q0001

AD338



TH_Q0002

EH916

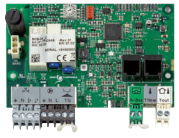

STRATEO_Q0002

EH921

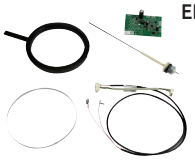

STRATEO_Q0015

AD140



8801Q003

AD324



SMARTTC_Q0007

AD341



SMARTTC_Emetteur RF SMARTTC_Q5000

AD342



SMARTTC_Q5000

EXEMPLES CHIFFRÉS

POUR POMPES A CHALEUR AIR/EAU STRATEO R32

STRATEO R32
STRATEO 4,5 MR/E 1C

système
A++
A+

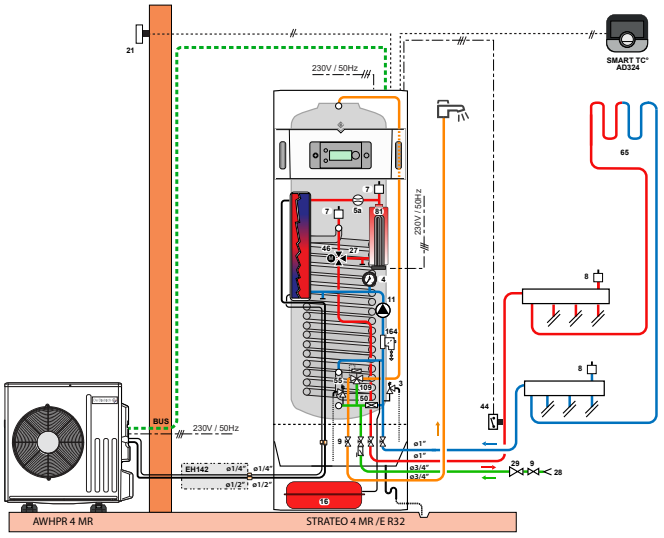

STRATEO_F2006

- 1 circuit plancher chauffant en direct
- commandé par 1 thermostat d'ambiance connecté SMART TC°

DESCRIPTIF

		COLIS	RÉF.	€
Pompe à chaleur STRATEO R32 4,5 MR/E 1 circuit	NOUVEAU	-	7773934	7 145,00
Filtres magnétiques à tamis		-		livrés d'origine
Thermostat d'ambiance connecté (filaire)		AD324	7691375	228,00
Kit câblage plancher chauffant direct		HA255	7624902	43,10
Options éventuelles supplémentaires				
- Liaison frigorifique PE 1/2" 1/4" - lg 10 m		EH142	100015476	270,00
- Support de pose au sol en caoutchouc 600 mm		EH879	7694974	140,00
			Prix total H.T.	7 826,10*

Prix H.T. mise en service STRATEO R32 : voir page 11 de ce tarif

* hors Eco-Participation

STRATEO R32
STRATEO 8 MR/E 2C

système
A++
A+

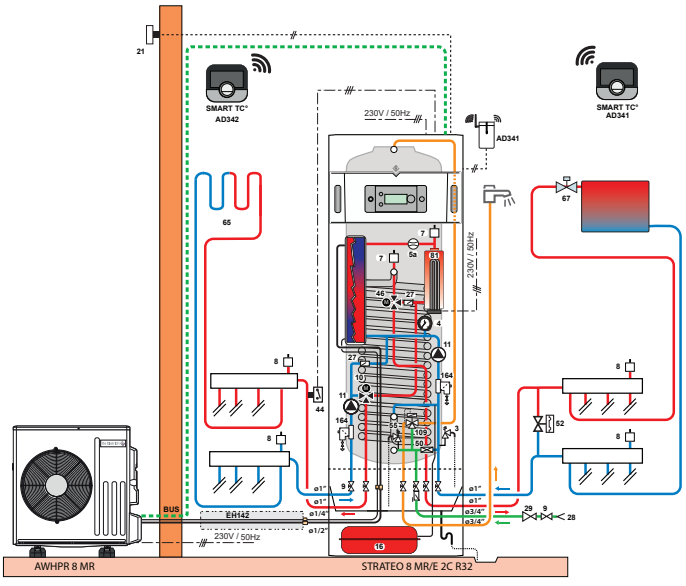

STRATEO_F2003

- 1 circuit radiateurs
- 1 circuit plancher chauffant avec vanne mélangeuse
- commandés chacun par 1 thermostat d'ambiance connecté SMART TC° RF (sans fil)

DESCRIPTIF

		COLIS	RÉF.	€
Pompe à chaleur STRATEO R32 8 MR/E 2 circuits	NOUVEAU	-	7773963	9 415,00
2 x Filtres magnétiques à tamis		-		livrés d'origine
Thermostat d'ambiance connecté sans fil SMART TC° RF	NOUVEAU	AD341	7691377	377,00
SMART TC° RF (sans fil) pour 2ème circuit	NOUVEAU	AD342	7765144	178,00
Kit câblage plancher chauffant direct		HA255	7624902	43,10
- Soupape différentielle		HK150	7746242	64,60
Options éventuelles supplémentaires				
Liaison frigorifique PE 1/2" 1/4" - LG 10 m		EH142	100015476	270,00
- Support de pose au sol en caoutchouc 600 mm		EH879	7694974	140,00
			Prix total H.T.	10 487,70*

Prix H.T. mise en service STRATEO R32 : voir page 11 de ce tarif

* hors Eco-Participation

POMPES À CHALEUR

POMPES A CHALEUR AIR/EAU **SPLIT INVERTER TRIPLE SERVICE**



Strateo

de 4,5 à 8 kW

Le produit

2 x plus rapide à installer
2 x plus silencieuse
2 x plus compacte
La seule pompe à chaleur intégrable dans un placard

* Performances certifiées disponibles sur: www.eurovent-certification.com

Modules intérieurs fabriqués en France

OPTIONS: voir pages suivantes

AVANTAGES

- Performances exceptionnelles RE2020 READY
- Gain de 2 heures à l'installation grâce à une solution tout équipée et à la platine de raccordement hydraulique brevetée
- Silencieuse avec seulement 22 dB[A]
- Compacte et facile à intégrer (Possible dans un placard)
- Eco-conception et emballage 100 % recyclable pour une diminution de l'empreinte carbone
- Nouvelle interface connectée et intuitive
- Made in France (Module intérieur uniquement)

Pompe à chaleur air/eau split Inverter triple service composée d'une unité extérieure, d'un module intérieur intégrant un préparateur ecs de 190 litres et d'une platine de raccordement

- Assure la production de chauffage, d'eau chaude sanitaire et le rafraîchissement ou la climatisation
- Limitation du courant de démarrage par la technologie INVERTER
- **Unité extérieure** composée de: compresseur modulant, échangeur constitué d'une batterie en tubes cuivre et ailettes en aluminium, ventilateur hélicoïde, bouteille anti-coup de liquide et de réserve de puissance, détendeurs électroniques, filtre, pressostats de sécurité HP
- Le **module intérieur** en version 1 ou 2 circuits est composé:
  - d'un tableau de commande **E-Pilot** connecté et intuitif
  - de **tous les éléments** nécessaires: condenseur constitué d'un échangeur à plaques inox, circulateur chauffage, appoint électrique 3 kW, vase d'expansion de 12 litres, débitmètre et capteur de pression, soupape de sécurité ecs 7 bar, soupape de sécurité chauffage 3 bar, vanne d'inversion ecs, disconnecteur, groupe de sécurité sanitaire, vanne mélangeuse, mitigeur thermostatique, purgeur automatique, sonde extérieure, filtres à tamis avec barreau magnétique
- Préparateur eau chaude sanitaire en acier émaillé de 190 litres équipé de raccords diélectriques de série avec protection par anode en magnésium
- Platine de raccordement hydraulique **brevetée "Easydraulic"** en version 1 ou 2 circuits intégrant: vannes d'isolement plus vidange, clapet anti-retour sur entrée eau froide et flexible frigorifique à monter, bac de récupération d'écoulement des soupapes chauffage et des condensats avec siphon intégré
- Commandée par 1 ou 2 thermostats d'ambiance connectée SMART TC° intégrant le comptage d'énergie et le pré-paramétrage selon la configuration de l'installation
- Compatible application **De Dietrich START**: application de **mise en service rapide** en communication **Bluetooth**
- Sonde extérieure livrée avec module intérieur
- **Colisage:** 3 colis (livraison en colis séparés sur demande)

DIMENSIONS PRINCIPALES (mm et pouces)

AWHP 4,5 MR

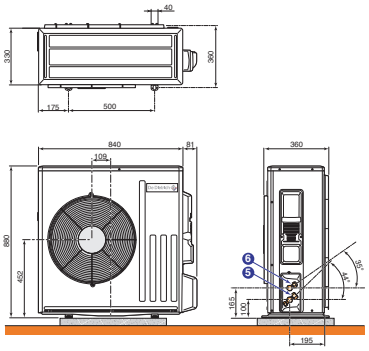

AWHP 6 MR-3

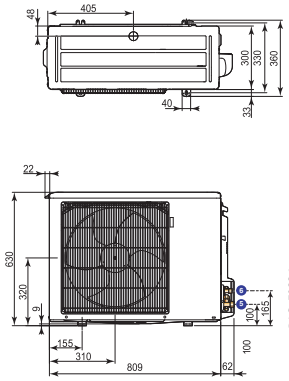

AWHP 8 MR-2

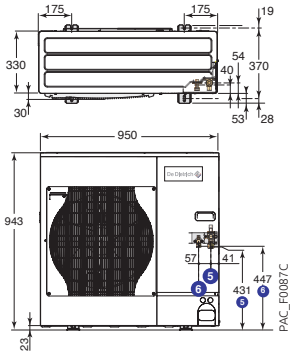

Groupe extérieur AWHP ... MR	Modèles	⑤ Raccord gaz frigo	⑥ Raccord liquide frigo
	4,5 et 6	1/2 "flare + raccord 1/2"-5/8" livré	1/4" flare + raccord 1/4"-3/8" livré
	8	5/8 "flare	3/8 "flare

UNITÉ INTÉRIEURE

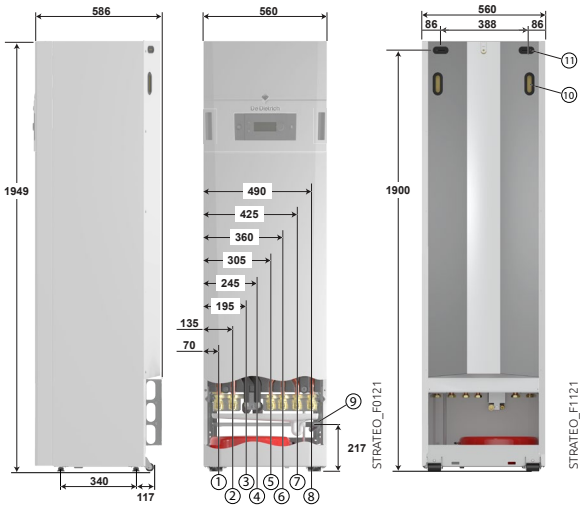

①	Retour 2e circuit (version 2C) G 1"
②	Départ 2e circuit (version 2C) G 1"
③	Raccord liquide frigo 3/8" flare
④	Raccord gaz frigo 5/8" flare
⑤	Sortie eau chaude sanitaire Ø R 3/4
⑥	Entrée eau froide sanitaire Ø R 3/4
⑦	Départ chauffage G 1"
⑧	Retour chauffage G 1"
⑨	Sortie écoulement Ø 32
⑩	Poignée
⑪	Passage de câbles

PLATINE DE PRÉMONTAGE HYDRAULIQUE "EASYDRAULIC"

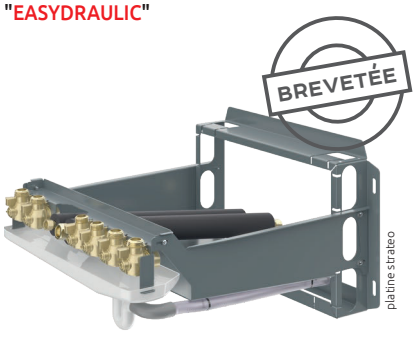

CARACTÉRISTIQUES TECHNIQUES

Temp. limites de service en mode chaud :
• Eau : + 18 °C/+ 60 °C (+ 55 °C pour 4,5 kW)
• Air extérieur : - 20 °C/+ 35 °C
(- 15 °C/+ 35 °C pour 4,5 et 6 MR/EM)

Temp. limites de service en mode climatisation :
• Eau : + 7 °C/+ 25 °C
• Air extérieur : + 7 °C/+ 46 °C

Temp. limites de service en mode rafraîchissement :
• Eau : + 18 °C/+ 25 °C
• Air extérieur : + 7 °C/+ 46 °C

Circuit chauffage :
• Pression maxi. de service : 3 bar
• Temp. maxi. de service : 75 °C

Circuit ecs :
• Pression maxi. de service : 10 bar
• Temp. maxi. de service : 65 °C

MODÈLE		STRATEO	4,5 MR/E	6 MR/E	8 MR/E
PERFORMANCES SAISONNIÈRES					
Classe énergétique Erp chauffage (35 °C) / sanitaire			A+++/A+	A++/A+	A+++/A+
Classe énergétique Erp chauffage (55 °C) / sanitaire			A++/A+	A++/A+	A++/A+
SCOP (35 °C/55 °C)			4,83/3,20	4,15/3,30	4,52/3,26
Efficacité énergétique saisonnière chauffage en moyenne température (35 °C/55 °C) *	%		190/125	166/126	178/126
Efficacité énergétique saisonnière chauffage en moyenne température (35 °C/55 °C) (avec sonde ext. livrée d'origine)	%		192/127	168/128	180/128
Coefficient de performance chaud à +7°C/+35°C - +7°C/+55°C ****			6,36-4,38	6,16-4,63	5,49-4,60
Efficacité énergétique saisonnière eau chaude sanitaire (cycle M/L)	%		118/133	117/130	107/123
PERFORMANCES THERMIQUES CERTIFIÉES * (valeurs de dimensionnement différentes : voir page 57)**					
Puissance calorifique à +7 °C/+35 °C / Pmax (1)	kW		4,60/7,00	5,85/7,60	7,65/8,96
Coefficient de performance chaud à +7 °C/+35 °C (1)			5,11	4,22	4,55
Puissance calorifique à -7 °C/+35 °C / Pmax (1)	kW		2,79/4,40	3,96/5,50	5,56/8,42
Coefficient de performance chaud à -7 °C/+35 °C (1)			3,07	2,59	2,78
Puissance frigorifique à +35 °C/+18 °C (5)	kW		4,12	5,08	7,91
Coefficient de performance froid à +35 °C/+18 °C (5)			4,32	4,20	4,27
Volume max. d'eau chaude utilisable (V40) (2)	litre		275	275	277
Durée de mise en température (th) de 10 °C à 55 °C (2)	hh : mm		1h40	1h40	1h15
Puissance absorbée en régime stabilisé (Pes) (2)	W		21,4	32,6	35,5
Profil de soutirage (2)			M/L	M/L	M/L
Coefficient de performance ECS (2)			2,80/3,20	2,70/3,20	2,50/2,90
Puissance acoustique module extérieur (3)	dB[A]		55	62	66
Puissance acoustique module intérieur (3)	dB[A]		30	39	39
CARACTÉRISTIQUES TECHNIQUES					
Niveau sonore module extérieur (4)	dB[A]		33	40	44
Niveau sonore module intérieur (4)	dB[A]		22	31	31
Débit nominal d'eau à ΔT = 5 K	m^3/h		0,80	1,00	1,32
Hauteur manométrique disponible au débit nominal à ΔT = 5 K	mbar		650	550	300
Tension d'alimentation groupe extérieur	V		230V mono	230V mono	230V mono
Intensité de démarrage	A		5	5	5
Capacité préparateur eau chaude sanitaire	litre		190	190	190
Charge en fluide frigorigène R 410A	kg		1,3	1,4	3,2
Équivalent CO_2	tonne		2,71	2,92	6,68
Longueur préchargée maxi	m		7	10	10
Longueur min - max **	m		2 - 30	2 - 40	2 - 40
Poids unité extérieure	kg		63	47	82,2
Poids unité intérieure/platine hydraulique (1 circuit)	kg		176,5/12,5	176,5/12,5	176,5/12,5
Poids unité intérieure/platine hydraulique (2 circuits)	kg		188/13,5	188/13,5	188/13,5

* Valeur certifiée selon règlement n°813/2013 - à sélectionner pour dossier d'aides financières
** Dénivelé max 30 m pour tous les modèles
*** Valeurs données à titre indicatif
**** COP A7/W35 - A7/W55 à charge selon règlement 813/2013 - valeur à retenir pour aides financières
(1) Mode chaud : température air extérieur/température eau à la sortie, performances selon EN 14511-2 /Puissance max sans appoint : valeur à retenir pour le dimensionnement
(2) Cycle de soutirage selon EN 16147
(3) Essai réalisé selon la norme EN 12102-1
(4) En champ libre à 1 m (5 m pour module ext.)
(5) Mode froid : température air extérieur/température eau à la sortie, performances selon EN 14511-2

PRIX H.T.

	STRATEO	4,5 kW	6 kW	8 kW
Strateo MR/E (1 circuit)	Réf.	7728542	7728543	7728544
	€	7 095,00	7 528,00	8 324,00
Strateo MR/E 2C (2 circuits)*	Réf.	7728545	7728546	7728547
	€	8 136,00	8 569,00	9 365,00

Eco-Participation tous modèles STRATEO : **6,67 € H.T.**

NB : Les liaisons frigorifiques devront être réalisées par du personnel ayant l'Attestation de capacité de manipulation des fluides frigorigènes.
* 2e circuit vanne monté et testé en usine

PRIX H.T MISE EN SERVICE STRATEO

Voir page 11 de ce tarif.

OPTIONS

POUR **POMPES A CHALEUR AIR/EAU STRATEO**

TOUTES OPTIONS SAUF OPTIONS "RÉGULATION"

OPTIONS FRIGORIFIQUES

	COLIS	RÉF.	€ Eco-Part. €
Support fixation murale & plots antivibratiles	EH95	100011222	211,00 -
Support pose au sol	EH112	100012533	59,00 -
Support au sol caoutchouc 600 mm	EH879	7694974	140,00 -
Kit de liaison frigorifique :			
• flexibles 5/8'' 3/8'' - lg 2,3 m	EH978	7726775	412,20 -
• PE 1/2" 1/4" - lg 10 m	EH142	100015476	270,00 -
• PE 5/8'' 3/8'' - lg 5 m	EH114	100012535	206,20 -
• PE 5/8'' 3/8'' - lg 10 m	EH115	100012536	381,00 -
• PE 5/8'' 3/8'' - lg 20 m	EH116	100012537	500,40 -

OPTIONS HYDRAULIQUES

	COLIS	RÉF.	€ Eco-Part. €
6 tubes hydrauliques flexibles pour raccordement en cuivre	EH920	7726776	382,10 -
Kit pompe de relevage	EH860	7687189	170,40 0,12
Ballon tampon 80 l B 80 T	EH85	100008841	612,00 -
Ballon tampon 160 l B 150 T	EH60	100004415	922,00 -
Kit hydraulique 2e circuit	EH917	7717436	637,70 0,12
Soupape différentielle	HK150	7746242	64,60 -
Bouteille de découplage 25 l	HK146	7746192	399,30 -

OPTIONS RÉGULATION

CHOIX DES OPTIONS "RÉGULATIONS"

- Les versions deux circuits sont disponibles d'usine.
- Les colis EH916 et EH917 permettent de transformer une version 1 circuit en version 2 circuits (à monter sur place).

NB : À compléter éventuellement par un thermostat d'ambiance : colis AD337, AD338, AD341, AD342, AD345, AD140 ou AD324

PRIX DES OPTIONS "RÉGULATIONS"

		COLIS	RÉF.	€ Eco-Part. €
Kit silencieux module extérieur		EH572	7636899	71,20 0,02
Kit carte électronique 2e circuit		EH916	7726492	130,20 0,12
Kit anode active (TAS)		EH921	7727379	84,90 0,02
Kit cablage plancher chauffant direct		HA255	7624902	43,10 0,02
Kit sonde condensation (0-10v)		HZ64	7622433	452,00 0,02
Kit sonde hygro-rafraichissement (On-Off)		HK27	100019114	250,10 0,02
Thermostats d'ambiance :				
• non programmable (filaire)		AD140	88017859	59,00 0,12
• programmable (filaire à pile)	NOUVEAU	AD337	7768817	144,00 0,12
• programmable (sans fils)	NOUVEAU	AD338	7768818	332,00 0,12
• programmable (filaire 230V)	NOUVEAU	AD345	7774421	138,60 0,12
Sondes d'ambiance connectées :				
• SMART TC° R-BUS filaire		AD324	7691375	228,00 0,12
• SMART TC° RF (sans fil)	NOUVEAU	AD341	7691377	377,00 0,12
• SMART TC° RF (sans fil) pour 2e circuit	NOUVEAU	AD342	7765144	178,00 0,12
Sonde extérieure (sans fils) uniquement en association avec l'AD341* DISPONIBILITÉ SEPTEMBRE 2021	NOUVEAU	AD346	7776874	99,00 0,12

* nécessité de commander la sonde d'ambiance connectée AD341

AD346



AD_Q0050

HZ64



HYBRID_Q0050

HK27



HPI_Q0017

EH917



STRATEO_Q0016

EH572

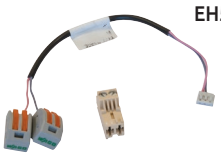

HYBRID_Q0011

EH95



PAC_Q0032

EH112



PAC_Q0098

EH879



PAC_Q9120

EH142 EH114 EH115 EH116



PAC_Q0097

EH978



STRATEO_Q0013

EH920



STRATEO_Q0014 + STRATEO_P0150

EH860



PAC_Q0146

EH85 EH60



PAC_Q0021+ 8962Q024

AD341



SMARTTC_Emetteur RF SMARTTC_Q5000

AD342



SMARTTC_Q5000

EH916

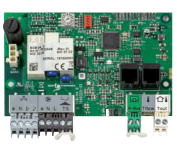

STRATEO_Q0002

EH921

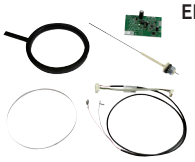

STRATEO_Q0015

AD140



8801Q003

AD324



SMARTTC_Q0007

AD337 AD345



TH_Q0001

AD338



TH_Q0002

EXEMPLES CHIFFRÉS

POUR **POMPES A CHALEUR AIR/EAU STRATEO**

STRATEO
STRATEO 4,5 MR/E 1C

système

A++

A+

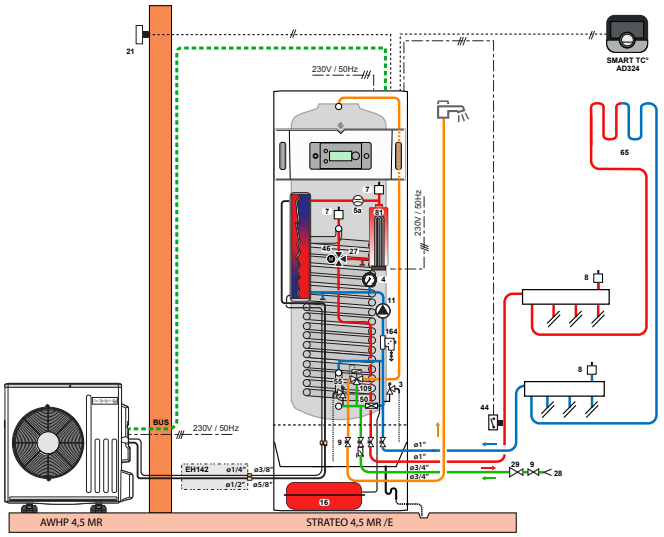

STRATEO_F0006

- 1 circuit plancher chauffant en direct
- commandé par 1 thermostat d'ambiance connecté SMART TC°

DESCRIPTIF

	COLIS	RÉF.	€
Pompe à chaleur STRATEO 4,5 MR/E 1 circuit	-	7728542	7 095,00
Filtres magnétiques à tamis	-		livrés d'origine
Thermostat d'ambiance connecté (filaire)	AD324	7691375	228,00
Kit câblage plancher chauffant direct	HA255	7624902	43,10
Options éventuelles supplémentaires			
- Liaison frigorifique PE 1/2" 1/4" - lg 10 m	EH142	100015476	270,00
- Support de pose au sol en caoutchouc 600 mm	EH879	7694974	140,00
		Prix total H.T.	7 776,10*

Prix H.T. mise en service STRATEO : voir page 11 de ce tarif

* hors Eco-Participation

STRATEO
STRATEO 8 MR/E 2C

système

A++

A+

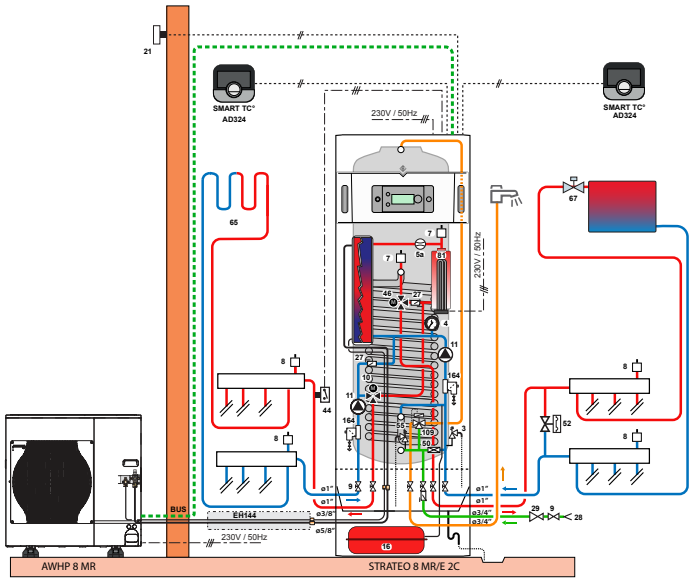

STRATEO_F0003

- 1 circuit radiateurs
- 1 circuit plancher chauffant avec vanne mélangeuse
- commandés chacun par 1 thermostat d'ambiance connecté SMART TC°

DESCRIPTIF

	COLIS	RÉF.	€
Pompe à chaleur STRATEO 8 MR/E 2 circuits	-	7728547	9 365,00
2 x Filtres magnétiques à tamis	-		livrés d'origine
2 x Thermostats d'ambiance connectés (filaire)	2 x AD324	7691375	2 x 228,00
Kit câblage plancher chauffant direct	HA255	7624902	43,10
- Soupape différentielle	HK150	7746242	64,60
Options éventuelles supplémentaires			
- Liaison frigorifique PE 5/8'' 3/8'' - lg 5 m	EH114	100012535	206,20
- Support de pose au sol en caoutchouc 600 mm	EH879	7694974	140,00
		Prix total H.T.	10 274,90*

Prix H.T. mise en service STRATEO : voir page 11 de ce tarif

* hors Eco-Participation

POMPES À CHALEUR

POMPES À CHALEUR AIR/EAU **"SPLIT INVERTER" AVEC PRÉPARATEUR ECS ET APPOINT ÉLECTRIQUE**

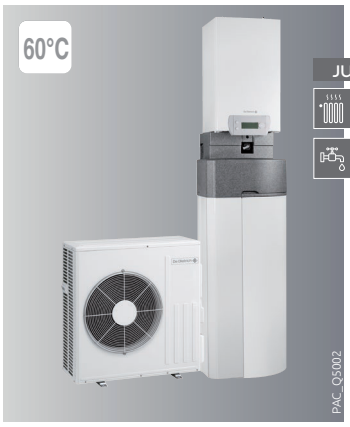

OPTIONS: voir pages suivantes

Alezio S Compact

de 4,6 à 14,6 kW

Le produit

Triple service
Solution compacte
Économique
Idéal pour le neuf
Solution tout intégrée silencieuse et discrète

ENR · ELEC. · E-PILOT · NF POMPE A CHALEUR CHAUFFAGE

* Performances certifiées disponibles sur : www.eurovent-certification.com

Modules intérieurs fabriqués en France

Pompe à chaleur air/eau Inverter triple service composée d'une unité extérieure, d'un module intérieur intégrant un préparateur ecs de 180 litres

- Réversible pour plancher chauffant rafraîchissant ou climatisation par ventilo-convecteurs
- Limitation du courant de démarrage par la technologie INVERTER
- **Unité extérieure** composée de : compresseur modulant, évaporateur constitué d'une batterie en tubes cuivre et ailettes aluminium, un ou deux ventilateur(s) hélicoïde(s), bouteille anti-coup de liquide et de réserve de puissance, détendeurs électroniques, filtre, pressostats de sécurité HP
- Le **module intérieur** est composé de :
  - Tableau de commande **E-Pilot** connecté et intuitif (voir § options régulation)
  - Condenseur constitué d'un échangeur à plaques inox, circulateur chauffage, vase d'expansion de 8 litres, manomètre mécanique, soupape de sécurité3 bar, purgeur automatique, contrôleur de débit
- **Appoint par résistance électrique intégrée**
- Faible emprunte au sol (551 x 562 mm), hauteur de 2 200 mm
- Niveau de bruit réduit, seulement 36 dB[A]
- Préparateur eau chaude sanitaire émaillé à serpentin de 180 litres avec protection par anode en magnésium
- **Kit hydraulique multifonction** intégrant : vannes d'arrêt, vanne d'inversion ecs, soupape ecs de 7 bar, clapet anti retour, **disconnecteur** à simple manipulation assurant la fonction d'un **groupe de sécurité sanitaire, filtre magnétique à tamis**
- Sonde extérieure livrée avec module intérieur

- **Colisage :** 2 ou 3 colis selon modèle

DIMENSIONS PRINCIPALES (mm et pouces)

AWHP 4,5 MR

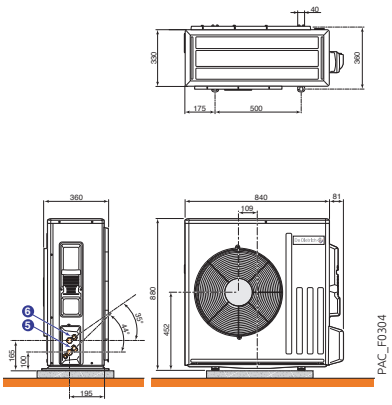

AWHP 6 MR-3

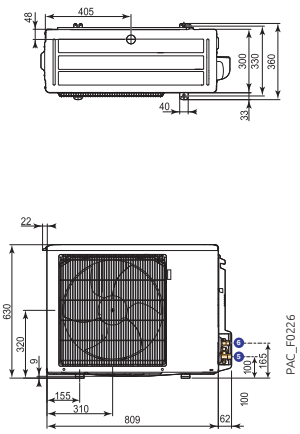

AWHP 8 MR-2

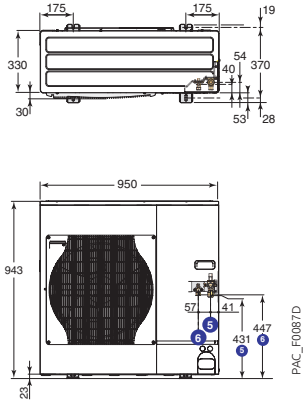

AWHP 11 et 16 TR/MR-2

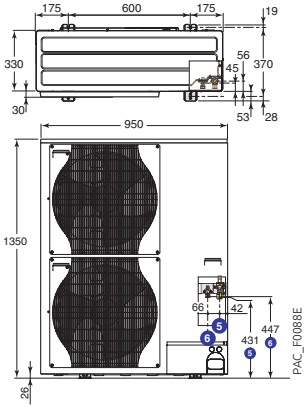

EXCLUSIVITÉ PRODUIT

UNITÉ INTÉRIEURE

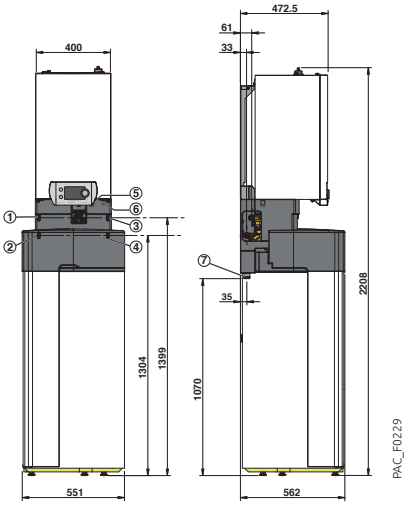

INTÉGRATION DANS UN PLACARD

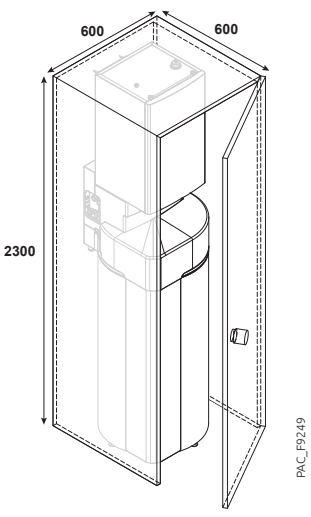

KIT HYDRAULIQUE

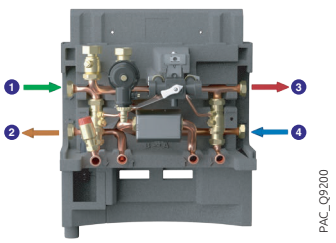

① Entrée eau froide sanitaire G 3/4
② Sortie ecs G 3/4
③ Départ chauffage G 3/4
④ Retour chauffage G 3/4
⑤ Raccord gaz frigo : voir tableau ci-dessous
⑥ Raccord liquide frigo : voir tableau ci-dessous
⑦ Sortie collecteur d'écoulement Ø 32 mm

	Modèles	⑤ Raccord gaz frigo	⑥ Raccord liquide frigo
Groupe extérieur AWHP ... EM/ET	4,5 et 6	1/2 "flare + raccord 1/2" – 5/8" livré	1/4"flare + raccord 1/4" – 3/8" livré
	8 à 16	5/8 "flare	3/8 "flare
Module intérieur		5/8"flare	3/8"flare

CARACTÉRISTIQUES TECHNIQUES

Temp. limites de service en mode chaud :
• Eau : + 18 °C/+ 60 °C (+ 55 °C pour 4,5 kW)
• Air extérieur : - 20 °C/+ 35 °C (- 15 °C pour 4,5 et 6 kW)

Temp. limites de service en mode froid :
• Eau : + 18 °C/+ 25 °C, + 7 °C/+ 25 °C
• Air extérieur : + 7 °C/+ 46 °C

Circuit chauffage :
• Pression maxi. de service : 3 bar
• Temp. maxi. de service : 75 °C

Circuit ecs :
• Pression maxi. de service : 10 bar
• Temp. maxi. de service : 65 °C

MODÈLE	ALEZIO S COMPACT		4,5 MR/EM -	6 MR/EM -	8 MR/EM -	11 MR/EM 11 TR/ET	16 MR/EM 16 TR/ET
PERFORMANCES SAISONNIÈRES							
Classe énergétique Erp chauffage (35 °C) / sanitaire			A+++/A+	A+++/A	A+++/A	A+++/A	A+++/A
Classe énergétique Erp chauffage (55 °C) / sanitaire			A++/A+	A++/A	A++/A	A++/A	A+/A
SCOP (35 °C/55 °C)			4,80/3,42	4,48/3,49	4,52/3,29	4,54/3,20	4,45/3,10
Efficacité énergétique saisonnière chauffage en moyenne température (35 °C/55 °C) *		%	189/134	176/138	178/129	178/125	175/121
Efficacité énergétique saisonnière chauffage en moyenne température (35 °C/55 °C) (avec sonde ext. livrée d'origine)		%	191/136	178/140	180/131	180/127	177/123
Coefficient de performance chaud à +7°C/+35°C - +7°C/+55°C ****			6,22-4,96	5,52-4,65	5,49-4,66	5,56-4,63	5,43-4,34
Efficacité énergétique saisonnière eau chaude sanitaire (cycle L)		%	117	107	107	114	105
PERFORMANCES THERMIQUES CERTIFIÉES * (valeurs de dimensionnement différentes : voir page 57)**							
Puissance calorifique à +7 °C/+35 °C / Pmax (1)		kW	4,60/7,00	5,82/7,60	7,90/8,96	11,39/14,79	14,65/17,28
Coefficient de performance chaud à +7 °C/+35 °C (1)			5,11	4,22	4,34	4,65	4,22
Puissance calorifique à -7 °C/+35 °C / Pmax (1)		kW	2,79/4,40	3,96/5,50	5,60/8,42	8,09/10,59	9,83/12,37
Coefficient de performance chaud à -7 °C/+35 °C (1)			3,07	2,59	2,71	2,88	2,75
Puissance frigorifique à +35 °C/+18 °C (5)		kW	6,39	7,41	10,29	15,49	18,36
Coefficient de performance froid à +35 °C/+18 °C (5)			2,98	2,90	3,15	3,48	2,81
Volume max. d'eau chaude utilisable (V40) (2)		litre	254	257	256	254	254
Durée de mise en température (th) de 10 °C à 55 °C (2)		hh : mm	1h40	1h33	1h21	1h27	1h27
Puissance absorbée en régime stabilisé (Pes) (2)		W	19,24	28	26,6	29	29
Profil de soutirage (2)			M/L	M/L	M/L	L	L
Coefficient de performance ECS (2)			2,74/2,90	2,30/2,62	2,30/2,61	2,40	2,40
Puissance acoustique module extérieur (3)		dB[A]	58	65	67	69	69
Puissance acoustique module intérieur (3)		dB[A]	36	36	36	40	40
CARACTÉRISTIQUES TECHNIQUES							
Niveau sonore module extérieur (4)		dB[A]	36	43	45	47	47
Niveau sonore module intérieur (4)		dB[A]	28	28	28	32	32
Débit nominal d'eau à ΔT = 5 K		m^3/h	0,8	0,99	1,42	1,96	2,53
Hauteur manométrique disponible au débit nominal à ΔT = 5 K		mbar	550	490	290	110	/
Tension d'alimentation groupe extérieur	- MR/EM - TR/ET	V	230 V mono -	230 V mono -	230 V mono -	230 V mono 400 V tri	230 V mono 400 V tri
Protection disjoncteur courbe C groupe extérieur	- MR/EM - TR/ET	A	16 -	16 -	25 -	32 16	40 16
Capacité préparateur eau chaude sanitaire		litre	177	177	177	177	177
Charge en fluide frigorigène R 410A		kg	1,3	1,4	3,2	4,6	4,6
Équivalent CO_2		tonne	2,71	2,92	6,68	9,6	9,6
Liaison frigorifique (liquide-gaz)		pouce	1/4-1/2	1/4-1/2	3/8-5/8	3/8-5/8	3/8-5/8
Longueur préchargée maxi		m	7	10	10	10	10
Longueur min - max **		m	2-30	2-40	2-40	2-75	2-75
Poids (à vide) - Module extérieur	- MR/EM - TR/ET	kg	63 -	47 -	82,2 -	124,6 137,6	124,4 137,6
Poids MIV/ballon/kit hydraulique		kg	35/101,5/7,3	35/101,5/7,3	35/101,5/7,3	35/101,5/7,3	35/101,5/7,3

* Valeur certifiée selon règlement n°813/2013 - à sélectionner pour dossier d'aides financières
** Dénivelé max 30 m pour tous les modèles
*** Valeurs données à titre indicatif
**** COP A7/W35 - A7/W55 à charge selon règlement 813/2013 - valeur à retenir pour aides financières
(1) Mode chaud : température air extérieur/température eau à la sortie, performances selon EN 14511-2 /Puissance max sans appoint : valeur à retenir pour le dimensionnement
(2) Cycle de soutirage selon EN 16147
(3) Essai réalisé selon la norme EN 12102-1
(4) En champ libre à 1 m (5 m pour module ext.)
(5) Mode froid : température air extérieur/température eau à la sortie, performances selon EN 14511-2

PRIX H.T.

ALEZIO S COMPACT		4,5 kW	6 kW	8 kW	11 kW	16 kW
Alezio S Compact MR/EM	Réf.	7746872	7746873	7746874	7746875	7746877
	€	6 454,00	6 887,00	7 683,00	9 347,00	10 576,00
Alezio S Compact TR/ET	Réf.	-	-	-	7746876	7746878
	€	-	-	-	9 704,00	11 056,00

Eco-Participation tous modèles ALEZIO S COMPACT : **6,67 € H.T.**

NB : Les liaisons frigorifiques devront être réalisées par du personnel ayant l'Attestation de capacité de manipulation des fluides frigorigènes.

PRIX H.T MISE EN SERVICE ALEZIO S COMPACT

Voir page 11 de ce tarif.

OPTIONS

POUR **POMPE À CHALEUR AIR/EAU ALEZIO S COMPACT**

TOUTES OPTIONS SAUF OPTIONS "RÉGULATION"

OPTIONS FRIGORIFIQUES

	COLIS	RÉF.	€ Eco-Part. €	
Support de fixation mural + plots antivibratiles :				
• AWHP 4,5, 6 et 8 MR…	EH95	100011222	211,00	-
• AWHP 11 à 16 MR/TR…	EH250	100018409	197,70	-
Support pose au sol AWHP	EH112	100012533	59,00	-
Supports de pose au sol en caoutchouc 600 mm	EH879	7694974	140,00	-
Kit de liaison frigorifique :				
• PE 1/2" 1/4" - lg 10 m	EH142	100015476	270,00	-
• PE 5/8" 3/8" - lg 5 m	EH114	100012535	206,20	-
• PE 5/8" 3/8" - lg 10 m	EH115	100012536	381,00	-
• PE 5/8" 3/8" - lg 20 m	EH116	100012537	500,40	-

OPTIONS HYDRAULIQUES

	COLIS	RÉF.	€ Eco-Part. €	
Ballon tampon B 80 T (80 l)	EH85	100008841	612,00	-
Ballon tampon B 150 T (150 l)	EH60	100004415	922,00	-
Kit flexibles frigo	EH725	7680473	306,80	-
Soupape différentielle	HK150	7746242	64,60	-
Bouteille de découplage 25 l	HK146	7746192	399,30	-
Kit hydraulique 2e circuit V3V externe	HK152	7746307	537,10	1,67
Kit silencieux pour module extérieur	EH572	7636899	71,20	0,02

OPTIONS RÉGULATION

CHOIX DES OPTIONS EN FONCTION DES CIRCUITS RACCORDÉS

Type de circuit	ecs	direct	direct + vanne
Alezio S Compact	d'origine	d'origine (1)	EH783 + HK152

(1) À compléter éventuellement par un Thermostats d'ambiance : colis AD337, AD338, AD341, AD342, AD345, AD140 ou AD324.

PRIX DES OPTIONS "RÉGULATIONS"

		COLIS	RÉF.	€ Eco-Part. €	
Kit sonde hygro-rafraîchissement ON/OFF		HK27	100019114	250,10	0,02
Kit de régulation 2 circuits (version C)		EH783	7683828	132,40	-
Kit câblage plancher chauffant direct		HA255	7624902	43,10	0,02
Kit sonde condensation		HZ64	7622433	452,00	0,02
Sonde départ après vanne mélangeuse		AD199	88017017	95,40	0,02
Thermostats d'ambiance :					
• non programmable (filaire)		AD140	88017859	59,00	0,12
• programmable (filaire à pile)	NOUVEAU	AD337	7768817	144,00	0,12
• programmable (sans fils)	NOUVEAU	AD338	7768818	332,00	0,12
• programmable (filaire 230V)	NOUVEAU	AD345	7774421	138,60	0,12
Sondes d'ambiance connectées :					
• SMART TC° (filaire)		AD324	7691375	228,00	0,12
• SMART TC° RF (sans fil)	NOUVEAU	AD341	7691377	377,00	0,12
• SMART TC° RF (sans fil) pour 2e circuit	NOUVEAU	AD342	7765144	178,00	0,12
Sonde extérieure (sans fils) uniquement en association avec l'AD341* DISPONIBILITÉ SEPTEMBRE 2021	NOUVEAU	AD346	7776874	99,00	0,12

* nécessité de commander la sonde d'ambiance connectée AD341

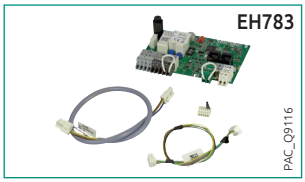





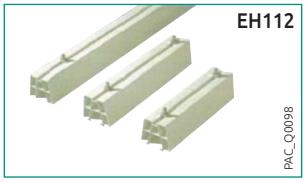

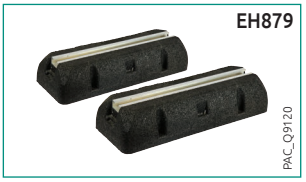

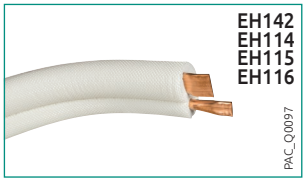





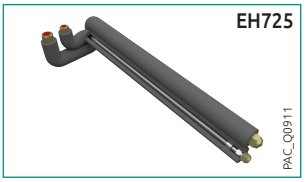



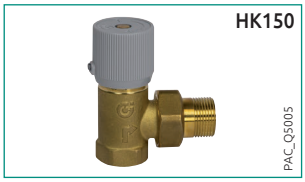















EXEMPLE CHIFFRÉ

POUR **POMPE À CHALEUR AIR/EAU ALEZIO S COMPACT**

ALEZIO S COMPACT
4,5 MR/EM

système



- Configuration d'intégration dans un placard 600 x 600
- 1 circuit plancher chauffant en direct

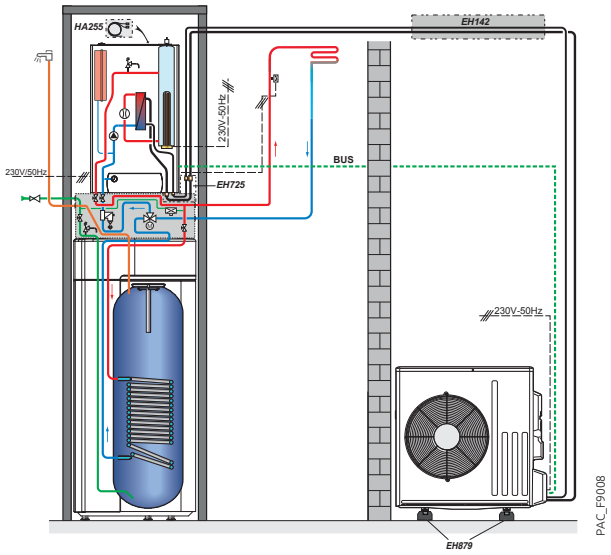

PAC_F9008

DESCRIPTIF

	COLIS	RÉF.	€
ALEZIO S COMPACT 4,5 MR/EM	-	7746872	6 454,00
Filtre magnétique à tamis	-		livré d'origine
Kit câblage plancher chauffant en direct	HA255	7624902	43,10
Options éventuelles supplémentaires			
- Kit flexible frigo	EH725	7680473	306,80
- Support de pose au sol en caoutchouc 600 mm	EH879	7694974	140,00
- Kit de liaison frigorifique 1/2"-1/4", lg 10 m	EH142	100015476	270,00
- Soupape différentielle**	HK150	7746242	64,60
		Prix total H.T.:	7 278,50*

Prix H.T. mise en service Alezio S Compact : voir page 11 de ce tarif

* hors Eco-Participation
** si circuit radiateurs



PAC_Q5009

POMPES À CHALEUR

POMPES À CHALEUR AIR/EAU **"SPLIT INVERTER"**



OPTIONS: voir pages suivantes

Alezio S

AWHP **de 4,6 à 14,6 kW**

Le produit

Économique et écologique
COP jusqu'à 5,11
Simple et rapide à installer
Répond aux besoins essentiels en neuf comme en rénovation

E-PILOT

* Performances certifiées disponibles sur : www.eurovent-certification.com

Modules intérieurs fabriqués en France

Pompe à chaleur air/eau Inverter, réversible, composée d'une unité extérieure et d'un module hydraulique intérieur MIV-S

- Limitation du courant de démarrage par la technologie INVERTER
- **Unité extérieure** composée de: compresseur modulant, évaporateur constitué d'une batterie en tubes cuivre et ailettes aluminium, un ou deux ventilateur(s) hélicoïde(s) à vitesse variable, bouteille anti-coup de liquide et de réserve de puissance, détendeurs électroniques, filtre, pressostats de sécurité HP
- **Module hydraulique intérieur pour appoint hydraulique par chaudière (MIV-S/H) ou appoint par résistance électrique intégré (MIV-S/E)** de 2-4-6 kW monophasé ou de 3-6-9 kW triphasé, composé de:
  - Tableau de commande **E-Pilot** connecté et intuitif, voir § options régulations
  - Condenseur constitué d'un échangeur à plaques inox, circulateur chauffage, vase d'expansion de 8 litres, manomètre mécanique, soupape de sécurité, purgeur automatique, contrôleur de débit
  - **livré avec filtre magnétique à tamis**
- Un modèle est disponible **non isolé pour chauffage et rafraîchissement par plancher** (version…/EM ou /H monophasée et version …/ET ou /H triphasée).
- Sonde extérieure livrée avec module intérieur
- **Colisage:** 2 colis

DIMENSIONS PRINCIPALES (mm et pouces)

AWHP 4,5 MR

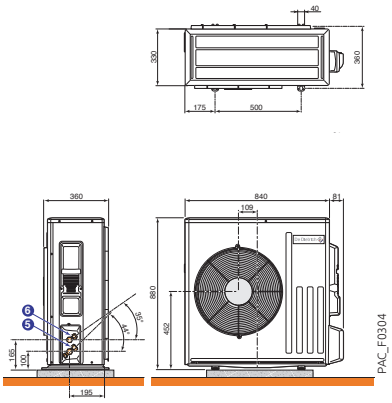

AWHP 6 MR-3

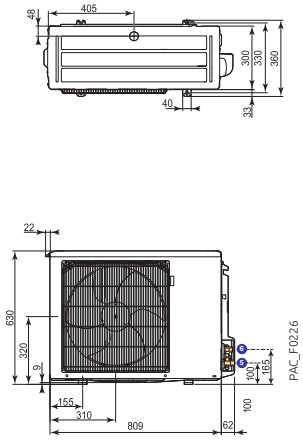

AWHP 8 MR-2

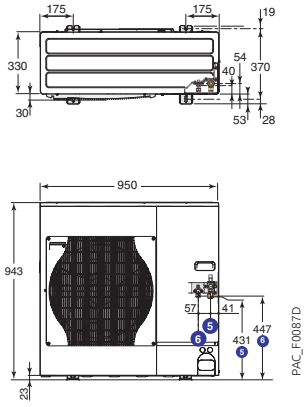

AWHP 11 et 16 TR/MR-2

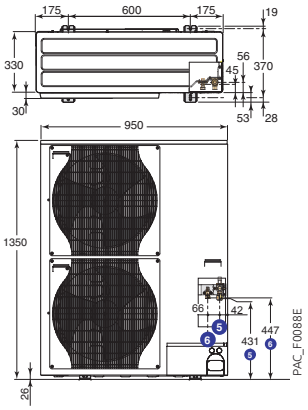

MODULE INTÉRIEUR MIV-S/EM, ET ou H

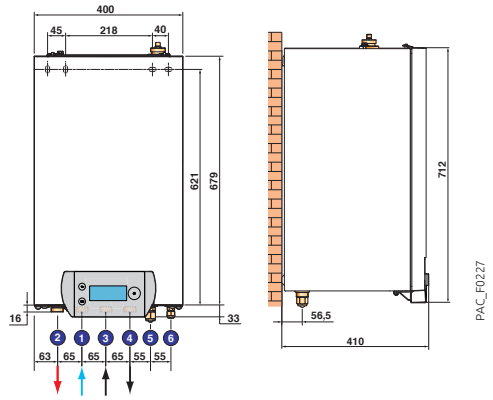

① Retour chauffage G 1
② Départ chauffage G 1
③ Raccord. départ chaudière G 1 (uniquement MIV-S/H)
④ Raccord. retour chaudière G 1 (uniquement MIV-S/H)
⑤ Raccord gaz frigo: voir tableau ci-dessous
⑥ Raccord liquide frigo: voir tableau ci-dessous

	Modèles	⑤ Raccord gaz frigo	⑥ Raccord liquide frigo
Groupe extérieur AWHP ... MR/TR	4,5 et 6	1/2 "flare + raccord 1/2" – 5/8" livré	1/4"flare + raccord 1/4" – 3/8" livré
	8 à 16	5/8 "flare	3/8 "flare
Module intérieur		5/8"flare	3/8"flare

CARACTÉRISTIQUES TECHNIQUES

Temp. limites de service en mode chaud :
• Eau : + 18 °C/+ 60 °C (+ 55 °C pour 4,5 kW)
• Air ext. : - 20 °C/+ 35 °C (-15 °C pour 4,5 et 6 MR)

Temp. limites de service en mode rafraîchissement :
• Eau : + 18 °C/+ 25 °C
• Air extérieur : + 7 °C/+ 46 °C

Pression maxi. de service : 3 bar
Temp. maxi. de service : 95 °C (75 °C avec .../E)

MODÈLE		ALEZIO S	4,5 MR -	6 MR -	8 MR -	11 MR 11 TR	16 MR 16 TR
PERFORMANCES SAISONNIÈRES							
Classe énergétique Erp chauffage (35 °C)			A+++	A+++	A+++	A+++	A+++
Classe énergétique Erp chauffage (55 °C)			A++	A++	A++	A++	A+
SCOP (35 °C/55 °C)			4,80/3,42	4,48/3,49	4,52/3,29	4,54/3,20	4,45/3,10
Efficacité énergétique saisonnière chauffage en moyenne température (35 °C/55 °C) *		%	189/134	176/138	178/129	178/125	175/121
Efficacité énergétique saisonnière chauffage en moyenne température (35 °C/55 °C) (avec sonde ext. livrée d'origine)		%	191/136	178/140	180/131	180/127	177/123
Coefficient de performance chaud à +7°C/+35°C - +7°C/+55°C ****			6,22-4,96	5,52-4,65	5,49-4,66	5,56-4,63	5,43-4,34
PERFORMANCES THERMIQUES CERTIFIÉES * (valeurs de dimensionnement différentes : voir page 57)**							
Puissance calorifique à +7 °C/+35 °C / Pmax (1)		kW	4,60/7,00	5,82/7,60	7,90/8,96	11,39/14,79	14,65/17,28
Coefficient de performance chaud à +7 °C/+35 °C (1)			5,11	4,22	4,34	4,65	4,22
Puissance calorifique à -7 °C/+35 °C / Pmax (1)		kW	2,79/4,40	3,96/5,50	5,60/8,42	8,09/10,59	9,83/12,37
Coefficient de performance chaud à -7 °C/+35 °C (1)			3,07	2,59	2,71	2,88	2,75
Puissance frigorifique à +35 °C/+18 °C (5)		kW	6,39	7,41	10,29	15,46	18,36
Coefficient de performance froid à +35 °C/+18 °C (5)			2,98	2,90	3,15	3,48	2,81
Puissance acoustique module extérieur (3)		dB[A]	61	64	65	69	68
Puissance acoustique module intérieur (3)		dB[A]	53	48	53	53	53
CARACTÉRISTIQUES TECHNIQUES							
Niveau sonore module extérieur (4)		dB[A]	39	42	43	47	46
Niveau sonore module intérieur (4)		dB[A]	45	40	45	45	45
Débit nominal d'eau à ΔT = 5 K		m^3/h	0,7	0,99	1,42	1,96	2,53
Hauteur manométrique disponible au débit nominal à ΔT = 5 K		mbar	650	490	290	110	35
Tension d'alimentation groupe extérieur	- MR - TR	V	230 V mono -	230 V mono -	230 V mono -	230 V mono 400 V tri	230 V mono 400 V tri
Protection disjoncteur courbe C groupe extérieur	- MR - TR	A	16 -	16 -	25 -	32 16	40 16
Charge en fluide frigorigène R 410A		kg	1,3	1,4	3,2	4,6	4,6
Équivalent CO_2		tonne	2,71	2,92	6,68	9,6	9,6
Liaison frigorifique (liquide-gaz)		pouce	1/4-1/2	1/4-1/2	3/8-5/8	3/8-5/8	3/8-5/8
Longueur préchargée maxi		m	7	10	10	10	10
Longueur min - max **		m	2-30	2-40	2-40	2-75	2-75
Poids (à vide) - Module extérieur	- MR - TR	kg	63 -	47 -	82,2 -	124,6 137,6	124,4 136,6
Poids (à vide) - Module intérieur		kg	35	35	35	37	37

* Valeur certifiée selon règlement n°813/2013 - à sélectionner pour dossier d'aides financières
** Dénivelé max 30 m pour tous les modèles
*** Valeurs données à titre indicatif
**** COP A7/W35 - A7/W55 à charge selon règlement 813/2013 - valeur à retenir pour aides financières
(1) Mode chaud : température air extérieur/température eau à la sortie, performances selon EN 14511-2 /Puissance max sans appoint : valeur à retenir pour le dimensionnement
(3) Essai réalisé selon la norme EN 12102-1
(4) En champ libre à 1 m (5 m pour module ext.)
(5) Mode froid : température air extérieur/température eau à la sortie, performances selon EN 14511-2

PRIX H.T.

	ALEZIO S	4,5 kW	6 kW	8 kW	11 kW	16 kW
ALEZIO S ... /MR (appoint électrique)	Réf.	7746790	7746792	7746794	7746796	7746800
	€	4 509,00	4 942,00	5 738,00	7 402,00	8 631,00
ALEZIO S ... /TR (appoint électrique)	Réf.	-	-	-	7746798	7746802
	€	-	-	-	7 759,00	9 111,00
ALEZIO S ... /MR (relève chaudière)	Réf.	7746777	7746791	7746793	7746795	7746799
	€	4 509,00	4 942,00	5 738,00	7 402,00	8 631,00
ALEZIO S ... /TR (relève chaudière)	Réf.	-	-	-	7746797	7746801
	€	-	-	-	7 759,00	9 111,00

Eco-Participation tous modèles ALEZIO S : **6,67 € H.T.**

NB : Les liaisons frigorifiques devront être réalisées par du personnel ayant l'Attestation de capacité de manipulation des fluides frigorigènes.

PRIX H.T MISE EN SERVICE ALEZIO S

Voir page 11 de ce tarif.

OPTIONS

POUR **POMPE À CHALEUR AIR/EAU ALEZIO S**

TOUTES OPTIONS SAUF OPTIONS "RÉGULATION"

OPTIONS FRIGORIFIQUES

	COLIS	RÉF.	€ Eco-Part. €	
Support de fixation mural + plots antivibratiles :				
• AWHP 4,5, 6 et 8 MR…	EH95	100011222	211,00	-
• AWHP 11 à 16 MR/TR…	EH250	100018409	197,70	-
Support pose au sol AWHP	EH112	100012533	59,00	-
Supports de pose au sol en caoutchouc 600 mm	EH879	7694974	140,00	-
Kit de liaison frigorifique :				
• PE 1/2" 1/4" - lg 10 m	EH142	100015476	270,00	-
• PE 5/8" 3/8" - lg 5 m	EH114	100012535	206,20	-
• PE 5/8" 3/8" - lg 10 m	EH115	100012536	381,00	-
• PE 5/8" 3/8" - lg 20 m	EH116	100012537	500,40	-

OPTIONS HYDRAULIQUES

	COLIS	RÉF.	€ Eco-Part. €	
Ballon tampon B 80 T (80 l)	EH85	100008841	612,00	-
Ballon tampon B 150 T (150 l)	EH60	100004415	922,00	-
Soupape différentielle	HK150	7746242	64,60	-
Bouteille de découplage 25 l	HK146	7746192	399,30	-
Kit hydraulique 2e circuit V3V externe	HK152	7746307	537,10	1,67

PRÉPARATION D'ECS

	COLIS	RÉF.	€ Eco-Part. €	
Kit de raccordement hydraulique PAC/ballon ecs	EH149	100015468	117,60	-
Préparateur ecs BLC 150	EC604	100018088	1 419,00	-
Préparateur ecs BLC 200	EC605	100018089	1 630,00	-
Préparateur ecs BLC 300	EC606	100018090	2 002,00	-
Préparateur ecs BEPC 300	ER615	7620661	2 518,00	-
Vanne d'inversion chauffage-sanitaire+sonde ecs	EH784	7685541	395,00	0,83

COMBINAISONS ALEZIO S/PRÉPARATEURS ECS INDÉPENDANTS CONSEILLÉES

	CAPACITÉ (L)	SURFACE D'ÉCHANGE SERPENTIN (m²)	Qpr (KWh/24 h)	AWHP 4,5 MR	AWHP 6 MR	AWHP 8 MR	AWHP 11 MR/TR	AWHP 16 MR/TR
BLC 150	150	0,76	1,4	●	●	●	●	❍
BLC 200	200	0,93	1,8	●	●	●	●	●
BLC 300	300	1,20	2,2	❍	❍	❍	●	●

● Combinaison conseillée ❍ Combinaison déconseillée

Remarque : autres caractéristiques des préparateurs BLC: voir chapitre ECS

OPTIONS RÉGULATION

CHOIX DES OPTIONS EN FONCTION DES CIRCUITS RACCORDÉS

Type de circuit	ecs	direct	direct + vanne
Alezio S	EH784	d'origine (1)	EH783 + HK152

(1) À compléter éventuellement par un Thermostats d'ambiance : colis AD337, AD338, AD341, AD342, AD345, AD140 ou AD324

PRIX DES OPTIONS "RÉGULATIONS"

		COLIS	RÉF.	€ Eco-Part. €	
Kit sonde hygro-rafraîchissement ON/OFF		HK27	100019114	250,10	0,02
Kit câblage plancher chauffant direct		HA255	7624902	43,10	0,02
Kit sonde condensation		HZ64	7622433	452,00	0,02
Kit silencieux module extérieur		EH572	7636899	71,20	0,02
Kit carte régulation 2e circuit (version C)		EH783	7683828	132,40	-
Sonde départ après vanne mélangeuse		AD199	88017017	95,40	0,02
Thermostats d'ambiance :					
• non programmable (filaire)		AD140	88017859	59,00	0,12
• programmable (filaire à pile)	NOUVEAU	AD337	7768817	144,00	0,12
• programmable (sans fils)	NOUVEAU	AD338	7768818	332,00	0,12
• programmable (filaire 230V)	NOUVEAU	AD345	7774421	138,60	0,12
Sondes d'ambiance connectées :					
• SMART TC° (filaire)		AD324	7691375	228,00	0,12
• SMART TC° RF (sans fil)	NOUVEAU	AD341	7691377	377,00	0,12
• SMART TC° RF (sans fil) pour 2e circuit	NOUVEAU	AD342	7765144	178,00	0,12
Sonde extérieure (sans fils) uniquement en association avec l'AD341* DISPONIBILITÉ SEPTEMBRE 2021	NOUVEAU	AD346	7776874	99,00	0,12

* nécessité de commander la sonde d'ambiance connectée AD341

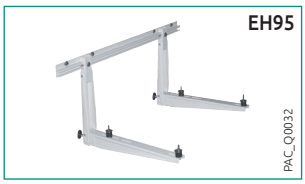
EH95
PAC_Q0032

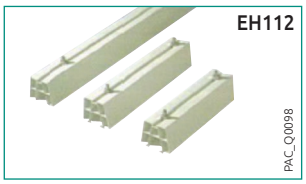
EH112
PAC_Q0098


EH85
PAC_Q0021


EH60
8962Q024

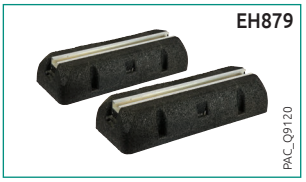
EH879
PAC_Q9120

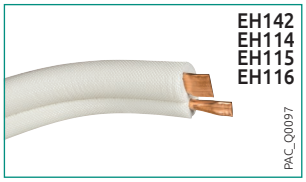
EH142
EH114
EH115
EH116
PAC_Q0097


AD324
SMARTTC_Q0007

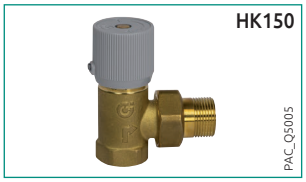
HK150
PAC_Q5005

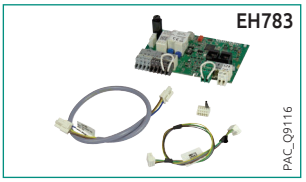
EH783
PAC_Q9116

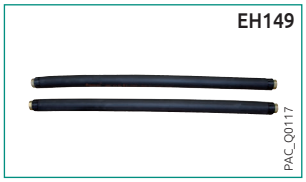
EH149
PAC_Q0117


AD346
AD_Q0050


AD337
TH_Q0001


AD338
TH_Q0002


HK146
PAC_Q5006


HK152
PAC_Q5007

EXEMPLES CHIFFRÉS

POUR **POMPE À CHALEUR AIR/EAU ALEZIO S**

Alezio S
AWHP 6 MR/EM
dans une habitation neuve

A++

- avec 1 circuit plancher chauffant et rafraîchissant en direct

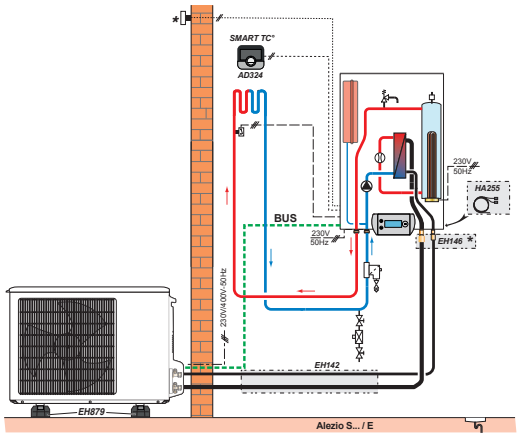

PAC_F6000

* EH146 : fourni d'usine

DESCRIPTIF

	COLIS	RÉF.	€
Alezio S 6 MR/EM	-	7746792	4 942,00
Filtre magnétique à tamis	-		livré d'origine
Thermostat d'ambiance connecté	AD324	7691375	228,00
Kit câblage pour plancher chauffant en direct	HA255	7624902	43,10
Options éventuelles supplémentaires			
- Kit de liaison frigorifique 1/2"-1/4", lg 10 m	EH142	100015476	270,00
- Support de pose au sol en caoutchouc 600 mm	EH879	7694974	140,00
		Prix total H.T.	5 623,10*

Prix H.T. mise en service Alezio S : voir page 11 de ce tarif

* hors Eco-Participation

Alezio S
AWHP 16 MR-3/H
en relève dans une installation existante

système A+++

B

- avec 1 circuit radiateurs
- une chaudière au sol

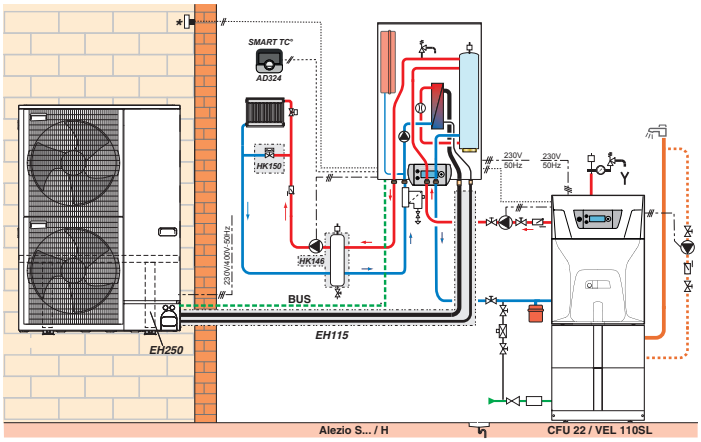

PAC_F6001

DESCRIPTIF

	COLIS	RÉF.	€
Alezio S 16 MR/H	-	7746799	8 631,00
Filtre magnétique à tamis	-		livré d'origine
Chaudière existante	-	-	-
Thermostat d'ambiance connecté (filaire)	AD324	7691375	228,00
Options éventuelles supplémentaires			
- Kit de liaison frigor. 5/8" - 3/8", lg 10 m	EH115	100012536	381,00
- Support de fixation mural AWHP + plots antivibratiles	EH250	100018409	197,70
- Soupape différentielle	HK150	7746242	64,60
- Bouteille de découplage 25 l	HK146	7746192	399,30
		Prix total H.T.	9 901,60*

Prix H.T. mise en service Alezio S : voir page 11 de ce tarif

* hors Eco-Participation

POMPES À CHALEUR

POMPES À CHALEUR AIR/EAU **"SPLIT INVERTER" AVEC PRÉPARATEUR EAU CHAUDE SANITAIRE INTÉGRÉ AU MIV-S V200**

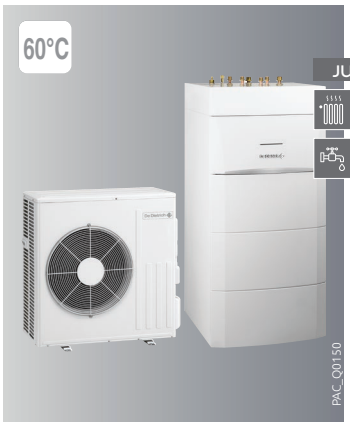

Alezio S V200

Alezio S... V200 **de 4,6 à 14,6 kW**

Le produit
Triple service
Solution colonne compacte
Performances chauffage et ECS élevées
Intégration sous escalier, cellier ou cave...
Adapté aux installations neuves ou existantes

ENR ELEC. E-PILOT

Performances certifiées disponibles sur : www.eurovent-certification.com

Modules intérieurs fabriqués en France

- Pompe à chaleur air/eau Inverter triple service composée d'une unité extérieure, d'un module intérieur MIV-S V200 intégrant un préparateur ecs de 180 litres
- Réversible pour plancher chauffant rafraîchissant (climatisation par ventilo-convecteurs possible avec l'option "Kit isolation")
- Limitation du courant de démarrage par la technologie INVERTER
- **Unité extérieure** composée de: compresseur modulant, évaporateur constitué d'une batterie en tubes cuivre et ailettes aluminium, un ou deux ventilateur(s) hélicoïde(s), bouteille anti-coup de liquide et de réserve de puissance, détendeurs électroniques, filtre, pressostats de sécurité HP
- **Module hydraulique intérieur MIV-S V200 disponible en 2 versions:**
  - **MIV-S V200/E:** pour appoint par la résistance électrique intégrée de 3 ou 6 kW monophasé ou de 3, 6 ou 9 kW triphasé. Ce module ne peut être installé sans la pompe à chaleur
  - **MIV-S V200/H:** pour appoint hydraulique par chaudière.

Le module intérieur est composé de:
- Tableau de commande **E-Pilot** intuitif et connecté (voir § options régulation)
- Condenseur constitué d'un échangeur à plaques inox, circulateur chauffage, vase d'expansion de 8 litres, manomètre électronique et manomètre mécanique, soupape de sécurité 3 bar, purgeur automatique, contrôleur de débit, **filtre magnétique à tamis** (+ 1 filtre supplémentaire pour circuit chauffage livré)
- Pilotage possible pompe secondaire si montage en découplage
- Sonde extérieure livrée avec module intérieur
- **Préparateur eau chaude sanitaire émaillé à serpentin de 180 litres** avec protection par anode en magnésium et tubulures de liaison sur MIV-S V200
- **Colisage:** 2 ou 3 colis selon modèle

OPTIONS: voir pages suivantes

NOUVELLE TECHNOLOGIE "HYDRAULINK"



NOUVEAU — Disponible 2e semestre 2021

DIMENSIONS PRINCIPALES (mm et pouces)

AWHP 4,5 MR

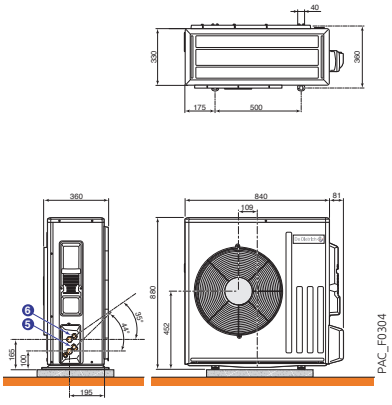

AWHP 6 MR-3

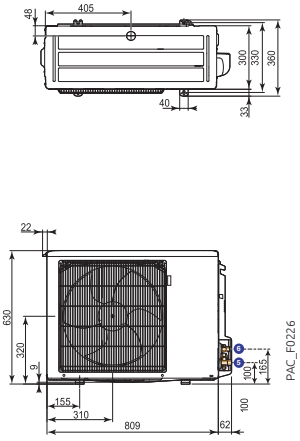

AWHP 8 MR-2

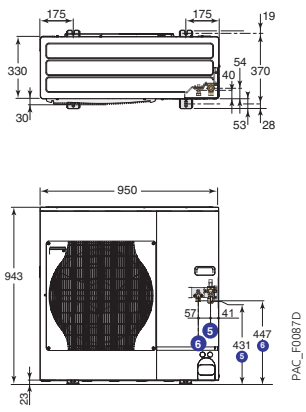

AWHP 11 et 16 TR/MR-2

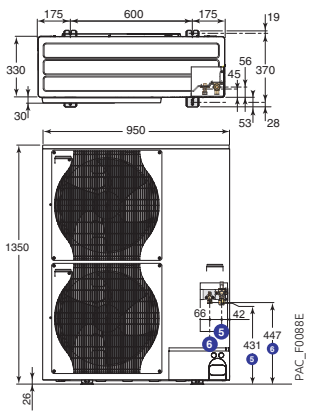

MODULE INTÉRIEUR MIV-S V200

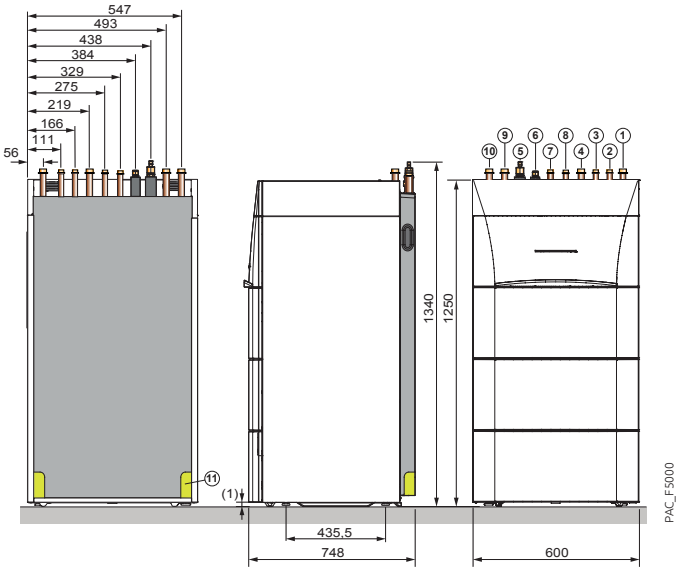

①	Départ circuit chauffage G 1
②	Départ de l'appoint chaudière G 3/4 (uniquement versions avec appoint hydraulique)
③	Retour de l'appoint chaudière G 3/4 (uniquement versions avec appoint hydraulique)
④	Retour circuit chauffage G 1
⑤	Raccord gaz frigo : voir tableau ci-dessous
⑥	Raccord liquide frigo : voir tableau ci-dessous
⑦	Sortie eau chaude sanitaire G 3/4
⑧	Entrée eau froide sanitaire G 3/4
⑨	Départ circuit avec vanne mélangeuse G 1 (option EH858)
⑩	Retour circuit avec vanne mélangeuse G 1 (option EH858)
⑪	Écoulement des condensats Ø 32 mm
(1)	Pieds réglables

	Modèles	⑤ Raccord gaz frigo	⑥ Raccord liquide frigo
Groupe extérieur AWHP ... MR/TR	4,5 et 6	1/2 "flare + raccord 1/2" – 5/8" livré	1/4"flare + raccord 1/4" – 3/8" livré
	8 à 16	5/8 "flare	3/8 "flare
Module intérieur		5/8"flare	3/8"flare

CARACTÉRISTIQUES TECHNIQUES

Temp. limites de service en mode chaud :
• Eau : + 18 °C/+ 60 °C (+ 55 °C pour 4,5 kW)
• Air ext. : - 20 °C/+ 35 °C (-15 °C pour 4,5 et 6 kW)

Temp. limites de service en mode froid :
• Eau : + 18 °C/+ 25 °C, + 7 °C/+ 25 °C (avec option EH859)
• Air extérieur : + 7 °C/+ 46 °C

Circuit chauffage :
• Pression maxi. de service : 3 bar
• Temp. maxi. de service : 95 °C avec (.../H) et 75 °C avec (.../E)

Circuit ecs :
• Pression maxi. de service : 10 bar
• Temp. maxi. de service : 65 °C

MODÈLE	ALEZIO S ...V200		4,5 MR -	6 MR -	8 MR -	11 MR 11 TR	16 MR 16 TR
PERFORMANCES SAISONNIÈRES							
Classe énergétique Erp chauffage (35 °C) / sanitaire			A+++/A+	A+++/A	A+++/A	A+++/A	A+++/A
Classe énergétique Erp chauffage (55 °C) / sanitaire			A++/A+	A++/A	A++/A	A++/A	A+/A
SCOP (35 °C/55 °C)			4,80/3,42	4,48/3,49	4,52/3,29	4,54/3,20	4,45/3,10
Efficacité énergétique saisonnière chauffage en moyenne température (35 °C/55 °C) *		%	189/134	176/138	178/129	178/125	175/121
Efficacité énergétique saisonnière chauffage en moyenne température (35 °C/55 °C) (avec sonde ext. livrée d'origine)		%	191/136	178/139	180/131	180/127	175/123
Efficacité énergétique saisonnière eau chaude sanitaire (cycle L)		%	106/123 (M/L)	114	114	114	114
Coefficient de performance chaud à +7°C/+35°C - +7°C/+55°C ****			6,22-4,96	5,52-4,65	5,49-4,66	5,56-4,63	5,43-4,34
PERFORMANCES THERMIQUES CERTIFIÉES * (valeurs de dimensionnement différentes : voir page 57)**							
Puissance calorifique à +7 °C/+35 °C / Pmax (1)		kW	4,60/7,00	5,82/7,60	7,90/8,96	11,39/14,79	14,65/17,28
Coefficient de performance chaud à +7 °C/+35 °C (1)			5,11	4,22	4,34	4,65	4,22
Puissance calorifique à -7 °C/+35 °C / Pmax (1)		kW	2,79/4,40	3,96/5,50	5,60/8,42	8,09/10,59	9,83/12,37
Coefficient de performance chaud à -7 °C/+35 °C (1)			3,07	2,59	2,71	2,88	2,75
Puissance frigorifique à +35 °C/+18 °C (5)		kW	6,39	7,41	10,29	15,46	18,36
Coefficient de performance froid à +35 °C/+18 °C (5)			2,98	2,90	3,15	3,48	2,81
Volume max. d'eau chaude utilisable (V40) (2)		litre	243	254	251	231	231
Durée de mise en température (th) de 10 °C à 55 °C (2)		hh : mm	1h40	2h00	1h58	1h33	1h11
Puissance absorbée en régime stabilisé (Pes) (2)		W	20	35	35	35	35
Profil de soutirage (2)			M/L	L	L	L	L
Puissance absorbée en régime stabilisé (Pes) (cycle L)		W	6	-	-	-	-
Coefficient de performance ECS (2)			2,5/2,9	2,72	2,72	2,72	2,72
Puissance acoustique module extérieur (3)		dB[A]	61	65	67	69	70
Puissance acoustique module intérieur (3)		dB[A]	49	49	49	48	48
CARACTÉRISTIQUES TECHNIQUES							
Niveau sonore module extérieur (4)		dB[A]	39	43	45	47	48
Niveau sonore module intérieur (4)		dB[A]	41	41	41	40	40
Débit nominal d'eau à ΔT = 5 K		m^3/h	0,7	1	1,36	1,96	2,53
Hauteur manométrique disponible au débit nominal à ΔT = 5 K		mbar	650	630	440	250	-
Tension d'alimentation groupe extérieur	- MR - TR	V	230 V mono -	230 V mono -	230 V mono -	230 V mono 400 V tri	230 V mono 400 V tri
Protection disjoncteur courbe C groupe extérieur	- MR - TR	A	16 -	16 -	25 -	32 16	40 16
Capacité préparateur eau chaude sanitaire		litre	180	180	180	180	180
Charge en fluide frigorigène R 410A		kg	1,3	1,4	3,2	4,6	4,6
Équivalent CO_2		tonne	2,71	2,92	6,68	9,6	9,6
Liaison frigorifique (liquide-gaz)		pouce	1/4-1/2	1/4-1/2	3/8-5/8	3/8-5/8	3/8-5/8
Longueur préchargée maxi		m	7	10	10	10	10
Longueur min - max **		m	2-30	2-40	2-40	2-75	2-75
Poids (à vide) - Module extérieur	- MR - TR	kg	63 -	47 -	82,2	124,6 137,6	124,4 136,6
Poids (à vide) - Module intérieur avec préparateur ECS		kg	139	139	139	141	141

* Valeur certifiée selon règlement n°813/2013 - à sélectionner pour dossier d'aides financières
** Dénivelé max 30 m pour tous les modèles
*** Valeurs données à titre indicatif
**** COP A7/W35 - A7/W55 à charge selon règlement 813/2013 - valeur à retenir pour aides financières
(1) Mode chaud : température air extérieur/température eau à la sortie, performances selon EN 14511-2 /Puissance max sans appoint : valeur à retenir pour le dimensionnement
(2) Cycle de soutirage selon EN 16147
(3) Essai réalisé selon la norme EN 12102-1
(4) En champ libre à 1 m (5 m pour module ext.)
(5) Mode froid : température air extérieur/température eau à la sortie, performances selon EN 14511-2

PRIX H.T.

ALEZIO S ...V200		4,5 kW	6 kW	8 kW	11 kW	16 kW
ALEZIO S V200/MR (appoint électrique intégré)	Réf.	7692990	7692992	7692996	7692999	7693003
	€	6 635,00	7 068,00	7 864,00	10 085,00	11 314,00
ALEZIO S V200/TR (appoint électrique intégré)	Réf.	-	-	-	7693001	7693005
	€	-	-	-	10 442,00	11 794,00
ALEZIO S V200/MR (relève chaudière)	Réf.	7692988	7692991	7692995	7692997	7693002
	€	6 516,00	6 949,00	7 745,00	9 964,00	11 193,00
ALEZIO S V200/TR (relève chaudière)	Réf.	-	-	-	7693000	7693004
	€	-	-	-	10 321,00	11 673,00

Eco-Participation tous modèles ALEZIO S V200 : **6,67 € H.T.**

NB : Les liaisons frigorifiques devront être réalisées par du personnel ayant l'Attestation de capacité de manipulation des fluides frigorigènes.

PRIX H.T MISE EN SERVICE ALEZIO S ...V200

Voir page 11 de ce tarif.

OPTIONS

POUR **POMPE À CHALEUR AIR/EAU ALEZIO S V200**

TOUTES OPTIONS SAUF OPTIONS "RÉGULATION"

OPTIONS FRIGORIFIQUES

	COLIS	RÉF.	€ Eco-Part. €	
Support de fixation mural + plots antivibratiles :				
• AWHP 4,5, 6 et 8 MR…	EH95	100011222	211,00	-
• AWHP 11 à 16 MR/TR…	EH250	100018409	197,70	-
Support pose au sol AWHP	EH112	100012533	59,00	-
Supports de pose au sol en caoutchouc 600 mm	EH879	7694974	140,00	-
Kit de liaison frigorifique :				
• flexibles 5/8'' 3/8'' - lg 2,3 m	EH978	7726775	412,20	-
• PE 1/2" 1/4" - lg 10 m	EH142	100015476	270,00	-
• PE 5/8'' 3/8'' - lg 5 m	EH114	100012535	206,20	-
• PE 5/8'' 3/8'' - lg 10 m	EH115	100012536	381,00	-
• PE 5/8'' 3/8'' - lg 20 m	EH116	100012537	500,40	-
Kit circuit avec vanne 3 voies et pompe à indice d'efficacité énergétique EEI < 0,23 internes (y compris sonde de départ et filtre magnétique à tamis)	EH858	7657050	660,20	0,12
Kit isolation mode climatisation	EH859	7677244	110,10	-
Kit silencieux pour module extérieur	EH572	7636899	71,20	0,02

OPTIONS HYDRAULIQUES

	COLIS	RÉF.	€ Eco-Part. €	
Pompe de relevage	EH860	7687189	170,40	0,12
Soupape différentielle	HK150	7746242	64,60	-
Bouteille de découplage 25 l	HK146	7746192	399,30	-
Kit hydraulique 2e circuit V3V externe	HK152	7746307	537,10	1,67
Ballon tampon B 80 T (80 l)	EH85	100008841	612,00	-
Ballon tampon B 150 T (150 l)	EH60	100004415	922,00	-
Dosseret de raccordement Hydraulink :				
• droit 1 circuit	HK154	7746412	653,30	-
• droit 2 circuits	HK155	7746415	770,60	-
• gauche 1 circuit	HK156	7746417	653,30	-
• gauche 2 circuits	HK157	7746419	770,60	-



PRÉPARATION D'ECS

Intégrée dans le MIV-S V200

OPTIONS RÉGULATION

CHOIX DES OPTIONS EN FONCTION DES CIRCUITS RACCORDÉS

Type de circuit	ecs	direct	vanne	direct + vanne	direct + vanne découplée
Alezio S V200	d'origine	d'origine (1)	EH862 +EH858	EH862 + EH858	EH862 + HK152 + HK146

(1) À compléter éventuellement par un Thermostats d'ambiance : colis AD337, AD338, AD341, AD342, AD345, AD140 ou AD324













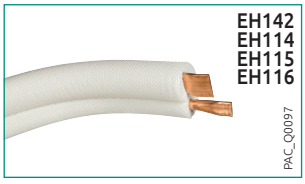

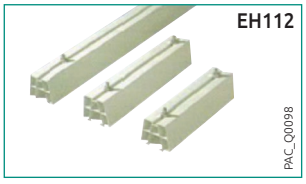

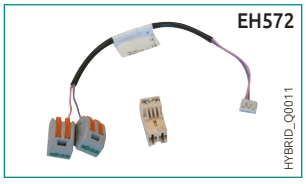







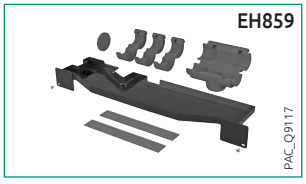



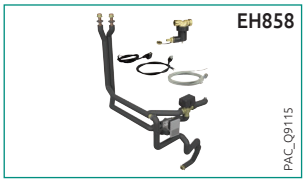

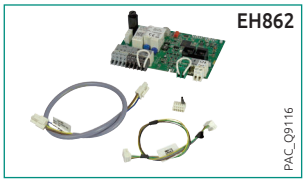

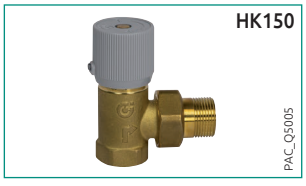



PRIX DES OPTIONS "RÉGULATIONS"

		COLIS	RÉF.	€ Eco-Part. €	
Kit carte régulation 2e circuit (version C)		EH862	7689751	121,70	0,12
Kit câblage pour plancher chauffant en direct		HA255	7624902	43,10	0,02
Kit sonde hygro-rafraîchissement (On-Off)		HK27	100019114	250,10	0,02
Sonde départ après vanne mélangeuse		AD199	88017017	95,40	0,02
Kit sonde condensation (0-10v)		HZ64	7622433	452,00	0,02
Thermostats d'ambiance :					
• non programmable (filaire)		AD140	88017859	59,00	0,12
• programmable (filaire à pile)	NOUVEAU	AD337	7768817	144,00	0,12
• programmable (sans fils)	NOUVEAU	AD338	7768818	332,00	0,12
• programmable (filaire 230V)	NOUVEAU	AD345	7774421	138,60	0,12
Sondes d'ambiance connectées :					
• connecté SMART TC°, R-BUS filaire		AD324	7691375	228,00	0,12
• SMART TC° RF (sans fil)	NOUVEAU	AD341	7691377	377,00	0,12
• SMART TC° RF (sans fil) pour 2e circuit	NOUVEAU	AD342	7765144	178,00	0,12
Sonde extérieure (sans fils) uniquement en association avec l'AD341* DISPONIBILITÉ SEPTEMBRE 2021	NOUVEAU	AD346	7776874	99,00	0,12

* nécessité de commander la sonde d'ambiance connectée AD341

EXEMPLES CHIFFRÉS

POUR **POMPE À CHALEUR AIR/EAU ALEZIO S V200**

Alezio S V200

ALEZIO S 8 MR/EM V200

dans une habitation existante en rénovation

système

A++

A

- avec 1 circuit découplé

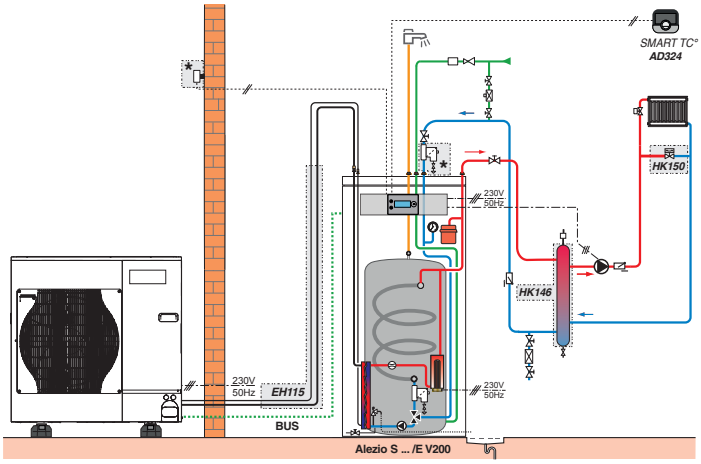

* Elément faisant partie de la livraison

DESCRIPTIF

	COLIS	RÉF.	€
Pompe à chaleur ALEZIO S 8 MR/EM V200	-	7692996	7 864,00
Filtres magnétiques à tamis	-	-	livrés d'origine
Bouteille de découplage 25 l	HK146	7746192	399,30
Thermostat d'ambiance connecté filaire	AD324	7691375	228,00
Options éventuelles supplémentaires			
- Kit de liaison frigorifique 5/8" - 3/8", lg 10 m	EH115	100012536	381,00
- Support de pose au sol en caoutchouc 600 mm	EH879	7694974	140,00
- Soupape différentielle	HK150	7746242	64,60
		Prix total H.T.	9 076,90*

Prix H.T. mise en service Alezio S V200 : voir page 11 de ce tarif

* hors Eco-Participation

Alezio S V200

ALEZIO S 11 MR/H V200

en relève d'une chaudière fioul

système

A++

A

- avec 1 circuit radiateurs
- une chaudière au sol

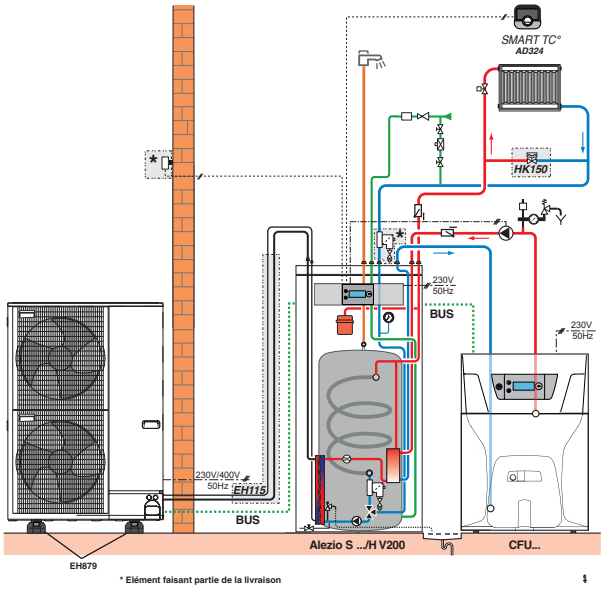

* Elément faisant partie de la livraison

DESCRIPTIF

	COLIS	RÉF.	€
Pompe à chaleur ALEZIO S 11 MR/H V200	-	7692997	9 964,00
Filtres magnétiques à tamis	-		livrés d'origine
Thermostat d'ambiance connecté filaire	AD324	7691375	228,00
Chaudière CFU 22	MY727	7730756	4 568,00
Options éventuelles supplémentaires			
- Kit de liaison frigorifique 5/8" - 3/8", lg 5 m	EH114	100012535	206,20
- Support de pose au sol en caoutchouc 600 mm	EH879	7694974	140,00
- Soupape différentielle	HK150	7746242	64,60
		Prix total H.T.	15 170,80*

Prix H.T. mise en service Alezio S V200 : voir page 11 de ce tarif

* hors Eco-Participation

RACCORDEMENT HYDRAULIQUE

POUR **POMPE À CHALEUR AIR/EAU ALEZIO S V200**

Dosseret de raccordement Hydraulink

NOUVEAU Disponible 2e semestre 2021

Afin de répondre aux contraintes d'installation des nouvelles constructions, nous avons créé **un dosseret de raccordement** pour la gamme Alezio S V200. Ce dosseret appelé **Hydraulink** intègre l'ensemble des éléments nécessaires à l'installation de chauffage. Il apporte une **simplification de l'installation** et **réduit fortement le temps de mise en œuvre**.
Grâce aux différents kits de raccordement, il est possible de répondre **à toutes les configurations d'installation** à gauche ou à droite. Hydraulink permet un pré-raccordement vers les collecteurs du réseau de chauffage. Les purgeurs manuels montés d'usine permettent de maîtriser la purge des réseaux. Si nécessaire il est également possible de se raccorder vers le haut verticalement avec le dosseret Hydraulink. La soupape de sécurité chauffage 3 bar montée d'usine sur la gamme Alezio S V200 peut être repositionnée en haut sur le dosseret grâce au piquage en attente avec bouchon.
Le dosseret est disponible en version 1 circuit ou 2 circuits, gauche ou droite.

DESCRIPTIF TECHNIQUE DU DOSSERET DE RACCORDEMENT

Les éléments ci-dessous sont montés d'usine sauf indication :
- Vannes d'isolement
- Clapet anti-pollution
- Disconnecteur (accès direct : ①)
- Emplacement pour filtre magnétique (livré avec module intérieur, à monter)
- Soupape de sécurité sanitaire 7 bar
- Mitigeur thermostatique tarée à 60 °C
- Piquage en attente pour soupape de sécurité chauffage 3 bar
- Purgeurs manuels

DIMENSIONS DU DOSSERET DE RACCORDEMENT Hydraulink

Hauteur	690 mm
Profondeur	196 mm
Largeur	620 mm



PAC_Q9161


PAC_Q9162

EXEMPLE CHIFFRÉ

POUR **POMPE À CHALEUR AIR/EAU ALEZIO S V200**

ALEZIO S V200

Alezio S 8 MR/EM V200

dans une habitation neuve

système

A++

A

- avec 1 circuit direct
- avec 1 circuit plancher chauffant et rafraîchissant avec vanne mélangeuse

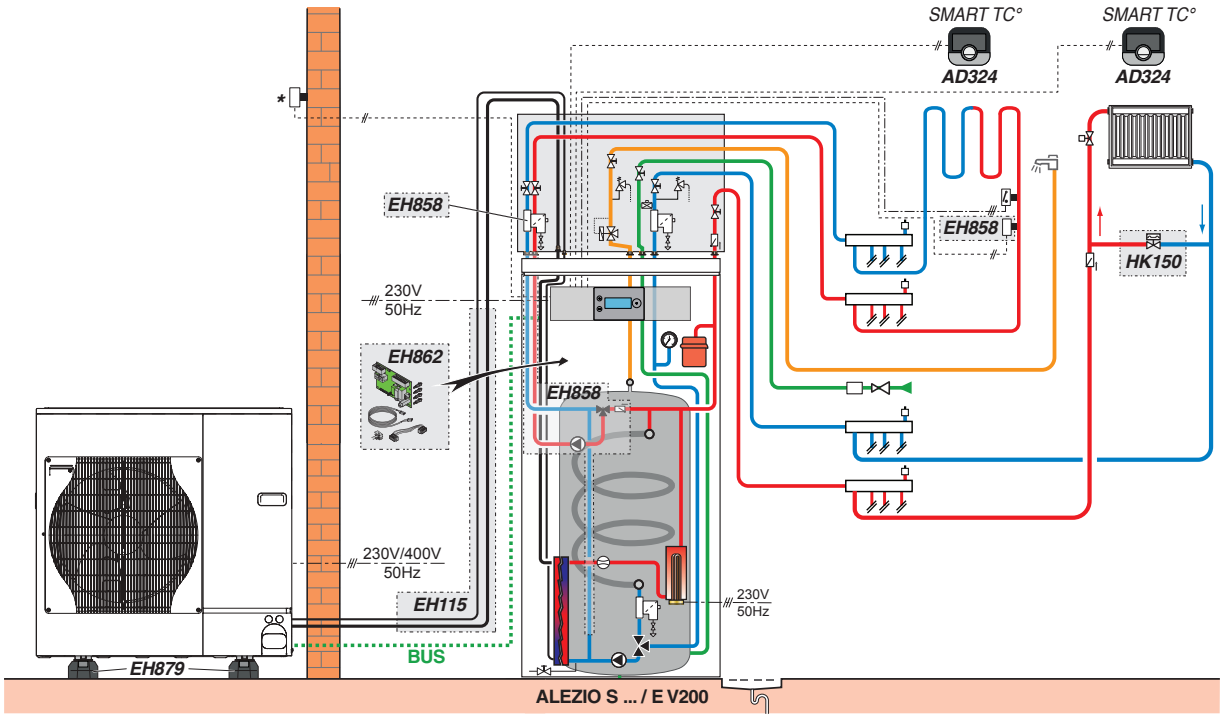

PAC_F2000

DESCRIPTIF

	COLIS	RÉF.	€
Alezio S 8 MR/RM V200	-	7692996	7 864,00
Dosseret de raccordement Hydraulink droit 2 circuits	HK155	7746415	770,60
Soupape différentielle	HK150	7746242	64,60
Kit 2e circuit avec V3V et pompe	EH858	7657050	660,20
Kit carte de régulation 2e circuit (version B)	EH862	7689751	121,70
2 x Thermostats d'ambiance connecté SMART TC° R-Bus filaire	2 x AD324	2 x 7691375	2 x 228,00
Liaison frigorifique PE 5/8" 3/8" lg 10 m	EH115	100012536	381,00
Support au sol caoutchouc 600 mm	EH879	7694974	140,00
		Prix total H.T.:	10 458,10*

Prix H.T. mise en service Alezio S V200 : voir page 11 de ce tarif

* hors Eco-Participation

POMPES À CHALEUR

POMPES À CHALEUR **AIR/EAU "SPLIT INVERTER"**



NOUVEAU

HPI-S

de 4,6 à 24,4 kW

Le produit

- Cascade de PAC possible en mode chauffage
- Confort optimal en toutes saisons
- Température eau 60 °C
- Bouteille de découplage intégrée
- Gestion multi circuits

* Performances certifiées disponibles sur : www.eurovent-certification.com

Modules intérieurs fabriqués en France

Pompe à chaleur air/eau Inverter composé d'une unité extérieure et d'un module intérieur MIT-S

- Réversible pour plancher chauffant rafraîchissant (climatisation par ventilo-convecteurs possible avec les options "Kit isolation mode climatisation" (sauf en cas d'installation cascade) (voir page suivante)
- Plus d'économies avec la solution Multi-énergies grâce à la fonction hybride intégrée
- Limitation du courant de démarrage par la technologie INVERTER
- Unité extérieure composée de : compresseur modulant, évaporateur constitué d'une batterie en tubes cuivre et ailettes aluminium un ou deux ventilateur(s) hélicoïde(s), bouteille anti-coup de liquide et de réserve de puissance, détendeurs électroniques, filtre, pressostats de sécurité HP
- **Module hydraulique intérieur** composé de :
  - Tableau de commande DIEMATIC Evolution (voir § options régulation)
  - Condenseur constitué d'un échangeur à plaques inox, **bouteille de découplage 40 litres**, circulateur chauffage, vase d'expansion de 10 litres, manomètre électronique, soupape de sécurité, purgeurs automatiques, contrôleur de débit, **filtre magnétique à tamis intégré**
  - Commandée par 1 ou 2 thermostats d'ambiance connectée SMART TC° intégrant le comptage d'énergie et le pré-paramétrage selon la configuration de l'installation
  - Compatible application **De Dietrich START** : application de **mise en service rapide** en communication **Bluetooth**
- Ce module est **disponible en 2 versions** :
  - MIT-S/E… : pour appoint par la résistance électrique intégrée pouvant être câblée au choix en 2 kW mono, 6 kW mono, 4 kW tri ou 12 kW tri (ne peut être installé sans la pompe à chaleur)
  - MIT-S/H… : pour appoint hydraulique par chaudière
- Sonde extérieure livrée avec module intérieur
- **Colisage :** 2 ou 3 colis selon modèle

OPTIONS : voir pages suivantes



BOUTEILLE DE DÉCOUPLAGE INTÉGRÉE (40 L) BREVETÉE À EFFET VORTEX

- Maintien de la stratification dans la bouteille
- Augmentation des performances

DIMENSIONS PRINCIPALES (mm et pouces)

AWHP 4,5 MR

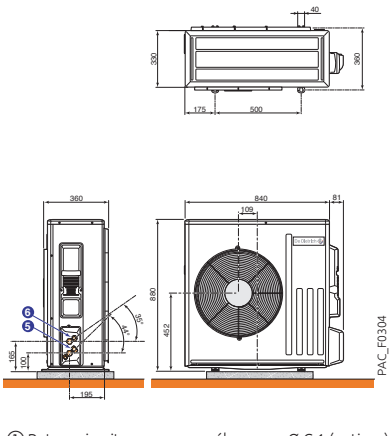

AWHP 6 MR-3

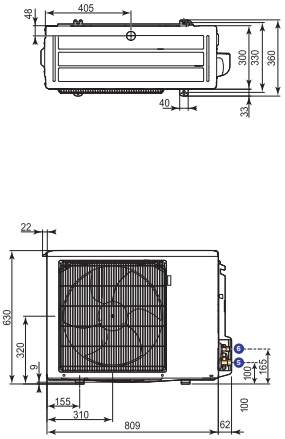

AWHP 8 MR-2

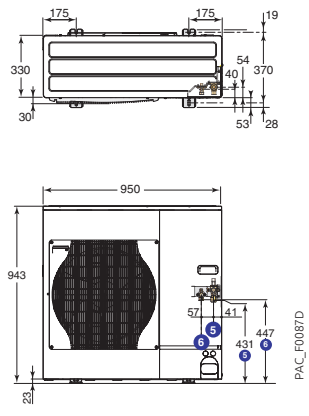

AWHP 11 et 16 TR/MR-2

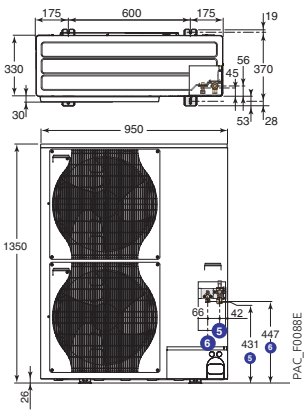

① Retour circuit avec vanne mélangeuse Ø G 1 (options)
- avec colis HK21 : Kit tubulures internes avec vanne 3 voies, ou
- avec colis HK22 : Kit tubulures internes seules

② Départ circuit avec vanne mélangeuse Ø G 1 (options)
- avec colis HK21 : Kit tubulures internes avec vanne 3 voies, ou
- avec colis HK22 : Kit tubulures internes seules

③ Retour circuit direct Ø G1

④ Départ circuit direct Ø G 1

⑤ Raccord gaz frigo : voir tableau ci-dessous

⑥ Raccord liquide frigo : voir tableau ci-dessous

⑦ Raccordement départ chaudière Ø G 1 (uniquement MIT-S/H uniquement)

⑧ Raccordement retour chaudière Ø G 1 (uniquement MIT-S/H uniquement)

⑨ Orifice de vidange Ø 34 mm ext. (pour tube PVC Ø 40 mm)

AWHP 22 et 27 TR-2

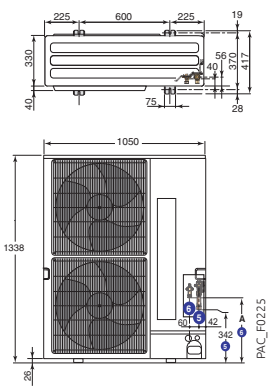

HPI-S	A (mm)
22 TR-2	450
27 TR-2	424

MODULE INTÉRIEUR MIT-S

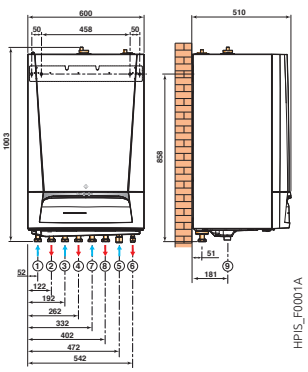

	Modèles	⑤ Raccord gaz frigo*	⑥ Raccord liquide frigo
Groupe extérieur AWHP … MR/TR	4,5 et 6	1/2 "flare + raccord 1/2" – 5/8" livré	1/4"flare + raccord 1/4" – 3/8" livré
	8 à 16	5/8 "flare	3/8 "flare
	22	3/4"flare + raccord 3/4" – 1" à braser non livré	3/8"flare + raccord 3/8' – 1/2"' livré
	27	3/4"flare + raccord 3/4" – 1" à braser non livré	1/2 "flare
Groupe intérieur MIT-S Evolution	4,5 à 16 kW	5/8"flare	3/8"flare
	22 et 27 kW	3/4"flare + raccord 3/4" – 1" à braser non livré	1/2 "flare

* Pour modèles 22 kW et 27 kW, si le raccordement gaz s'effectue en 3/4" au lieu de 1", alors la distance est limitée à 20 m et la capacité en refroidissement réduite jusqu'à 80 % (à 20 m) de la puissance nominale

CARACTÉRISTIQUES TECHNIQUES

Temp. limites de service en mode chaud :
• Eau : + 18 °C/+ 60 °C (+ 18 °C/+ 55 °C pour 4,5 kW)
• Air extérieur : - 20 °C/+ 35 °C (4,5 et 6 kW : - 15 °C)

Temp. limites de service en mode froid :
• Eau : + 18 °C/+ 25 °C, + 7 °C/+ 25 °C avec options HK24 et HK25
• Air extérieur : + 7 °C/+ 46 °C

Circuit chauffage :
• Pression maxi. de service : 3 bar
• Temp. maxi. de service : 95 °C avec (.../H) et 75 °C avec (.../E)

MODÈLE	HPI-S	4,5 MR -	6 MR -	8 MR -	11 MR 11 TR	16 MR 16 TR	- 22 TR	- 27 TR
PERFORMANCES SAISONNIÈRES								
Classe énergétique Erp chauffage (35 °C)		A+++	A+++	A+++	A+++	A+++	A++	A++
Classe énergétique Erp chauffage (55 °C)		A++	A++	A++	A++	A+	A++	A++
SCOP (35 °C/55 °C)		4,80/3,42	4,48/3,20	4,52/3,29	4,54/3,20	4,45/3,10	3,89/2,92	3,86/2,87
Efficacité énergétique saisonnière chauffage en moyenne température (35 °C/55 °C) *	%	189/134	176/138	178/129	178/125	175/121	153/114	151/112
Efficacité énergétique saisonnière chauffage en moyenne température (35 °C/55 °C) (avec sonde ext. livrée d'origine)	%	191/136	178/140	180/131	180/127	177/123	155/116	153/114
Coefficient de performance chaud à +7°C/+35°C - +7°C/+55°C ****		6,22-4,96	5,52-4,65	5,49-4,66	5,56-4,63	5,43-4,34	4,60-3,76	4,60-4,12
PERFORMANCES THERMIQUES CERTIFIÉES * (valeurs de dimensionnement différentes : voir page 57)**								
Puissance calorifique à +7 °C/+35 °C / Pmax (1)	kW	4,60/7,00	5,87/7,60	8,26/8,96	10,56/14,79	14,19/17,28	21,70/27,69	24,40/30,07
Coefficient de performance chaud à +7 °C/+35 °C (1)		5,11	4,18	4,27	4,18	4,22	3,96	3,80
Puissance calorifique à -7 °C/+35 °C / Pmax (1)	kW	2,79/4,40	4,02/5,50	5,60/8,42	8,09/10,59	9,83/12,37	13,81/13,81	13,80/15,32
Coefficient de performance chaud à -7 °C/+35 °C (1)		3,07	2,56	2,70	2,88	2,75	2,59	2,26
Puissance frigorifique à +35 °C/+18 °C (5)	kW	6,39	7,41	10,29	15,49	18,36	23,23	23,52
Coefficient de performance froid à +35 °C/+18 °C (5)		2,98	2,90	3,15	3,48	2,81	2,88	2,85
Puissance acoustique module extérieur (3)	dB[A]	58	65	65	69	69	77	77
Puissance acoustique module intérieur (3)	dB[A]	43	43	51	51	51	43	43
CARACTÉRISTIQUES TECHNIQUES								
Niveau sonore module extérieur (4)	dB[A]	36	43	43	47	47	55	55
Niveau sonore module intérieur (4)	dB[A]	35	35	43	43	43	35	35
Débit nominal d'eau à ΔT = 5 K	m^3/h	0,7	1,01	1,42	1,82	2,45	3,3	4,2
Hauteur manométrique disponible au débit nominal à ΔT = 5 K	mbar	650	618	493	393	213	-	-
Tension d'alimentation groupe extérieur - MR - TR	V	230 V mono -	230 V mono -	230 V mono -	230 V mono 400 V tri	230 V mono 400 V tri	- 400 V tri	- 400 V tri
Protection disjoncteur courbe C groupe extérieur	A	16	16	25	32	40	25	32
Charge en fluide frigorigène R 410A	kg	1,3	1,4	3,2	4,6	4,6	7,1	7,7
Équivalent CO_2	tonne	2,71	2,92	6,68	9,6	9,6	14,82	16,08
Longueur préchargée maxi	m	7	10	10	10	10	30	30
Longueur min - max **	m	2-30	2-40	2-40	2-75	2-75	2-80	2-80
Poids (à vide) - Module extérieur - MR - TR	kg	63 -	47 -	82,2 -	124,6 137,6	124,4 136,6	- 143	- 148
Poids (à vide) - Module intérieur	kg	69,8	69,8	69,8	72,4	72,4	76,4	76,4

* Valeur certifiée selon règlement n°813/2013 - à sélectionner pour dossier d'aides financières
** Dénivelé max 30 m pour tous les modèles
*** Valeurs données à titre indicatif
**** COP A7/W35 - A7/W55 à charge selon règlement 813/2013 - valeur à retenir pour aides financières
(1) Mode chaud : température air extérieur/température eau à la sortie, performances selon EN 14511-2 /Puissance max sans appoint : valeur à retenir pour le dimensionnement
(3) Essai réalisé selon la norme EN 12102-1
(4) En champ libre à 1 m (5 m pour module ext.)
(5) Mode froid : température air extérieur/température eau à la sortie, performances selon EN 14511-2

PRIX H.T.

	HPI-S	4,5 kW	6 kW	8 kW	11 kW	16 kW	22 kW	27 kW
HPI-S... MR (appoint électrique intégré)	Réf.	7746954	7746956	7746958	7746960	7746964	-	-
	€	6 306,00	6 739,00	7 535,00	9 263,00	10 492,00	-	-
HPI-S... TR (appoint électrique intégré)	Réf.	-	-	-	7746962	7746966	7746968	7746970
	€	-	-	-	9 620,00	10 972,00	13 808,00	15 234,00
HPI-S...MR (relève chaudière)	Réf.	7746953	7746955	7746957	7746959	7746963	-	-
	€	5 760,00	6 193,00	6 989,00	8 667,00	9 896,00	-	-
HPI-S...TR (relève chaudière)	Réf.	-	-	-	7746961	7746965	7746967	7746969
	€	-	-	-	9 024,00	10 376,00	13 012,00	14 438,00

Eco-Participation tous modèles HPI-S : **6,67 € H.T.**
NB : Les liaisons frigorifiques devront être réalisées par du personnel ayant l'Attestation de capacité de manipulation des fluides frigorigènes.

PRIX H.T MISE EN SERVICE HPI-S

Voir page 11 de ce tarif.

OPTIONS

POUR **POMPE À CHALEUR AIR/EAU HPI-S**

TOUTES OPTIONS SAUF OPTIONS "RÉGULATION"

OPTIONS FRIGORIFIQUES

	COLIS	RÉF.	€ Eco-Part. €
Support de fixation mural + plots anti-vibratiles HPI-S 4,5, 6 et 8 MR-2	EH95	100011222	211,00 -
Support de fixation mural + plots anti-vibratiles HPI-S 11 à 27 MR/TR-2	EH250	100018409	197,70 -
Support pour pose au sol HPI	EH112	100012533	59,00 -
Supports de pose au sol en caoutchouc 600 mm	EH879	7694974	140,00 -
Kit de liaison frigorifique :			
• PE 1/2" 1/4" - lg 10 m	EH142	100015476	270,00 -
• PE 5/8" 3/8" - lg 5 m	EH114	100012535	206,20 -
• PE 5/8" 3/8" - lg 10 m	EH115	100012536	381,00 -
• PE 5/8" 3/8" - lg 20 m	EH116	100012537	500,40 -

POUR CLIMATISATION PAR VENTILO CONVECTEURS

	COLIS	RÉF.	€ Eco-Part. €
Kit isolation mode climatisation pour "kit vanne 3 voies interne (HK21)"	HK25	100018411	180,00 -
Kit isolation mode climatisation MIT-S NOUVEAU	EH811	7682396	111,90 -

OPTIONS HYDRAULIQUES

	COLIS	RÉF.	€ Eco-Part. €
Kit dosseret remplissage automatique	EH726	7681480	282,00 -
Ballon tampon B 80 T (80 l)	EH85	100008841	612,00 -
Ballon tampon B 150 T (150 l)	EH60	100004415	922,00 -
Soupape différentielle	HK150	7746242	64,60 -
Kit vanne 3 voies interne (avec moteur) et sonde départ pour vanne mélangeuse	HK21	100017830	787,70 -
Kit tubulures internes d'adaptation pour montage d'une vanne 3 voies externe	HK22	100017832	167,60 -
Vanne d'inversion chauffage-sanitaire	EH812	7684175	147,40 0,83
Kit de liaison hydraulique HPI-S/préparateur ecs	EH149	100015468	117,60 -
Module hydraulique avec pompe à indice d'efficacité énergétique EEI < 0,23 :			
• pour 1 circuit direct	EA143	100020167	745,20 0,83
• pour 1 circuit avec vanne mélangeuse	EA144	100020168	1 060,80 1,67
Collecteur isolé pour 2/3 modules hydrauliques	EA140	100020164	404,40 -
Console murale pour 1 module hydraulique	EA142	100020166	135,10 -
Console murale pour collecteur	EA141	100020165	50,50 -
Kit cablage plancher chauffant direct	HA255	7624902	43,10 0,02
Kit silencieux module extérieur MIT	EH829	7688755	85,10 0,02
Kit filtre FERNOX TF1	EH896	100020045	304,70 -

COMBINAISONS HPI-S/PRÉPARATEURS ECS CONSEILLÉES

	CAPACITÉ (L)	SURFACE D'ÉCHANGE SERPENTIN (m²)	qpr (kWh/24 h)	HPI-S 4,5 ET 6 MR	8 MR	11 MR/TR	16 MR/TR	22 TR	27 TR
BPB 150	150	0,84	1,1	●	●	●	❍	❍	❍
BPB 200	200	1,20	1,3	●	●	●	●	❍	❍
BPB 300	300	1,70	1,6	❍	❍	●	●	●	●
BPB 400	400	2,20	2,0	❍	❍	❍	❍	●	●
BPB 500	500	3,10	2,2	❍	❍	❍	❍	●	●
BEPC 300	300	2,5	2,2	●	●	●	●	●	●

● Combinaison conseillée ❍ Combinaison déconseillée

Remarque : autres caractéristiques des préparateurs BPB voir chapitre ECS ou BEPC voir pages suivantes

OPTIONS RÉGULATION

CHOIX DES OPTIONS EN FONCTION DES CIRCUITS RACCORDÉS

Type de circuit		ecs	direct	direct + 1 vanne		direct + 2 x vanne	direct + 3 x vanne
				Intégrée	Externe		
Tableau de commande DIEMATIC Evolution (1) (2)	HPI-S	1 x AD212	d'origine	-	1 x AD199	2 x AD199	2 x AD199 + 1 x AD249
		EH812	d'origine	HK21	HK22	HK22 EA141 - EA140 2 x EA144 + 2 x EA142	HK22 EA141 - EA140 3 x EA144 + 3 x EA142

(1) Chacun des circuits **chauffage** peut être complété au choix par un thermostat d'ambiance AD324, AD338, AD140 ou AD337 (2) Cascade de 9 pompes à chaleur possible

PRIX DES OPTIONS "RÉGULATIONS"

	COLIS	RÉF.	€ Eco-Part. €
Thermostat d'ambiance :			
• programmable (filaire à pile) NOUVEAU	AD337	7768817	144,00 0,12
• programmable (sans fils) NOUVEAU	AD338	7768818	332,00 0,12
• programmable (filaire 230 V) NOUVEAU	AD345	7774421	138,60 0,12
Sondes d'ambiance connectées :			
• SMART TC° (filaire)	AD324	7691375	228,00 0,12
• SMART TC° RF (sans fil) NOUVEAU	AD341	7691377	377,00 0,12
• SMART TC° RF (sans fil) pour 2e circuit NOUVEAU	AD342	7765144	178,00 0,12
Sonde :			
• Sonde départ après vanne mélangeuse	AD199	88017017	95,40 0,02
• Sonde ecs	AD212	100000030	59,00 0,02
• Sonde extérieure (sans fils) uniquement en association avec l'AD341* DISPONIBILITÉ SEPTEMBRE 2021 NOUVEAU	AD346	7776874	99,00 0,12
• Sonde pour ballon tampon	AD250	100013305	53,70 0,02

* nécessité de commander la sonde d'ambiance connectée AD341

	COLIS	RÉF.	€ Eco-Part. €
Platine + sonde pour vanne mélangeuse	AD249	100013304	184,00 0,12
Câble de liaison BUS DIEMATIC (12 m)	AD134	88017851	129,20 0,02
Kit de raccordement électrique appoint ecs	EH904	7708345	47,40 0,02
Kit sonde hygro-rafraichissement (On-Off)	HK27	100019114	250,10 0,02
Kit sonde condensation (0-10v)	HZ64	7622433	452,00 0,02
Passerelle de communication GTW08 L-Bus-ModBus	AD332	7721982	189,70 0,12
Câble S-Bus : (Diematic Évolution)			
• 1,5 m avec bouchons	AD308	7663618	38,00 0,02
• 12 m avec bouchons	AD309	7663561	113,40 0,02
• 20 m avec bouchons	AD310	7663619	150,80 0,02
Terminaison de BUS	AD321	7688305	56,70 0,02















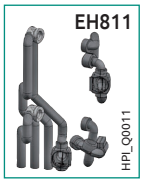



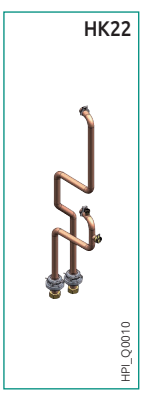









EXEMPLES CHIFFRÉS

POUR **POMPE À CHALEUR AIR/EAU HPI-S**

HPI-S
HPI-S 11 MR-2 / EM

système

A++

A

- 1 circuit direct
- 1 circuit avec vanne mélangeuse
- 1 préparateur ecs

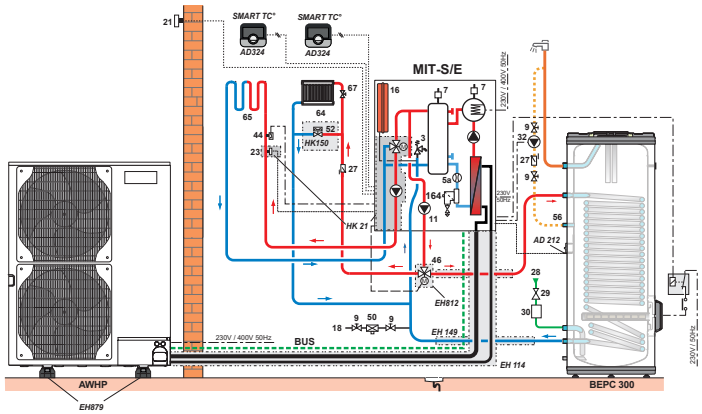

HPI_F6051

DESCRIPTIF

		COLIS	RÉF.	€
Pompe à chaleur HPI-S 11 MR-2/EM	NOUVEAU	-	7746960	9 263,00
Filtre magnétique à tamis		-		livré d'origine
Kit vanne 3 voies interne		HK21	100017830	787,70
Préparateur BEPC 300		ER615	7620661	2 518,00
Vanne d'inversion chauffage/ecs		EH812	7684175	147,40
Kit de liaison HPI/préparateur ecs		EH149	100015468	117,60
Sonde ecs		AD212	100000030	59,00
Options éventuelles supplémentaires				
- 2 x Thermostat d'ambiance connecté SMART TC°		2 x AD324	7691375	2 x 228,00
- Kit de liaison frigorifique 5/8"-3/8" lg 5 m		EH114	100012535	206,20
- Support de pose au sol en caoutchouc 600 mm		EH879	7694974	140,00
- Soupape différentielle		HK150	7746242	64,60
			Prix total H.T.	13 759,50*

Prix H.T. mise en service HPI-S : voir page 11 de ce tarif

* hors Eco-Participation

HPI-S
HPI-S 16 MR-2 / H

système

A++

B

- 1 circuit direct
- 2 circuits avec vanne mélangeuse
- 1 circuit avec chaudière à préparateur ecs intégré en appoint

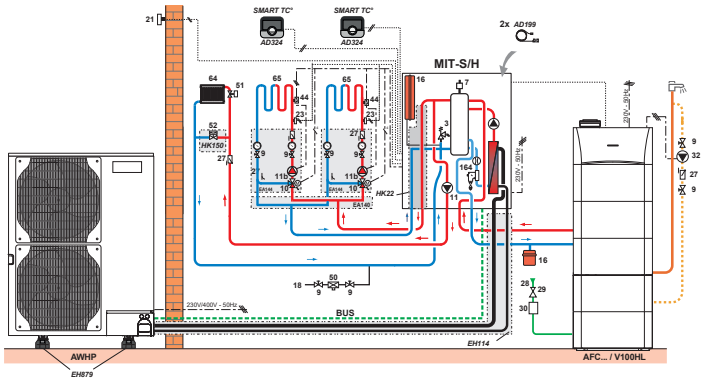

HPI_F6050

DESCRIPTIF

		COLIS	RÉF.	€
Pompe à chaleur HPI-S 16 MR-2/H	NOUVEAU	-	7746963	9 896,00
Filtre magnétique à tamis		-		livré d'origine
Kit tubulures internes d'adaptation pour montage d'une vanne 3 voies externe		HK22	100017832	167,60
Chaudière AFC 18 E/V 100 HL		-	7629786	9 367,00
Collecteur isolé pour 2/3 modules		EA140	100020164	404,40
2 x modules hydrauliques pour 1 circuit avec vanne, avec pompe à indice d'efficacité énergétique EEI < 0,23		2 x EA144	100020168	2 x 1 060,80
Console murale pour collecteur		EA141	100020165	50,50
2 x sonde pour vanne mélangeuse		2x AD199	2x 88017017	2 x 95,40
Options éventuelles supplémentaires				
- 2 x Thermostats d'ambiance connecté SMART TC°		2 x AD324	7691375	2 x 228,00
- Kit de liaison frigorifique 5/8"-3/8", 10 m		EH115	100012536	381,00
- Support de pose au sol en caoutchouc 600 mm		EH879	7694974	140,00
- Soupape différentielle		HK150	7746242	64,60
			Prix total H.T.	23 239,50*

Prix H.T. mise en service HPI-S : voir page 11 de ce tarif

* hors Eco-Participation

POMPES À CHALEUR

POMPES À CHALEUR **AIR/EAU "MONOBLOC INVERTER"**



HPI-M

de 6 à 11 kW

Le produit

- Régulation Diematic Evolution
- Module extérieur très silencieux
- Confort optimal en toutes saisons
- Température eau 60 °C
- Bouteille de découplage intégrée
- Gestion multi circuits

* Certificats disponibles sur : www.heatpumpkeymark.com

Modules intérieurs fabriqués en France

Pompe à chaleur air/eau Inverter composé d'une unité extérieure et d'un module intérieur MIT-M

- Réversible pour plancher chauffant rafraîchissant (climatisation par ventilo-convecteurs possible avec les options "Kit isolation mode climatisation" (voir page suivante)
- Plus d'économies avec la solution Multi-énergies grâce à la fonction hybride intégrée
- Limitation du courant de démarrage par la technologie INVERTER
- Unité extérieure composée de: compresseur modulant, évaporateur constitué d'une batterie en tubes cuivre et ailettes aluminium un ou deux ventilateur(s) hélicoïde(s), bouteille anti-coup de liquide et de réserve de puissance, détendeurs électroniques, filtre, pressostats de sécurité HP et d'un condenseur constitué d'un échangeur à plaques inox
- **Module hydraulique intérieur** composé de:
  - Tableau de commande DIEMATIC Evolution (voir § options régulation)
  - **Bouteille de découplage 40 litres**, circulateur chauffage, vase d'expansion de 10 litres, manomètre électronique, soupape de sécurité, purgeurs automatiques, contrôleur de débit, **filtre magnétique à tamis intégré**
- Ce module est **disponible en 2 versions:**
  - MIT-M/E...Diematic Evolution: pour appoint par la résistance électrique intégrée pouvant être câblée au choix en 2 kW mono, 6 kW mono, 4 kW tri ou 12 kW tri (ne peut être installé sans la pompe à chaleur)
  - MIT-M/H...Diematic Evolution: pour appoint hydraulique par chaudière
- Sonde extérieure livrée avec module intérieur
- **Colisage:** 2 colis

OPTIONS: voir pages suivantes



BOUTEILLE DE DÉCOUPLAGE INTÉGRÉE (40 L) BREVETÉE À EFFET VORTEX

- Maintien de la stratification dans la bouteille
- Augmentation des performances

DIMENSIONS PRINCIPALES (mm et pouces)

MONO AWHP 6/8/11 MR/TR

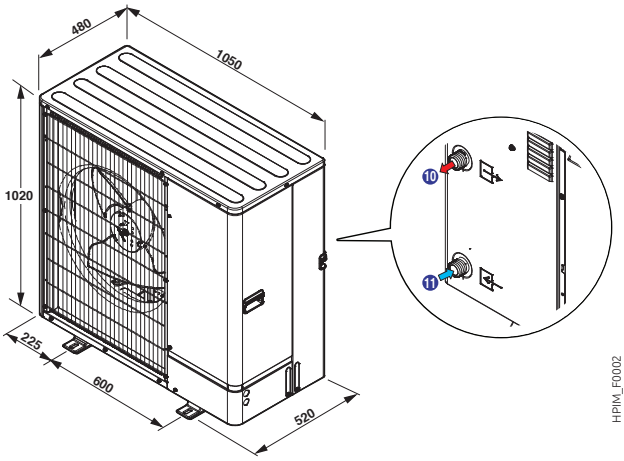

MODULE INTÉRIEUR MIT-/E OU /H

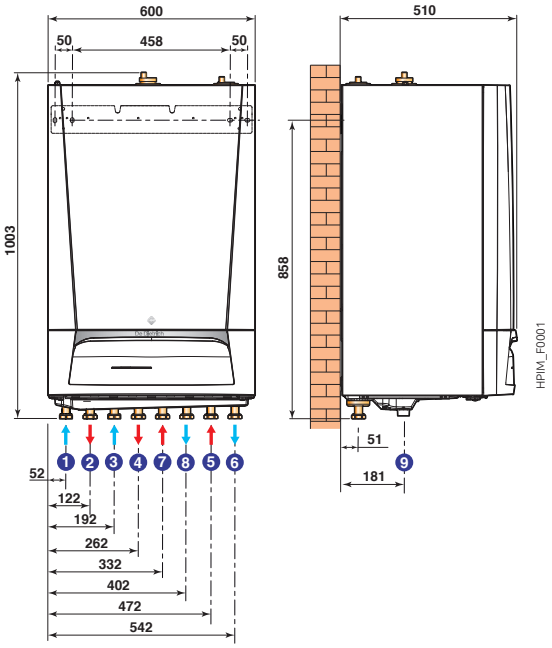

① ② Retour circuit avec vanne mélangeuse Ø G 1 (option)
Avec colis HK21 : Kit tubulures internes avec vanne 3 voies ou avec colis HK22 : Kit tubulures internes

③ Retour circuit direct Ø G1
④ Départ circuit direct Ø G1
⑤ Retour du groupe extérieur Ø G1
⑥ Départ du groupe extérieur Ø G1
⑦ Raccordement départ (chaud) chaudière Ø G1
⑧ Raccordement retour (froid) chaudière Ø G1
⑨ Orifice de vidange Ø 34 mm ext. (pour tube PVC Ø 40)
⑩ Sortie d'eau Ø G1
⑪ Entrée d'eau Ø G1

CARACTÉRISTIQUES TECHNIQUES

Temp. limites de service en mode chaud :
• Eau : + 18 °C/+ 60 °C
• Air extérieur : - 20 °C/+ 35 °C

Temp. limites de service en mode froid :
• Eau : + 18 °C/+ 25 °C, + 7 °C/+ 25 °C avec options EH811 et HK25
• Air extérieur : + 7 °C/+ 46 °C

Circuit chauffage :
• Pression maxi. de service : 3 bar
• Temp. maxi. de service : 95 °C avec (.../H) et 75 °C avec (.../E)

MODÈLE	HPI-M	6 MR	8 MR	11 MR	11 TR
PERFORMANCES SAISONNIÈRES					
Classe énergétique Erp chauffage (35 °C)		A+++	A++	A++	A++
Classe énergétique Erp chauffage (55 °C)		A++	A++	A++	A++
SCOP (35 °C/55 °C)		4,67/3,30	4,35/3,50	4,34/3,40	4,34/3,50
Efficacité énergétique saisonnière chauffage en moyenne température (35 °C/55 °C) *	%	184/129	171/137	170/133	169/132
Efficacité énergétique saisonnière chauffage en moyenne température (35 °C/55 °C) (avec sonde ext. livrée d'origine)	%	186/131	173/139	172/135	171/134
Coefficient de performance chaud à +7°C/+35°C - +7°C/+55°C ***		6,55-4,62	6,28-4,90	5,31-4,86	5,31-4,86
PERFORMANCES THERMIQUES CERTIFIÉES ** (valeurs de dimensionnement différentes : voir page 59)					
Puissance calorifique à +7 °C/+35 °C / Pmax (1)	kW	6,00/10,50	9,00/10,50	11,20/13,50	11,20/13,50
Coefficient de performance chaud à +7 °C/+35 °C (1)		4,83	4,51	4,54	4,54
Puissance calorifique à -7 °C/+35 °C / Pmax (1)	kW	6,00/7,40	9,00/8,30	11,20/10,40	11,20/10,40
Coefficient de performance chaud à -7 °C/+35 °C (1)		2,87	2,78	2,7	2,7
Puissance acoustique module extérieur (3)	dB[A]	58	58	60	60
Puissance acoustique module intérieur (3)	dB[A]	40	40	40	40
CARACTÉRISTIQUES TECHNIQUES					
Niveau sonore module extérieur (4)	dB[A]	36	36	38	38
Niveau sonore module intérieur (4)	dB[A]	32	32	32	32
Puissance frigorifique à +35 °C/+18 °C (5)	kW	6	7,5	10	10
Coefficient de performance froid à +35 °C/+18 °C (5)		4,26	4,42	4,74	4,74
Débit nominal d'eau à ΔT = 5 K	m³/h	1,03	1,55	1,93	1,93
Hauteur manométrique disponible au débit nominal à ΔT = 5 K	mbar	650	440	250	250
Distance maximale de raccordement hydraulique	m	20	20	20	20
Diamètre de raccordement	pouce	1"	1"	1"	1"
Tension d'alimentation groupe extérieur	V	230 V mono	230 V mono	230 V mono	380 V tri
Intensité maximale	A	13	17	29,5	13
Intensité de démarrage	A	9	9	12	5
Protection disjoncteur courbe C groupe extérieur *	A	16	25	32	16
Mode de régulation de la puissance (compresseur)		vitesse variable	vitesse variable	vitesse variable	vitesse variable
Démarreur progressif		Non	Non	Non	Non
Charge en fluide frigorigène R 410 A	kg	2,4	2,4	3,3	3,3
Équivalent CO_2	tonne	5,01	5,01	6,89	6,89
Poids (à vide) - Module extérieur	kg	97	97	118	118
Poids (à vide) - Module intérieur (version /H - Version /E)	kg	50 - 57	50 - 57	50 - 57	50 - 57

* Valeur certifiée selon règlement n°813/2013 - à sélectionner pour dossier d'aides financières
** Valeurs données à titre indicatif
**** COP A7/W35 - A7/W55 à charge selon règlement 813/2013 - valeur à retenir pour aides financières
(1) Mode chaud : température air extérieur/température eau à la sortie, performances selon EN 14511-2 /Puissance max sans appoint : valeur à retenir pour le dimensionnement
(3) Essai réalisé selon la norme EN 12102-1
(4) En champ libre à 1 m (5 m pour module ext.)
(5) Mode froid : température air extérieur/température eau à la sortie, performances selon EN 14511-2

PRIX H.T.

	HPI-M	6 kW	8 kW	11 kW
HPI-M... MR (appoint électrique intégré)	Réf.	7746621	7746623	7746627
	€	8 488,00	8 939,00	9 524,00
HPI-M... TR (appoint électrique intégré)	Réf.	-	-	7746629
	€	-	-	9 587,00
HPI-M... MR (relève chaudière)	Réf.	7746577	7746622	7746626
	€	8 227,00	8 678,00	9 263,00
HPI-M... TR (relève chaudière)	Réf.	-	-	7746628
	€	-	-	9 326,00

Eco-Participation tous modèles HPI-M : **6,67 € H.T.**

PRIX H.T MISE EN SERVICE HPI-M

Voir page 11 de ce tarif.

OPTIONS

POUR **POMPES À CHALEUR AIR/EAU "MONOBLOC INVERTER" HPI-M**

TOUTES OPTIONS SAUF OPTIONS "RÉGULATION"

OPTIONS FRIGORIFIQUES

	COLIS	RÉF.	€ Eco-Part. €	
Support pour pose au sol HPI	EH112	100012533	59,00	-
Supports de pose au sol en caoutchouc 600 mm	EH879	7694974	140,00	-
Kit filtre FERNOX TF1	EH896	100020045	304,70	-
Kit dosseret remplissage automatique	EH726	7681480	282,00	-
Soupape différentielle	HK150	7746242	64,60	-

PRÉPARATION ECS

	COLIS	RÉF.	€ Eco-Part. €	
Vanne d'inversion chauffage-sanitaire	EH812	7684175	147,40	0,83
Kit de liaison hydr. HPI/préparateur ecs	EH149	100015468	117,60	-
Préparateur ecs BPB 150	EC609	100018093	1 726,00	-
Préparateur ecs BPB 200	EC610	100018094	1 916,00	-
Préparateur ecs BPB 300	EC611	100018095	2 439,00	-
Préparateur ecs BEPC 300	ER615	7620661	2 518,00	-

KITS HYDRAULIQUES

	COLIS	RÉF.	€ Eco-Part. €	
Kit vanne 3 voies interne (avec moteur) et sonde départ pour vanne mélangeuse	HK21	100017830	787,70	-
Kit tubulures internes d'adaptation pour montage d'une vanne 3 voies externe	HK22	100017832	167,60	-
Module hydraulique avec pompe à indice d'efficacité énergétique EEI < 0,23 :				
• pour 1 circuit direct	EA143	100020167	745,20	0,83
• pour 1 circuit avec vanne mélangeuse	EA144	100020168	1 060,80	1,67
Collecteur isolé pour 2/3 modules hydrauliques	EA140	100020164	404,40	-
Console murale pour 1 module hydraulique	EA142	100020166	135,10	-
Console murale pour collecteur	EA141	100020165	50,50	-
Kit liaison hydraulique	EH19	100001369	51,70	-
Ballon tampon B 80 T (80 l)	EH85	100008841	612,00	-
Ballon tampon B 150 T (150 l)	EH60	100004415	922,00	-

POUR CLIMATISATION PAR VENTILO CONVECTEURS

	COLIS	RÉF.	€ Eco-Part. €	
Kit isolation mode climatisation pour "kit vanne 3 voies interne (HK21)"	HK25	100018411	180,00	-
Kit isolation mode climatisation MIT-M	EH811	7682396	111,90	-

COMBINAISONS HPI/PRÉPARATEURS ECS CONSEILLÉES

	CAPACITÉ (L)	SURFACE D'ÉCHANGE SERPENTIN (m²)	qpr (kWh/24 h)	HPI-M 6 MR	HPI-M 8 MR	HPI-M 11 MR/TR
BPB 150	150	0,84	1,1	●	●	●
BPB 200	200	1,20	1,3	●	●	●
BPB 300	300	1,70	1,6	❍	❍	●
BEPC 300	300	2,5	2,2	●	●	●

● Combinaison conseillée ❍ Combinaison déconseillée

Remarque : autres caractéristiques des préparateurs BPB voir chapitre ECS ou BEPC voir pages suivantes

OPTIONS RÉGULATION

CHOIX DES OPTIONS EN FONCTION DES CIRCUITS RACCORDÉS

Type de circuit		ecs	direct	direct + 1 vanne Intégrée	direct + 1 vanne Externe	direct + 2 x vanne	direct + 3 x vanne
Tableau de commande DIEMATIC Evolution (1) (2)	HPI-M	1 x AD212	d'origine	-	1 x AD199	2 x AD199	2 x AD199 + 1 x AD249
		EH812	d'origine	HK21	HK22	HK22 EA141 - EA140 2 x EA144 + 2 x EA142	HK22 EA141 - EA140 3 x EA144 + 3 x EA142

(1) Chacun des circuits **chauffage** peut être complété au choix par un thermostat d'ambiance AD324, AD338, AD140 ou AD337 (2) Cascade de 9 pompes à chaleur possible

PRIX DES OPTIONS "RÉGULATIONS"

		COLIS	RÉF.	€ Eco-Part. €	
Kit de raccordement électrique appoint ecs		EH904	7708345	47,40	0,02
Kit cablage plancher chauffant direct		HA255	7624902	43,10	0,02
Kit silencieux module extérieur MIT		EH829	7688755	85,10	0,02
Sonde ecs		AD212	100000030	59,00	0,02
Kit sonde hygro-rafraichissement (On-Off)		HK27	100019114	250,10	0,02
Kit sonde condensation (0-10v)		HZ64	7622433	452,00	0,02
Platine + sonde pour vanne mélangeuse		AD249	100013304	184,00	0,12
Sondes :					
• Sonde départ V3V		AD199	88017017	95,40	0,02
• Sonde extérieure (sans fils) uniquement en association avec l'AD341* DISPONIBILITÉ SEPTEMBRE 2021 NOUVEAU		AD346	7776874	99,00	0,12

* nécessité de commander la sonde d'ambiance connectée AD341

		COLIS	RÉF.	€ Eco-Part. €	
Thermostats d'ambiance :					
• non programmable (filaire)		AD140	88017859	59,00	0,12
• programmable (filaire à pile)	NOUVEAU	AD337	7768817	144,00	0,12
• programmable (sans fils)	NOUVEAU	AD338	7768818	332,00	0,12
• programmable (filaire 230V)	NOUVEAU	AD345	7774421	138,60	0,12
Sondes d'ambiance connectées :					
• SMART TC° R-BUS filaire		AD324	7691375	228,00	0,12
• SMART TC° RF (sans fil)	NOUVEAU	AD341	7691377	377,00	0,12
• SMART TC° RF (sans fil) pour 2e circuit	NOUVEAU	AD342	7765144	178,00	0,12

EH812



EH896



AD345 AD337



AD342



HK21



HK22

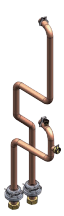

EH149



EH95



HK25



EH85



EXEMPLES CHIFFRÉS

POUR **POMPES À CHALEUR AIR/EAU "MONOBLOC INVERTER"**

HPI-M
HPI-M 8 MR

système



- 1 circuit direct
- 1 circuit avec vanne mélangeuse
- 1 préparateur ecs

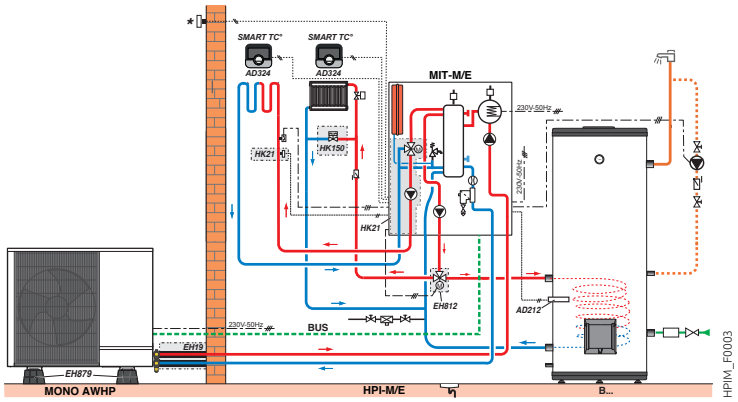

DESCRIPTIF

	COLIS	RÉF.	€
Pompe à chaleur HPI-M 8 MR/E	-	7746623	8 939,00
Filtre magnétique à tamis	-		livré d'origine
Kit vanne 3 voies interne	HK21	100017830	787,70
Préparateur BPB 300	EC611	100018095	2 439,00
Vanne d'inversion chauffage/ecs	EH812	7684175	147,40
Kit de liaison HPI/préparateur ecs	EH149	100015468	117,60
Sonde ecs	AD212	100000030	59,00
Options éventuelles supplémentaires			
- 2 x Thermostats d'ambiance connectés (filaire)	2 x AD324	7691375	2 x 228,00
- Kit liaison hydraulique	EH19	100001369	51,70
- Support de pose au sol en caoutchouc 600 mm	EH879	7694974	140,00
- Soupape différentielle	HK150	7746242	64,60
- 2 x soupapes à cartouches anti-gel			non fournies
		Prix total H.T.	13 202,00*

Prix H.T. mise en service HPI-M : voir page 11 de ce tarif

* hors Eco-Participation

HPI-M
HPI-M 11 MR

système

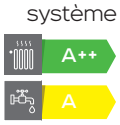

- 1 circuit direct
- 1 circuit avec vanne mélangeuse
- 1 chaudière en relève

DESCRIPTIF

	COLIS	RÉF.	€
Pompe à chaleur HPI-M 11 MR/H	-	7746626	9 263,00
Filtre magnétique à tamis	-		livré d'origine
Kit tubulures internes d'adaptation pour montage d'une vanne 3 voies externe	HK22	100017832	167,60
Chaudière AFC 18 /E	-	100016265	7 690,00
Préparateur BEPC 300	ER615	7620661	2 518,00
Kit vanne d'inversion	EH812	7684175	147,40
Kit raccordement hydraulique	EH149	100015468	117,60
Sonde ecs	AD212	100000030	59,00
Kit vanne 3 voies interne	HK21	100017830	787,70
Options éventuelles supplémentaires			
- 2 x Thermostats d'ambiance connectés (filaire)	2 x AD324	7691375	2 x 228,00
- Kit liaison hydraulique	EH19	100001369	51,70
- Support de pose au sol en caoutchouc 600 mm	EH879	7694974	140,00
- Soupape différentielle	HK150	7746242	64,60
- 2 x soupapes à cartouches anti-gel			non fournies
		Prix total H.T.	21 462,60*

Prix H.T. mise en service HPI-M : voir page 11 de ce tarif

* hors Eco-Participation

POMPES À CHALEUR

PRÉPARATEUR D'EAU CHAUDE SANITAIRE **MIXTE POUR POMPE À CHALEUR**



BEPC 300

300 L

Le produit

Préparateur performant pour une gestion optimisée de la charge ecs

Préparateur d'eau chaude sanitaire mixte pour raccordement sur une pompe à chaleur

- Cuve en tôle d'acier émaillée, protection par anode en magnésium
- **Échangeur surdimensionné sous forme de serpentin**
- Résistance électrique stéatite à thermostat intégré
- Isolation en mousse de polyuréthane injectée épaisseur 50 mm (0 % CFC)
- Thermomètre
- **Colisage :** 1 colis

DIMENSIONS PRINCIPALES (mm et pouces)

① Sortie eau chaude sanitaire G 1
② Entrée échangeur G 1
③ Circulation G 3/4
④ Entrée eau froide G 1
⑤ Sortie échangeur G 1
⑦ Anode
⑧ Résistance électrique
⑨ Thermomètre
G : Filetage extérieur cylindrique (étanchéité par joint plat)

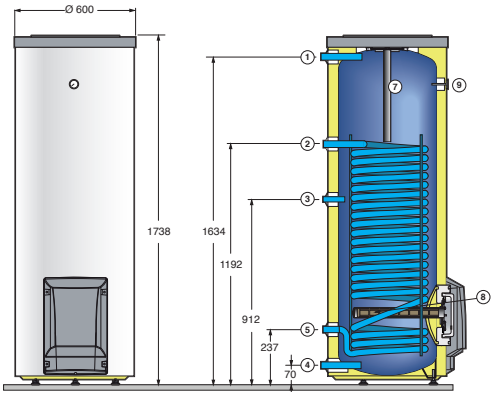

CARACTÉRISTIQUES TECHNIQUES ECS

Température max. de service :
• primaire (échangeur) : **110 °C**
• secondaire (cuve) : **90 °C**

Pression max. de service :
• primaire (échangeur) : **10 bar**
• secondaire (cuve) : **7 bar**

N° zone de régulation : **1**

MODÈLE

			BEPC 300	
Capacité cuve	l		290	
Capacité serpentin	l		16,7	
Surface d'échange	m²		2,5	
Intensité : monophasé (230 V)	A		13,7	
▶ **Débit ecs avec primaire à :**	m³/h	1	2	3
À temp. sortie ecs : 45 °C - Temp. entrée primaire	°C	80	80	80
À temp. sortie ecs : 45 °C - Puissance échangée	kW	49,4	67,6	78,6
À temp. sortie ecs : 45 °C - Débit horaire à ΔT = 35 K	l/h	1213	1661	1931
Puissance électrique	W		3000	
Temps de chauffe "électrique" de 15 à 65 °C	h		5,5	
Coefficient de pertes thermiques (UA S)	W/K		1,85	
Consommation d'entretien Qpr	kWh/24h		2,0	
Perte charge circuit primaire à débit de 3 m³/h	kPa		21	
Poids net	kg		110	

PRIX H.T.

	BEPC 300
Réf.	7620661
Colis	EH615
€	2 518,00

OPTIONS

ACCESSOIRES

	COLIS	RÉF.	€ Eco-Part. €	
Vanne 3 voies d'inver. pour ecs avec kit câblage	EH84	100009229	441,50	-
Anode à courant imposé	AJ39	89757753	485,70	0,02
Sonde ecs	AD212	100000030	59,00	0,02



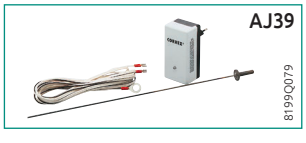

NOTES

RÈGLES DE DIMENSIONNEMENT
DES POMPES À CHALEUR

DIMENSIONNER UNE POMPE À CHALEUR

Une pompe à chaleur se dimensionne selon le DTU65.16. Au préalable il est important de bien s'assurer de la température nécessaire du régime d'eau en fonction des émetteurs et de la température de sortie de la PAC à la température extérieure de base. La puissance délivrée par la PAC et par les appoints doivent subvenir aux déperditions du logement. Ci-dessous les règles de dimensionnement à respecter :

70 % des déperditions ≤ Puissance de la PAC à la température extérieure de base ≤ 100 % x Déperditions
pour les logements à inertie moyenne à très lourde
OU
80 % des déperditions ≤ Puissance de la PAC à la température extérieure de base ≤ 100 % x Déperditions
pour les logements à faible inertie (ex : ossature bois)

ET

Puissance PAC à Tbase + Puissance appoint ≥ 120 % des déperditions

NOTE : si les critères ne peuvent pas être respectés, il est alors préconisé de renforcer l'isolation du logement et/ou d'adapter les émetteurs.

- Pour connaître la puissance de la PAC à la température extérieure de base, se reporter à la page suivante, ou directement sur notre outil DiemaPAC disponible sur notre site internet.
- Pour déterminer la déperdition du logement, vous pouvez utiliser la formule du P = G x V x ΔT ou simplement à l'aide de notre outil DiemaPAC.
- Notre outil disponible sur le site internet vous accompagne dans la sélection de votre pompe à chaleur, vous permet de réaliser un chiffrage et vous renseigne sur le montant d'aides financières allouables en fonction de la loi des finances en vigueur.

Nous recommandons vivement l'usage de notre outil de dimensionnement pour la sélection de la PAC.
(Accès PRO) : http://pro.dedietrich-thermique.fr/fr/site_pro/logiciels/diemasoft/diematools_la_boite_a_outils

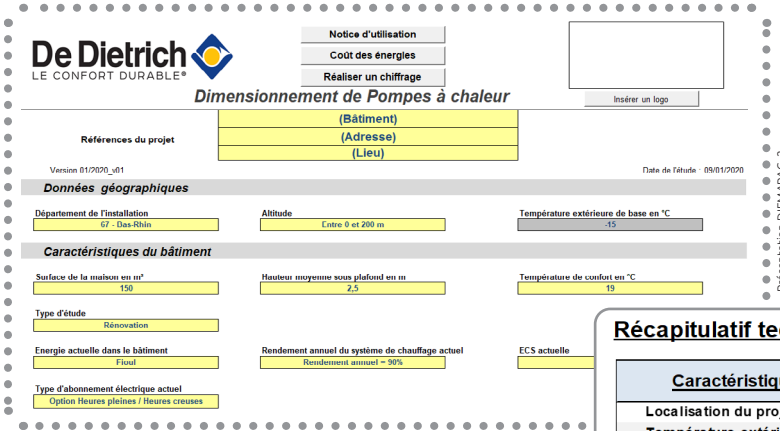

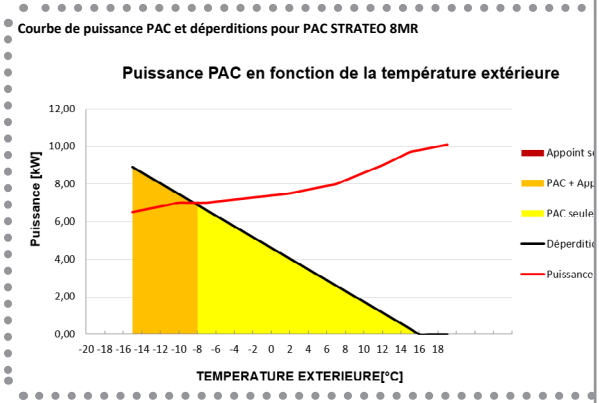

Récapitulatif technique et énergétique du sytème PAC + Appoint

Caractéristiques du bâtiment	Symbole	Données
Localisation du projet :	-	67 - Bas-Rhin
Température extérieure de base :	T_{eb}	-15 °C
Déperditions :	Φ	8,9 kW
Facteur de dimensionnement :	F_{dim}	70 %
ECS produit par la PAC :	-	OUI
Température de départ du circuit chauffage :	$\Theta_{max\ CC}$	40
Gamme de PAC sélectionnée :	STRATEO (relève électrique)	
Modèle de PAC préconisé :	STRATEO 8 MONO	
Modèle de PAC sélectionné :	STRATEO 8 MONO	
Type d'appoint :	-	Electrique
Puissance d'appoint :	$P_{appoint}$	3 kW
Puissance PAC à installer :	$P_{PAC\ à\ installer}$	6,23 kW
Puissance de la PAC à -15°C / +40 °C :	$P_{PAC\ réelle}$	6,5 kW

Résultats	Chauffage	ECS
Besoins Annuels du bâtiment sélectionné :	13193 kWh	4192 kWh
Production annuelle solaire :	-	-
Besoins Annuels réels :	-	-
Production Annuelle PAC	13184 kWh	4192 kWh
Consommation électrique PAC	3316 kWh	1107 kWh
COP annuel PAC	3,98	3,79
Energie "gratuite" PAC	9868 kWh	3085 kWh
Part de production de la PAC	99,9%	100,0%
Production annuelle appoint	9 kWh	0 kWh
Consommation annuelle appoint	9 kWh	0 kWh
Part de production de l'appoint	0,1%	0,0%

Présentation DIEMAPAC_3
Présentation DIEMAPAC_1

VALEUR DE DIMENSIONNEMENT

DES POMPES À CHALEUR **SPLIT R410**

Valeurs à sélectionner pour Strateo, Alezio S, Alezio S Compact, Alezio S V200 et HPI-S.

Pour plus de détails, se référer au "Diematools - Tables de dimensionnement PAC" disponible sur notre site internet Espace Pro.

AWHP 4,5 MR

TEMPÉRATURE DÉPART [°C]	25		35		40		45		50		55		60	
TEMP. EXT. DE BASE [°C]	PUISSANCE CALORIFIQUE [kW]	COP	PUISSANCE CALORIFIQUE [kW]	COP	PUISSANCE CALORIFIQUE [kW]	COP	PUISSANCE CALORIFIQUE [kW]	COP	PUISSANCE CALORIFIQUE [kW]	COP	PUISSANCE CALORIFIQUE [kW]	COP	PUISSANCE CALORIFIQUE [kW]	COP
-20	-	-	-	-	-	-	-	-	-	-	-	-	-	-
-15	3,70	2,76	3,41	2,35	3,30	1,83	3,10	1,74	-	-	-	-	-	-
-10	4,40	3,24	4,00	2,43	3,90	2,13	3,70	1,88	3,50	1,66	-	-	-	-
-7	4,70	3,40	4,40	2,64	4,20	2,30	4,00	2,02	3,70	1,70	3,50	1,41	-	-
2	4,70	3,17	4,50	2,64	4,40	2,37	4,30	2,09	4,15	1,81	4,00	1,53	-	-
7	7,74	4,70	7,00	3,99	6,63	3,45	6,26	2,91	6,26	2,59	6,26	2,27	-	-
12	8,96	5,80	7,81	4,44	7,23	3,76	6,66	3,08	6,59	2,76	6,52	2,45	-	-
15	9,42	6,13	8,29	4,72	7,73	4,01	7,16	3,31	7,05	2,98	6,93	2,65	-	-
20	9,60	6,40	9,10	5,18	8,85	4,57	8,60	3,95	8,40	3,58	8,20	3,20	-	-

AWHP 6 MR

TEMPÉRATURE DÉPART [°C]	25		35		40		45		50		55		60	
TEMP. EXT. DE BASE [°C]	PUISSANCE CALORIFIQUE [kW]	COP	PUISSANCE CALORIFIQUE [kW]	COP	PUISSANCE CALORIFIQUE [kW]	COP	PUISSANCE CALORIFIQUE [kW]	COP	PUISSANCE CALORIFIQUE [kW]	COP	PUISSANCE CALORIFIQUE [kW]	COP	PUISSANCE CALORIFIQUE [kW]	COP
-20	-	-	-	-	-	-	-	-	-	-	-	-	-	-
-15	-	-	3,80	2,04	3,42	1,76	3,04	1,48	2,66	1,20	-	-	-	-
-10	5,60	2,97	4,86	2,42	4,49	2,14	4,13	1,87	4,00	1,69	3,87	1,51	-	-
-7	6,22	3,20	5,50	2,65	5,14	2,38	4,78	2,10	4,63	1,90	4,48	1,70	-	-
2	5,70	3,25	5,67	2,83	5,65	2,62	5,63	2,41	5,61	2,19	5,59	1,98	5,58	1,77
7	7,95	4,72	7,60	3,87	7,43	3,45	7,25	3,02	7,08	2,60	6,90	2,17	6,73	1,75
12	8,79	5,53	8,58	4,48	8,48	3,95	8,38	3,42	8,17	2,94	7,97	2,46	7,77	1,98
15	9,29	6,02	9,17	4,84	9,11	4,25	9,05	3,66	8,83	3,14	8,61	2,63	8,39	2,11
20	10,13	6,83	10,15	5,45	10,16	4,75	10,18	4,06	9,93	3,49	9,68	2,92	9,44	2,35

AWHP 8 MR

TEMPÉRATURE DÉPART [°C]	25		35		40		45		50		55		60	
TEMP. EXT. DE BASE [°C]	PUISSANCE CALORIFIQUE [kW]	COP	PUISSANCE CALORIFIQUE [kW]	COP	PUISSANCE CALORIFIQUE [kW]	COP	PUISSANCE CALORIFIQUE [kW]	COP	PUISSANCE CALORIFIQUE [kW]	COP	PUISSANCE CALORIFIQUE [kW]	COP	PUISSANCE CALORIFIQUE [kW]	COP
-20	-	-	4,52	2,03	4,55	1,86	4,23	1,64	-	-	-	-	-	-
-15	-	-	5,40	2,32	5,33	2,09	5,25	1,87	3,97	1,28	-	-	-	-
-10	8,05	2,72	7,69	2,35	7,51	2,11	7,33	1,88	6,82	1,72	6,29	1,56	-	-
-7	8,93	3,28	8,42	2,77	8,21	2,45	7,99	2,13	7,43	1,94	7,00	1,74	-	-
2	10,63	3,30	9,60	2,84	8,94	2,60	8,29	2,37	7,72	2,15	7,14	1,91	6,57	1,65
7	10,73	4,53	10,22	3,93	9,97	3,54	9,71	3,14	9,49	2,88	9,26	2,59	9,03	2,26
12	12,72	5,20	12,02	4,62	11,67	4,11	11,32	3,59	11,01	3,26	10,69	2,90	10,38	2,38
15	13,86	5,51	12,95	4,96	12,50	4,38	12,04	3,80	11,68	3,43	11,31	3,02	10,95	2,50
20	14,35	5,76	13,45	5,17	13,00	4,56	12,55	3,95	12,20	3,56	11,85	3,15	11,50	2,56

AWHP 11 MR/TR

TEMPÉRATURE DÉPART [°C]	25		35		40		45		50		55		60	
TEMP. EXT. DE BASE [°C]	PUISSANCE CALORIFIQUE [kW]	COP	PUISSANCE CALORIFIQUE [kW]	COP	PUISSANCE CALORIFIQUE [kW]	COP	PUISSANCE CALORIFIQUE [kW]	COP	PUISSANCE CALORIFIQUE [kW]	COP	PUISSANCE CALORIFIQUE [kW]	COP	PUISSANCE CALORIFIQUE [kW]	COP
-20	-	-	6,87	1,79	6,71	1,64	6,55	1,49	-	-	-	-	-	-
-15	-	-	8,17	2,16	8,07	1,93	7,96	1,69	7,87	1,52	7,77	1,34	-	-
-10	9,69	2,97	9,53	2,50	9,44	2,25	9,36	1,98	9,13	1,76	8,90	1,52	-	-
-7	10,87	3,27	10,59	2,73	10,44	2,45	10,30	2,14	10,00	1,91	9,69	1,62	-	-
2	11,98	3,56	11,49	3,16	11,24	2,83	10,99	2,49	10,55	2,19	10,10	1,88	9,36	1,49
7	15,57	4,48	14,79	4,15	14,40	3,70	14,01	3,24	13,41	2,90	12,80	2,54	12,20	2,07
12	17,68	5,14	16,84	4,72	16,42	4,20	16,00	3,68	15,35	3,30	14,69	2,91	14,04	2,39
15	18,66	5,53	17,78	4,98	17,34	4,44	16,90	3,89	16,24	3,51	15,58	3,08	14,92	2,58
20	19,79	5,87	18,96	5,31	18,55	4,75	18,13	4,19	17,47	3,78	16,81	3,34	16,15	2,97

AWHP 16 MR/TR

TEMPÉRATURE DÉPART [°C]	25		35		40		45		50		55		60	
TEMP. EXT. DE BASE [°C]	PUISSANCE CALORIFIQUE [kW]	COP	PUISSANCE CALORIFIQUE [kW]	COP	PUISSANCE CALORIFIQUE [kW]	COP	PUISSANCE CALORIFIQUE [kW]	COP	PUISSANCE CALORIFIQUE [kW]	COP	PUISSANCE CALORIFIQUE [kW]	COP	PUISSANCE CALORIFIQUE [kW]	COP
-20	-	-	8,03	1,74	7,89	1,60	7,75	1,46	-	-	-	-	-	-
-15	-	-	9,55	2,10	9,49	1,88	9,42	1,66	9,33	1,50	9,23	1,32	-	-
-10	11,20	2,92	11,13	2,43	11,10	2,19	11,07	1,94	10,82	1,73	10,57	1,51	-	-
-7	12,56	3,21	12,37	2,65	12,28	2,38	12,18	2,10	11,85	1,89	11,52	1,66	-	-
2	13,84	3,50	13,42	3,07	13,21	2,75	13,00	2,44	12,50	2,16	12,00	1,86	11,15	1,54
7	17,99	4,40	17,28	4,03	16,93	3,60	16,57	3,18	15,89	2,86	15,21	2,52	14,53	2,13
12	20,75	5,07	19,84	4,58	19,39	4,09	18,93	3,61	18,18	3,25	17,43	2,87	16,68	2,44
15	21,96	5,34	20,96	4,83	20,46	4,32	19,96	3,80	19,19	3,43	18,42	3,02	17,65	2,58
20	23,15	5,64	22,18	5,11	21,70	4,58	21,21	4,04	20,47	3,66	19,73	3,25	18,99	2,80

AWHP 22 TR

TEMPÉRATURE DÉPART [°C]	25		35		40		45		50		55		60	
TEMP. EXT. DE BASE [°C]	PUISSANCE CALORIFIQUE [kW]	COP	PUISSANCE CALORIFIQUE [kW]	COP	PUISSANCE CALORIFIQUE [kW]	COP	PUISSANCE CALORIFIQUE [kW]	COP	PUISSANCE CALORIFIQUE [kW]	COP	PUISSANCE CALORIFIQUE [kW]	COP	PUISSANCE CALORIFIQUE [kW]	COP
-20	-	-	11,24	2,25	10,15	1,99	9,42	1,75	-	-	-	-	-	-
-15	-	-	11,64	2,37	10,89	2,14	10,33	1,90	9,92	1,67	9,63	1,47	-	-
-10	14,18	3,00	12,61	2,61	12,04	2,36	11,60	2,11	11,22	1,87	10,88	1,64	-	-
-7	14,66	3,22	13,81	2,80	12,95	2,54	12,53	2,27	12,15	2,01	11,79	1,76	-	-
2	20,79	3,50	19,88	2,94	19,39	2,63	18,89	2,34	18,34	2,06	17,74	1,81	17,07	1,57
7	28,69	4,58	27,69	3,78	27,10	3,37	26,46	2,99	25,79	2,64	25,29	2,35	24,40	2,06
12	33,51	5,42	32,37	4,37	31,71	3,89	30,96	3,44	30,12	3,03	29,19	2,67	28,17	2,34
15	36,58	5,92	35,33	4,74	34,58	4,20	33,74	3,71	32,81	3,27	31,79	2,88	30,69	2,53
20	42,41	6,80	40,79	5,37	39,89	4,76	38,85	4,20	37,75	3,71	36,58	3,27	35,35	2,88

AWHP 27 TR

TEMPÉRATURE DÉPART [°C]	25		35		40		45		50		55		60	
TEMP. EXT. DE BASE [°C]	PUISSANCE CALORIFIQUE [kW]	COP	PUISSANCE CALORIFIQUE [kW]	COP	PUISSANCE CALORIFIQUE [kW]	COP	PUISSANCE CALORIFIQUE [kW]	COP	PUISSANCE CALORIFIQUE [kW]	COP	PUISSANCE CALORIFIQUE [kW]	COP	PUISSANCE CALORIFIQUE [kW]	COP
-20	-	-	13,09	2,19	11,78	1,94	10,93	1,70	-	-	-	-	-	-
-15	-	-	13,45	2,30	12,55	2,07	11,93	1,84	11,50	1,62	11,22	1,43	-	-
-10	16,42	2,88	14,46	2,50	13,82	2,27	13,32	2,03	12,93	1,80	12,60	1,58	-	-
-7	16,82	3,06	15,32	2,67	14,78	2,42	14,34	2,17	13,96	1,92	13,60	1,69	-	-
2	22,33	3,16	21,49	2,70	21,14	2,44	20,78	2,19	20,44	1,95	20,12	1,73	19,61	1,53
7	30,92	4,40	30,07	3,66	29,63	3,29	29,14	2,93	28,60	2,61	27,95	2,31	27,59	2,07
12	35,82	5,16	34,93	4,20	34,39	3,76	33,78	3,34	33,10	2,97	32,34	2,63	31,50	2,33
15	38,96	5,62	37,97	4,53	37,36	4,04	36,67	3,59	35,90	3,19	35,05	2,83	34,12	2,51
20	44,93	6,43	43,61	5,12	42,86	4,56	41,99	4,04	41,05	3,59	40,05	3,19	39,01	2,83

VALEUR DE DIMENSIONNEMENT

DES POMPES À CHALEUR SPLIT R32

Pour plus de détails, se référer au "Diematools - Tables de dimensionnement PAC" disponible sur notre site internet Espace Pro.

AWHPR 4 MR

TEMPÉRATURE DÉPART [°C] ▶	25		35		40		45		50		55		60	
TEMP. EXT. DE BASE [°C] ▼	PUISSANCE CALORIFIQUE [KW]	COP	PUISSANCE CALORIFIQUE [KW]	COP	PUISSANCE CALORIFIQUE [KW]	COP	PUISSANCE CALORIFIQUE [KW]	COP	PUISSANCE CALORIFIQUE [KW]	COP	PUISSANCE CALORIFIQUE [KW]	COP	PUISSANCE CALORIFIQUE [KW]	COP
-20	-	-	3,20	2,18	3,00	1,93	-	-	-	-	-	-	-	-
-15	-	-	4,30	2,45	4,10	2,17	3,90	1,89	-	-	-	-	-	-
-10	5,80	3,04	5,40	2,73	5,10	2,41	4,70	2,10	4,30	1,75	3,80	1,41	-	-
-7	6,50	3,22	6,10	2,89	5,70	2,56	5,20	2,23	4,60	1,84	4,00	1,45	-	-
2	6,00	3,45	5,90	3,14	5,80	2,83	5,70	2,52	5,60	2,20	5,50	1,89	5,40	1,58
7	7,30	4,89	7,10	4,38	7,00	3,87	6,80	3,36	6,40	2,83	5,90	2,30	5,50	1,77
12	8,70	5,94	8,50	5,25	8,30	4,56	8,20	3,87	7,70	3,30	7,20	2,72	6,70	2,15
15	7,70	6,56	7,50	5,77	7,30	4,99	7,10	4,20	6,70	3,56	6,30	2,92	5,90	2,28
20	8,40	7,37	8,20	6,45	8,00	5,54	7,80	4,62	7,40	3,91	6,90	3,20	6,50	2,49

AWHPR 6 MR

TEMPÉRATURE DÉPART [°C] ▶	25		35		40		45		50		55		60	
TEMP. EXT. DE BASE [°C] ▼	PUISSANCE CALORIFIQUE [KW]	COP	PUISSANCE CALORIFIQUE [KW]	COP	PUISSANCE CALORIFIQUE [KW]	COP	PUISSANCE CALORIFIQUE [KW]	COP	PUISSANCE CALORIFIQUE [KW]	COP	PUISSANCE CALORIFIQUE [KW]	COP	PUISSANCE CALORIFIQUE [KW]	COP
-20	-	-	4,70	2,10	4,60	1,93	-	-	-	-	-	-	-	-
-15	-	-	5,70	2,48	5,50	2,27	5,30	2,06	-	-	-	-	-	-
-10	6,90	2,90	6,70	2,67	6,50	2,45	6,20	2,23	6,10	1,99	5,90	1,75	-	-
-7	7,50	3,03	7,30	2,79	7,10	2,56	6,80	2,33	6,60	2,07	6,40	1,82	-	-
2	6,70	3,69	6,70	3,33	6,60	2,96	6,60	2,60	6,60	2,30	6,60	2,00	6,60	1,70
7	8,90	5,05	8,70	4,50	8,50	3,96	8,30	3,41	8,10	3,00	8,00	2,60	7,80	2,19
12	10,50	5,88	10,20	5,22	9,90	4,56	9,60	3,90	9,40	3,42	9,30	2,94	9,10	2,46
15	9,70	6,46	9,40	5,70	9,10	4,94	8,70	4,18	8,60	3,62	8,40	3,06	8,20	2,50
20	10,60	7,14	10,30	6,27	9,90	5,40	9,50	4,53	9,30	3,91	9,10	3,29	8,90	2,67

AWHPR 8 MR

TEMPÉRATURE DÉPART [°C] ▶	25		35		40		45		50		55		60	
TEMP. EXT. DE BASE [°C] ▼	PUISSANCE CALORIFIQUE [KW]	COP	PUISSANCE CALORIFIQUE [KW]	COP	PUISSANCE CALORIFIQUE [KW]	COP	PUISSANCE CALORIFIQUE [KW]	COP	PUISSANCE CALORIFIQUE [KW]	COP	PUISSANCE CALORIFIQUE [KW]	COP	PUISSANCE CALORIFIQUE [KW]	COP
-20	-	-	5,00	2,04	4,80	1,87	-	-	-	-	-	-	-	-
-15	-	-	6,00	2,40	5,80	2,20	5,60	2,00	-	-	-	-	-	-
-10	7,30	2,81	7,10	2,59	6,80	2,38	6,60	2,16	6,40	1,93	6,20	1,70	-	-
-7	8,00	2,93	7,70	2,71	7,40	2,48	7,20	2,25	7,00	2,01	6,80	1,76	-	-
2	7,20	3,55	7,10	3,21	7,10	2,88	7,10	2,55	7,10	2,21	7,10	1,86	7,10	1,52
7	9,20	4,95	9,00	4,42	8,80	3,90	8,60	3,37	8,40	3,01	8,20	2,65	8,00	2,29
12	10,90	5,79	10,60	5,14	10,30	4,50	10,00	3,85	9,80	3,43	9,60	3,00	9,50	2,58
15	10,10	6,37	9,80	5,62	9,50	4,88	9,20	4,13	9,00	3,66	8,80	3,18	8,60	2,71
20	11,10	7,02	10,70	6,17	10,30	5,33	10,00	4,48	9,70	3,93	9,50	3,43	9,30	2,91

Strateo R32

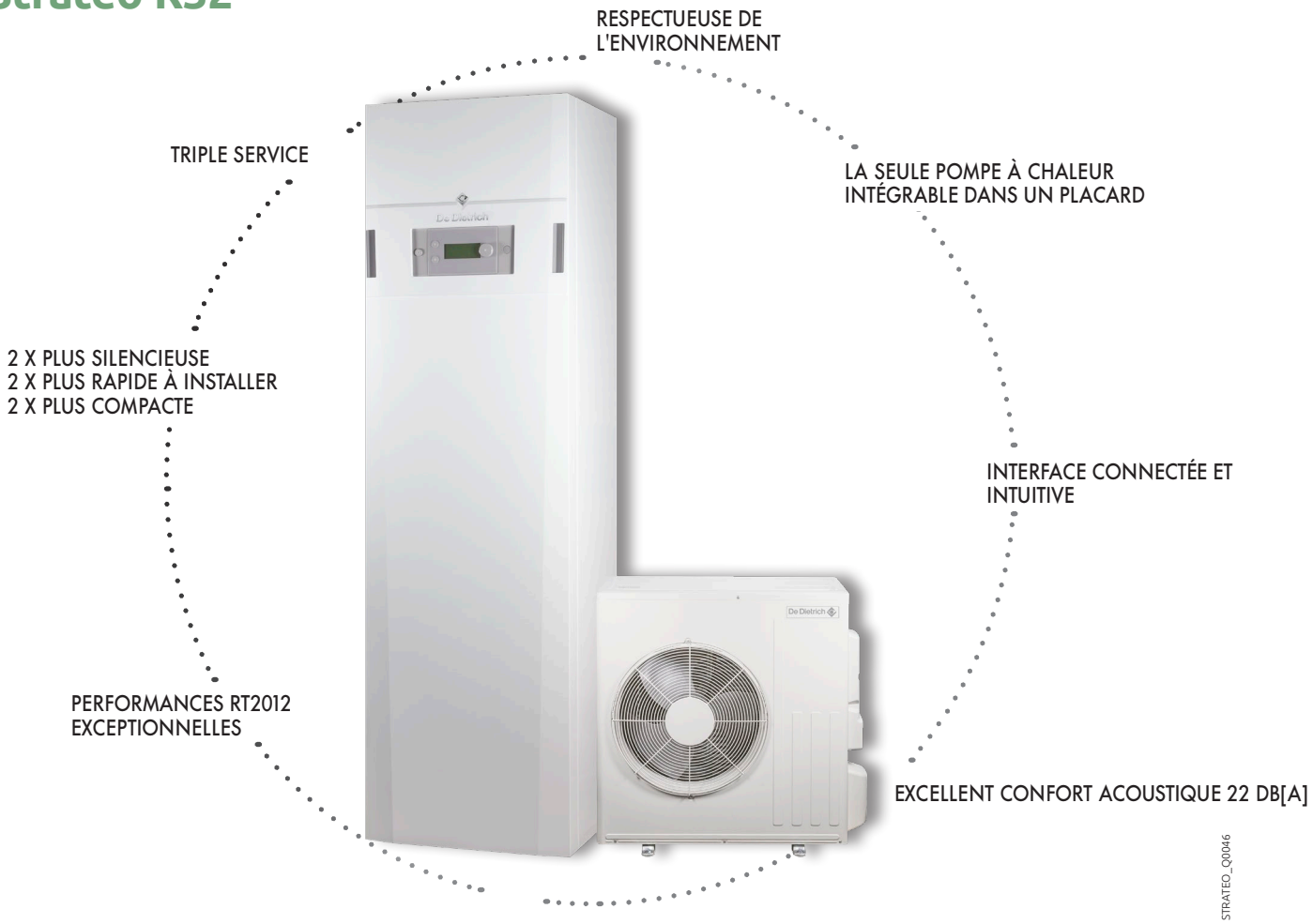

VALEUR DE DIMENSIONNEMENT

DES POMPES À CHALEUR **MONOBLOC R410**

Pour plus de détails, se référer au "Diematools - Tables de dimensionnement PAC" disponible sur notre site internet Espace Pro.

MONO AWHP 6 MR

TEMPÉRATURE DÉPART [°C]	25		35		40		45		50		55		60	
TEMP. EXT. DE BASE [°C]	PUISSANCE CALORIFIQUE [KW]	COP	PUISSANCE CALORIFIQUE [KW]	COP	PUISSANCE CALORIFIQUE [KW]	COP	PUISSANCE CALORIFIQUE [KW]	COP	PUISSANCE CALORIFIQUE [KW]	COP	PUISSANCE CALORIFIQUE [KW]	COP	PUISSANCE CALORIFIQUE [KW]	COP
-20	-	-	4,6	1,9	4,5	1,66	4	1,48	-	-	-	-	-	-
-15	-	-	6,3	2,3	5,6	2,05	5	1,84	-	-	-	-	-	-
-10	8,1	3,01	6,6	2,43	5,9	2,15	5,2	2,1	5,1	1,95	4,7	1,57	-	-
-7	8,5	3,11	7,4	2,7	6,5	2,39	5,9	2,22	5,7	2,07	5,3	1,88	-	-
2	9,7	3,57	9	3,31	8,3	3,03	7,4	2,78	6,8	2,56	6,2	2,24	5,4	2
7	10,9	5,52	10,5	4,35	10,1	3,84	9	3,41	8,3	3,06	7,2	2,81	6,6	2,41
12	11	5,31	10,7	4,37	10,5	3,91	9,6	3,58	8,7	3,28	7,8	2,93	7,1	2,63
15	11,9	5,33	11,5	4,63	11,3	4,16	10,3	3,8	9,2	3,52	8,3	3,18	7,5	2,84
20	13,3	5,37	12,9	5,05	12,4	4,58	10,8	4,21	9,7	3,98	8,8	3,75	8	3,3

MONO AWHP 8 MR

TEMPÉRATURE DÉPART [°C]	25		35		40		45		50		55		60	
TEMP. EXT. DE BASE [°C]	PUISSANCE CALORIFIQUE [KW]	COP	PUISSANCE CALORIFIQUE [KW]	COP	PUISSANCE CALORIFIQUE [KW]	COP	PUISSANCE CALORIFIQUE [KW]	COP	PUISSANCE CALORIFIQUE [KW]	COP	PUISSANCE CALORIFIQUE [KW]	COP	PUISSANCE CALORIFIQUE [KW]	COP
-20	-	-	4,6	1,9	4,5	1,66	4,5	1,46	-	-	-	-	-	-
-15	-	-	6,7	2,28	6,6	2,02	6,5	1,78	-	-	-	-	-	-
-10	8,1	3,01	7,8	2,37	7,7	2,1	7,6	1,86	7,5	1,83	7,3	1,61	-	-
-7	8,5	3,11	8,3	2,45	8,2	2,17	8,1	2,09	7,9	1,98	7,8	1,84	-	-
2	9,8	3,56	9,7	3,08	9,6	2,81	9,5	2,61	9,3	2,37	9,2	2,16	9	1,96
7	10,9	5,52	10,5	4,35	10,1	3,84	9,8	3,4	9,6	3	9,4	2,65	9,2	2,36
12	11	5,31	10,7	4,37	10,5	3,91	10,2	3,5	10,1	3,12	9,9	2,79	9,7	2,51
15	11,9	5,33	11,5	4,63	11,3	4,16	11,1	3,73	10,9	3,33	10,7	2,98	10,5	2,68
20	13,3	5,37	12,9	5,05	12,7	4,55	12,4	3,98	12,3	3,6	12,1	3,26	12	2,95

MONO AWHP 11 MR/TR

TEMPÉRATURE DÉPART [°C]	25		35		40		45		50		55		60	
TEMP. EXT. DE BASE [°C]	PUISSANCE CALORIFIQUE [KW]	COP	PUISSANCE CALORIFIQUE [KW]	COP	PUISSANCE CALORIFIQUE [KW]	COP	PUISSANCE CALORIFIQUE [KW]	COP	PUISSANCE CALORIFIQUE [KW]	COP	PUISSANCE CALORIFIQUE [KW]	COP	PUISSANCE CALORIFIQUE [KW]	COP
-20	-	-	7	2,6	6,6	2,21	6,5	1,96	-	-	-	-	-	-
-15	-	-	7,6	2,78	7,3	2,41	7	2,08	-	-	-	-	-	-
-10	11	3,8	10,1	2,87	9,7	2,51	9,4	2,2	9,1	1,94	9	1,54	-	-
-7	11,3	4,09	10,4	3,14	10	2,75	9,6	2,41	9,3	2,11	9	1,84	-	-
2	13,1	3,85	12,5	3,08	12,2	2,73	11,9	2,42	11,6	2,14	11,3	1,87	10,9	1,65
7	14,3	5,47	13,5	4,41	13,1	3,87	12,7	3,22	12,2	2,8	11,7	2,43	11,2	2,2
12	14,4	6,06	13,7	5,11	13,3	4,59	13	4,08	12,6	3,59	12,1	3,13	11,7	2,72
15	15,5	5,71	14,8	5,23	14,5	4,79	14,1	4,32	13,6	3,85	13,2	3,39	12,6	2,97
20	17,3	7,21	16,9	6,76	16,5	5,68	16,1	4,8	15,6	4,05	15,1	3,65	14,4	3,27

HPI-M

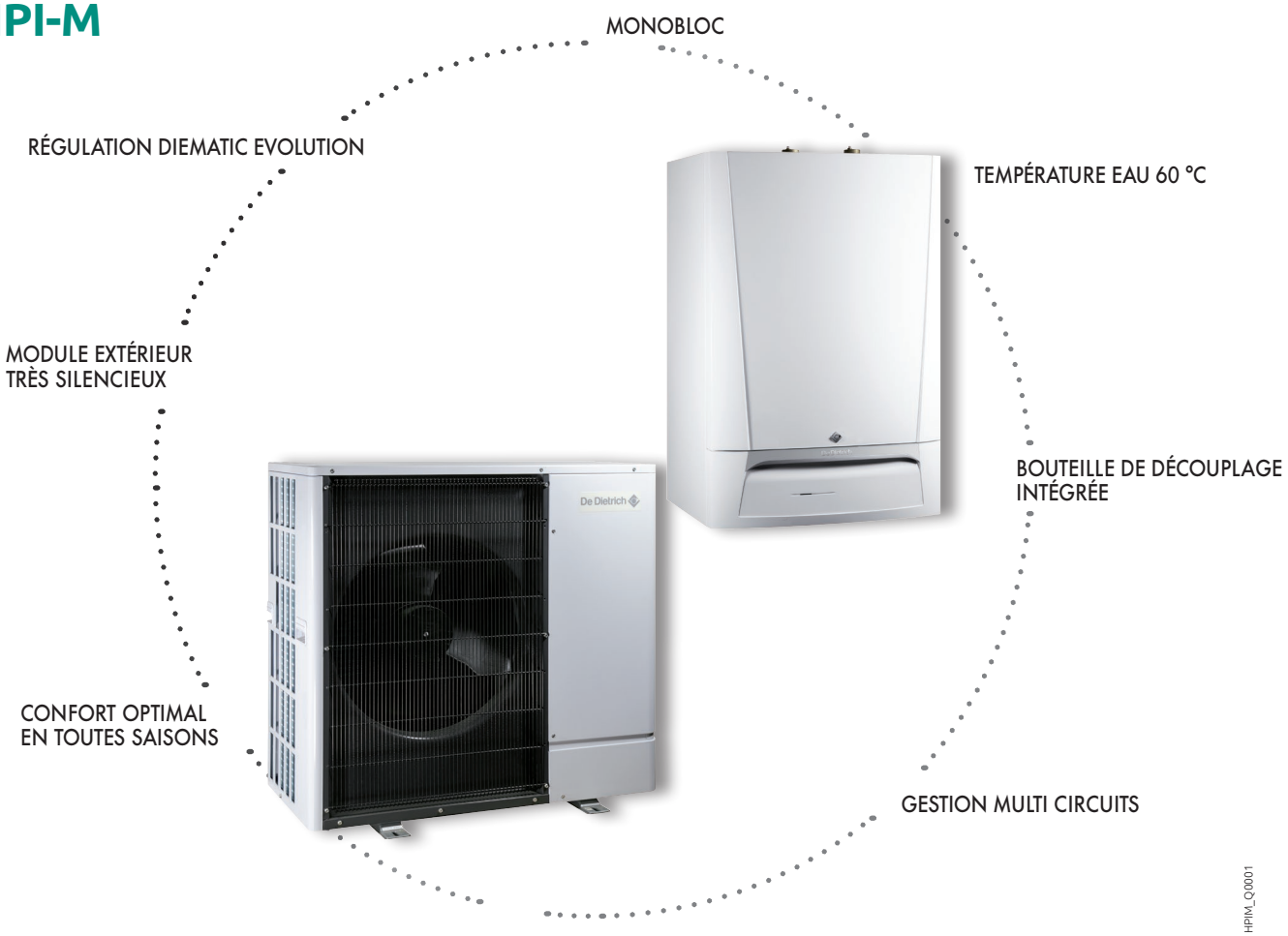

NOTES

POMPES À CHALEUR

POMPES À CHALEUR GÉOTHERMIQUES **MIXTES EAU (EAU GLYCOLÉE)/EAU RÉVERSIBLES**



GSHP

GSHP 5-9-12 MR-E/TR-E, GSHP 15 TR-E, GSHP 19-27 TR **de 5,7 à 28 kW** *

Le produit
Produit entièrement équipé jusqu'à la GSHP 15TR
Performances élevées
Pour tout type de captage

* Performances certifiées disponibles sur : www.eurovent-certification.com

Modules intérieurs fabriqués en France

Pompe à chaleur eau (eau glycolée)/eau, réversible, avec captage en boucle fermée sur le sol par capteurs enterrés (captage horizontal), par forage (captage vertical) ou par puisage sur nappe phréatique

- Le module comprend : compresseur Scroll hermétique, 2 échangeurs à plaques, détendeurs, filtre déshydrateur, pressostats de sécurité HP/BP, limiteur électronique de courant de démarrage,
- Vase d'expansion 10 litres côté primaire (source) et un second côté secondaire (chauffage), 2 circulateur, vanne d'inversion chauffage/ecs (uniquement sur GSHP 5/9/12/15),
- Débitmètre côté secondaire et un détecteur de débit côté primaire, manomètre électronique, soupape de sécurité et purgeur
- Kit Résistance électrique d'appoint (disponible en option)
- Isolation phonique
- Tableau de commande équipé de la **régulation DIEMATIC iSystem** qui permet la gestion des différents paramètres de la PAC ainsi qu'une gestion multi-circuit en chaud ou froid.
- **Colisage :** 2 ou 3 colis

OPTIONS : voir pages suivantes

DIMENSIONS PRINCIPALES (mm et pouces)

① - GHSP 5/9/12/15 : départ circuit chauffage G1
- GHSP 19/27 : retour circuit chauffage G1 1/4 (livré avec 2 vannes d'isolement et un filtre)

② - GHSP 5/9/12/15 : départ primaire préparateur ECS (si installé) G 1
- GHSP 19/27 : départ vers circuit chauffage G 1 1/4

③ - GHSP 5/9/12/15 : retour circuit chauffage G1 (livré avec 2 vannes d'isolement et un filtre)
- GHSP 19/27 : bouchon

④ - GHSP 5/9/12/15 : retour primaire préparateur ECS (si installé) G 1
- GHSP 19/27 : bouchon

⑤ Départ circuit captage géothermique G1 1/4 (livré avec 1 vanne d'isolement équipée d'un manomètre)

⑥ Retour circuit captage géothermique G1 1/4 (livré avec 2 vannes d'isolement et un filtre)

⑦ Évacuation des soupapes de sécurité (côté captage, côté chauffage)

⑧ Évacuation des condensats

⑨ Purgeurs automatiques (côté captage, côté chauffage)

(1) Pieds réglables de 10 à 30 mm

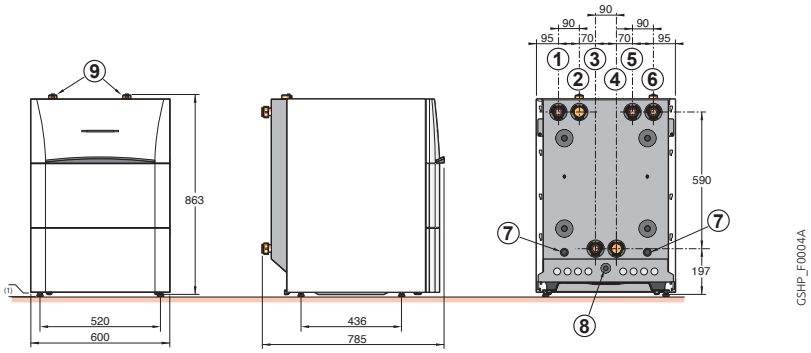

CARACTÉRISTIQUES TECHNIQUES

Températures limites de service en mode chaud :
- Eau : + 7 °C/+ 80 °C
- Capteur (source) : - 15 °C/+ 35 °C

Températures limites de service en mode rafraîchissement
- Eau : + 7 °C/+ 25 °C
- Capteur (source) : - 15 °C/+ 35 °C

Pression maxi de service du circuit chauffage : **3 bar**

Pression maxi de service du circuit de captage : **3 bar**

MODÈLE

GSHP		5 MR-E	5 TR-E	9 MR-E	9 TR-E	12 MR-E	12 TR-E	15 TR-E	19 TR	27 TR
Puissance calorifique (1)	kW	5,70	5,70	9,88	9,88	12,66	12,66	17,09	20,40	27,99
COP (1)		4,38	4,38	4,39	4,39	4,35	4,35	4,50	4,29	4,10
Puissance électrique absorbée (1)	kWe	1,30	1,30	2,25	2,25	2,91	2,91	3,80	4,76	6,83
Puissance calorifique (2)	kW	5,39	5,39	9,41	9,41	12,21	12,21	16,35	20,05	26,82
COP (2)		3,31	3,31	3,43	3,43	3,42	3,42	3,53	3,43	3,28
Puissance électrique absorbée (2)	kWe	1,63	1,63	2,74	2,74	3,57	3,57	4,63	5,84	8,17
Puissance calorifique (3)	kW	7,42	7,42	12,95	12,95	16,58	16,58	22,27	28,11	35,25
COP (3)		5,66	5,66	5,53	5,53	5,30	5,30	5,38	5,14	4,71
Puissance électrique absorbée (3)	kWe	1,31	1,31	2,34	2,34	3,13	3,13	4,14	5,47	7,49
Puissance calorifique (4)	kW	7,01	7,01	12,51	12,51	15,94	15,94	21,44	26,95	34,40
COP (4)		4,25	4,25	4,37	4,37	4,19	4,19	4,27	4,12	3,90
Puissance électrique absorbée (4)	kWe	1,65	1,65	2,86	2,86	3,80	3,80	5,02	6,54	8,83
Efficacité énergétique saisonnière chauffage en moyenne température (35 °C/55 °C)*	%	188/136	188/136	187/140	187/140	185/140	186/140	193/145	181/140	175/134
Efficacité énergétique saisonnière chauffage en moyenne température (35 °C/55 °C) (avec sonde ext. livrée d'origine)	%	190/138	190/138	189/142	189/142	187/142	188/142	195/147	183 /142	177/136
Coefficient de performance chaud à +10°C/+35°C - +10°C/+55°C ** : - Eau/Eau (5)		6,75-5,50	6,75-5,50	6,44-5,41	6,44-5,41	6,18-5,19	6,18-5,19	6,27-5,27	5,96-5,04	5,36-4,63
- Eau Glycolée/Eau (6)		5,24-4,27	5,24-4,27	5,16-4,29	5,16-4,29	5,09-4,26	5,09-4,26	5,28-4,40	4,96-4,20	4,79-4,02
Tension d'alimentation		V 230 V mono	400 V tri	230 V mono	400 V tri	230 V mono	400 V tri	400 V tri	400 V tri	400 V tri
Intensité nominale	A	12,8	4,8	22,8	7,4	27,9	9,7	13	15,3	21,6
Intensité de démarrage	A	< 30	< 30	< 30	< 30	< 30	< 30	< 30	< 30	< 30
Puissance acoustique	dB[A]	49	49	53	53	52	52	51	53	50
Fluide frigorigène R 410A	kg	1,50	1,50	1,70	1,70	1,80	1,80	2,50	2,54	3,18
Équivalent CO_2	tonne	3,13	3,13	3,55	3,55	3,76	3,76	5,22	5,30	6,64
Poids à vide	kg	127	127	143	143	143	143	161	148	162

(1) Performance selon NF EN 14511-2 en régime eau glycolée (30 %)/eau : 0 °C- -3 °C/30 °C - 35 °C (2) Performance selon NF EN 14511-2 en régime eau glycolée (30 %)/eau : 0 °C - -3 °C/40 °C - 45 °C (3) Performance selon NF EN 14511-2 en régime eau/eau : 10 °C - 7 °C/30 °C - 35 °C (4) Performance selon NF EN 14511-2 en régime eau/eau : 10 °C - 7 °C/40 °C - 45 °C *Selon règlement n°813/2013 en eau glycolée/eau (5) COP W10/W35 et W10/W55 (Eau/Eau) à charge partielle selon règlement 813/2013 - valeur à retenir pour aides financières (6) COP B0/W35 et B0/W55 (Eau glycolée/Eau) à charge partielle selon règlement 813/2013 - valeur à retenir pour aides financières

PRIX H.T.

GSHP		5 MR-E	5 TR-E	9 MR-E	9 TR-E	12 MR-E	12 TR-E	15 TR-E	19 TR	27 TR
	Réf.	7612336	7611946	7600538	7612220	7612330	7612245	7611656	7612360	7612590
		€ 8 350,00	8 350,00	9 212,00	9 212,00	9 946,00	9 946,00	10 683,00	11 544,00	13 557,00

Eco-Participation tous modèles GSHP : **6,67 € H.T.**

PRIX H.T MISE EN SERVICE GSHP

Voir page 11 de ce tarif.

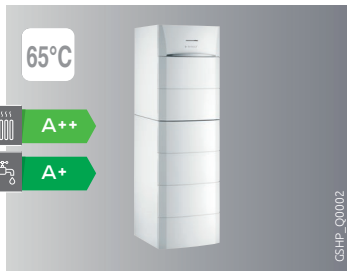

GSHP

GSHP…/V 200 GHL **de 5,7 à 17,1 kW**

* Performances certifiées disponibles sur : www.eurovent-certification.com

Le produit
Conception modulaire
Hautes performances sanitaires
Titan Active System®

Préparateur ecs émaillé à stratification « High Load » équipé d'un échangeur à plaques associé à une pompe de charge, **placé sous la PAC** pour constituer une « colonne » d'une esthétique uniforme

- Protection par « Titan Active System® »
- Robinet de vidange, tubulures de liaison PAC/ballon et sonde ecs, pieds réglables
- **Colisage :** 3 colis **hors ventouse**

OPTIONS : voir pages suivantes

① Départ circuit chauffage G1
③ Retour circuit chauffage G1 (livré avec 2 vannes d'isolement et un filtre)
⑤ Départ circuit captage géothermique G1 1/4 (livré avec 1 vanne d'isolement équipée d'un manomètre)
⑥ Retour circuit captage géothermique G1 1/4 (livré avec 2 vannes d'isolement et un filtre)
⑦ Évacuation des soupapes de sécurité (côté captage, côté chauffage)
⑧ Évacuation des condensats
⑨ Purgeurs automatiques (côté captage, côté chauffage)
⑩ Sortie ECS G 3/4
⑪ Entrée eau froide sanitaire G 3/4
⑫ Retour boucle de recirculation G 3/4
(1) Pieds réglables de 10 à 30 mm

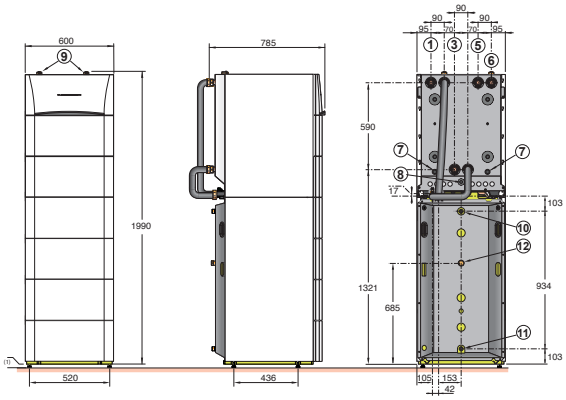

PRIX H.T. MODÈLE	GSHP.../V 200 GHL	5 MR	5 TR	9 MR	9 TR	12 MR	12 TR	15 TR
	Réf	7638341	7638344	7638346	7638348	7638350	7638352	7638354
	€	10 685,00	10 685,00	11 547,00	11 547,00	12 281,00	12 281,00	13 018,00

Eco-Participation tous modèles GSHP..: **6,67 € H.T.**



GSHP

GSHP…/B 200 GHL **de 5,7 à 17,1 kW**

* Performances certifiées disponibles sur : www.eurovent-certification.com

Préparateur ecs émaillé à stratification « High Load » équipé d'un échangeur à plaques associé à une pompe de charge, dans la même esthétique que la PAC et **juxtaposé** à celle-ci

- Protection par « Titan Active System® »
- Robinet de vidange, tubulures de liaison PAC/ballon et sonde ecs, pieds réglables
- **Colisage :** 3 colis

OPTIONS : voir pages suivantes

① Départ circuit chauffage G1
③ Retour circuit chauffage G1 (livré avec 2 vannes d'isolement et un filtre)
⑤ Départ circuit captage géothermique G1 1/4 (livré avec 1 vanne d'isolement équipée d'un manomètre)
⑥ Retour circuit captage géothermique G1 1/4 (livré avec 2 vannes d'isolement et un filtre)
⑦ Évacuation des soupapes de sécurité (côté captage, côté chauffage)
⑧ Évacuation des condensats
⑨ Purgeurs automatiques (côté captage, côté chauffage)
⑩ Sortie ECS G 3/4
⑪ Entrée eau froide sanitaire G 3/4
⑫ Retour boucle de recirculation G 3/4
(1) Pieds réglables de 10 à 30 mm

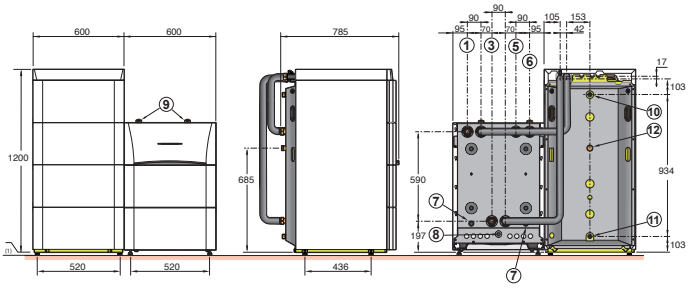

PRIX H.T. MODÈLE	GSHP.../B 200 GHL	5 MR	5 TR	9 MR	9 TR	12 MR	12 TR	15 TR
	Réf	7638340	7638342	7638345	7638347	7638349	7638351	7638353
	€	10 818,00	10 818,00	11 680,00	11 680,00	12 414,00	12 414,00	13 151,00

Eco-Participation tous modèles GSHP..: **6,67 € H.T.**

CARACTÉRISTIQUES TECHNIQUES ECS (POMPE À CHALEUR VOIR PAGE PRÉCÉDENTE)

Temp. max. de service ecs : **70 °C** ⋮ Pression max de service ecs : **10 bar** ⋮

MODÈLE	GSHP.../V et B 200 GHL	5 MR	5 TR	9 MR	9 TR	12 MR	12 TR	15 TR
Efficacité énergétique saisonnière chauffage en moyenne température (35 °C/55 °C)*	%	188/136	188/136	187/140	187/140	185/140	185/140	193/145
Efficacité énergétique saisonnière chauffage en moyenne température (35 °C/55 °C) (avec sonde ext. livrée d'origine)	%	190/138	190/138	189/142	189/142	187/142	187/142	195/147
Coefficient de performance chaud à +10°C/+35°C - +10°C/+55°C ** : - Eau/Eau (2)		6,75-5,50	6,75-5,50	6,44-5,41	6,44-5,41	6,18-5,19	6,18-5,19	6,27-5,27
- Eau Glycolée/Eau (3)		5,24-4,27	5,24-4,27	5,16-4,29	5,16-4,29	5,09-4,26	5,09-4,26	5,28-4,40
Cycle de soutirage (1)		L	L	L	L	L	L	L
Capacité nominale du ballon ecs	L	194	194	194	194	194	194	194
Volume max. d'eau chaude utilisable (Vmax) (1)	L	270	270	270	270	270	270	270
Durée de mise en température (th) (1)	h	2h10	2h10	1h05	1h05	0h55	0h55	0h50
Puissance absorbée en régime stabilisé (Pes) (1)	W	38	38	38	38	38	38	38
COP DHW (1)		2,70	2,70	2,70	2,70	2,70	2,70	2,60
Eta_dhW selon règlement (EU) n° 811/2013 de la commission du 2 août 2013 (cycle de soutirage L)	%	115	115	115	115	115	115	115
Poids bruts …V 200 GHL/…B 200 GHL	kg	243/246	243/246	259/262	259/262	261/264	261/264	276/279

(1) Selon NF EN 16147 *Selon règlement n°813/2013 en eau glycolée/eau (2) COP W10/W35 et W10/W55 (Eau/Eau) à charge partielle selon règlement 813/2013 - valeur à retenir pour aies financières. (3) COP B0/W35 et B0/W55 (Eau glycolée/Eau) à charge partielle selon règlement 813/2013 - valeur à retenir pour aides financières

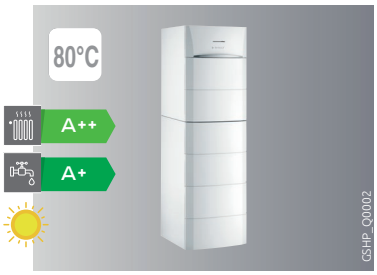

GSHP

GSHP…/V 200 GSHL **de 5,7 à 17,1 kW**

Le produit
Conception modulaire
Importante couverture solaire
Titan Active System®

* Performances certifiées disponibles sur : www.eurovent-certification.com

Préparateur solaire ecs émaillé à stratification « High Load » équipé d'un échangeur à plaques associé à une pompe de charge ainsi que d'un serpentin pour raccordement à un système solaire, **placé sous la PAC** pour constituer une « colonne » d'une esthétique uniforme

- Protection par « Titan Active System® »
- Robinet de vidange, tubulures de liaison PAC/ballon et sonde ecs, pieds réglables
- **Colisage :** 3 colis

OPTIONS : voir pages suivantes

① Départ circuit chauffage G1
③ Retour circuit chauffage G1 (livré avec 2 vannes d'isolement et un filtre)
⑤ Départ circuit captage géothermique G1 1/4 (livré avec 1 vanne d'isolement équipée d'un manomètre)
⑥ Retour circuit captage géothermique G1 1/4 (livré avec 2 vannes d'isolement et un filtre)
⑦ Évacuation des soupapes de sécurité (côté captage, côté chauffage)
⑧ Évacuation des condensats
⑨ Purgeurs automatiques (côté captage, côté chauffage)
⑩ Sortie ECS G 3/4
⑪ Entrée eau froide sanitaire G 3/4
⑫ Retour boucle de recirculation G 3/4
⑬ Emplacement pour sonde solaire
⑭ Entrée échangeur solaire G 1
⑮ Sortie échangeur solaire G 1
(1) Pieds réglables de 10 à 30 mm

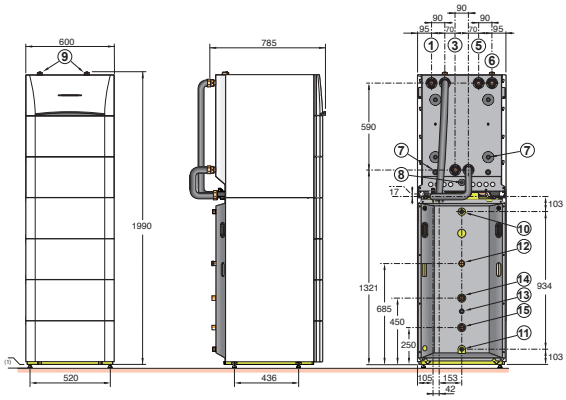

PRIX H.T. MODÈLE	GSHP…/V 200 GSHL	5 MR	5 TR	9 MR	9 TR	12 MR	12 TR	15 TR
	Réf	7638363	7638365	7638367	7638370	7638372	7638375	7638377
	€	10 980,00	10 980,00	11 842,00	11 842,00	12 576,00	12 576,00	13 313,00

Eco-Participation tous modèles GSHP..: **6,67 € H.T.**



GSHP

GSHP…/B 200 GSHL **de 5,7 à 17,1 kW**

* Performances certifiées disponibles sur : www.eurovent-certification.com

Préparateur solaire ecs émaillé à stratification « High Load » équipé d'un échangeur à plaques associé à une pompe de charge ainsi que d'un serpentin pour raccordement à un système solaire, **juxtaposé à droite ou à gauche de la chaudière** d'une esthétique alignée sur celle de la PAC

- Protection par « Titan Active System® »
- Robinet de vidange, tubulures de liaison PAC/ballon et sonde ecs, pieds réglables
- **Colisage :** 3 colis

OPTIONS : voir pages suivantes

① Départ circuit chauffage G1
③ Retour circuit chauffage G1 (livré avec 2 vannes d'isolement et un filtre)
⑤ Départ circuit captage géothermique G1 1/4 (livré avec 1 vanne d'isolement équipée d'un manomètre)
⑥ Retour circuit captage géothermique G1 1/4 (livré avec 2 vannes d'isolement et un filtre)
⑦ Évacuation des soupapes de sécurité (côté captage, côté chauffage)
⑧ Évacuation des condensats
⑨ Purgeurs automatiques (côté captage, côté chauffage)
⑩ Sortie ECS G 3/4
⑪ Entrée eau froide sanitaire G 3/4
⑫ Retour boucle de recirculation G 3/4
⑬ Emplacement pour sonde solaire
⑭ Entrée échangeur solaire G 1
⑮ Sortie échangeur solaire G 1
(1) Pieds réglables de 10 à 30 mm

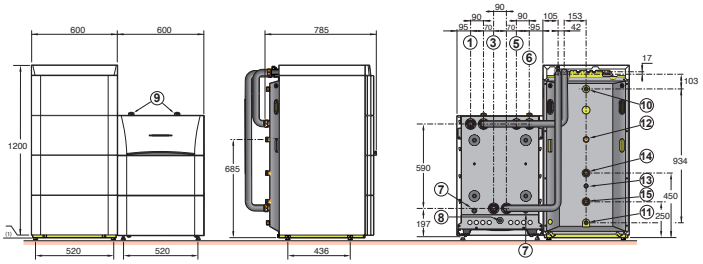

PRIX H.T. MODÈLE	GSHP…/B 200 GSHL	5 MR	5 TR	9 MR	9 TR	12 MR	12 TR	15 TR
	Réf	7638362	7638364	7638366	7638369	7638371	7638374	7638376
	€	11 113,00	11 113,00	11 975,00	11 975,00	12 709,00	12 709,00	13 446,00

Eco-Participation tous modèles GSHP..: **6,67 € H.T.**

CARACTÉRISTIQUES TECHNIQUES ECS (POMPE À CHALEUR VOIR PAGES PRÉCÉDENTES)

Temp. max. de service ecs : **95 °C** ⋮ Pression max de service ecs : **10 bar** ⋮ Pression max de service solaire : **6 bar**

MODÈLE	GSHP…/V et B 200 GSHL		5 MR	5 TR	9 MR	9 TR	12 MR	12 TR	15 TR
Efficacité énergétique saisonnière chauffage en moyenne température (35 °C/55 °C)*		%	188/136	188/136	187/140	187/140	185/140	185/140	193/145
Efficacité énergétique saisonnière chauffage en moyenne température (35 °C/55 °C) (avec sonde ext. livrée d'origine)		%	190/138	190/138	189/142	189/142	187/142	187/142	195/147
Coefficient de performance chaud à +10°C/+35°C - +10°C/+55°C ** :	- Eau/Eau (2)		6,75-5,50	6,75-5,50	6,44-5,41	6,44-5,41	6,18-5,19	6,18-5,19	6,27-5,27
	- Eau Glycolée/Eau (3)		5,24-4,27	5,24-4,27	5,16-4,29	5,16-4,29	5,09-4,26	5,09-4,26	5,28-4,40
Capacité du ballon ecs		L	187	187	187	187	187	187	187
Volume solaire/volume appoint		L	73/114	73/114	73/114	73/114	73/114	73/114	73/114
Eta_dhW selon règlement (EU) n° 811/2013 de la commission du 2 août 2013 (cycle de soutirage L)		%	115	115	115	115	115	115	115
Poids bruts …V 200 GSHL/…B 200 GSHL		kg	258/261	258/261	274/277	274/277	276/279	276/279	291/294

* Selon règlement n°813/2013 en eau glycolée/eau (2) COP W10/W35 et W10/W55 (Eau/Eau) à charge partielle selon règlement 813/2013 - valeur à retenir pour aies financières. (3) COP B0/W35 et B0/W55 (Eau glycolée/Eau) à charge partielle selon règlement 813/2013 - valeur à retenir pour aides financières

ACCESSOIRES HYDRAULIQUES

POUR **GSHP...**

Liste des colis nécessaires en fonction du type d'installation

	INSTALLATION AVEC BALLON TAMPON 200 GT SANS PRÉPARATEUR ECS	
	GSHP 5 À 15	
1 CIRCUIT DIRECT	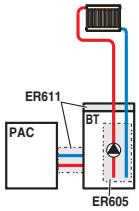 ou	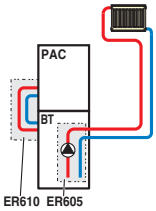
OPTIONS RÉGULATION NÉCESSAIRES	—	—
1 CIRCUIT AVEC VANNE MÉLANGEUSE	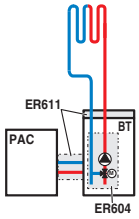 ou	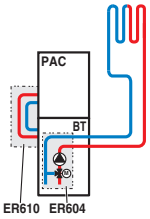
OPTIONS RÉGULATION NÉCESSAIRES	Sonde départ incluse dans le colis ER604	Sonde départ incluse dans le colis ER604
1 CIRCUIT DIRECT + 1 CIRCUIT AVEC VANNE	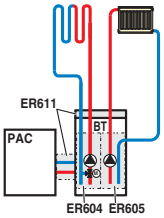 ou	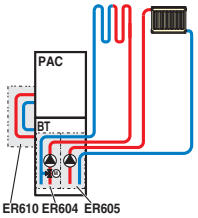
OPTIONS RÉGULATION NÉCESSAIRES	Sonde départ incluse dans le colis ER604	Sonde départ incluse dans le colis ER604
2 CIRCUITS AVEC VANNE	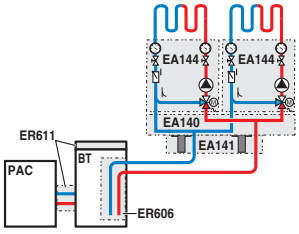 ou	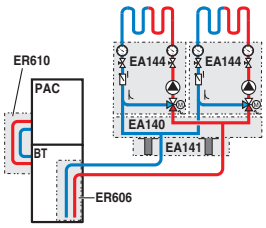
OPTIONS RÉGULATION NÉCESSAIRES	AD199 + AD249	AD199 + AD249
3 CIRCUITS DONT 2 CIRCUITS AVEC VANNE	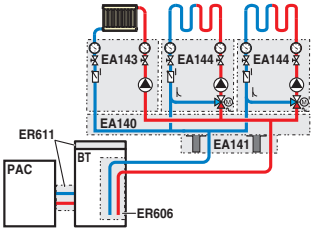 ou	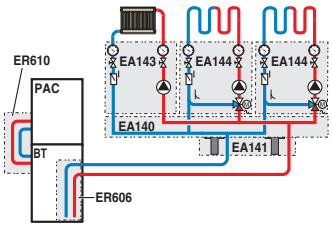
OPTIONS RÉGULATION NÉCESSAIRES	AD199 + AD249	AD199 + AD249

INSTALLATION AVEC BALLON TAMPON 200 GT ET PRÉPARATEUR ECS

GSHP 5 À 15/V 200... (PRÉPARATEUR ECS SOUS LA PAC)	GSHP 5 À 15/B 200... (PRÉPARATEUR ECS À GAUCHE/DROITE DE LA PAC)	
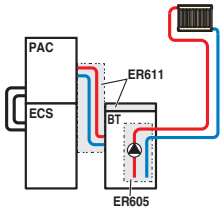	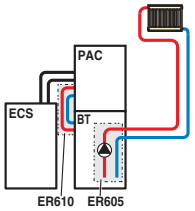	ou 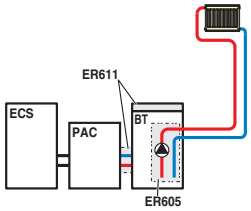
—	—	—
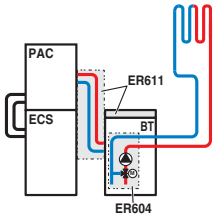	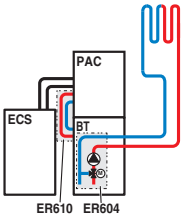	ou 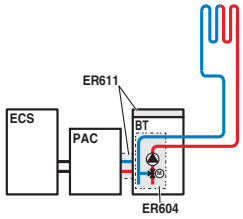
Sonde départ incluse dans le colis ER604	Sonde départ incluse dans le colis ER604	Sonde départ incluse dans le colis ER604
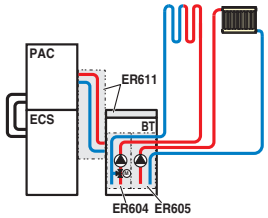	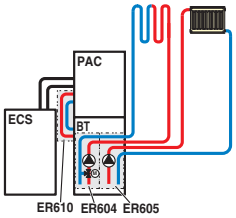	ou 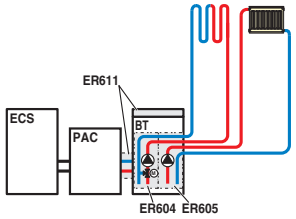
Sonde départ incluse dans le colis ER604	Sonde départ incluse dans le colis ER604	Sonde départ incluse dans le colis ER604
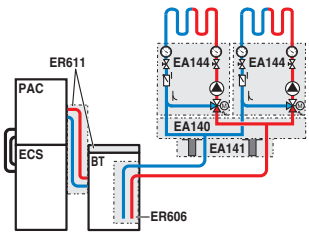	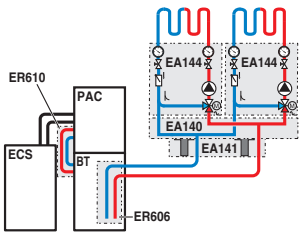	ou 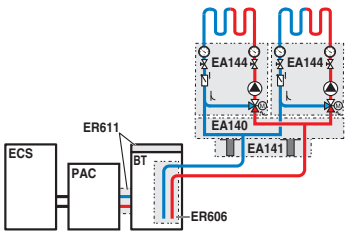
AD199 + AD249	AD199 + AD249	AD199 + AD249
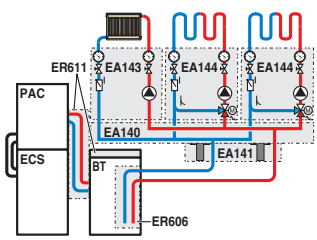	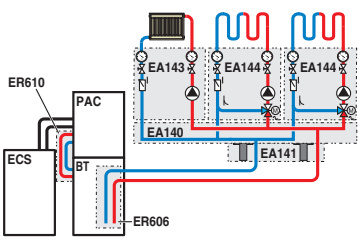	ou 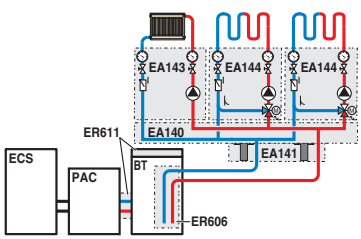
AD199 + AD249	AD199 + AD249	AD199 + AD249

GSHP_F0001A

OPTIONS
POUR **POMPES À CHALEUR GSHP**

TOUTES OPTIONS SAUF OPTIONS "RÉGULATION"

ACCESSOIRES

	COLIS	RÉF.	€	Eco-Part. €
Kit appoint électrique :				
• 9 kW pour GSHP 5/9/12/15…	HZ20	7616680	773,70	0,83
• 9 kW pour GSHP 19/27 TR	HZ19	7616643	835,00	0,83
Kit échangeur de barrage :				
• pour GSHP 5/9 MR/TR	HZ24	7618061	1 129,80	-
• pour GSHP 12 MR/TR et 15 TR	HZ26	7618063	1 375,50	-
• pour GSHP 19/27 TR	HZ28	7618065	1 792,80	-
Kit pompe WILO PARA 25/1-8 pour GSHP 19	HZ63	7622062	786,00	0,83
Ballon tampon 200 GT	ER602	7607396	1 056,30	-
Kit isolation pour mode froid	ER581	7620436	216,10	-
Vanne d'inversion (chauffage/ecs) pour GSHP 19/27 TR	HZ17	7616429	501,10	0,83
Filtre 400 µm + vanne d'isolement	EH61	100004417	124,00	-
Kit filtre FERNOX TF1	EH896	100020045	304,70	-
Soupape différentielle	HK150	7746242	64,60	-

ACCESSOIRES HYDRAULIQUES

	COLIS	RÉF.	€	Eco-Part. €
Kit de raccordement pour un circuit avec vanne mélangeuse	ER604	7610411	859,60	0,02
Kit de raccordement pour un circuit direct	ER605	7610412	564,80	1,67
Kit de raccordement à un circuit externe	ER606	7610667	233,10	-
Kit de raccordement PAC- préparateur ecs ou tampon (200 GHL/200 GSHL/200 GT) juxtaposé	ER611	7611489	319,00	-
Kit de raccordement PAC- préparateur ecs ou tampon (200 GHL/200 GSHL/200 GT) en colonne	ER610	7611488	186,00	-
Module hydraulique avec pompe à indice d'efficacité énergétique EEI < 0,23 :				
• pour 1 circuit direct	EA143	100020167	745,20	0,83
• pour 1 circuit avec vanne mélangeuse	EA144	100020168	1 060,80	1,67
Collecteur isolé pour 2/3 modules hydrauliques	EA140	100020164	404,40	-
Console murale pour 1 module hydrauliques	EA142	100020166	135,10	-
Console murale pour collecteur	EA141	100020165	50,50	-
Kit raccords G en R (1" et 3/4")	BH84	89557009	43,10	-

PRÉPARATION D'ECS

• GSHP 5/9/12/15 par préparateur B/V 200 GHL ou GSHL	voir pages précédentes
• GSHP 19/27 par préparateur indépendant	voir chapitre ECS

COMBINAISONS GSHP/PRÉPARATEURS ECS CONSEILLÉES

	CAPACITÉ (L)	SURFACE D'ÉCHANGE SERPENTIN (m²)	qpr (kWh/24 h)	GSHP 5MR/TR	9MR/TR	12MR/TR	15 TR	19 TR	27 TR
BPB 150	150	0,84	1,1	●	●	❍	❍	❍	❍
BPB 200	200	1,20	1,3	●	●	●	❍	❍	❍
BPB 300	300	1,70	1,6	●	●	●	❍	❍	❍
BPB 401	400	2,20	2,0	●	●	●	●	❍	❍
BPB 501	500	3,10	2,2	●	●	●	●	●	●
BEPC 300	300	2,5	2,2	●	●	●	●	●	●

● Combinaison conseillée ❍ Combinaison déconseillée

OPTIONS RÉGULATION

CHOIX DES OPTIONS EN FONCTION DES CIRCUITS RACCORDÉS

Type de circuit		ecs	direct	vanne	direct + 1 vanne	2 x vanne	direct + 2 x vanne
Tableau de commande DIEMATIC iSystem (1)(2)	GSHP	1 x AD212	d'origine	1 x AD199	1 x AD199	1 x AD199 + 1 x AD249	1 x AD199 + 1 x AD249

(1) Chacun des circuits **chauffage** peut être complété au choix par une commande à distance AD285, AD284 + AD252 ou FM52
(2) Cascade de 10 chaudières possible

PRIX DES OPTIONS "RÉGULATIONS"

	COLIS	RÉF.	€	Eco-Part. €
Kit câblage thermostat de sécurité	HZ29	7622431	88,40	0,02
Commande à distance CDI D. iSystem	AD285	100018924	207,00	0,12
Commande à distance simplifiée + sonde d'ambiance	FM52	85757747	121,80	0,12
Module cde à distance radio CDR D. iSystem (sans émetteur/récepteur radio)	AD284	100018923	277,20	0,12
Module chaudière radio (émet./récepteur)	AD252	100013307	145,00	0,12
Platine + sonde pour vanne mélangeuse	AD249	100013304	184,00	0,12

Sondes :	COLIS	RÉF.	€	Eco-Part. €
• Sonde départ pour vanne mélangeuse (2,5 m)	AD199	88017017	95,40	0,02
• Sonde pour ballon tampon	AD250	100013305	53,70	0,02
• Sonde ecs (5 m)	AD212	100000030	59,00	0,02
• Sonde extérieure radio	AD251	100013306	90,40	0,12
Kit sonde hygro - rafraîchissement (On-Off)	HK27	100019114	250,10	0,02
Kit comptage d'énergie (s'utilise uniquement avec un compteur d'impulsion électrique - non fourni)	HK29	100020294	225,20	0,02
Câble de liaison BUS DIEMATIC (12 m)	AD134	88017851	129,20	0,02







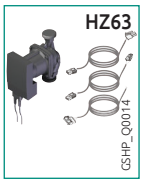



















EXEMPLES CHIFFRÉS

POUR **GSHP**

GSHP
GSHP 9 MR/V 200 GHL

système

A++ / A

- 1 circuit plancher chauffant (avec vanne mélangeuse)
- 1 circuit direct radiateur
- 1 ballon tampon 200 GT

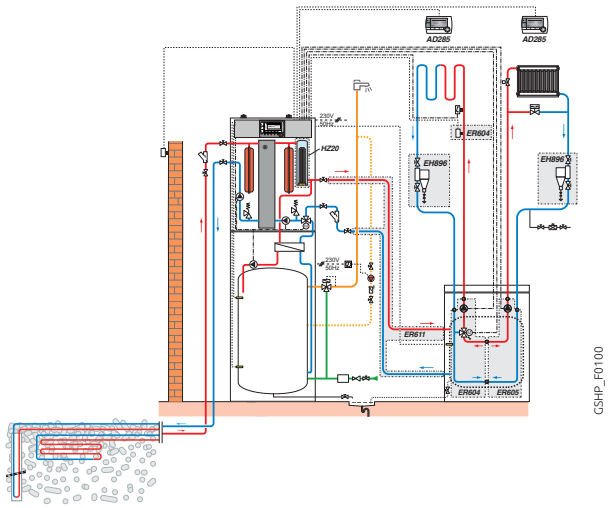

DESCRIPTIF

	COLIS	RÉF.	€
Pompe à chaleur GSHP 9 MR/V 200 GHL	-	7638346	11 547,00
Ballon tampon 200 GT	ER602	7607396	1 056,30
Sonde pour ballon tampon	AD250	100013305	53,70
Kit hydraulique de raccordement pour un circuit direct	ER605	7610412	564,80
Kit hydraulique de raccordement pour un circuit avec V3V	ER604	7610411	859,60
Kit de liaison ballon tampon 200 GT - PAC	ER611	7611489	319,00
Résistance électrique d'appoint 9 kW	HZ20	7616680	773,70
Soupape différentielle	HK150	7746242	64,60
Options éventuelles supplémentaires			
- 2 x commande à distance CDI D. iSystem	2 x AD285	100018924	2 x 207,00
- 2 x kit filtre FERNOX TF1	2 x EH896	100020045	2 x 304,70
		Prix total H.T.	16 262,10*

Prix H.T. mise en service GSHP : voir page 11 de ce tarif

* hors Eco-Participation

GSHP
GSHP 19TR-E
avec échangeur de barrage pour puisage sur nappe d'eau

système

A++ / A++

- 1 circuit plancher chauffant
- 1 circuit radiateur
- 1 ballon tampon 200 GT
- 1 préparateur ecs BEPC 300

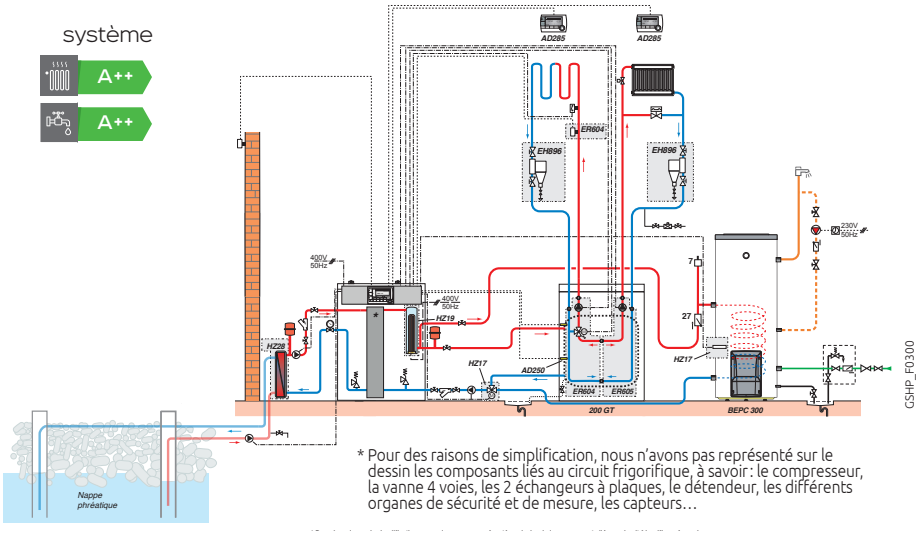

* Pour des raisons de simplification, nous n'avons pas représenté sur le dessin les composants liés au circuit frigorifique, à savoir : le compresseur, la vanne 4 voies, les 2 échangeurs à plaques, le détendeur, les différents organes de sécurité et de mesure, les capteurs…

DESCRIPTIF

	COLIS	RÉF.	€
Pompe à chaleur GSHP 19 TR-E	-	7612360	11 544,00
Ballon tampon 200 GT	ER602	7607396	1 056,30
Préparateur ecs BEPC 300		7620661	2 518,00
Sonde pour ballon tampon	AD250	100013305	53,70
Kit hydraulique de raccordement pour un circuit direct	ER605	7610412	564,80
Kit hydraulique de raccordement pour un circuit avec V3V	ER604	7610411	859,60
Kit de liaison ballon tampon 200 GT - PAC	ER611	7611489	319,00
Vanne d'inversion (chauffage/ecs)	HZ17	7616429	501,10
Kit échangeur de barrage	HZ28	7618065	1 792,80
Soupape différentielle	HK150	7746242	64,60
Options éventuelles supplémentaires			
- 2 x commande à distance CDI D. iSystem	2 x AD285	100018924	2 x 207,00
- 2 x kit filtre FERNOX TF1	2 x EH896	100020045	2 x 304,70
- Kit appoint électrique 9 kW	HZ19	7616643	835,00
		Prix total H.T.	21 132,30*

Prix H.T. mise en service GSHP : voir page 11 de ce tarif

* hors Eco-Participation





SOLUTIONS HYBRIDES

02 POMPES À CHALEUR AIR/EAU AVEC APPOINT FOSSILE FIOUL/GAZ INTÉGRÉ, AU SOL DE 4,6 À 14,6 KW

GUIDE DE CHOIX p70

Alezio S Hybrid Gaz NOUVEAU p72

HPI G Hybrid p76

Alezio O Hybrid p82

DE DIETRICH - FABRICANT DE POMPE À CHALEUR DEPUIS 1981

Fabrication 100 % française des modules intérieurs de pompes à chaleur.
Le centre de Recherche & Développement international de Pompe à Chaleur est basé à Mertzwiller en France.
Depuis 2015, De Dietrich possède le 1er laboratoire constructeur thermique et acoustique accrédité COFRAC en Europe.

Pompes à chaleur air/eau et hybrides De Dietrich

Le filtre magnétique à tamis est une réponse technique sûre et durable pour garantir dans le temps le bon fonctionnement de nos solutions pompes à chaleur. **Toutes nos pompes à chaleur** et **systèmes hybrides sont équipés d'usine d'un tout nouveau filtre** spécifiquement adapté à nos produits.

Ce filtre possède une très grande surface de collecte et assure également la fonction de **pot à boues**. Le dos du bouchon permet de manipuler simplement la vanne de vidange lors de l'entretien du filtre.

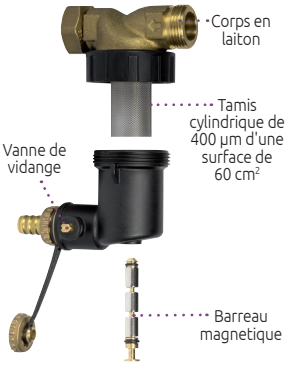

IMPORTANT
La mise en place de ce filtre ne déroge pas au respect des règles de l'art d'installation et de mise en service.
Le nettoyage simple et rapide du filtre doit être effectué systématiquement lors de chaque entretien annuel.
Se référer à nos notices pour plus d'informations.

SOLUTIONS HYBRIDES
POMPES À CHALEUR AVEC APPOINT FOSSILE INTÉGRÉ
GUIDE DE CHOIX DOMESTIQUE RESIDENTIEL

	Alezio S Hybrid Gaz	HP INVERTER G Hybrid	
	GAZ	GAZ	
	 NOUVEAU		
	80°C ALEZIO S HYBRID GAZ ...MR	80°C HP..-AGC.. Hybride V200	80°C HP..-AGC.. Hybride B200
		*	*
Type de PAC	AIR/EAU	AIR/EAU	AIR/EAU
Type de chaudière	Gaz mural à condensation	Gaz au sol à condensation	Gaz au sol à condensation
Classe énergétique en chauffage	jusqu'à A++	jusqu'à A++	jusqu'à A++
Classe énergétique en ECS	jusqu'à A	jusqu'à A	jusqu'à A
Puissance nominale PAC kW	4,6 à 7,9 (1)	4,6 à 14,6 (1)	4,6 à 14,6 (1)
Puissance nominale chaudière : chauffage 50/30 °C kW	23,8	15,8 à 35,9	15,8 à 35,9
Puissance nominale chaudière : ECS 80/60 °C kW	27,4	14,9 à 34,8	14,9 à 34,8
Circuit(s) de chauffage			
Production d'eau chaude sanitaire	instantanée	par préparateur en colonne	par préparateur juxtaposé
Application	Neuf / Réno	Réno	Réno
Pages	72	76	78
Options et exemples chiffrés	74	80	80

(1) À température +7 °C/+35 °C (température air extérieur/ température eau à la sortie) selon EN 14511-2

* Possible uniquement avec l'option «Kit isolation» colis EH567

Alezio O Hybrid

FIOUL





80°C

AWHP..-CFU C...
Hybride V200

80°C

AWHP..-CFU...
Hybride V200

AIR/EAU	AIR/EAU
Fioul au sol à **condensation**	**Fioul** au sol **basse température**
jusqu'à A++	jusqu'à A++
jusqu'à A	jusqu'à A
5,82 à 14,6 (1)	4,6 à 14,6 (1)
24,3 à 32	-
-	22,4 à 29,8
par préparateur en colonne et/ou juxtaposé	par préparateur en colonne et/ou juxtaposé
Réno	Réno
82	84

86

SOLUTIONS HYBRIDES

POMPES À CHALEUR AIR/EAU **AVEC APPOINT FOSSILE GAZ A CONDENSATION, MURALE, POUR CHAUFFAGE, RAFRAICHISSEMENT ET ECS**



NOUVEAU

OPTIONS: voir pages suivantes

Alezio S hybrid Gaz

AWHP..- MCR-.. Hybride V200 **de 4,5 à 8 kW**

Le produit

Performant et économique
COP jusqu'à 5,11
Simple et rapide à installer
Solution compacte et modulaire
Solution connectée
Robuste, échangeur et corps inox

ENR ELEC. E-PILOT

* Performances certifiées disponibles sur : www.eurovent-certification.com

Pompe à chaleur air/eau Inverter, réversible, composée d'une unité extérieure et d'un module hydraulique intérieur MIV-S

- Limitation du courant de démarrage par la technologie INVERTER
- **Unité extérieure** composée de: compresseur modulant, évaporateur constitué d'une batterie en tubes cuivre et ailettes aluminium, un ou deux ventilateur(s) hélicoïde(s) à vitesse variable, bouteille anti-coup de liquide et de réserve de puissance, détendeurs électroniques, filtre, pressostats de sécurité HP
- **Module hydraulique intérieur pour appoint hydraulique par chaudière (MIV-S/H)**
  - Tableau de commande **E-Pilot** connecté et intuitif, voir § options régulations
  - Condenseur constitué d'un échangeur à plaques inox, circulateur chauffage, vase d'expansion de 8 litres, manomètre mécanique, soupape de sécurité, purgeur automatique, contrôleur de débit
  - **livré avec filtre magnétique à tamis**
- Un modèle est disponible **non isolé pour chauffage et rafraîchissement par plancher**
- Sonde extérieure livrée avec module intérieur
- **Colisage:** 2 colis

DIMENSIONS PRINCIPALES (mm et pouces)

AWHP 4,5 MR

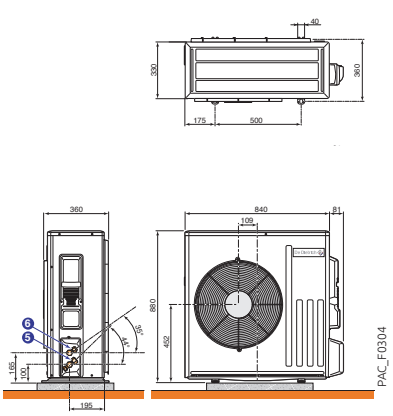

AWHP 6 MR-3

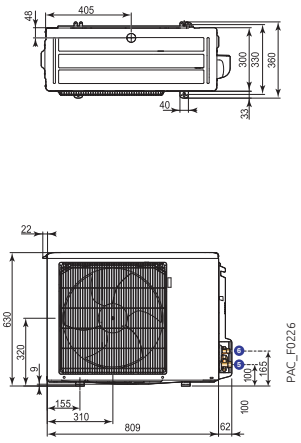

AWHP 8 MR-2

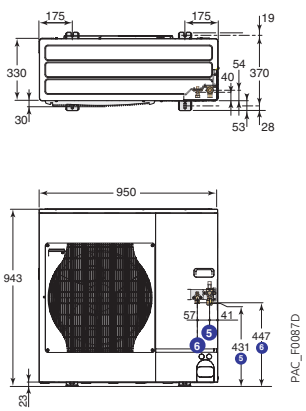

MODULE INTÉRIEUR MIV-S

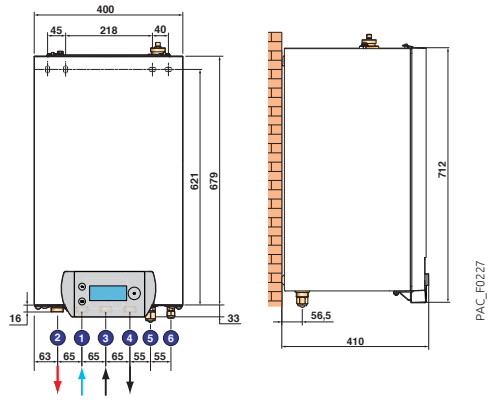

① Retour chauffage G 1
② Départ chauffage G 1
③ Raccord. départ chaudière G 1
④ Raccord. retour chaudière G 1
⑤ Raccord gaz frigo : voir tableau ci-dessous
⑥ Raccord liquide frigo : voir tableau ci-dessous

	Modèles	⑤ Raccord gaz frigo	⑥ Raccord liquide frigo
Groupe extérieur AWHP ... MR/TR	4,5 et 6	1/2 "flare + raccord 1/2" – 5/8" livré	1/4"flare + raccord 1/4" – 3/8" livré
	8	5/8 "flare	3/8 "flare
Module intérieur		5/8"flare	3/8"flare

CARACTÉRISTIQUES TECHNIQUES

Temp. limites de service en mode chaud :
• Eau : + 18 °C/+ 60 °C (+ 55 °C pour 4,5 kW)
• Air ext. : - 20 °C/+ 35 °C (-15 °C pour 4,5 et 6 MR)

Temp. limites de service en mode rafraîchissement :
• Eau : + 18 °C/+ 25 °C
• Air extérieur : + 7 °C/+ 46 °C

Pression maxi. de service : 3 bar
Temp. maxi. de service : 95 °C (75 °C avec .../E)

MODÈLE	ALEZIO S HYBRID GAZ	4,5 MR	6 MR	8 MR
PERFORMANCES SAISONNIÈRES				
Classe énergétique Erp chauffage (35 °C)		A+++	A+++	A+++
Classe énergétique Erp chauffage (55 °C)		A++	A++	A++
SCOP (35 °C/55 °C)		4,80/3,42	4,48/3,49	4,52/3,29
Efficacité énergétique saisonnière chauffage en moyenne température (35 °C/55 °C) *	%	189/134	176/138	178/129
Efficacité énergétique saisonnière chauffage en moyenne température (35 °C/55 °C) (avec sonde ext. livrée d'origine)	%	191/136	178/140	180/131
Coefficient de performance chaud à +7°C/+35°C - +7°C/+55°C ****		6,22-4,96	5,52-4,65	5,49-4,66
PERFORMANCES THERMIQUES CERTIFIÉES* (valeurs de dimensionnement différentes : voir pages 88 - 89)				
Puissance calorifique à +7 °C/+35 °C / Pmax (1)	kW	4,60/7,00	5,82/7,60	7,90/8,96
Coefficient de performance chaud à +7 °C/+35 °C (1)		5,11	4,22	4,34
Puissance calorifique à -7 °C/+35 °C / Pmax (1)	kW	2,79/4,40	3,96/5,50	5,60/8,42
Coefficient de performance chaud à -7 °C/+35 °C (1)		3,07	2,59	2,71
Puissance frigorifique à +35 °C/+18 °C (5)	kW	6,39	7,41	10,29
Coefficient de performance froid à +35 °C/+18 °C (5)		2,98	2,90	3,15
Puissance acoustique module extérieur (3)	dB[A]	61	64	65
Puissance acoustique module intérieur (3)	dB[A]	53	48	53
CARACTÉRISTIQUES TECHNIQUES				
Niveau sonore module extérieur (4)	dB[A]	39	42	43
Niveau sonore module intérieur (4)	dB[A]	45	40	45
Débit nominal d'eau à ΔT = 5 K	m^3/h	0,7	0,99	1,42
Hauteur manométrique disponible au débit nominal à ΔT = 5 K	mbar	650	490	290
Tension d'alimentation groupe extérieur	V	230 V mono	230 V mono	230 V mono
Protection disjoncteur courbe C groupe extérieur	A	16	16	25
Charge en fluide frigorigène R 410A	kg	1,3	1,4	3,2
Équivalent CO_2	tonne	2,71	2,92	6,68
Liaison frigorifique (liquide-gaz)	pouce	1/4-1/2	1/4-1/2	3/8-5/8
Longueur préchargée maxi	m	7	10	10
Longueur min - max **	m	2-30	2-40	2-40
Poids (à vide) - Module extérieur	kg	63	47	82,2
Poids (à vide) - Module intérieur	kg	35	35	35
DONNÉES CHAUDIÈRE (plus de caractéristiques en chapitre 4)				
Classe énergétique Erp ECS		A	A	A
Puissance nominale 100%	kW	23,8	23,8	23,8
Modulation de puissance	%	25% à 100%	25% à 100%	25% à 100%
Puissance utile en eau chaude sanitaire (80/60°)	kW	27,4	27,4	27,4
Débit eau chaude sanitaire	l/min	14	14	14
Pression disponible à la sortie chaudière	Pa	100	100	100
Homologation		B_{33}, B_{23P}, C_{13x}, C_{33x}, C_{93x} , C_{53}, C_{43}, C_{83x}	B_{33}, B_{23P}, C_{13x}, C_{33x}, C_{93x} , C_{53}, C_{43}, C_{83x}	B_{33}, B_{23P}, C_{13x}, C_{33x}, C_{93x} , C_{53}, C_{43}, C_{83x}

* Valeur certifiée selon règlement n°813/2013 - à sélectionner pour dossier d'aides financières
** Dénivelé max 30 m pour tous les modèles
*** Valeurs données à titre indicatif
**** COP A7/W35 - A7/W55 à charge selon règlement 813/2013 - valeur à retenir pour aides financières
(1) Mode chaud : température air extérieur/température eau à la sortie, performances selon EN 14511-2 /Puissance max sans appoint : valeur à retenir pour le dimensionnement
(3) Essai réalisé selon la norme EN 12102-1
(4) En champ libre à 1 m (5 m pour module ext.)
(5) Mode froid : température air extérieur/température eau à la sortie, performances selon EN 14511-2

PRIX H.T.

	ALEZIO S HYBRID GAZ	4,5 kW	6 kW	8 kW
ALEZIO S Hybrid... /MR (appoint électrique)	Réf.	7766854	7766856	7766857
	€	7 298,00	7 731,00	8 527,00

Eco-Participation tous modèles ALEZIO S Hybrid : 11,67 € H.T.

NB : Les liaisons frigorifiques devront être réalisées par du personnel ayant l'Attestation de capacité de manipulation des fluides frigorigènes.

PRIX H.T MISE EN SERVICE ALEZIO S HYBRID

Voir page 11 de ce tarif.

OPTIONS

POUR **POMPE À CHALEUR AIR/EAU ALEZIO S HYBRID GAZ**

TOUTES OPTIONS SAUF OPTIONS "RÉGULATION"

OPTIONS FUMISTERIE

	COLIS	RÉF.	€ Eco-Part. €	
Ventouse horizontale Ø 60/100 mm, lg 800 mm (avec coude 90°)	DY871	100008296	133,00	-
Adaptateur air/fumees Ø 80/125 mm	HR38	S100465	62,00	-
Terminal vertical pps Ø 80/125 mm noir	DY843	100002732	179,00	-

OPTIONS FRIGORIFIQUES

	COLIS	RÉF.	€ Eco-Part. €	
Support de fixation mural + plots antivibratiles AWHP 4,5, 6 et 8 MR…	EH95	100011222	211,00	-
Support pose au sol AWHP	EH112	100012533	59,00	-
Supports de pose au sol en caoutchouc 600 mm	EH879	7694974	140,00	-
Kit de liaison frigorifique :				
• PE 1/2" 1/4" - lg 10 m	EH142	100015476	270,00	-
• PE 5/8" 3/8" - lg 5 m	EH114	100012535	206,20	-
• PE 5/8" 3/8" - lg 10 m	EH115	100012536	381,00	-
• PE 5/8" 3/8" - lg 20 m	EH116	100012537	500,40	-

OPTIONS HYDRAULIQUES

	COLIS	RÉF.	€ Eco-Part. €	
Soupape differentielle	HK150	7746242	64,60	-
Bouteille de decouplage 25 l	HK146	7746192	399,30	-
Kit hydraulique 2e circuit V3V externe	HK152	7746307	537,10	1,67
Colis ballon tampon 80 l	EH85	100008841	612,00	-
Colis ballon tampon 160 l	EH60	100004415	922,00	-

OPTIONS CHAUDIERES MCR PLUS

	COLIS	RÉF.	€ Eco-Part. €	
Cadre réhausseur	HG19	100005628	203,50	-
Kit tubulure de raccordement pour cadre rehausseur	HG43	100009391	109,90	-
Cache tuyauterie	HG21	100005630	65,20	-
Adaptateur bi-flux Ø 2 x 80	DY868	100005825	72,90	-
Kit de raccordement 3CEP Ø 80/125mm	DY887	100014000	174,90	-
Kit de transformation 3CE pression	DY884	100011367	44,90	-
Dosseret de montage chaudière mixte	-	7781913	357,90	-
Brûleur propane pour 34/39 kw	HG31	100005824	138,60	-
Kit de remplacement MCX/MCR a visser ELM	HG36	100009334	132,40	-
Kit remplacement à visser MCX/MCR Saunier Duval	HG37	100009335	89,70	-
kit remplacement à visser MCX/MCR C &M Nectra	HG38	100009336	110,90	-
kit remplacement à visser MCX/MCR C &M Celtic	HG39	100009337	89,70	-
Rehausse pour dosseret de montage 80 mm Saunier Suval, Shaffot. Seltic, Elm Leblanc	HG104	100014501	178,90	-
Cache tubulure pour kit de remplacement a visser	HG94	100012812	79,30	-
Station de neutralisation DN1 (jusqu'à 75 kw)	SA1	7613605	398,90	-
Support fixation murale DN1	SA2	7613606	73,60	-
Recharge de granulats de neutralisation 10 kg*	-	94225601	71,40	-
Kit de conversion propane MCR 30/35 MI et MCX 24/35 MI	HG155	7667233	20,00	-
Kit de remplacement a visser MCX C&M Celtic	HG98	100013115	110,90	-
Kit de remplacement a visser MCX Elm	HG99	100014110	110,90	-
Kit de remplacement a visser MCX Saunier Duval	HG97	100013114	89,70	-
Vent. horizontal recentre Ø 60/100	DY885	100011888	180,30	-
Vent. horizontal recentre rehausse Ø 60/100	DY886	100013303	180,30	-

* Disponible au centre pieces de rechange

OPTIONS RÉGULATION

CHOIX DES OPTIONS EN FONCTION DES CIRCUITS RACCORDÉS

Type de circuit	ecs	direct	direct + vanne
Alezio S	EH784	d'origine (1)	EH783 + HK152

(1) À compléter éventuellement par un Thermostats d'ambiance : colis AD337, AD338, AD341, AD342, AD345, AD140 ou AD324

PRIX DES OPTIONS "RÉGULATIONS"

		COLIS	RÉF.	€ Eco-Part. €	
Thermostats d'ambiance :					
• non programmable (filaire)		AD140	88017859	59,00	0,12
• programmable (filaire à pile)	NOUVEAU	AD337	7768817	144,00	0,12
• programmable (sans fils)	NOUVEAU	AD338	7768818	332,00	0,12
• programmable (filaire 230 V)	NOUVEAU	AD345	7774421	138,60	0,12
Sondes d'ambiance connectées :					
• SMART TC° (filaire)		AD324	7691375	228,00	0,12
• SMART TC° RF (sans fil)	NOUVEAU	AD341	7691377	377,00	0,12
• SMART TC° RF (sans fil) pour 2e circuit	NOUVEAU	AD342	7765144	178,00	0,12
Sondes :					
• Sonde départ après vanne mélangeuse		AD199	88017017	95,40	0,02
• Sonde extérieure (sans fils) uniquement en association avec l'AD341*	DISPONIBILITÉ SEPTEMBRE 2021 NOUVEAU	AD346	7776874	99,00	0,12
Kit sonde hygro-rafraîchissement ON/OFF		HK27	100019114	250,10	0,02
Kit câblage plancher chauffant direct		HA255	7624902	43,10	0,02
Kit sonde condensation		HZ64	7622433	452,00	0,02
Kit silencieux module extérieur		EH572	7636899	71,20	0,02
Kit carte régulation 2e circuit (version C)		EH783	7683828	132,40	-

* nécessité de commander la sonde d'ambiance connectée AD341

EH149



PAC_Q0117

HK150



PAC_Q5005

EH95



PAC_Q0032

EH112



PAC_Q0098

EH879



PAC_Q9120

EH142 EH114 EH115 EH116



PAC_Q0097

AD337 AD345



TH_Q0001

AD338



TH_Q0002

AD342



SMARTTC_Q5000

HK152



PAC_Q5007

HK146



PAC_Q5006

EH783



PAC_Q9116

EH85



PAC_Q0021

EH60



8962Q024

EXEMPLES CHIFFRÉS

POUR **POMPE À CHALEUR AIR/EAU ALEZIO S HYBRID GAZ**

Alezio S Hybrid Gaz

AWHP 6 MR/H

dans une habitation neuve

système A++ / A

- avec 1 circuit plancher chauffant et rafraîchissant en direct

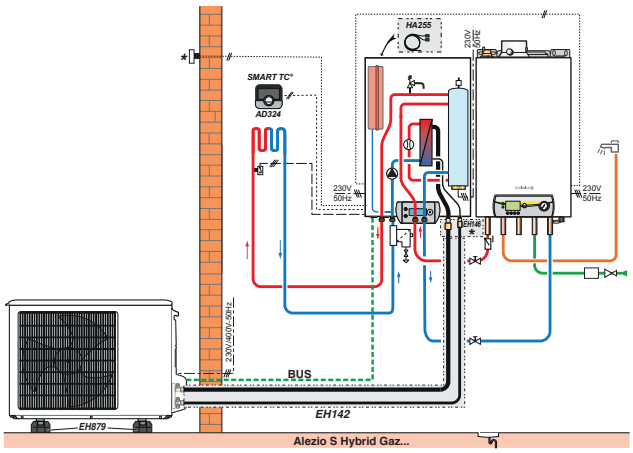

PAC_Q7001

* EH146 : fourni d'usine

DESCRIPTIF

	COLIS	RÉF.	€
Alezio S Hybrid 6 MR/H	-	7766856	7 731,00
Filtre magnétique à tamis	-		livré d'origine
Thermostat d'ambiance connecté	AD324	7691375	228,00
Kit câblage pour plancher chauffant en direct	HA255	7624902	43,10
Options éventuelles supplémentaires			
- Kit de liaison frigorifique 1/2"-1/4", lg 10 m	EH142	100015476	270,00
- Support de pose au sol en caoutchouc 600 mm	EH879	7694974	140,00
		Prix total H.T.	8 412,10*

Prix H.T. mise en service Alezio S Hybrid : voir page 11 de ce tarif

* hors Eco-Participation

Alezio S Hybrid Gaz

AWHP 8 MR/H

en relève dans une installation existante

système A++ / A

- avec 1 circuit radiateurs avec bouteille de découplage

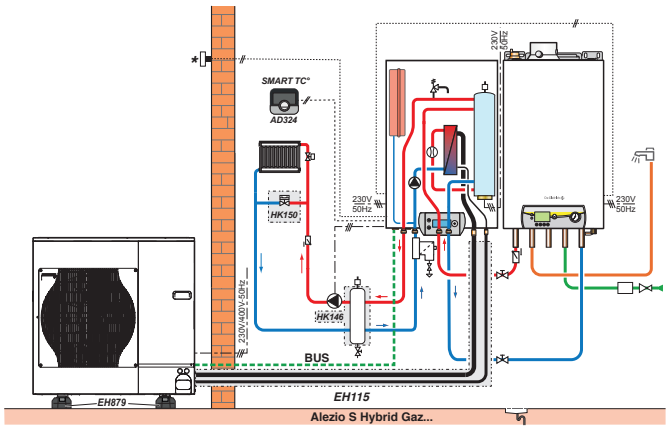

PAC_Q7000

DESCRIPTIF

	COLIS	RÉF.	€
Alezio S Hybrid 8 MR/H	-	7766857	8 527,00
Filtre magnétique à tamis	-		livré d'origine
Thermostat d'ambiance connecté (filaire)	AD324	7691375	228,00
Options éventuelles supplémentaires			
- Kit de liaison frigor. 5/8" - 3/8", lg 10 m	EH115	100012536	381,00
- Support de pose au sol en caoutchouc 600mm	EH879	7694974	140,00
- Soupape différentielle	HK150	7746242	64,60
- Bouteille de découplage 25 l	HK146	7746192	399,30
		Prix total H.T.	9 739,90*

Prix H.T. mise en service Alezio S Hybrid : voir page 11 de ce tarif

* hors Eco-Participation

SOLUTIONS HYBRIDES

POMPES À CHALEUR AIR/EAU **AVEC APPOINT FOSSILE GAZ INTÉGRÉ, AU SOL, POUR CHAUFFAGE ET ECS**

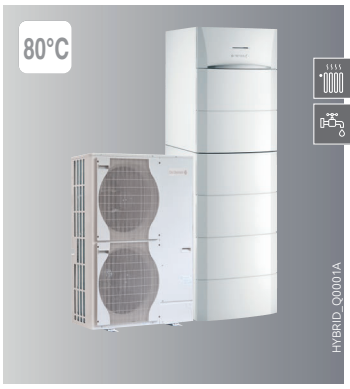

OPTIONS: voir pages suivantes
FUMISTERIE: voir AGC chapitre Fumisterie

HP INVERTER G hybrid

HP..- AGC.. Hybride V200 **de 4,6 à 14,6 kW**

ENR · ELEC. · GAZ · VE · 10 ANS · NF

* Performances certifiées disponibles sur : www.eurovent-certification.com

Fabrication 100 % française des modules intérieurs

Le + produit

Simplicité d'installation
Confort chauffage et ecs
Économies d'énergies
Solution compacte
Fonction rafraîchissement ou climatisation pour le confort en été

Pompe à chaleur air/eau Inverter, composée d'une **unité extérieure et d'un module hydraulique intérieur intégrant une chaudière gaz au sol à condensation** de 3,4 à 35,9 kW selon modèle, pour **chauffage et production d'ecs par ballon de 180 litres intégré placé sous la chaudière**

- Limitation du courant de démarrage par la technologie INVERTER
- **Unité extérieure** composée de :
  - Compresseur modulant
  - Évaporateur cuivre avec ailettes aluminium
  - Ventilateur(s) hélicoïde(s), bouteille anti-coup de liquide et de réserve de puissance, détendeurs électroniques, filtre, pressostats de sécurité HP…

Module hydraulique intérieur composé de :

- **Ballon hybride de 180 l** intégrant le condenseur inox, le circulateur modulant, le vase d'expansion, **le filtre magnétique à tamis**, l'interface pour la gestion de la fonction hybride…
- **Chaudière gaz au sol à condensation** Modulens G®, à poser sur le ballon hybride : échangeur compact moulé en aluminium/silicium, brûleur gaz modulant de 22 à 100 %, équipée avec circulateur chauffage, vanne d'inversion chauffage/ecs, soupape de sécurité 3 bar, tableau de commande DIEMATIC iSystem… (plus d'info sur chaudière Modulens G® en chapitre 6)
- Kit de liaison ballon/chaudière
- **Colisage :** 4 ou 5 colis selon modèle

DIMENSIONS PRINCIPALES (mm et pouces)

AWHP 4,5 MR

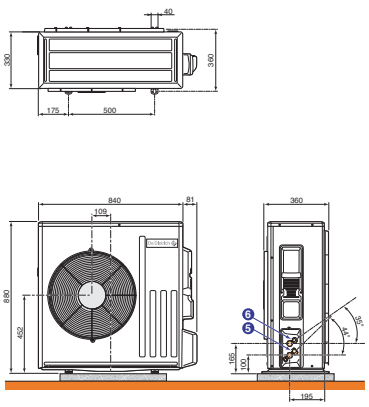

AWHP 6 MR-3

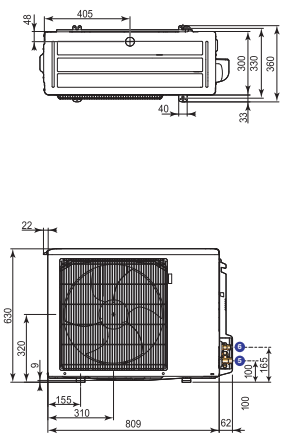

AWHP 8 MR-2

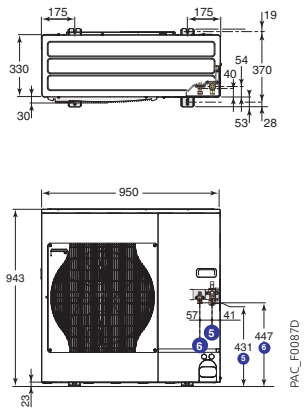

AWHP 11 et 16 TR/MR-2

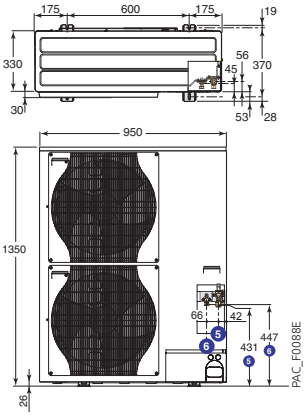

HP INVERTER G HYBRID V200 (MODULE INTÉRIEUR)

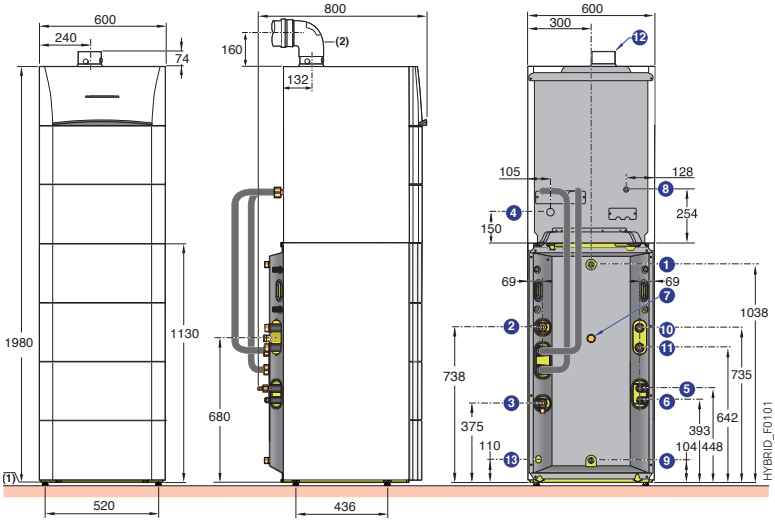

① Sortie eau chaude sanitaire G 3/4 M
② Départ circuit chauffage G 1 M
③ Retour circuit chauffage G 1 M
④ Évacuation des condensats, tuyau PVC Ø 24 x 19 mm
⑤ Raccord gaz frigo : voir tableau ci-dessous
⑥ Raccord liquide frigo : voir tableau ci-dessous
⑦ Retour boucle de circulation
⑧ Alimentation gaz Ø G 1/2
⑨ Entrée eau froide sanitaire G 3/4 M
⑩ Retour chauffage circuit vanne mélangeuse G 1 M (avec colis EH528 : kit tubulures internes avec vanne 3 voies motorisée et pompe)
⑪ Départ chauffage circuit vanne mélangeuse G 1 M (avec colis EH528 : kit tubulures internes avec vanne 3 voies motorisée et pompe)
⑫ Raccordement air/fumées concentrique Ø 60/100 mm
⑬ Sortie soupape de sécurité, raccordement pour tuyaux Ø int. 18 mm

(1) Pieds réglables de 0 à 20 mm
(2) Coude livré avec la ventouse horizontale HR48, le coude de réduction disponible en option (JA43) permet de ramener la hauteur de 160 mm à 100 mm

	Modèles	⑤ Raccord gaz frigo	⑥ Raccord liquide frigo
Groupe extérieur AWHP ... MR/TR	4,5 et 6	1/2 "flare + raccord 1/2" – 5/8" livré	1/4"flare + raccord 1/4" – 3/8" livré
	8 à 16	5/8 "flare	3/8 "flare
Module intérieur		5/8"flare	3/8"flare

CARACTÉRISTIQUES TECHNIQUES

Temp. limites de service PAC en mode chaud :
• Eau : + 18 °C/+ 60 °C (+ 55 °C pour 4,5 kW)
• Air extérieur : - 20 °C/+ 35 °C (- 15 °C pour 4,5 et 6 kW)

Temp. limites de service PAC en mode froid :
• Eau : + 18 °C/+ 25 °C (+ 7 °C/+ 25 °C avec option EH567)
• Air extérieur : - 5 °C/+ 46 °C

Circuit chauffage :
• Pression maxi. de service : 3 bar
• Temp. maxi. de service : 95 °C

Circuit ecs :
• Pression maxi. de service : 10 bar
• Temp. maxi. de service : 65 °C

MODÈLE HP..- AGC.. HYBRIDE V200		4,5 MR/15	6 MR/15	8 MR/15	11 MR/15 11 TR/15	16 MR/15 16 TR/15	6 MR/25	8 MR/25	11 MR/25 11 TR/25	16 MR/25 16 TR/25	8 MR/35	11 MR/35 11 TR/35	16 MR/35 16 TR/35
PERFORMANCES SAISONNIÈRES													
Classe énergétique Erp chauffage (35°C)/sanitaire		A+++/A	A+++/A	A+++/A	A+++/A	A+++/A	A+++/A	A+++/A	A+++/A	A+++/A	A+++/A	A+++/A	A+++/A
Classe énergétique Erp chauffage (55 °C)/sanitaire		A++/A	A++/A	A++/A	A++/A	A/A	A++/A	A++/A	A++/A	A/A	A++/A	A++/A	A/A
SCOP (35 °C/55 °C)		4,80/3,42	4,48/3,49	4,52/3,29	4,54/3,20	4,45/3,10	4,48/3,49	4,52/3,29	4,54/3,20	4,45/3,10	4,52/3,29	4,54/3,20	4,45/3,10
Efficacité énergétique saisonnière chauffage en moyenne température (35 °C/55 °C) *	%	189/134	176/138	178/129	178/125	175/121	176/138	178/129	178/125	175/121	178/126	178/125	175/121
Efficacité énergétique saisonnière chauffage en moyenne température (35°C/55 °C) (avec sonde ext. livrée d'origine)	%	191/136	178/140	180/131	180/127	177/123	178/140	180/131	180/127	177/123	180/128	180/127	177/123
Coefficient de performance chaud à +7°C/+35°C - +7°C/+55°C ****		6,22-4,95	5,52-4,65	5,49-4,66	5,56-4,63	5,43-4,34	5,52-4,65	5,49-4,66	5,56-4,63	5,43-4,34	5,49-4,66	5,56-4,63	5,43-4,34
Efficacité énergétique saisonnière eau chaude sanitaire (Cycle L)	%	106 (cycle M)	114	114	114	114	114	114	114	114	114	114	114
PERFORMANCES THERMIQUES CERTIFIÉES* (valeurs de dimensionnement différentes : voir pages 88 - 89)**													
Puissance calorifique à +7 °C/+35 °C / Pmax (1)	kW	4,60/7,00	5,82/7,60	7,90/8,96	11,39/14,79	14,65/17,28	5,82/7,602	7,90/8,96	11,39/14,79	14,65/17,28	7,90/8,96	11,39/14,79	14,65/17,28
Coefficient de performance chaud à +7 °C/+35 °C (1)		5,11	4,22	4,34	4,65	4,22	4,22	4,34	4,65	4,22	4,34	4,65	4,22
Puissance calorifique à -7 °C/+35 °C / Pmax (1)	kW	2,79/4,40	3,96/5,50	5,60/8,42	8,09/10,59	9,83/12,37	3,96/5,50	5,60/8,42	8,09/10,59	9,83/12,37	5,60/8,42	8,09/10,59	9,83/12,37
Coefficient de performance chaud à -7 °C/+35 °C (1)		3,07	2,59	2,71	2,88	2,75	2,59	2,71	2,88	2,75	2,71	2,88	2,75
Puissance frigorifique à +35 °C/+18 °C (5)	kW	6,39	7,41	10,29	15,49	18,36	7,41	10,29	15,49	18,36	10,29	15,49	18,36
Coefficient de performance froid à +35 °C/+18 °C (5)		2,98	2,90	3,15	3,48	2,81	2,90	3,15	3,48	2,81	3,15	3,48	2,81
Volume max. d'eau chaude utilisable (V_{40}) (2)	l	243	254	251	231	231	254	251	231	231	251	231	231
Durée de mise en température (th) de 10 °C à 55 °C (2)	hh:mm	1h40	2h00	1h58	1h33	1h11	2h00	1h58	1h33	1h11	1h58	1h33	1h11
Puissance absorbée en régime stabilisée (Pes) (2)	W	20	35	35	35	35	35	35	35	35	35	35	35
Profil de soutirage (2)		M	L	L	L	L	L	L	L	L	L	L	L
Coefficient de performance ECS (2)		2,50	2,72	2,72	2,72	2,72	2,72	2,72	2,72	2,72	2,72	2,72	2,72
Puissance acoustique module extérieur (3)	dB[A]	61	65	67	69	70	65	67	69	70	67	69	70
Puissance acoustique module intérieur (3)	dB[A]	49	49	49	48	48	49	49	48	48	49	48	48
CARACTÉRISTIQUES TECHNIQUES													
Niveau sonore module extérieur (4)	dB[A]	39	43	45	47	48	43	45	47	48	45	47	48
Niveau sonore module intérieur (4)	dB[A]	41	41	41	40	40	41	41	40	40	41	40	40
Débit nominal d'eau à ΔT = 5 K	m^3/h	0,80	1,00	1,36	1,96	2,53	1,00	1,36	1,96	2,53	1,36	1,96	2,53
Hauteur manométrique disponible au débit nominal à ΔT = 5 K	mbar	650	630	440	250	-	630	440	250	-	440	250	-
Tension d'alimentation groupe extérieur - MR	V	230 V~	230 V~	230 V~	230 V~	230 V~	230 V~	230 V~	230 V~	230 V~	230 V~	230 V~	230 V~
Tension d'alimentation groupe extérieur - TR	V	-	-	-	400 V~	400 V~	-	-	400 V~	400 V~	-	400 V~	400 V~
Protection disjoncteur courbe C groupe extérieur - MR	A	16	16	25	32	40	16	25	32	40	25	32	40
Protection disjoncteur courbe C groupe extérieur - TR	A	-	-	-	16	16	-	-	16	16	-	16	16
Capacité préparateur eau chaude sanitaire	l	177	177	177	177	177	177	177	177	177	177	177	177
Charge en fluide frigorigène R 410A	kg	1,3	1,4	3,2	4,6	4,6	1,4	3,2	4,6	4,6	3,2	4,6	4,6
Équivalent CO_2	tonne	2,71	4,38	6,68	9,60	9,60	4,38	6,68	9,60	9,60	6,68	9,60	9,60
Longueur préchargée maxi	m	7	10	10	10	10	10	10	10	10	10	10	10
Longueur min - max **	m	2-30	2-40	2-40	2-75	2-75	2-40	2-40	2-75	2-75	2-40	2-75	2-75
Poids du module intérieur (avec préparateur ecs)	kg	199	199	198	200	200	202	201	203	203	201	203	203
Poids du module extérieur - MR	kg	63	47	82	125	124	47	82	125	124	82	125	124
Poids du module extérieur - TR	kg	-	-	-	138	137	-	-	138	137	-	138	137
DONNÉES CHAUDIÈRE (plus de caractéristiques en chapitre 5)													
Puissance utile à 50/30 °C (mode chauffage)	kW	3,4-15,8	3,4-15,8	3,4-15,8	3,4-15,8	3,4-15,8	5,6-25,5	5,6-25,5	5,6-25,5	5,6-25,5	7,0-35,9	7,0-35,9	7,0-35,9
Puissance nominale à 80/60 °C (mode sanitaire)	kW	14,5	14,5	14,5	14,5	14,5	28	28	28	28	34	34	34

* Valeur certifiée selon règlement n°813/2013 - à sélectionner pour dossier d'aides financières
** Dénivelé max 30 m pour tous les modèles
*** Valeurs données à titre indicatif
**** COP A7/W35 - A7/W55 à charge selon règlement 813/2013 - valeur à retenir pour aides financières
(1)Mode chaud : température air extérieur/température eau à la sortie, performances selon EN 14511-2 /Puissance max sans appoint : valeur à retenir pour le dimensionnement
(2) Cycle de soutirage selon EN 16147
(3) Essai réalisé selon la norme EN 12102-1
(4) En champ libre à 1 m (5 m pour module ext.)
(5) Mode froid : température air extérieur/température eau à la sortie, performances selon EN 14511-2

PRIX H.T.

HP..- AGC.. HYBRIDE V200		4,5 kW/15	6 kW/15	8 kW/15	11 kW/15	16 kW/15	6 kW/25	8 kW/25	11 kW/25	16 kW/25	8 kW/35	11 kW/35	16 kW/35
HP.. MR-AGC.. HYBRIDE V 200	Réf.	7670753	7641084	7641086	7641088	7641092	7641096	7641098	7641100	7641104	7641108	7641110	7641114
	€	9 185,00	9 618,00	10 414,00	11 997,00	13 226,00	9 822,00	10 618,00	12 201,00	13 430,00	11 074,00	12 657,00	13 886,00
HP.. TR-AGC.. HYBRIDE V 200	Réf.	-	-	-	7641090	7641094	-	-	7641102	7641106	-	7641112	7641116
	€	-	-	-	12 354,00	13 706,00	-	-	12 558,00	13 910,00	-	13 014,00	14 366,00

Eco-Participation tous modèles HP... Hybride : **11,67 € H.T.**

PRIX H.T MISE EN SERVICE HP... G HYBRID

Voir page 11 de ce tarif.

SOLUTIONS HYBRIDES

POMPES À CHALEUR AIR/EAU **AVEC APPOINT FOSSILE GAZ INTÉGRÉ, AU SOL, POUR CHAUFFAGE ET ECS**



OPTIONS: voir pages suivantes
FUMISTERIE: voir AGC chapitre Fumisterie

HP INVERTER G hybrid

HP..- AGC.. Hybride B200 **de 4,6 à 14,6 kW**

ENR · ELEC. · GAZ · VE · 10 ANS · NF

* Performances certifiées disponibles sur : www.eurovent-certification.com

Fabrication 100 % française des modules intérieurs

Le + produit
- Simplicité d'installation
- Performances et confort en toute saisons
- Optimisation de la consommation d'énergie
- Fonction rafraîchissement ou climatisation pour le confort en été

Pompe à chaleur air/eau Inverter, composée d'une **unité extérieure et d'un module hydraulique intérieur intégrant une chaudière gaz au sol à condensation** de 3,4 à 35,9 kW selon modèle, pour **chauffage et production d'ecs par ballon de 180 litres intégré placé latéralement à droite ou à gauche de la chaudière**

- Limitation du courant de démarrage par la technologie INVERTER
- **Unité extérieure** composée de :
  - Compresseur modulant
  - Évaporateur cuivre avec ailettes aluminium
  - Ventilateur(s) hélicoïde(s), bouteille anti-coup de liquide et de réserve de puissance, détendeurs électroniques, filtre, pressostats de sécurité HP…
- **Module hydraulique intérieur** composé de :
  - **Ballon hybride de 180 l** intégrant le condenseur inox, le circulateur modulant, le vase d'expansion, **le filtre magnétique à tamis**, l'interface pour la gestion de la fonction hybride…
  - **Chaudière gaz au sol à condensation** Modulens G®, à poser à côté du ballon hybride : échangeur compact moulé en aluminium/silicium, brûleur gaz modulant de 22 à 100 %, équipée avec circulateur chauffage, vanne d'inversion chauffage/ecs, soupape de sécurité 3 bar, tableau de commande DIEMATIC iSystem… (plus d'info sur chaudière Modulens G® en chapitre 6)
  - Kit de liaison ballon/chaudière 2, ou 3 traits de scie
- **Colisage :** 4 ou 5 colis selon modèle

DIMENSIONS PRINCIPALES (mm et pouces)

AWHP 4,5 MR

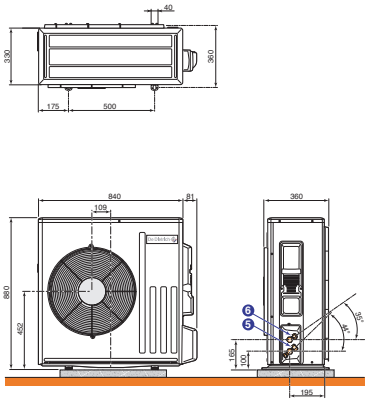

AWHP 6 MR-3

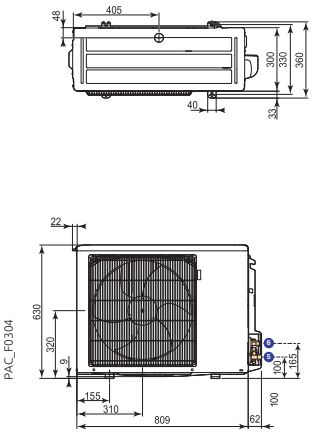

AWHP 8 MR-2

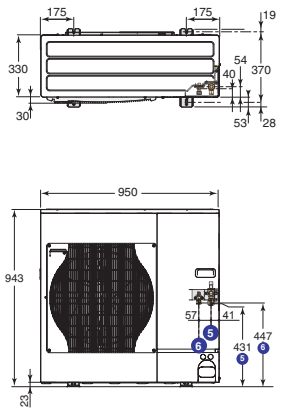

AWHP 11 et 16 TR/MR-2

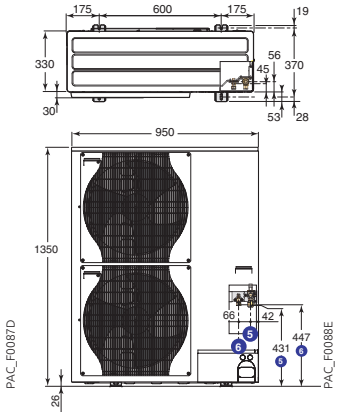

HP INVERTER G HYBRID B200 (MODULE INTÉRIEUR)

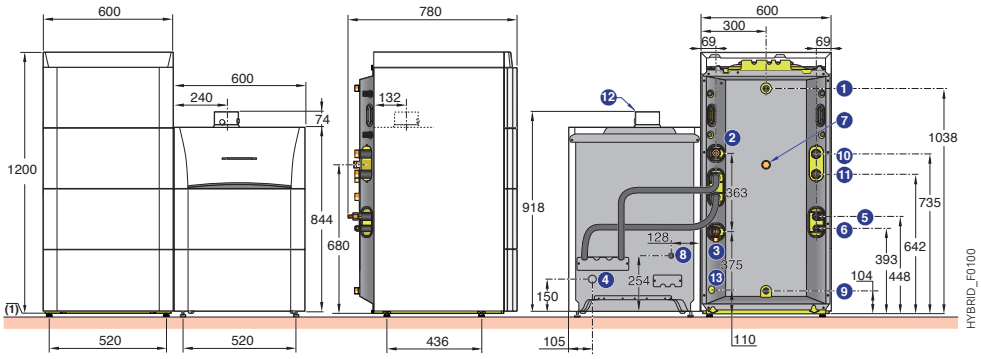

① Sortie eau chaude sanitaire G 3/4 M
② Départ circuit chauffage G 1 M
③ Retour circuit chauffage G 1 M
④ Évacuation des condensats, tuyau PVC Ø 24 x 19 mm
⑤ Raccord gaz frigo : voir tableau ci-dessous
⑥ Raccord liquide frigo : voir tableau ci-dessous
⑦ Retour boucle de circulation
⑧ Alimentation gaz Ø G 1/2
⑨ Entrée eau froide sanitaire G 3/4 M
⑩ Retour chauffage circuit vanne mélangeuse G 1 M (avec colis EH528 : kit tubulures internes avec vanne 3 voies motorisée et pompe)
⑪ Départ chauffage circuit vanne mélangeuse G 1 M (avec colis EH528 : kit tubulures internes avec vanne 3 voies motorisée et pompe)
⑫ Raccordement air/fumées concentrique Ø 60/100 mm
⑬ Sortie soupape de sécurité, raccordement pour tuyaux Ø int. 18 mm
(1) Pieds réglables de 0 à 20 mm

	Modèles	⑤ Raccord gaz frigo	⑥ Raccord liquide frigo
Groupe extérieur AWHP ... MR/TR	4,5 et 6	1/2 "flare + raccord 1/2" – 5/8" livré	1/4"flare + raccord 1/4" – 3/8' livré
	8 à 16	5/8 "flare	3/8 "flare
Module intérieur		5/8"flare	3/8"flare

CARACTÉRISTIQUES TECHNIQUES

Temp. limites de service PAC en mode chaud :
• Eau : + 18 °C/+ 60 °C (+ 55 °C pour 4,5 kW)
• Air extérieur : - 20 °C/+ 35 °C (- 15 °C pour 4,5 et 6 kW)

Temp. limites de service PAC en mode froid :
• Eau : + 18 °C/+ 25 °C (+ 7 °C/+ 25 °C avec option EH567)
• Air extérieur : - 5 °C/+ 46 °C

Circuit chauffage :
• Pression maxi. de service : 3 bar
• Temp. maxi. de service : 95 °C

Circuit ecs :
• Pression maxi. de service : 10 bar
• Temp. maxi. de service : 65 °C

MODÈLE HP..- AGC.. HYBRIDE B200		4,5 MR/15	6 MR/15	8 MR/15	11 MR/15 11 TR/15	16 MR/15 16 TR/15	6 MR/25	8 MR/25	11 MR/25 11 TR/25	16 MR/25 16 TR/25	8 MR/35	11 MR/35 11 TR/35	16 MR/35 16 TR/35
PERFORMANCES SAISONNIÈRES													
Classe énergétique Erp chauffage (35°C)/sanitaire		A+++/A	A+++/A	A+++/A	A+++/A	A+++/A	A+++/A	A+++/A	A+++/A	A+++/A	A+++/A	A+++/A	A+++/A
Classe énergétique Erp chauffage (55 °C)/sanitaire		A++/A	A++/A	A++/A	A++/A	A/A	A++/A	A++/A	A++/A	A/A	A++/A	A++/A	A/A
SCOP (35 °C/55 °C)		4,80/3,42	4,48/3,49	4,52/3,29	4,54/3,20	4,45/3,10	4,48/3,49	4,52/3,29	4,54/3,20	4,45/3,10	4,52/3,29	4,54/3,20	4,45/3,10
Efficacité énergétique saisonnière chauffage en moyenne température (35 °C/55 °C) *	%	189/134	176/138	178/129	178/125	175/121	176/138	178/129	178/125	175/121	178/126	178/125	175/121
Efficacité énergétique saisonnière chauffage en moyenne température (35°C/55 °C) (avec sonde ext. livrée d'origine)	%	191/136	178/140	180/131	180/127	177/123	178/140	180/131	180/127	177/123	180/128	180/127	177/123
Coefficient de performance chaud à +7°C/+35°C - +7°C/+55°C ****		6,22-4,95	5,52-4,65	5,49-4,66	5,56-4,63	5,43-4,34	5,52-4,65	5,49-4,66	5,56-4,63	5,43-4,34	5,49-4,66	5,56-4,63	5,43-4,34
Efficacité énergétique saisonnière eau chaude sanitaire (Cycle L)	%	106 (cycle M)	114	114	114	114	114	114	114	114	114	114	114
PERFORMANCES THERMIQUES CERTIFIÉES* (valeurs de dimensionnement différentes : voir pages 88 - 89)**													
Puissance calorifique à +7 °C/+35 °C / Pmax (1)	kW	4,60/7,00	5,82/7,60	7,90/8,96	11,39/14,79	14,65/17,28	5,82/7,60	7,90/8,96	11,39/14,79	14,65/17,28	7,90/8,96	11,39/14,79	14,65/17,28
Coefficient de performance chaud à +7 °C/+35 °C (1)		5,11	4,22	4,34	4,65	4,22	4,22	4,34	4,65	4,22	4,34	4,65	4,22
Puissance calorifique à -7 °C/+35 °C / Pmax (1)	kW	2,79/4,40	3,96/5,50	5,60/8,42	8,09/10,59	9,83/12,37	3,96/5,50	5,60/8,42	8,09/10,59	9,83/12,37	5,60/8,42	8,09/10,59	9,83/12,37
Coefficient de performance chaud à -7 °C/+35 °C (1)		3,07	2,59	2,71	2,88	2,75	2,59	2,71	2,88	2,75	2,71	2,88	2,75
Puissance frigorifique à +35 °C/+18 °C (5)	kW	6,39	7,41	10,29	15,49	18,36	7,41	10,29	15,49	18,36	10,29	15,49	18,36
Coefficient de performance froid à +35 °C/+18 °C (5)		2,98	2,90	3,15	3,48	2,81	2,90	3,15	3,48	2,81	3,15	3,48	2,81
Volume max. d'eau chaude utilisable (V_{40}) (2)	l	243	254	251	231	231	254	251	231	231	251	231	231
Durée de mise en température (th) de 10 °C à 55 °C (2)	hh:mm	1h40	2h00	1h58	1h33	1h11	2h00	1h58	1h33	1h11	1h58	1h33	1h11
Puissance absorbée en régime stabilisée (Pes) (2)	W	20	35	35	35	35	35	35	35	35	35	35	35
Profil de soutirage (2)		M	L	L	L	L	L	L	L	L	L	L	L
Coefficient de performance ECS (2)		2,5	2,72	2,72	2,72	2,72	2,72	2,72	2,72	2,72	2,72	2,72	2,72
Puissance acoustique module extérieur (3)	dB[A]	61	65	67	69	70	65	67	69	70	67	69	70
Puissance acoustique module intérieur (3)	dB[A]	49	49	49	48	48	49	49	48	48	49	48	48
CARACTÉRISTIQUES TECHNIQUES													
Niveau sonore module extérieur (4)	dB[A]	39	43	45	47	48	43	45	47	48	45	47	48
Niveau sonore module intérieur (4)	dB[A]	41	41	41	40	40	41	41	40	40	41	40	40
Débit nominal d'eau à ΔT = 5 K	m^3/h	0,8	1,00	1,36	1,96	2,53	1,00	1,36	1,96	2,53	1,36	1,96	2,53
Hauteur manométrique disponible au débit nominal à ΔT = 5 K	mbar	650	630	440	250	-	630	440	250	-	440	250	-
Tension d'alimentation groupe extérieur - MR	V	230 V~	230 V~	230 V~	230 V~	230 V~	230 V~	230 V~	230 V~	230 V~	230 V~	230 V~	230 V~
Tension d'alimentation groupe extérieur - TR	V	-	-	-	400 V~	400 V~	-	-	400 V~	400 V~	-	400 V~	400 V~
Protection disjoncteur courbe C groupe extérieur - MR	A	16	16	25	32	40	16	25	32	40	25	32	40
Protection disjoncteur courbe C groupe extérieur - TR	A	-	-	-	16	16	-	-	16	16	-	16	16
Capacité préparateur eau chaude sanitaire	l	177	177	177	177	177	177	177	177	177	177	177	177
Charge en fluide frigorigène R 410A	kg	1,3	1,4	3,2	4,6	4,6	1,4	3,2	4,6	4,6	3,2	4,6	4,6
Équivalent CO_2	tonne	2,71	4,38	6,68	9,60	9,60	4,38	6,68	9,60	9,60	6,68	9,60	9,60
Longueur préchargée maxi	m	7	10	10	10	10	10	10	10	10	10	10	10
Longueur min - max **	m	2-30	2-40	2-40	2-75	2-75	2-40	2-40	2-75	2-75	2-40	2-75	2-75
Poids du module intérieur (avec préparateur ecs)	kg	205	205	204	206	206	208	207	210	209	207	210	209
Poids du module extérieur - MR	kg	63	47	82	125	124	47	82	125	124	82	125	124
Poids du module extérieur - TR	kg	-	-	-	138	137	-	-	138	137	-	138	137
DONNÉES CHAUDIÈRE (plus de caractéristiques en chapitre 5)													
Puissance utile à 50/30 °C (mode chauffage)	kW	3,4-15,8	3,4-15,8	3,4-15,8	3,4-15,8	3,4-15,8	5,6-25,5	5,6-25,5	5,6-25,5	5,6-25,5	7,0-35,9	7,0-35,9	7,0-35,9
Puissance nominale à 80/60 °C (mode sanitaire)	kW	14,5	14,5	14,5	14,5	14,5	28	28	28	28	34	34	34

* Valeur certifiée selon règlement n°813/2013 - à sélectionner pour dossier d'aides financières
** Dénivelé max 30 m pour tous les modèles
*** Valeurs données à titre indicatif
**** COP A7/W35 - A7/W55 à charge selon règlement 813/2013 - valeur à retenir pour aides financières
(1)Mode chaud : température air extérieur/température eau à la sortie, performances selon EN 14511-2 /Puissance max sans appoint : valeur à retenir pour le dimensionnement
(2) Cycle de soutirage selon EN 16147
(3) Essai réalisé selon la norme EN 12102-1
(4) En champ libre à 1 m (5 m pour module ext.)
(5) Mode froid : température air extérieur/température eau à la sortie, performances selon EN 14511-2

PRIX H.T.

HP..- AGC.. HYBRIDE B200		4,5 kW/15	6 kW/15	8 kW/15	11 kW/15	16 kW/15	6 kW/25	8 kW/25	11 kW/25	16 kW/25	8 kW/35	11 kW/35	16 kW/35
HP.. MR-AGC.. HYBRIDE B 200	Réf.	7670755	7641085	7641087	7641089	7641093	7641097	7641099	7641101	7641105	7641109	7641111	7641115
	€	9 308,00	9 741,00	10 537,00	12 120,00	13 349,00	9 945,00	10 741,00	12 324,00	13 553,00	11 197,00	12 780,00	14 009,00
HP.. TR-AGC.. HYBRIDE B 200	Réf.	-	-	-	7641091	7641095	-	-	7641103	7641107	-	7641113	7641117
	€	-	-	-	12 477,00	13 829,00	-	-	12 681,00	14 033,00	-	13 137,00	14 489,00

Eco-Participation tous modèles HP…Hybride : **11,67 € H.T.**

PRIX H.T MISE EN SERVICE HP... G HYBRID

Voir page 11 de ce tarif.

OPTIONS

POUR HP..- AGC.. HYBRIDE B200 ET V200

TOUTES OPTIONS SAUF OPTIONS "RÉGULATION"

ACCESSOIRES PAC

	COLIS	RÉF.	€ Eco-Part. €	
Support de fixation mural + plots antivibratils HP 4,5 à 8…	EH95	100011222	211,00	-
Support de fixation mural + plots anti-vibratiles HP 11 à 16…	EH250	100018409	197,70	-
Support pose au sol HPI	EH112	100012533	59,00	-
Support de pose au sol en caoutchouc	EH879	7694974	140,00	-
Kit de liaison frigorifique 5/8" - 3/8" :				
• lg 5 m	EH114	100012535	206,20	-
• lg 10 m	EH115	100012536	381,00	-
• lg 20 m	EH116	100012537	500,40	-
Kit de liaison frigorifique 1/2"-1/4", lg 10 m	EH142	100015476	270,00	-
Ballon tampon B 80 T (80 l)	EH85	100008841	612,00	-
Ballon tampon B 150 T (150 l)	EH60	100004415	922,00	-
Kit circuit avec vanne 3 voies (avec moteur) et pompe à indice d'efficacité énergétique EEI < 0,23 internes (y compris sonde départ et filtre magnétique à tamis)	EH528	7619010	679,00	0,83
Kit faisceau pour Kit EH528	EH529	7622641	63,00	0,02
Kit filtre Fernox	EH896	100020045	304,70	-
Kit isolation mode climatisation	EH567	7626737	245,70	-
Kit silencieux pour module extérieur	EH572	7636899	71,20	0,02
Soupape différentielle	HK150	7746242	64,60	-

ACCESSOIRES CHAUDIÈRE Modulens G®

Voir chapitre 5

OPTIONS RÉGULATION

CHOIX DES OPTIONS EN FONCTION DES CIRCUITS RACCORDÉS

Type de circuit	ecs	direct	vanne	direct + 1 vanne	2 x vanne	direct + 2 x vanne
Tableau de commande DIEMATIC iSystem de la chaudière (1) — HP INVERTER G hybrid	d'origine	d'origine	1 x EH528 + 1 x EH529	1 x EH528 + 1 x EH529	1 x AD199 + 1 x AD249	1 x AD199 + 1 x AD249

(1) Chacun des circuits **chauffage** peut être complété au choix par une commande à distance AD285, AD284 + AD252 ou FM52

PRIX DES OPTIONS "RÉGULATIONS"

	COLIS	RÉF.	€ Eco-Part. €	
Commande à distance CDI D. iSystem	AD285	100018924	207,00	0,12
Module commande à distance radio CDR D. iSystem (sans émetteur/récepteur radio)	AD284	100018923	277,20	0,12
Sonde extérieure radio	AD251	100013306	90,40	0,12
Module chaudière radio (émet./récepteur)	AD252	100013307	145,00	0,12
Commande à distance simplifiée intégrant la sonde d'ambiance	FM52	85757747	121,80	0,12

	COLIS	RÉF.	€ Eco-Part. €	
Platine + sonde pour vanne mélangeuse	AD249	100013304	184,00	0,12
Kit câblage pour plancher chauffant en direct	HA255	7624902	43,10	0,02
Sonde départ pour vanne mélangeuse (1 sonde incluse dans le colis EH528)	AD199	88017017	95,40	0,02
Sonde pour ballon tampon	AD250	100013305	53,70	0,02
Kit sonde hygro-rafraîchissement (On-Off)	HK27	100019114	250,10	0,02
Kit sonde condensation (0-10 V)	HZ64	7622433	452,00	0,02



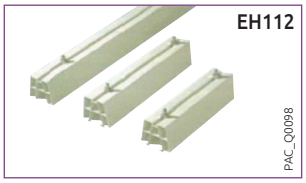



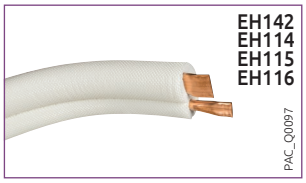







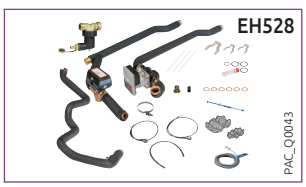

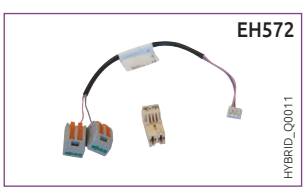



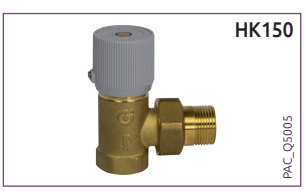

EXEMPLE CHIFFRÉ

POUR HP..- AGC.. HYBRIDE B200 ET V200

HP Inverter G Hybrid

système

A++

A

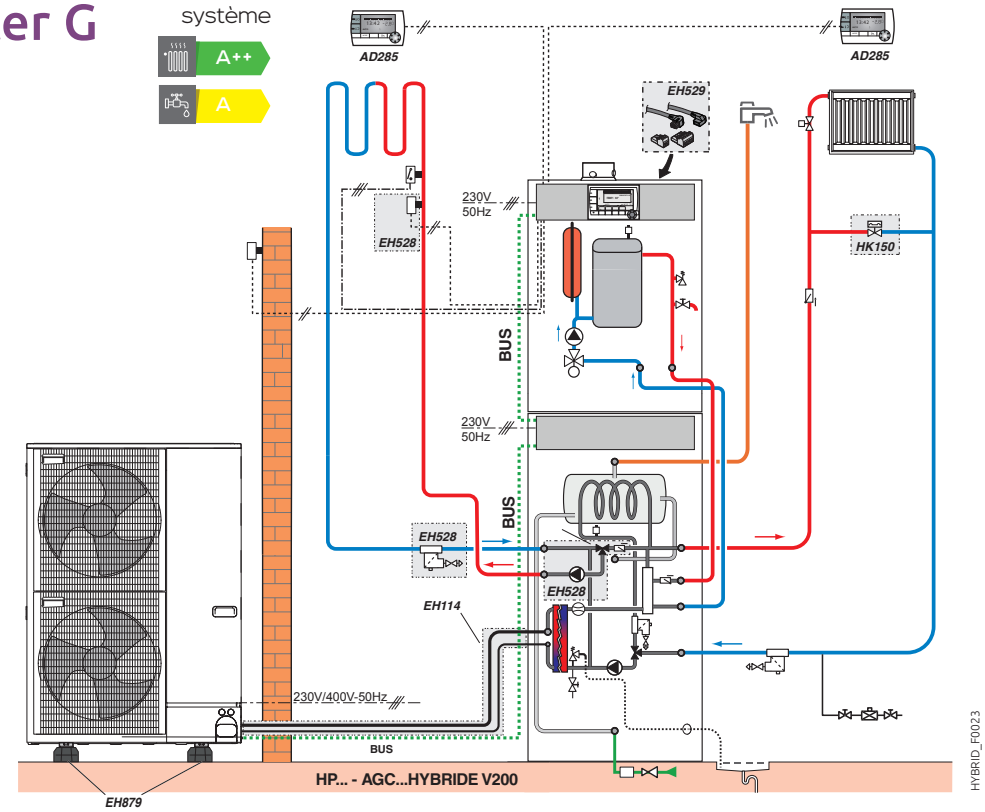

- 1 circuit direct
- 1 circuit avec vanne mélangeuse
- 1 circuit ecs

DESCRIPTIF

	COLIS	RÉF.	€
HP 11 MR-AGC15 HYBRIDE V200		7641088	11 997,00
2 x filtres magnétiques à tamis	-		livrés d'origine
Kit circuit avec vanne 3 voies et pompe à indice d'efficacité énergétique EEI < 0,23 internes + filtre magnétique à tamis	EH528	7619010	679,00
Kit faisceau pour Kit EH528	EH529	7622641	63,00
Options éventuelles supplémentaires			
- 2 x commande à distance CDI D. iSystem	2 x AD285	100018924	2 x 207,00
- Kit de liaison frigorifique 5/8"-3/8", lg 5 m	EH114	100012535	206,20
- Soupape différentielle	HK150	7746242	64,60
		Prix total H.T.:	13 423,80*

Prix H.T. mise en service : voir page 11 de ce tarif

* hors Eco-Participation

SOLUTIONS HYBRIDES

POMPES À CHALEUR AIR/EAU **AVEC APPOINT FOSSILE FIOUL À CONDENSATION INTÉGRÉ, AU SOL, POUR CHAUFFAGE ET ECS**



OPTIONS : voir pages suivantes
FUMISTERIE : voir Essencio Condens chapitre Fumisterie

Alezio O hybrid

AWHP..- CFU C-.. PLUS Hybride V200 **de 5,82 à 14,6 kW**

ENR · ELEC. · FIOUL · VE · 10 ANS · E-PILOT · NF POMPE A CHALEUR CHAUFFAGE *

* Performances certifiées disponibles sur : www.eurovent-certification.com

Fabrication 100 % française des modules intérieurs

Le + produit
Simplicité d'installation
Confort chauffage et ecs
Économies d"énergies
Solution compacte
Idéal en rénovation

Pompe à chaleur air/eau Inverter, composée d'une **unité extérieure et d'un module hydraulique intérieur intégrant une chaudière fioul au sol à condensation** de 19,3, 24,3 ou 32 kW selon modèle, pour **chauffage et production d'ecs par ballon** de 180 litres intégré placé sous la chaudière

- Limitation du courant de démarrage par la technologie INVERTER
- **Unité extérieure** composée de :
  - Compresseur modulant
  - Évaporateur cuivre avec ailettes aluminium
  - Ventilateur(s) hélicoïde(s), bouteille anti-coup de liquide et de réserve de puissance, détendeurs électroniques, filtre, pressostats de sécurité HP…

Module hydraulique intérieur composé de :

- **Ballon hybride de 180 l** intégrant le condenseur inox, le circulateur modulant, **le filtre magnétique à tamis**, l'interface pour la gestion de la fonction hybride…
- **Chaudière fioul au sol à condensation Essencio Condens pour raccordement par ventouse ou sur conduit**, à poser sur le ballon hybride : corps de chauffe principal en fonte, échangeur condenseur sur les fumées en céramique-carbone, brûleur compact à faibles émissions de NOx et CO, équipée avec circulateur chauffage, soupape de sécurité 3 bar, vase d'expansion, tableau de commande E-Pilot intégrant les paramètres hybride (plus d'info sur chaudière Essencio Condens en chapitre 8)
- Kit de liaison ballon/chaudière

- **Colisage :** 6 ou 7 colis selon modèle

DIMENSIONS PRINCIPALES (mm et pouces)

AWHP 6 MR-3

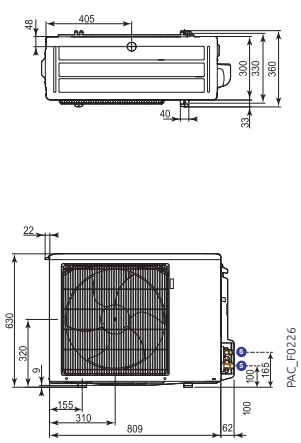

AWHP 8 MR-2

AWHP 11 et 16 TR/MR-2

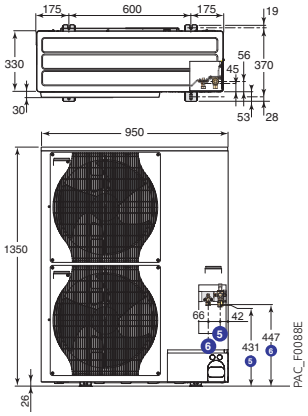

AWHP..-CFU C-.. PLUS HYBRIDE V200 (MODULE INTÉRIEUR)

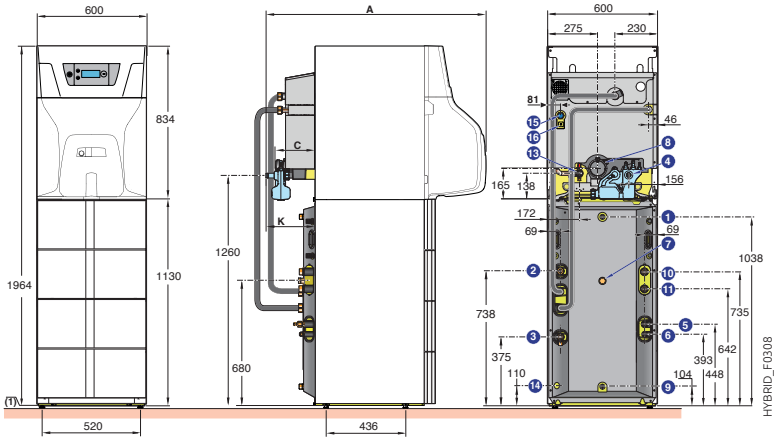

① Sortie eau chaude sanitaire G 3/4 M
② Départ circuit chauffage G 1 M
③ Retour circuit chauffage G 1 M
④ Évacuation des condensats, tuyau PVC Ø 24 x 19 mm
⑤ Raccord gaz frigo : voir tableau ci-dessous
⑥ Raccord liquide frigo : voir tableau ci-dessous
⑦ Retour boucle de circulation
⑧ Raccordement air/fumées Ø 80/125 mm
⑨ Entrée eau froide sanitaire G 3/4 M
⑩ Retour chauffage circuit vanne mélangeuse G 1 M (avec colis EH528 : kit tubulures internes avec vanne 3 voies motorisée et pompe)
⑪ Départ chauffage circuit vanne mélangeuse G 1 M (avec colis EH528 : kit tubulures internes avec vanne 3 voies motorisée et pompe)
⑬ Robinet de vidange, raccordement pour tuyau Ø int. 14 mm
⑭ Sortie soupapes de sécurité, raccordement pour tuyau Ø int. 18 mm
⑮ Retour chauffage EFU C 32 PLUS
⑯ Pressostat
(1) Pieds réglables de 0 à 20 mm

	Modèles	⑤ Raccord gaz frigo	⑥ Raccord liquide frigo
Groupe extérieur AWHP ... MR/TR	6	1/2 "flare + raccord 1/2" – 5/8" livré	1/4"flare + raccord 1/4" – 3/8" livré
	8 à 16	5/8 "flare	3/8 "flare
Module intérieur		5/8"flare	3/8"flare

	A	C	K
AWHP..-CFU C- 24 PLUS	1 188	218	260
AWHP..-CFU C- 32 PLUS	1 226	263	297

CARACTÉRISTIQUES TECHNIQUES

Temp. limites de service PAC en mode chaud :
• Eau : + 18 °C/+ 60 °C
• Air extérieur : - 20 °C/+ 35 °C (- 15 °C pour 6 kW)

Temp. limites de service PAC en mode froid :
• Eau : + 18 °C/+ 25 °C + 7 °C/+ 25 °C avec option EH567
• Air extérieur : - 5 °C/+ 46 °C

Circuit chauffage :
• Pression maxi. de service : 3 bar
• Temp. maxi. de service : 95 °C

Circuit ecs :
• Pression maxi. de service : 10 bar
• Temp. maxi. de service : 65 °C

MODÈLE AWHP..- CFU C-.. PLUS HYBRIDE V200		6 MR- 24 -	8 MR- 24 -	11 MR- 24 11 TR- 24	16 MR- 24 16 TR- 24	8 MR- 32 -	11 MR- 32 11 TR- 32	16 MR- E32 16 TR- E32
PERFORMANCES SAISONNIÈRES								
Classe énergétique Erp chauffage (35 °C)/sanitaire		A+++/A	A+++/A	A+++/A	A+++/A	A+++/A	A+++/A	A+++/A
Classe énergétique Erp chauffage (55 °C)/sanitaire		A++/A	A++/A	A++/A	A+/A	A++/A	A++/A	A+/A
SCOP (35 °C/55 °C)		4,48/3,49	4,52/3,29	4,54/3,20	4,45/3,10	4,52/3,29	4,54/3,20	4,45/3,10
Efficacité énergétique saisonnière chauffage en moyenne température (35 °C/55 °C) *	%	176/138	178/129	178/125	175/121	178/129	178/125	175/121
Efficacité énergétique saisonnière chauffage en moyenne température (35 °C/55 °C) (avec sonde ext. livrée d'origine)	%	178/140	180/131	180/127	177/123	180/131	180/127	177/123
Coefficient de performance chaud à +7°C/+35°C - +7°C/+55°C ****		5,52-4,65	5,49-4,66	5,56-4,63	5,43-4,34	5,49-4,66	5,56-4,63	5,43-4,34
Efficacité énergétique saisonnière eau chaude sanitaire (Cycle L)	%	114	114	114	114	114	114	114
PERFORMANCES THERMIQUES CERTIFIÉES* (valeurs de dimensionnement différentes : voir pages 88 - 89)**								
Puissance calorifique à +7 °C/+35 °C / Pmax (1)	kW	5,82/7,60	7,90/8,96	11,39/14,79	14,65/17,28	7,90/8,96	11,39/14,79	14,65/17,28
Coefficient de performance chaud à +7 °C/+35 °C (1)		4,22	4,34	4,65	4,22	4,34	4,65	4,22
Puissance calorifique à -7 °C/+35 °C / Pmax (1)	kW	3,96/5,50	5,60/8,42	8,09/10,59	9,83/12,37	5,60/8,42	8,09/10,59	9,83/12,37
Coefficient de performance chaud à -7 °C/+35 °C (1)		2,59	2,71	2,88	2,75	2,71	2,88	2,75
Puissance frigorifique à +35 °C/+18 °C (5)	kW	7,41	10,29	15,49	18,36	10,29	15,49	18,36
Coefficient de performance froid à +35 °C/+18 °C (5)		2,90	3,15	3,48	2,81	3,15	3,48	2,81
Volume max. d'eau chaude utilisable (V_{40}) (2)	l	254	251	231	231	251	231	231
Durée de mise en température (th) de 10 °C à 55 °C (2)	hh:mm	2h00	1h58	1h33	1h11	1h58	1h33	1h11
Puissance absorbée en régime stabilisée (Pes) (2)	W	35	35	35	35	35	35	35
Profil de soutirage (2)		L	L	L	L	L	L	L
Coefficient de performance ECS (2)		2,72	2,72	2,72	2,72	2,72	2,72	2,72
Puissance acoustique module extérieur (3)	dB[A]	65	67	69	70	67	69	70
Puissance acoustique module intérieur (3)	dB[A]	49	49	48	48	49	48	48
CARACTÉRISTIQUES TECHNIQUES								
Niveau sonore module extérieur (4)	dB[A]	43	45	47	48	45	47	48
Niveau sonore module intérieur (4)	dB[A]	41	41	40	40	41	40	40
Débit nominal d'eau à ΔT = 5 K	m^3/h	1,00	1,36	1,96	2,53	1,36	1,96	2,53
Hauteur manométrique disponible au débit nominal à ΔT = 5 K	mbar	630	440	250	-	440	250	-
Tension d'alimentation groupe extérieur/ Courant de démarrage - MR	V	230 V~/5	230 V~/5	230 V~/5	230 V~/6	230 V~/5	230 V~/5	230 V~/6
Courant de démarrage - TR	V	-	-	400 V~/3	400 V~/3	-	400 V~/3	400 V~/3
Protection disjoncteur courbe C groupe extérieur - MR	A	16	25	32	40	25	32	40
Protection disjoncteur courbe C groupe extérieur - TR	A	-	-	16	16	-	16	16
Capacité préparateur eau chaude sanitaire	l	177	177	177	177	177	177	177
Charge en fluide frigorigène R 410A	kg	1,4	3,2	4,6	4,6	3,2	4,6	4,6
Équivalent CO_2	tonne	2,92	6,68	9,60	9,60	6,68	9,60	9,60
Longueur préchargée maxi	m	10	10	10	10	10	10	10
Longueur min - max **	m	2-40	2-40	2-75	2-75	2-40	2-75	2-75
Poids du module intérieur (avec préparateur ecs)	kg	320	319	321	321	349	351	351
Poids du module extérieur - MR	kg	47	82	125	124	82	125	124
Poids du module extérieur - TR	kg	-	-	138	137	-	138	137
DONNÉES CHAUDIÈRE (plus de caractéristiques en chapitre 6)								
Puissance utile à 50/30 °C (mode chauffage)	kW	24,3	24,3	24,3	24,3	32,0	32,0	32,0
Puissance nominale à 80/60 °C (mode sanitaire)	kW	23,1	23,1	23,1	23,1	30,7	30,7	30,7

* Valeur certifiée selon règlement n°813/2013 - à sélectionner pour dossier d'aides financières
** Dénivelé max 30 m pour tous les modèles
*** Valeurs données à titre indicatif
**** COP A7/W35 - A7/W55 à charge selon règlement 813/2013 - valeur à retenir pour aides financières
(1)Mode chaud : température air extérieur/température eau à la sortie, performances selon EN 14511-2 /Puissance max sans appoint : valeur à retenir pour le dimensionnement
(2) Cycle de soutirage selon EN 16147
(3) Essai réalisé selon la norme EN 12102-1
(4) En champ libre à 1 m (5 m pour module ext.)
(5) Mode froid : température air extérieur/température eau à la sortie, performances selon EN 14511-2

PRIX H.T.

AWHP..- CFU C-.. PLUS HYBRIDE V200		6 kW/24	8 kW/24	11 kW/24	16 kW/24	8 kW/32	11 kW/32	16 kW/32
AWHP.. MR-CFU C-.. HYBRIDE V200	Réf.	7749779	7749800	7749801	7749803	7749805	7749806	7749808
	€	11 880,00	12 676,00	14 259,00	15 488,00	13 349,00	14 932,00	16 161,00
AWHP.. TR-CFU C-.. HYBRIDE V200	Réf.	-	-	7749802	7749804	-	7749807	7749809
	€	-	-	14 616,00	15 968,00	-	15 289,00	16 641,00

Eco-Participation tous modèles Alezio O Hybrid : **11,67 € H.T.**

PRIX H.T MISE EN SERVICE ALEZIO O HYBRID

Voir page 11 de ce tarif.

SOLUTIONS HYBRIDES

POMPES À CHALEUR AIR/EAU **AVEC APPOINT FOSSILE FIOUL BASSE TEMPERATURE INTÉGRÉ, AU SOL, POUR CHAUFFAGE ET ECS**



OPTIONS: voir pages suivantes
FUMISTERIE: voir Essencio EcoNox chapitre Fumisterie

Alezio O hybrid

AWHP..- CFU-.. Hybride V200 **de 4,6 à 14,6 kW**

ENR · ELEC. · FIOUL · BASSE T° · VE · 10 ANS · E-PILOT · NF POMPE A CHALEUR CHAUFFAGE

* Performances certifiées disponibles sur: www.eurovent-certification.com

Fabrication 100 % française des modules intérieurs

Le + produit
Simplicité d'installation
Confort chauffage et ecs
Économies d"énergies
Solution compacte
Idéal en rénovation

Pompe à chaleur air/eau Inverter, composée d'une **unité extérieure** et d'**un module hydraulique intérieur intégrant une chaudière fioul au sol** de 22,4 ou 29,8 kW selon modèle, pour **chauffage et production d'ecs par ballon** de 180 litres intégré placé sous la chaudière

- Limitation du courant de démarrage par la technologie INVERTER
- **Unité extérieure** composée de:
  - Compresseur modulant
  - Évaporateur cuivre avec ailettes aluminium
  - Ventilateur(s) hélicoïde(s), bouteille anti-coup de liquide et de réserve de puissance, détendeurs électroniques, filtre, pressostats de sécurité HP…

Module hydraulique intérieur composé de:

- Ballon hybride de 180 l intégrant le condenseur inox, le circulateur modulant avec EEI < 0,23, **le filtre magnétique à tamis**, l'interface pour la gestion de la fonction hybride…
- **Chaudière fioul au sol Essencio EcoNox pour raccordement sur cheminée** à poser sur le ballon hybride: corps de chauffe en fonte, brûleur compact à faibles émissions de NOx et CO, équipée avec circulateur chauffage, soupape de sécurité 3 bar, vase d'expansion, tableau de commande E-Pilot intégrant les paramètres hybride (plus d'info sur chaudière Essencio EcoNox en chapitre …)
- Kit de liaison ballon/chaudière
- **Colisage:** 5 ou 6 colis selon modèle

DIMENSIONS PRINCIPALES (mm et pouces)

AWHP 4,5 MR

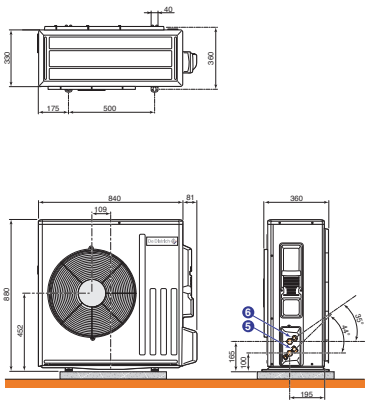

AWHP 6 MR-3

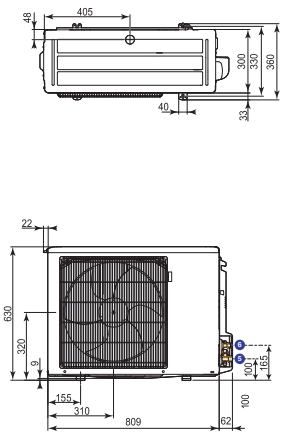

AWHP 8 MR-2

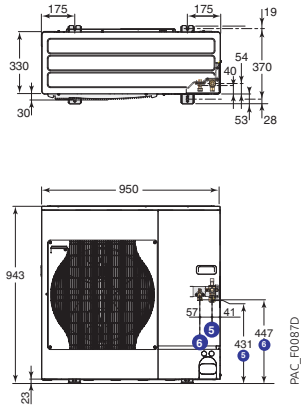

AWHP 11 et 16 TR/MR-2

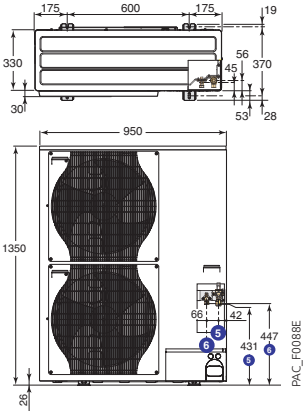

AWHP..-CFU-.. HYBRIDE V200 (MODULE INTÉRIEUR)

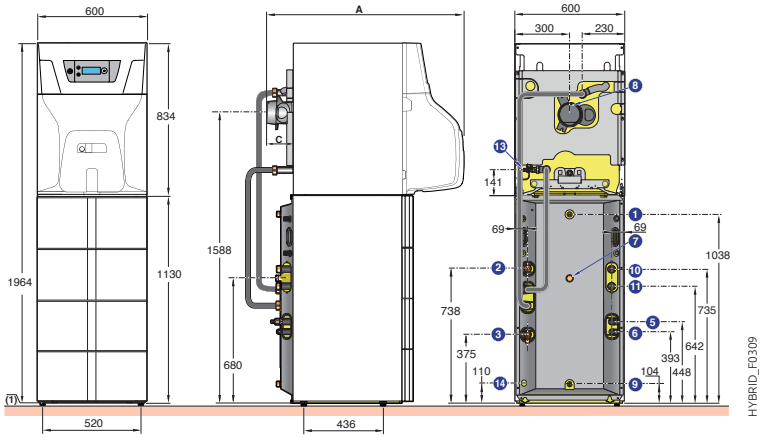

① Sortie eau chaude sanitaire G 3/4 M
② Départ circuit chauffage G 1 M
③ Retour circuit chauffage G 1 M
④ Évacuation des condensats, tuyau PVC Ø 24 x 19 mm
⑤ Raccord gaz frigo: voir tableau ci-dessous
⑥ Raccord liquide frigo: voir tableau ci-dessous
⑦ Retour boucle de circulation
⑧ Raccordement air/fumées Ø 125 mm
⑨ Entrée eau froide sanitaire G 3/4 M
⑩ Retour chauffage circuit vanne mélangeuse G 1 M (avec colis EH528: kit tubulures internes avec vanne 3 voies motorisée et pompe)
⑪ Départ chauffage circuit vanne mélangeuse G 1 M (avec colis EH528: kit tubulures internes avec vanne 3 voies motorisée et pompe)
⑬ Robinet de vidange, raccordement pour tuyau Ø int. 14 mm
⑭ Sortie soupapes de sécurité, raccordement pour tuyau Ø int. 18 mm
(1) Pieds réglables de 0 à 20 mm

	Modèles	⑤ Raccord gaz frigo	⑥ Raccord liquide frigo
Groupe extérieur AWHP ... MR/TR	4,5 et 6	1/2 "flare + raccord 1/2" – 5/8" livré	1/4"flare + raccord 1/4" – 3/8" livré
	8 à 16	5/8 "flare	3/8 "flare
Module intérieur		5/8"flare	3/8"flare

	A	C
AWHP..-CFU - 22	1 075	146
AWHP..-CFU - 29	1 202	270

CARACTÉRISTIQUES TECHNIQUES

Temp. limites de service PAC en mode chaud :
• Eau : + 18 °C/+ 60 °C (+ 55 °C pour 4,5 kW)
• Air extérieur : - 20 °C/+ 35 °C (- 15 °C pour 4,5 et 6 kW)

Temp. limites de service PAC en mode froid :
• Eau : + 18 °C/+ 25 °C + (7 °C/+ 25 °C avec option EH567)
• Air extérieur : - 5 °C/+ 46 °C

Circuit chauffage :
• Pression maxi. de service : 3 bar
• Temp. maxi. de service : 95 °C

Circuit ecs :
• Pression maxi. de service : 10 bar
• Temp. maxi. de service : 65 °C

MODÈLE AWHP..- CFU -.. HYBRIDE V200		4,5 MR- 22 -	6 MR- 22 -	8 MR- 22 -	11 MR- 22 11 TR- 22	16 MR- 22 16 TR- 22	8 MR- 29 -	11 MR- 29 11 TR- 29	16 MR- 29 16 TR- 29
PERFORMANCES SAISONNIÈRES									
Classe énergétique Erp chauffage (35 °C)/sanitaire		A+++/A	A+++/A	A+++/A	A+++/A	A+++/A	A+++/A	A+++/A	A+++/A
Classe énergétique Erp chauffage (55 °C)/sanitaire		A++/A	A++/A	A++/A	A++/A	A+/A	A++/A	A++/A	A+/A
SCOP (35 °C/55 °C)		4,80/3,42	4,48/3,49	4,52/3,29	4,54/3,20	4,45/3,10	4,52/3,29	4,54/3,20	4,45/3,10
Efficacité énergétique saisonnière chauffage en moyenne température (35 °C/55 °C) *	%	189/134	176/138	178/129	178/125	175/121	178/129	178/125	175/121
Efficacité énergétique saisonnière chauffage en moyenne température (35 °C/55 °C) avec sonde ext. livrée d'origine)	%	191/136	178/140	180/131	180/127	177/123	180/131	180/127	177/123
Coefficient de performance chaud à +7°C/+35°C - +7°C/+55°C ****		6,22-4,96	5,52-4,65	5,49-4,66	5,56-4,63	5,43-4,34	5,49-4,66	5,56-4,63	5,43-4,34
Efficacité énergétique saisonnière eau chaude sanitaire (Cycle L)	%	106 (cycle M)	114	114	114	114	114	114	114
PERFORMANCES THERMIQUES CERTIFIÉES* (valeurs de dimensionnement différentes : voir pages 88 - 89)**									
Puissance calorifique à +7 °C/+35 °C / Pmax (1)	kW	4,60/7,00	5,82/7,60	7,90/8,96	11,39/14,79	14,65/17,28	7,90/8,96	11,39/14,79	14,65/17,28
Coefficient de performance chaud à +7 °C/+35 °C (1)		5,11	4,22	4,34	4,65	4,22	4,34	4,65	4,22
Puissance calorifique à -7 °C/+35 °C / Pmax (1)	kW	2,79/4,40	3,96/5,50	5,60/8,42	8,09/10,59	9,83/12,37	5,60/8,42	8,09/10,59	9,83/12,37
Coefficient de performance chaud à -7 °C/+35 °C (1)		3,07	2,59	2,71	2,88	2,75	2,71	2,88	2,75
Puissance frigorifique à +35 °C/+18 °C (5)	kW	6,39	7,41	10,29	15,49	18,36	10,29	15,49	18,36
Coefficient de performance froid à +35 °C/+18 °C (5)		2,98	2,90	3,15	3,48	2,81	3,15	3,48	2,81
Volume max. d'eau chaude utilisable (V_{40}) (2)	l	243	254	251	231	231	251	231	231
Durée de mise en température (th) de 10 °C à 55 °C (2)	hh:mm	1 h 40	2 h 00	1 h 58	1 h 33	1 h 11	1 h 58	1 h 33	1 h 11
Puissance absorbée en régime stabilisée (Pes) (2)	W	20	35	35	35	35	35	35	35
Profil de soutirage (2)		M	L	L	L	L	L	L	L
Coefficient de performance ECS (2)		2,50	2,72	2,72	2,72	2,72	2,72	2,72	2,72
Puissance acoustique module extérieur (3)	dB[A]	61	65	67	69	70	67	69	70
Puissance acoustique module intérieur (3)	dB[A]	49	49	49	48	48	49	48	48
CARACTÉRISTIQUES TECHNIQUES									
Niveau sonore module extérieur (4)	dB[A]	43	43	45	47	48	45	47	48
Niveau sonore module intérieur (4)	dB[A]	41	41	41	40	40	41	40	40
Débit nominal d'eau à ΔT = 5 K	m^3/h	0,8	1,00	1,36	1,96	2,53	1,36	1,96	2,53
Hauteur manométrique disponible au débit nominal à ΔT = 5 K	mbar	650	630	440	250	-	440	250	-
Tension d'alimentation groupe extérieur/ Courant de démarrage - MR - TR	V	230 V~/5 -	230 V~/5 -	230 V~/5 -	230 V~/5 400 V~/3	230 V~/6 400 V~/3	230 V~/5 -	230 V~/5 400 V~/3	230 V~/6 400 V~/3
Protection disjoncteur courbe C groupe extérieur - MR - TR	A	16 -	16 -	25 -	32 16	40 16	25 -	32 16	40 16
Capacité préparateur eau chaude sanitaire	l	177	177	177	177	177	177	177	177
Charge en fluide frigorigène R 410A	kg	1,3	1,4	3,2	4,6	4,6	3,2	4,6	4,6
Équivalent CO_2	tonne	2,71	2,92	6,68	9,60	9,60	6,68	9,60	9,60
Longueur préchargée maxi	m	7	10	10	10	10	10	10	10
Longueur min - max **	m	2-30	2-40	2-40	2-75	2-75	2-40	2-75	2-75
Poids du module intérieur (avec préparateur ecs)	kg	332	332	332	334	334	361	363	363
Poids du module extérieur - MR - TR	kg	63 -	47 -	82 -	125 138	124 137	82 -	125 138	124 137
DONNÉES CHAUDIÈRE (plus de caractéristiques en chapitre 7)									
Puissance utile à 30% à temp. moyenne 40 °C	kW	7,0	7,0	7,0	7,0	7,0	9,3	9,3	9,3
Puissance nominale à 80/60 °C	kW	22,4	22,4	22,4	22,4	22,4	29,8	29,8	29,8

* Valeur certifiée selon règlement n°813/2013 - à sélectionner pour dossier d'aides financières
** Dénivelé max 30 m pour tous les modèles
*** Valeurs données à titre indicatif
**** COP A7/W35 - A7/W55 à charge selon règlement 813/2013 - valeur à retenir pour aides financières

(1)Mode chaud : température air extérieur/température eau à la sortie, performances selon EN 14511-2 /Puissance max sans appoint : valeur à retenir pour le dimensionnement
(2) Cycle de soutirage selon EN 16147
(3) Essai réalisé selon la norme EN 12102-1
(4) En champ libre à 1 m (5 m pour module ext.)
(5) Mode froid : température air extérieur/température eau à la sortie, performances selon EN 14511-2

PRIX H.T.

AWHP..- CFU-.. HYBRIDE V200		4,5 kW/22	6 kW/22	8 kW/22	11 kW/22	16 kW/22	8 kW/29	11 kW/29	16 kW/29
AWHP.. MR-CFU-.. HYBRIDE V200	Réf.	7749707	7750258	7749769	7749770	7749772	7749774	7749775	7749777
	€	10 205,00	10 638,00	11 434,00	13 017,00	14 246,00	11 624,00	13 207,00	14 436,00
AWHP.. TR-CFU-.. HYBRIDE V200	Réf.	-	-	-	7749771	7749773	-	7749776	7749778
	€	-	-	-	13 374,00	14 726,00	-	13 564,00	14 916,00

Eco-Participation tous modèles Alezio O Hybrid : **11,67 € H.T.**

PRIX H.T MISE EN SERVICE ALEZIO O HYBRID

Voir page 11 de ce tarif.

OPTIONS

POUR AWHP..- CFU C-.. ET AWHP..- CFU-.. HYBRIDE V200

TOUTES OPTIONS SAUF OPTIONS "RÉGULATION"

ACCESSOIRES PAC

	COLIS	RÉF.	€ Eco-Part. €	
Support de fixation mural + plots antivibratils AWHP 4,5 à 8...	EH95	100011222	211,00	-
Support de fixation mural + plots anti-vibratiles AWHP 11 à 16...	EH250	100018409	197,70	-
Support pose au sol HPI	EH112	100012533	59,00	-
Support de pose au sol en caoutchouc	EH879	7694974	140,00	-
Kit de liaison frigorifique 5/8" - 3/8" :				
• lg 5 m	EH114	100012535	206,20	-
• lg 10 m	EH115	100012536	381,00	-
• lg 20 m	EH116	100012537	500,40	-
Kit de liaison frigorifique 1/2"-1/4", lg 10 m	EH142	100015476	270,00	-
Ballon tampon B 80 T (80 l)	EH85	100008841	612,00	-
Ballon tampon B 150 T (150 l)	EH60	100004415	922,00	-
Kit circuit avec vanne 3 voies (avec moteur) et pompe à indice d'efficacité énergétique EEI < 0,23 internes (y compris sonde départ et filtre magnétique à tamis)	EH528	7619010	679,00	0,83
Kit isolation mode climatisation	EH567	7626737	245,70	-
Kit silencieux pour module extérieur	EH572	7636899	71,20	0,02
Kit de sécurité	MY480	7629826	156,50	-
Kit de montage de la chaudière à droite ou à gauche du ballon hybride (comprenant les flexibles et un chapiteau d'habillage pour le ballon)	EH525	7621387	257,00	-
Soupape différentielle	HK150	7746242	64,60	-
Bouteille de découplage 25 l	HK146	7746192	399,30	-
Kit FF 22-29	MY921	7742057	483,20	-

ACCESSOIRES CHAUDIÈRE ESSENCIO CONDENS ET ESSENCIO ECONOX

Voir chapitres 6 et 7

ACCESSOIRES AIR/FUMÉES

	COLIS	RÉF.	€ Eco-Part. €	
▶ pour AWHP...- CFU C-... Hybride				
Terminal horizontal Alu/PPS Ø 80/125 mm	FM183	100007638	118,00	-
Terminal vertical Alu/PPS Ø 80/125 mm noir	DY843	100002732	179,00	-
Coude à 90° Alu/PPS Ø 80/125 mm	DY131	84887531	62,00	-
▶ pour AWHP...- CFU-... Hybride				
Terminal horizontal inox/inox Ø 80/125 mm	DB90	81998533	262,60	-
Terminal vertical inox/inox Ø 80/125 mm noir	DB91	81998534	233,80	-
Coude à 90° inox/inox Ø 80/125 mm	DB96	81998539	131,40	-

OPTIONS RÉGULATION

CHOIX DES OPTIONS EN FONCTION DES CIRCUITS RACCORDÉS

Type de circuit	ecs	direct	vanne	direct + vanne
Alezio O Hybrid	d'origine	d'origine (1)	EH862	EH862

(1) À compléter éventuellement par un Thermostats d'ambiance : colis AD337, AD338, AD341, AD342, AD345, AD140 ou AD324

PRIX DES OPTIONS "RÉGULATIONS"

		COLIS	RÉF.	€ Eco-Part. €	
Thermostats d'ambiance :					
• non programmable (filaire)		AD140	88017859	59,00	0,12
• programmable (filaire à pile)	NOUVEAU	AD337	7768817	144,00	0,12
• programmable (sans fils)	NOUVEAU	AD338	7768818	332,00	0,12
• programmable (filaire 230 V)	NOUVEAU	AD345	7774421	138,60	0,12
Sondes d'ambiance connectées :					
• SMART TC° R-BUS (filaire)		AD324	7691375	228,00	0,12
• SMART TC° RF (sans fil)	NOUVEAU	AD341	7691377	377,00	0,12
• SMART TC° RF (sans fil) pour 2e circuit	NOUVEAU	AD342	7765144	178,00	0,12
Sondes :					
• Sonde de départ après vanne mélangeuse (1 sonde incluse dans le colis EH528)		AD199	88017017	95,40	0,02
• Sonde extérieure (sans fils) uniquement en association avec l'AD341* DISPONIBILITÉ SEPTEMBRE 2021	NOUVEAU	AD346	7776874	99,00	0,12
Kit câblage plancher chauffant en direct		HA255	7624902	43,10	0,02
Kit sonde hygro-rafraîchissement (On-Off)		HK27	100019114	250,10	0,02
Kit sonde condensation (0-10 V)		HZ64	7622433	452,00	0,02
Carte de régulation 2 circuits		EH862	7689751	121,70	0,12

* nécessité de commander la sonde d'ambiance connectée AD341



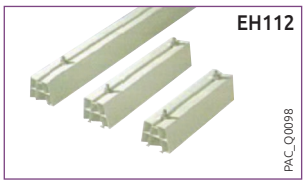





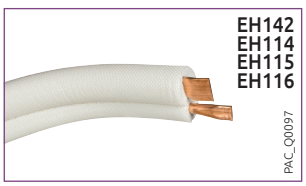

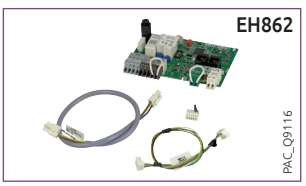

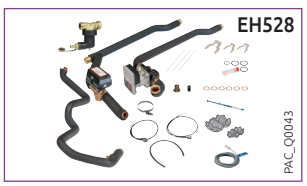

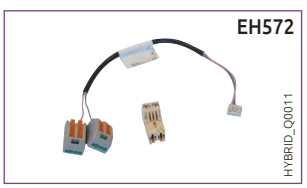



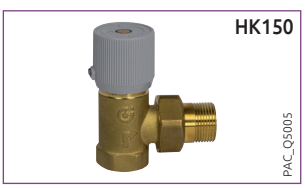

















EXEMPLE CHIFFRÉ

POUR AWHP..- CFU C-.. ET AWHP..- CFU-.. HYBRIDE V200

Alezio O Hybrid

système

A++

A

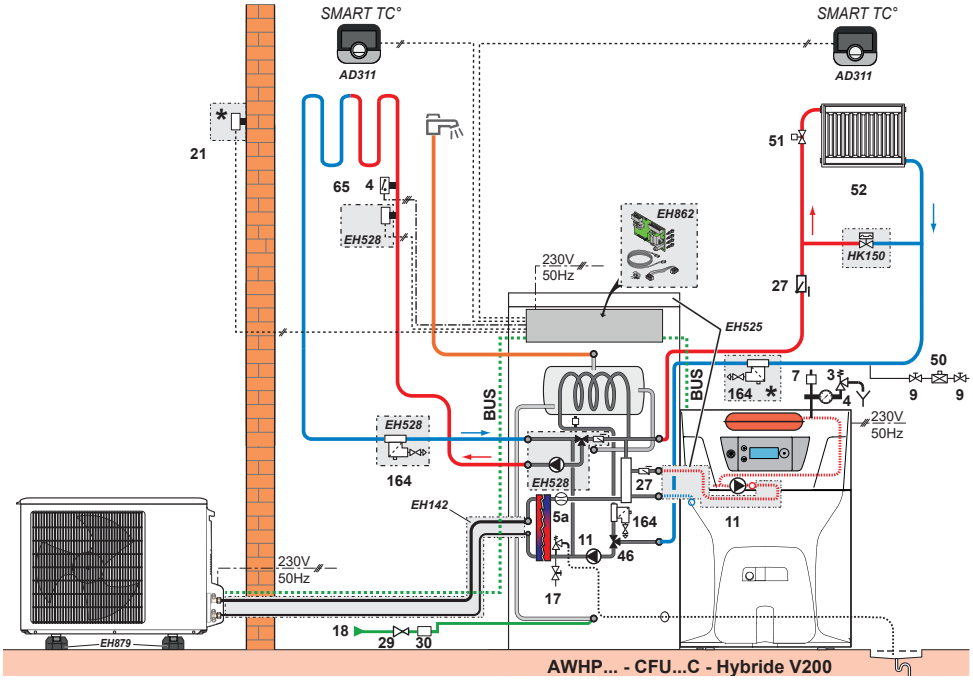

HYBRID_F0024

- 1 circuit direct
- 1 circuit avec vanne mélangeuse
- 1 circuit ecs

DESCRIPTIF

	COLIS	RÉF.	€
AWHP 6MR-CFU-22 HYBRID V200	EH142	7750258	10 638,00
Filtres magnétiques à tamis	-		livrés d'origine
Kit de montage de la chaudière à droite ou à gauche du ballon hybride (comprenant les flexibles et un chapiteau d'habillage pour le ballon)	EH525	7621387	257,00
Kit circuit avec vanne 3 voies et pompe à indice d'efficacité énergétique EEI < 0,23 internes (y compris sonde de départ)	EH528	7619010	679,00
Carte de régulation 2 circuits	EH862	7689751	121,70
Options éventuelles supplémentaires			
- 2 x thermostats d'ambiance connecté SMART TC° "OT" pour raccordement en OpenTherm ou en ON-OFF (filaire)	2 x AD311	7649289	2 x 297,00
- Kit de liaison frigorifique 1/2"-1/4", lg 10 m	EH142	100015476	270,00
- Soupape différentielle	HK150	7746242	64,60
		Prix total H.T.:	12 624,30*

Prix H.T. mise en service : voir page 11 de ce tarif

* hors Eco-Participation

RÈGLES DE DIMENSIONNEMENT
DES SOLUTIONS HYBRIDES

DIMENSIONNER UNE POMPE À CHALEUR HYBRIDE

Une pompe à chaleur hybride avec appoint fossile intégré ne se dimensionne pas comme une pompe à chaleur électrique classique. Selon le DTU65.16, la chaudière doit couvrir 120 % des déperditions du bâtiment. Contrairement à une PAC avec appoint électrique, il n'y a aucune règle concernant la puissance de la pompe à chaleur lorsqu'elle est installée avec une chaudière en relève.
L'objectif étant de chercher le meilleur **taux de couverture** de la pompe à chaleur afin d'avoir la meilleure performance lors des intersaisons et laisser la chaudière prendre le relais lorsque la température extérieure est trop basse.

Avec nos solutions hybrides, nous recommandons **un dimensionnement de la PAC entre 30 % et 60 % des déperditions** du bâtiment afin de garantir **un taux de couverture de la PAC supérieur à 90 %.**

Nos outils disponibles sur le site internet vous accompagnent dans la sélection de votre pompe à chaleur hybride.

VOIR EXEMPLE CI-DESSOUS :

- Maison de 130 m² en Loire Atlantique (T_{ext} de base = -5 °C), bâtiment des années 70-80 (légèrement isolé G=1,64)
- Chauffage actuel : ancienne chaudière fioul de 26 kW avec un rendement de 80 %
- 2 circuits de chauffage (départ à 80 °C) et ECS produite par la chaudière
- Consommation annuelle en fioul : 3 000 litres

À l'aide de nos outils ou en utilisant la formule du **P = G x V x ΔT**
Le calcul de déperditions nous donne un **besoin de 13 kW**.

NOTE : la chaudière existante était 2 fois plus puissante que les besoins du bâtiment

UN BON DIMENSIONNEMENT POUR UNE BONNE RENTABILITÉ

- Avec un dimensionnement à 50 % des déperditions, **la puissance de la PAC à installer** doit donc atteindre **6,5 kW à la température extérieure de base** (-5 °C). Notre modèle PAC 8 kW fournie encore 7 kW à -5 °C avec un départ à 55 °C. La chaudière assurera la remontée en température de 55 °C à 80 °C.

- A la température de bivalence, ici à +4 °C, la chaudière s'enclenchera afin de subvenir aux déperditions car la PAC ne pourra plus assurer à 100 % les besoins. La température de bivalence peut varier en fonction de la machine sélectionnée et du mode de gestion hybride sélectionné.
En intégrant les DJU (degrés jours unifiés) ou l'occurrence, c'est-à-dire, en prenant compte le nombre d'heures passées à chaque température extérieure, pour cet exemple il en résulte **un taux de couverture de la PAC de 96 %.**

PUISSANCE PAC EN FONCTION DE LA TEMPÉRATURE EXTÉRIEURE

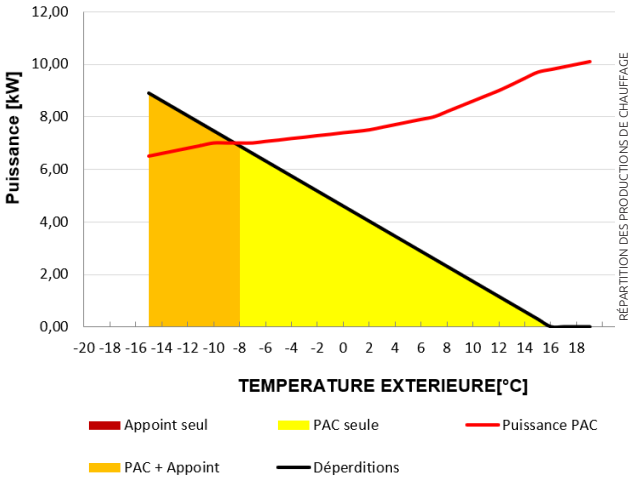

DES ÉCONOMIES ANNUELLES IMPORTANTES

- Grâce aux bonnes performances et de la bonne gestion des énergies, **la facture énergétique peut être divisée par deux !** Dans ces conditions d'installation, une économie de 1 770 €/an est réalisée.

UN RETOUR SUR INVESTISSEMENT TRÈS RAPIDE

- Les bonnes performances de nos systèmes hybrides permettent d'avoir un **temps de retour sur investissement très rapide**.
- De plus, une pompe à chaleur avec un appoint fioul ou gaz intégré est un ensemble complet appartenant aux systèmes à énergie renouvelable. Tout comme une pompe à chaleur classique **nos systèmes hybrides sont éligibles aux aides financières** selon la loi des finances en vigueur.

RÉPARTITION DES PRODUCTIONS DE CHAUFFAGE
(Données station de référence)

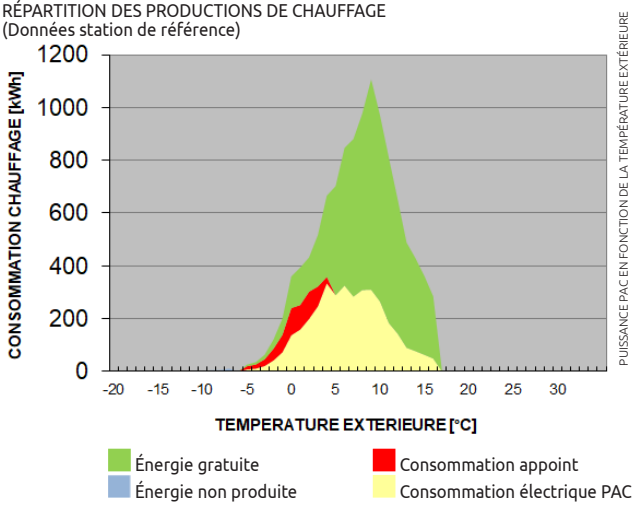

VALEUR DE DIMENSIONNEMENT

DES SOLUTIONS HYBRIDES

Valeurs à sélectionner pour Alezio S Hybrid Gaz, HPI G Hybrid et Alezio O Hybrid.

Pour plus de détails, se référer au "Diematools - Tables de dimensionnement PAC" disponible sur notre site internet Espace Pro.

AWHP 4,5 MR

TEMPÉRATURE DÉPART [°C]	25		35		40		45		50		55		60	
TEMP. EXT. DE BASE [°C]	PUISSANCE CALORIFIQUE [kW]	COP	PUISSANCE CALORIFIQUE [kW]	COP	PUISSANCE CALORIFIQUE [kW]	COP	PUISSANCE CALORIFIQUE [kW]	COP	PUISSANCE CALORIFIQUE [kW]	COP	PUISSANCE CALORIFIQUE [kW]	COP	PUISSANCE CALORIFIQUE [kW]	COP
-20	-	-	-	-	-	-	-	-	-	-	-	-	-	-
-15	3,70	2,76	3,41	2,35	3,30	1,83	3,10	1,74	-	-	-	-	-	-
-10	4,40	3,24	4,00	2,43	3,90	2,13	3,70	1,88	3,50	1,66	-	-	-	-
-7	4,70	3,40	4,40	2,64	4,20	2,30	4,00	2,02	3,70	1,70	3,50	1,41	-	-
2	4,70	3,17	4,50	2,64	4,40	2,37	4,30	2,09	4,15	1,81	4,00	1,53	-	-
7	7,74	4,70	7,00	3,99	6,63	3,45	6,26	2,91	6,26	2,59	6,26	2,27	-	-
12	8,96	5,80	7,81	4,44	7,23	3,76	6,66	3,08	6,59	2,76	6,52	2,45	-	-
15	9,42	6,13	8,29	4,72	7,73	4,01	7,16	3,31	7,05	2,98	6,93	2,65	-	-
20	9,60	6,40	9,10	5,18	8,85	4,57	8,60	3,95	8,40	3,58	8,20	3,20	-	-

AWHP 6 MR

TEMPÉRATURE DÉPART [°C]	25		35		40		45		50		55		60	
TEMP. EXT. DE BASE [°C]	PUISSANCE CALORIFIQUE [kW]	COP	PUISSANCE CALORIFIQUE [kW]	COP	PUISSANCE CALORIFIQUE [kW]	COP	PUISSANCE CALORIFIQUE [kW]	COP	PUISSANCE CALORIFIQUE [kW]	COP	PUISSANCE CALORIFIQUE [kW]	COP	PUISSANCE CALORIFIQUE [kW]	COP
-20	-	-	-	-	-	-	-	-	-	-	-	-	-	-
-15	-	-	3,80	2,04	3,42	1,76	3,04	1,48	2,66	1,20	-	-	-	-
-10	5,60	2,97	4,86	2,42	4,49	2,14	4,13	1,87	4,00	1,69	3,87	1,51	-	-
-7	6,22	3,20	5,50	2,65	5,14	2,38	4,78	2,10	4,63	1,90	4,48	1,70	-	-
2	5,70	3,25	5,67	2,83	5,65	2,62	5,63	2,41	5,61	2,19	5,59	1,98	5,58	1,77
7	7,95	4,72	7,60	3,87	7,43	3,45	7,25	3,02	7,08	2,60	6,90	2,17	6,73	1,75
12	8,79	5,53	8,58	4,48	8,48	3,95	8,38	3,42	8,17	2,94	7,97	2,46	7,77	1,98
15	9,29	6,02	9,17	4,84	9,11	4,25	9,05	3,66	8,83	3,14	8,61	2,63	8,39	2,11
20	10,13	6,83	10,15	5,45	10,16	4,75	10,18	4,06	9,93	3,49	9,68	2,92	9,44	2,35

AWHP 8 MR

TEMPÉRATURE DÉPART [°C]	25		35		40		45		50		55		60	
TEMP. EXT. DE BASE [°C]	PUISSANCE CALORIFIQUE [kW]	COP	PUISSANCE CALORIFIQUE [kW]	COP	PUISSANCE CALORIFIQUE [kW]	COP	PUISSANCE CALORIFIQUE [kW]	COP	PUISSANCE CALORIFIQUE [kW]	COP	PUISSANCE CALORIFIQUE [kW]	COP	PUISSANCE CALORIFIQUE [kW]	COP
-20	-	-	4,52	2,03	4,55	1,86	4,23	1,64	-	-	-	-	-	-
-15	-	-	5,40	2,32	5,33	2,09	5,25	1,87	3,97	1,28	-	-	-	-
-10	8,05	2,72	7,69	2,35	7,51	2,11	7,33	1,88	6,82	1,72	6,29	1,56	-	-
-7	8,93	3,28	8,42	2,77	8,21	2,45	7,99	2,13	7,43	1,94	7,00	1,74	-	-
2	10,63	3,30	9,60	2,84	8,94	2,60	8,29	2,37	7,72	2,15	7,14	1,91	6,57	1,65
7	10,73	4,53	10,22	3,93	9,97	3,54	9,71	3,14	9,49	2,88	9,26	2,59	9,03	2,26
12	12,72	5,20	12,02	4,62	11,67	4,11	11,32	3,59	11,01	3,26	10,69	2,90	10,38	2,38
15	13,86	5,51	12,95	4,96	12,50	4,38	12,04	3,80	11,68	3,43	11,31	3,02	10,95	2,50
20	14,35	5,76	13,45	5,17	13,00	4,56	12,55	3,95	12,20	3,56	11,85	3,15	11,50	2,56

AWHP 11 MR/TR

TEMPÉRATURE DÉPART [°C]	25		35		40		45		50		55		60	
TEMP. EXT. DE BASE [°C]	PUISSANCE CALORIFIQUE [kW]	COP	PUISSANCE CALORIFIQUE [kW]	COP	PUISSANCE CALORIFIQUE [kW]	COP	PUISSANCE CALORIFIQUE [kW]	COP	PUISSANCE CALORIFIQUE [kW]	COP	PUISSANCE CALORIFIQUE [kW]	COP	PUISSANCE CALORIFIQUE [kW]	COP
-20	-	-	6,87	1,79	6,71	1,64	6,55	1,49	-	-	-	-	-	-
-15	-	-	8,17	2,16	8,07	1,93	7,96	1,69	7,87	1,52	7,77	1,34	-	-
-10	9,69	2,97	9,53	2,50	9,44	2,25	9,36	1,98	9,13	1,76	8,90	1,52	-	-
-7	10,87	3,27	10,59	2,73	10,44	2,45	10,30	2,14	10,00	1,91	9,69	1,62	-	-
2	11,98	3,56	11,49	3,16	11,24	2,83	10,99	2,49	10,55	2,19	10,10	1,88	9,36	1,49
7	15,57	4,48	14,79	4,15	14,40	3,70	14,01	3,24	13,41	2,90	12,80	2,54	12,20	2,07
12	17,68	5,14	16,84	4,72	16,42	4,20	16,00	3,68	15,35	3,30	14,69	2,91	14,04	2,39
15	18,66	5,53	17,78	4,98	17,34	4,44	16,90	3,89	16,24	3,51	15,58	3,08	14,92	2,58
20	19,79	5,87	18,96	5,31	18,55	4,75	18,13	4,19	17,47	3,78	16,81	3,34	16,15	2,97

AWHP 16 MR/TR

TEMPÉRATURE DÉPART [°C]	25		35		40		45		50		55		60	
TEMP. EXT. DE BASE [°C]	PUISSANCE CALORIFIQUE [kW]	COP	PUISSANCE CALORIFIQUE [kW]	COP	PUISSANCE CALORIFIQUE [kW]	COP	PUISSANCE CALORIFIQUE [kW]	COP	PUISSANCE CALORIFIQUE [kW]	COP	PUISSANCE CALORIFIQUE [kW]	COP	PUISSANCE CALORIFIQUE [kW]	COP
-20	-	-	8,03	1,74	7,89	1,60	7,75	1,46	-	-	-	-	-	-
-15	-	-	9,55	2,10	9,49	1,88	9,42	1,66	9,33	1,50	9,23	1,32	-	-
-10	11,20	2,92	11,13	2,43	11,10	2,19	11,07	1,94	10,82	1,73	10,57	1,51	-	-
-7	12,56	3,21	12,37	2,65	12,28	2,38	12,18	2,10	11,85	1,89	11,52	1,66	-	-
2	13,84	3,50	13,42	3,07	13,21	2,75	13,00	2,44	12,50	2,16	12,00	1,86	11,15	1,54
7	17,99	4,40	17,28	4,03	16,93	3,60	16,57	3,18	15,89	2,86	15,21	2,52	14,53	2,13
12	20,75	5,07	19,84	4,58	19,39	4,09	18,93	3,61	18,18	3,25	17,43	2,87	16,68	2,44
15	21,96	5,34	20,96	4,83	20,46	4,32	19,96	3,80	19,19	3,43	18,42	3,02	17,65	2,58
20	23,15	5,64	22,18	5,11	21,70	4,58	21,21	4,04	20,47	3,66	19,73	3,25	18,99	2,80



CLIMATISATION





O3 CLIMATISATION

PRÉSENTATION DE LA GAMME p93

GUIDE DE CHOIX CLIM'UP MONOSPLIT p94

Unités de climatisation murales SMART p98
Unités de climatisation murales EMSM p100
Unités de climatisation consoles EMSCO p102
Unités de climatisation gainables EMSG p104
Unités de climatisation cassettes EMSCA p110

GUIDE DE CHOIX CLIM'UP MULTISPLIT p95

Unités extérieures MUSE p112
Unités intérieures murales UME p114
Unités intérieures murales UMS p115
Unités intérieures consoles UGE p116
Unités intérieures gainables UCE p117
Unités intérieures cassettes UCARE p118

Équipements - Solutions connectées p120
Combinaisons entre unités intérieures et extérieures p121

Le R32

Le R32 constitue l'alternative principale à la F-Gaz.
Ce fluide présente en effet l'intérêt d'avoir un PRP
(Potentiel de Réchauffement Planétaire) de seulement 675 Teq CO_2.

- Un impact nul sur la couche d'ozone
- 5 à 10 % plus performant que le R410A
- Moins de fluide nécessaire pour une puissance restituée identique (20 à 30 % de fluide en moins par rapport à du R410A)
- Un fluide totalement pur donc plus facilement recyclable
- Un PRP de seulement 675 Teq CO_2



+ de performances
- de pollution

LES RÈGLES À RESPECTER

- Se référer à la norme EN378 pour l'installation et la mise en œuvre d'équipement dotés de réfrigérants.

POUR TOUS LES FLUIDES

Les opérateurs doivent toujours être formés aux technologies alternatives et aux règlements qui les impactent

Prérequis pour les installations contenant des HFC:

- Respect F-GAS 517/2014
- Attestation de Capacité (entreprise)
- Attestation d'aptitude (opérateur)

+ de performances
- de pollution

LE CONFORT EN TOUTES SAISONS DE DIETRICH, LA CLIMATISATION CONNECTÉE

- De Dietrich, acteur majeur de la transition énergétique et des énergies renouvelables, propose des solutions thermodynamiques Air/Air pour des applications de chauffage et de climatisation de confort dans le résidentiel et le petit tertiaire.
- La gamme Clim'up De Dietrich est équipée de groupes de condensations hautes performances avec des rendements élevés et un faible niveau sonore. La régulation FULL DC inverter permet un fonctionnement sur une large plage de température jusqu'à +52 °C en mode climatisation et une adaptation extrêmement précise à la charge thermique du bâtiment.
- Soucieuse de l'environnement, De Dietrich a choisi le R32, ce fluide permet d'associer le respect de la F-GAZ avec des rendements supérieurs de 10 % aux standards habituels.
- La gamme offre de nombreuses solutions et une grande flexibilité grâce à une largeur de gamme importante : Monosplit de 2 kW à 16 kW et Multisplit de 4 à 12 kW
- Les unités intérieures sont équipées d'une régulation intuitive et simple assurant la régulation et les modes confort. Une option SMART CLIM permet de se connecter avec un smartphone à l'équipement.
- L'esthétique a été particulièrement soignée ainsi que le niveau sonore, avec seulement 20 dB les muraux Clim'up et SMART et sont parmi les plus performants du marché.

Fabriqués selon des normes exigeantes, ces produits offrent performances, qualité et durabilité.

Les produits de la gamme sont éligibles aux Certificat d'économie d'énergie et aides locales liées à la transition énergétique

CEE Les certificats D'ÉCONOMIES D'ÉNERGIE



PRÉSENTATION DE LA GAMME

Les unités intérieures sont disponibles en différentes versions :
- Mural **SMART** NOUVEAU,
- Mural **Clim'up**,
- Console,
- Gainable,
- Cassette.

Fluide	Application	Type d'unité intérieure	Modèle		20	25	35	50	70	80	100	120	140	180
R32	MONOSPLIT	Mural	SMART		●	●	●	●	●					
			EMSM		●	●	●	●	●					
		Console	EMSCO					●	●		●	●	●	●
		Gainable	EMSG	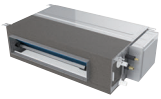				●	●	●	●	●	●	●
		Cassette	EMSCA				●	●	●		●	●	●	●
	MULTISPLIT	Mural	UMS		●	●	●	●						
			UME		●	●	●	●						
		Console	UCE			●	●	●						
		Gainable	UGE	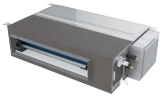		●	●	●						
		Cassette	UCARE			●	●	●						

GUIDE DE CHOIX CLIM'UP MONOSPLIT

	SMART	EMSM	EMSCO	EMSG	EMSCA
					
Plage de puissance	2,2 à 7,03 kW	2,2 à 7,03 kW	5,0 à 16 kW	5,0 à 16 kW	3,6 à 16 kW
Données ERP (Froid/Chaud)	A++ / A+	A++ / A+	A++ / A+	A++ / A+	A++ / A+
Design/Qualité de finition	++++	+++	+++	+++	+++
Facilité de pose	++++	+++	+++	+++	+++
Performance (Chaud/Froid)	+++	+++	+++	+++	+++
Acoustique	+++	+++	+++	+++	+++
Connectivité	Option	Option	Option	Option	Option
Programmation	Via la télécommande et hebdomadaire via le kit WiFi	Via la télécommande et hebdomadaire via le kit WiFi	Via la télécommande et hebdomadaire via le kit WiFi	Via la télécommande et hebdomadaire via le kit WiFi	Via la télécommande et hebdomadaire via le kit WiFi
Résidentiel	+++	+++	+++	+++	Non
Collectif	+++	+++	+++	+++	Non
Tertiaire/Commerces	+++	+++	+++	+++	+++
Pompe de relevage des condensats intégrée	Non	Non	Non	Oui	Oui
RT 2012 (Blocage mode chaud)	Oui	Non	Non	Non	Non
Pages	98	100	102	104	110

Options	119

GUIDE DE CHOIX CLIM'UP MULTISPLIT

	UMS	UME	UCE	UGE	UCARE
				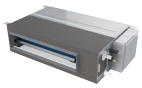	
Plage de puissance	2,2 à 5,3 kW	2,2 à 5,3 kW	2,8 à 5,3 kW	2,6 à 5,1 kW	2,8 à 5 kW
Données ERP (Froid/Chaud)	A++ / A+	A++ / A+	A++ / A+	A++ / A+	A++ / A+
Design/Qualité de finition	++++	+++	+++	+++	+++
Facilité de pose	++++	+++	+++	+++	+++
Performance (Chaud/Froid)	+++	+++	+++	+++	+++
Acoustique	+++	+++	+++	+++	+++
Connectivité	Option	Option	Option	Option	Option
Programmation	Via la télécommande et hebdomadaire via le kit WiFi	Via la télécommande et hebdomadaire via le kit WiFi	Via la télécommande et hebdomadaire via le kit WiFi	Via la télécommande et hebdomadaire via le kit WiFi	Via la télécommande et hebdomadaire via le kit WiFi
Résidentiel	+++	+++	+++	+++	Non
Collectif	+++	+++	+++	+++	Non
Tertiaire/Commerces	+++	+++	+++	+++	+++
Pompe de relevage des condensats intégrée	Non	Non	Non	Oui	Oui
RT 2012 (Blocage mode chaud)	Oui	Non	Non	Non	Non
Pages	115	114	117	116	118

Options	119

	MUSE 40-2	MUSE 50-2	MUSE 60-3	MUSE 80-3	MUSE 100-4	MUSE 120-5
						
Nombre d'unités intérieure à raccorder	2	2	3	3	4	5
Puissance frigorifique	4,1 kW	5,3 kW	6,2 kW	7,9 kW	10,5 kW	12 kW
Données ERP (Froid/Chaud)	A++ / A+	A++ / A+	A++ / A+	A++ / A+	A++ / A+	A++ / A+
Température limite de fonctionnement en mode chaud	-15°C /+24°C					
Température limite de fonctionnement en mode froid	-10°C /+52°C					
Facilité de pose	+++					
Acoustique	++++					
Pages	112					

Options	119

LES GROUPES DE CONDENSATION



- Les groupes extérieurs de la gamme **CLIM'UP** sont fabriqués selon des standards élevés et **conçus pour durer.**
- Ils sont équipés d'un compresseur **Rotatif DC inverter** haute performance fonctionnant au R32, fluide respectueux de l'environnement.
- La régulation de vitesse du ventilateur permet une **large plage de fonctionnement** et une **efficacité énergétique élevée.**
- Une vanne 4 voies d'inversion de cycle autorise un fonctionnement en **mode froid** ou en **mode chaud**
- Une attention particulière a été portée lors de la conception au **niveau sonore** dans le choix du ventilateur et l'insonorisation du groupe extérieur. Un modèle 2,5 kW affiche seulement 50 dB[A] à 1 m.
- La **grille de protection esthétique et robuste** complète l'aspect hautement qualitatif de la gamme.
- Les raccordements frigorifiques et électriques sont faciles à réaliser et sont situés tous derrière le capot de protection latéral. Ce capot permet une **finition parfaite** après son remontage.
- En cas de coupure de courant, la fonction **[auto-restart]** permet le redémarrage automatique dans le mode précédant l'arrêt d'alimentation.
- Les règles et conseils d'installation sont disponibles dans les documentations disponible sur :
  https://www.dedietrich-thermique.fr/
  afin de vous permettre de réaliser une **installation de qualité.**

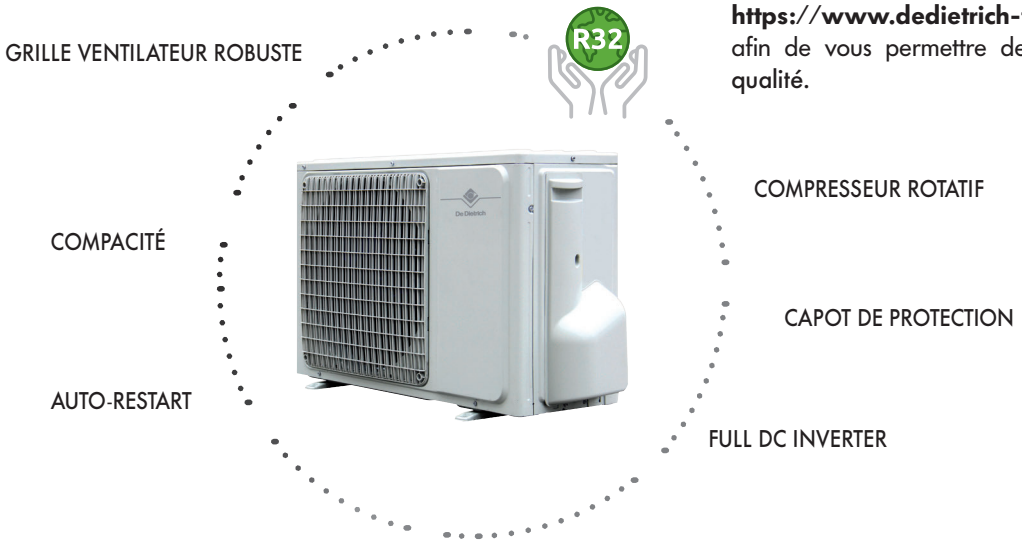

LE CONFORT EN TOUTES SAISONS



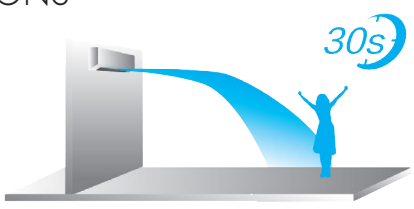

En mode rafraichisssement

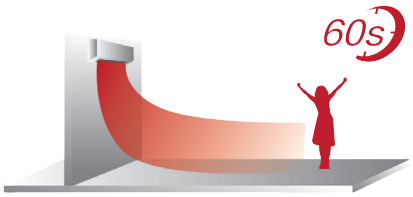

En mode chauffage

LA RÉGULATION



- **5 modes de fonctionnement standard**
  Le système peut fonctionner selon 5 modes : Auto, Froid, Déshumidification, Chaud et Ventilation seule. Ces modes sont indiqués sur la télécommande [Auto-Froid-Dry-Heat-Fan]
- **Affichage**
  Un large écran LCD permet les affichages des températures de consigne et ambiante ainsi que les modes de fonctionnement grâce à des icônes.
- **Display**
  La fonction Display permet d'afficher la température de consigne et ambiante
- **IFeel**
  La fonction Ifeel permet la régulation de l'appareil avec la sonde de température de la télécommande, pour une régulation au plus proche de l'utilisateur
- **Silence**
  En mode silence, l'appareil passe en petite vitesse pour obtenir un niveau sonore bas de 20 dB
- **Mode Nuit**
  Le mode nuit décale le point de consigne et baisse la vitesse de ventilation. Baissant ainsi le niveau sonore et réduisant également la consommation
- **Eco**
  En mode Froid, le mode Eco réduit la consommation jusqu'à 15 % d'économie

Turbo
Avec la fonction turbo, l'appareil fonctionne à puissance maxi afin d'atteindre le point de consigne rapidement

- **Timer**
  Un timer permet de programmer le fonctionnement sur 24 h avec un pas horaire de 0,5 heure
- **Iclean**
  La fonction IClean permet le nettoyage de la batterie en éliminant la poussière et les mauvaises odeurs
- **Anti Fungus**
  La fonction de Anti Fungus évite la prolifération des bactéries en chauffant et séchant la batterie suivant un cycle

TÉLÉCOMMANDES



Pour muraux, consoles et casettes
(Livrée avec un support)

- Les unités murales, consoles et cassette fonctionnent avec une télécommande infra-rouge d'une portée de 8 m.
- Son look épuré et un grand écran LCD pour l'affichage rendent son utilisation fluide et intuitive.
- Des icônes simples guident l'utilisateur.
- Capot fermé, seules les fonctions de base sont disponibles comme :
  - Marche arrêt/ Chaud-Froid/ Température/ Vitesse de ventilation/ Balayage,
  - Capot ouvert, d'autres touches donnent accès aux fonctions de confort.

- Les gainables disposent d'une commande filaire avec les mêmes fonctions principales que la télécommande à infrarouges et une ergonomie conviviale. Cette télécommande est disponible en accessoires pour les consoles et cassettes.



Pour gainables
Accessoires pour cassettes et consoles



CLIM'UP
SMART 20 à 70 **de 2,2 à 7 kW**

Le produit
Design moderne - Fluide R32 - Confort acoustique : 20 dB[A] - Confort optimal en toute saison - Unités intérieures compatibles pour les versions monosplits et multisplits

Pompe à chaleur air/air monosplit pour climatisation
- De technologie Full DC Inverter, **réversible**, constituée d'une unité intérieure (UMS…) et d'une unité extérieure (MOSE…)
- L'unité extérieure est équipée d'un compresseur **ROTARY DC INVERTER** haute performance fonctionnant au **R32**, d'une vanne 4 voies d'inversion (mode froid/chaud) et d'un ventilateur ajustable
- La régulation de vitesse du ventilateur permet une large plage de fonctionnement et une efficacité énergétique élevée. Une grille de protection esthétique et robuste. Puissance maintenue même dans des conditions extrêmes.
- L'unité intérieure est équipée d'un ventilateur à vitesse variable permettant une diffusion de l'air dans les 4 directions et jusqu'à 15 m. Ses raccordements frigorifiques électriques et condensats sont situés derrière le capot de protection latéral. Ce capot permet une finition parfaite après remontage.
- L'unité intérieure est compatible avec les unités extérieures multisplit.
- Elle peut fonctionner selon 5 modes : Auto, Froid, Chaud, Déshumidification, Ventilation
- Elle intègre également les fonctions suivantes : Nuit, Auto-nettoyant, Eco, Turbo, Anti-courant d'air froid
- Balayage 4 directions
- **Colisage** : 2 colis

AVANTAGES
- INTÉGRATION
  - Grande qualité de finition
  - Formes arrondies et élégantes
  - Seulement **20 dB**
- RACCORDEMENT
  - Gain de temps avec la trappe d'accès
  - Flexibles dans toutes les directions
- RÉGULATION
  - Télécommande simple et intuitive (portée 8 m)
  - Nombreuses fonctions de confort
  - Ventilateur à vitesse variable
  - Auto-restart
- CONNECTIVITÉ
  - Smart clim pour Android et Apple
  - Kit WiFi en accessoire
- SERVICE
  - Mise en service constructeur

OPTIONS : voir en fin de chapitre



TRAPPE D'ACCÈS : accès facile et gain de temps



WIFI-2.0

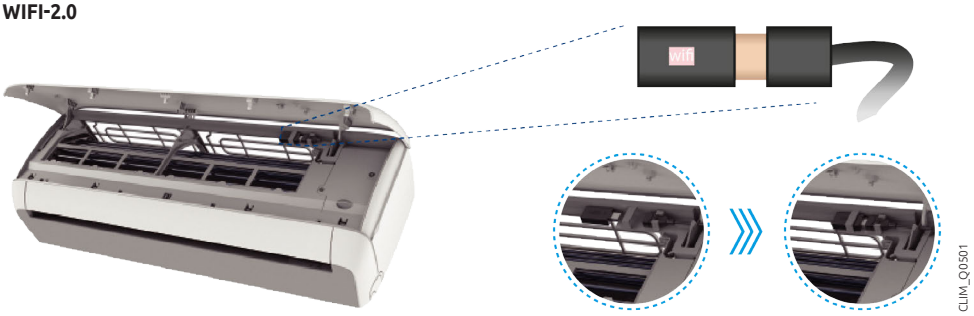

DIMENSIONS PRINCIPALES (mm et pouces)

Cotes (mm)	A	B	C	D	E	F
SMART 20/25/35	292	201	792	546	723	290
SMART 50	316	224	940	545	806	315
SMART 70	330	232	1132	700	930	353

UNITÉ INTÉRIEURE MURALE UMS

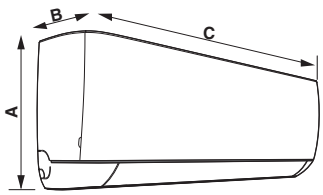

UNITÉ EXTÉRIEURE MOSE

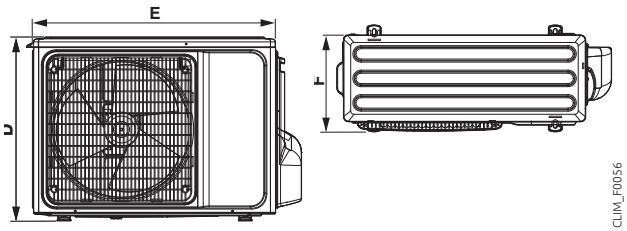

NOTA : Les raccords frigorifiques de l'unité intérieure se trouvent dans un sachet situé dans la cale polystyrène sous l'unité extérieure.

CLIMATISATION

UNITÉ DE CLIMATISATION **MONOSPLIT MURALE**

LIMITES DE FONCTIONNEMENT

Températures limites
Mode froid : -10 °C/+52 °C
Mode chaud : -15 °C/+24 °C

MODÈLE

		SMART	20	25	35	50	70
PERFORMANCES							
Puissance en mode chaud (min / max)	kW	2,20 (1,13-2,70)	2,55 (1,00-3,30)	3,60 (1,20-3,80)	5,30 (1,90-5,50)	7,03 (2,90-7,30)	
Puissance en mode froid (min / max)	kW	2,35 (0,98-2,50)	2,65 (1,10-3,30)	3,70 (1,00-3,80)	5,40 (1,40-5,60)	7,05 (2,10-8,00)	
Puissance en mode chaud à -7 °C	kW	1,87	1,94	2,59	4,25	5,29	
Puissance en mode chaud à -10 °C	kW	1,7	1,78	2,38	3,89	4,85	
SEER		6,1	6,5	6,18	6,55	6,36	
Classe énergétique en mode froid		A++	A++	A++	A++	A++	
SCOP		4,1	4,2	4,22	4,07	4,32	
Classe énergétique en mode chaud		A+	A+	A+	A+	A+	
Débit d'air max (GV - MV/PV*) (unité intérieure)	m^3/h	560/480/395	600 /480/395	600/480/395	850/800/688	1150/950/750	
Débit d'air max (unité extérieure)	m^3/h	1 800	1 800	1 800	2 700	3 200	
ACOUSTIQUE							
Pression acoustique min / max de l'unité intérieure	dB[A]	20 / 42	20 / 42	20 / 42	20 / 46	20 / 47	
Puissance acoustique de l'unité intérieure	dB[A]	56	53	52	58	60	
Pression acoustique de l'unité extérieure	dB[A]	56	50	50	53	55	
Puissance acoustique de l'unité extérieure	dB[A]	60	60	58	62	64	
RACCORDEMENTS FRIGORIFIQUES							
Liaisons frigorifiques (Liquide - Gaz)	pouces	1/4-3/8	1/4-3/8	1/4-3/8	1/4-1/2	1/4-5/8	
Longueur min./max entre l'unité intérieure et extérieure	m	3/ 20	3/ 20	3/ 20	3/ 25	3/ 25	
Dénivelé max entre l'unité intérieure et l'unité extérieure	m	10	10	10	15	15	
Longueur max préchargée entre l'unité intérieure et extérieure	m	7	7	7	7	7	
Charge additionnelle en fluide frigorigène R32 par mètre supplémentaire	g	15	15	15	25	30	
Charge nominale en fluide frigorigène R32	kg	0,53	0,58	0,68	1,28	1,44	
RACCORDEMENTS ÉLECTRIQUES							
Puissance électrique absorbée en mode froid à la puissance nominale	kW	0,67	0,78	1,10	1,65	2,2	
Puissance électrique absorbée en mode chaud à la puissance nominale	kW	0,64	0,72	1,02	1,50	1,96	
Tensions / Fréquences	V / Hz	220-240 / 50	220-240 / 50	220-240 / 50	220-240 / 50	220-240 / 50	
Intensité nominale en mode froid	A	3	3,40	4,90	7,36	10,30	
Intensité maximale	A	8	8	9,5	12	16	
Puissance maximale absorbée	kW	1,5	1,5	1,9	2,9	3,7	
Section du câble de puissance	mm^2	3G1,5	3G1,5	3G1,5	3G1,5	3G2,5	
Disjoncteur		C16A	C16A	C16A	C16A	C20A	
Section du câble de liaison entre l'unité intérieure et l'unité extérieure	mm^2	5G1,5	5G1,5	5G1,5	5G1,5	5G2,5	
RACCORDEMENTS CONDENSATS							
Unité intérieure	mm	16	16	16	16	16	
POIDS							
Poids unité intérieure / unité extérieure	kg	8 / 26	8 / 27	8 / 27	12 / 35	15 / 45	

* Grande vitesse/Moyenne vitesse/Petite vitesse

PRIX H.T.

		SMART	20	25	35	50	70
Climatiseur Mono-split mural	Réf.	7749039	7749100	7749101	7749102	7749103	
	€	1 340,00	1 399,00	1 552,00	2 439,00	3 768,00	

Eco-Participation : **6,67 € H.T.**

PRIX NET H.T MISE EN SERVICE SMART

Voir page 11 de ce tarif.

CLIMATISATION

UNITÉ DE CLIMATISATION **MONOSPLIT MURALE**



OPTIONS : voir en fin de chapitre



CLIM'UP

EMSM 20 à 70 **de 2,2 à 7 kW**

A++ A+

ELEC. ENR R32

Pompe à chaleur air/air monosplit pour climatisation

- De technologie Full DC Inverter, **réversible**, constituée d'une unité intérieure (UME…) et d'une unité extérieure (MOSE…)
- L'unité extérieure est équipée d'un compresseur **ROTARY DC INVERTER** fonctionnant au **R32**, d'une vanne 4 voies d'inversion (mode froid/chaud) et d'un ventilateur ajustable
- L'unité intérieure est équipée d'un ventilateur à vitesse variable permettant une diffusion de l'air dans les 4 directions et jusqu'à 15 m. Ses raccordements frigorifiques et condensats peuvent se faire à gauche ou à droite de l'appareil
- L'unité intérieure est compatible avec Multisplit
- Elle peut fonctionner selon 5 modes : Auto, Froid, Chaud, Déshumidification, Ventilation
- Elle intègre également les fonctions suivantes : Nuit, Auto-nettoyant, Eco, Turbo, Anti-courant d'air froid
- Livrée avec une télécommande infra-rouge programmable, elle peut également être pilotée à distance via l'APP SMART CLIM
- Balayage 4 directions
- **Colisage** : 2 colis

Le + produit

Fonction WiFi - Fluide R32 - Confort acoustique : 20 dB[A] - Confort optimal en toute saison - Unités intérieures compatibles pour les versions monosplits et multisplits

AVANTAGES

- INTÉGRATION
  - Forme simple et esthétique
  - Seulement **20 dB**
- RACCORDEMENT
  - Flexibles dans toutes les directions
- RÉGULATION
  - Télécommande simple et intuitive (portée 8 m)
  - Nombreuses fonctions de confort
  - Ventilateur à vitesse variable
  - Auto-restart
- CONNECTIVITÉ
  - Smart clim pour Android et Apple
  - Kit WiFi en accessoire
- SERVICE
  - Mise en service constructeur

DIMENSIONS PRINCIPALES (mm et pouces)

Cotes (mm)	A	B	C	D	E	F
EMSM 20/25/35	300	198	800	546	723	290
EMSM 50	315	235	970	545	806	315
EMSM 70	330	235	1100	700	930	353

UNITÉ INTÉRIEURE MURALE UME

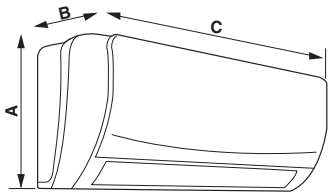

UNITÉ EXTÉRIEURE MOSE

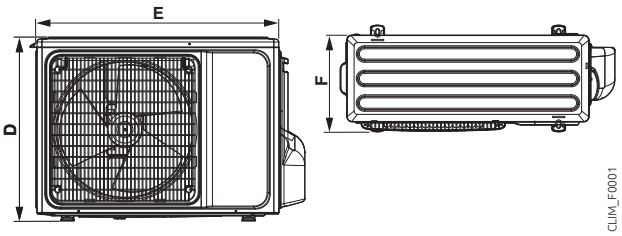

NOTA : Les raccords frigorifiques de l'unité intérieure se trouvent dans un sachet situé dans la cale polystyrène sous l'unité extérieure.

CLIMATISATION

UNITÉ DE CLIMATISATION **MONOSPLIT MURALE**

LIMITES DE FONCTIONNEMENT

Températures limites
Mode froid : **-10 °C/+52 °C** ⋮ Mode chaud : **-15 °C/+24 °C**

MODÈLE

		EMSM	20	25	35	50	70
PERFORMANCES							
Puissance en mode chaud (min / max)	kW		2,20 (1,00-2,90)	2,55 (1,00-3,30)	3,60 (1,20-3,80)	5,30 (1,90-5,50)	7,03 (2,90-7,30)
Puissance en mode froid (min / max)	kW		2,35 (1,10-3,00)	2,65 (1,10-3,30)	3,70 (1,00-3,80)	5,40 (1,40-5,60)	7,05 (2,10-8,00)
Puissance en mode chaud à -7 °C	kW		1,87	1,94	2,59	4,25	5,29
Puissance en mode chaud à -10 °C	kW		1,7	1,78	2,38	3,89	4,85
SEER			6,1	6,5	6,1	6,5	6,3
Classe énergétique en mode froid			A++	A++	A++	A++	A++
SCOP			4,1	4,2	4,2	4,0	4,3
Classe énergétique en mode chaud			A+	A+	A+	A+	A+
Débit d'air (GV/MP/PV*) (unité intérieure)	m^3/h		650/450/395	650/450/395	650/450/395	1000/860/688	1150/950/750
Débit d'air max (unité extérieure)	m^3/h		1 800	1 800	1 800	2 700	3 200
ACOUSTIQUE							
Pression acoustique min / max de l'unité intérieure	dB[A]		20 / 43	20 / 41	20 / 42	20 / 48	20 / 49
Puissance acoustique de l'unité intérieure	dB[A]		57	53	53	58	59
Pression acoustique de l'unité extérieure	dB[A]		50	50	50	53	53
Puissance acoustique de l'unité extérieure	dB[A]		60	60	58	62	64
RACCORDEMENTS FRIGORIFIQUES							
Liaisons frigorifiques (Liquide - Gaz)	pouces		1/4" - 3/8"	1/4" - 3/8"	1/4" - 3/8"	1/4" - 1/2"	1/4" - 5/8"
Longueur min/max entre l'unité intérieure et extérieure	m		3/20	3/20	3/20	3/25	3/25
Dénivelé max entre l'unité intérieure et l'unité extérieure	m		10	10	10	15	15
Longueur max préchargée entre l'unité intérieure et extérieure	m		7	7	7	7	7
Charge additionnelle en fluide frigorigène R32 par mètre supplémentaire	g		15	15	15	25	30
Charge nominale en fluide frigorigène R32	kg		0,53	0,58	0,68	1,28	1,44
RACCORDEMENTS ÉLECTRIQUES							
Puissance électrique absorbée en mode froid à la puissance nominale	kW		0,67	0,78	1,10	1,65	2,195
Puissance électrique absorbée en mode chaud à la puissance nominale	kW		0,64	0,72	1,02	1,50	1,96
Tensions / Fréquences	V / Hz		220-240 / 50	220-240 / 50	220-240 / 50	220-240 / 50	220-240 / 50
Intensité nominale en mode froid	A		3,00	3,40	4,90	7,36	10,30
Intensité maximale	A		8	8	9,5	12	16
Puissance maximale absorbée	kW		1,5	1,5	1,9	2,9	3,7
Section du câble de puissance	mm^2		3G1,5	3G1,5	3G1,5	3G1,5	3G2,5
Disjoncteur			C16A	C16A	C16A	C16A	C20A
Section du câble de liaison entre l'unité intérieure et l'unité extérieure	mm^2		5G1,5	5G1,5	5G1,5	5G1,5	5G2,5
RACCORDEMENTS CONDENSATS							
Unité intérieure	mm		16	16	16	16	16
POIDS							
Poids unité intérieure / unité extérieure	kg		9 / 25	9 / 27	9 / 27	12,5 / 35	15 / 45

* Grande vitesse/Moyenne vitesse/Petite vitesse

PRIX H.T.

		EMSM	20	25	35	50	70
Climatiseur Mono-split mural	Réf.		7723121	7695152	7695153	7695154	7695155
	€		**1 258,00**	**1 328,00**	**1 505,00**	**2 278,00**	**3 498,00**

Eco-Participation : **6,67 € H.T.**

PRIX NET H.T MISE EN SERVICE EMSM

Voir page 11 de ce tarif.



CLIM'UP
EMSCO 50 à 180 **de 5 à 16 kW**

ELEC. ENR

Le produit
Fonction WiFi - Fluide R32 - Confort optimal en toute saison - Idéal pour le remplacement d'émetteurs existants - Économies d'énergie

Pompe à chaleur air/air monosplit pour climatisation
- De technologie Full DC Inverter, **réversible**, constituée d'une unité intérieure (UCEC…) et d'une unité extérieure (MOSCE…)
- L'unité extérieure est équipée d'un compresseur **ROTARY DC INVERTER** fonctionnant au **R32**, d'une vanne 4 voies d'inversion (mode froid/chaud) et d'un ventilateur ajustable
- L'unité intérieure est équipée d'un ventilateur à vitesse variable permettant une diffusion optimisée de l'air en mode chauffage ou en mode refroidissement. Son installation peut se faire en allège ou en plafonnier.
- Elle peut fonctionner selon 5 modes: Auto, Froid, Chaud, Déshumidification, Ventilation
- Elle intègre également les fonctions suivantes: Nuit, Auto-nettoyant, Eco, Turbo, Anti-courant d'air froid
- Livrée avec une télécommande infra-rouge programmable, elle peut également être pilotée à distance via l'APP SMART CLIM
- **Colisage**: 2 colis

AVANTAGES
- INTÉGRATION
  - En allège ou au plafond
  - Faible niveau sonore
- RACCORDEMENT
  - Flexibles dans toutes les directions
  - Pompe à condensat intégrable dans la console (non fournie)
- RÉGULATION
  - Télécommande simple et intuitive (portée 8 m)
  - Commande filaire en option
  - Nombreuses fonctions de confort
  - Ventilateur à vitesse variable
  - Auto-restart
- CONNECTIVITÉ
  - Smart clim pour Android et Apple
  - Kit WiFi en accessoire
- SERVICE
  - Mise en service constructeur

OPTIONS: voir en fin de chapitre



Installation en plafonnier



OPTION: commande filaire



DIMENSIONS PRINCIPALES (mm et pouces)

Cotes (mm)	A	B	C	D	E	F
EMSCO 50	929	660	205	545	800	315
EMSCO 70	1280	660	205	700	900	350
EMSCO 100	1630	660	205	805	970	395
EMSCO 120	1630	660	205	805	970	395
EMSCO 140	1630	660	205	1325	940	370
EMSCO 180	1630	660	205	1325	940	370

UNITÉ INTÉRIEURE CONSOLE UCEC

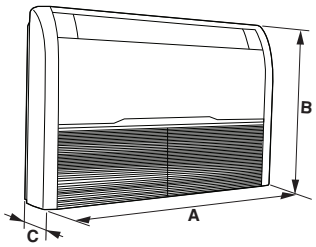

UNITÉ EXTÉRIEURE MOSCE

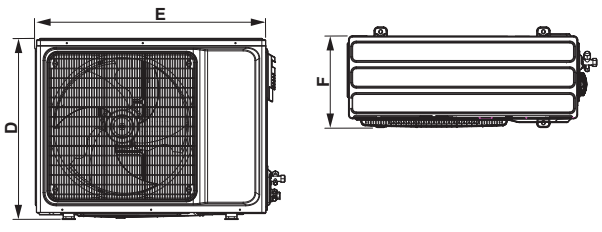

CLIMATISATION

UNITÉ DE CLIMATISATION **MONOSPLIT CONSOLE CONVERTIBLE**

LIMITES DE FONCTIONNEMENT

Températures limites
Mode froid : **-10 °C/+52 °C** ⋮ Mode chaud : **-15 °C/+24 °C**

MODÈLE	EMSCO	50	70	100	120	140	180
PERFORMANCES							
Puissance en mode froid (min / max)	kW	5,0 (1,53-5,60)	7,0 (2,16-8,20)	10,55 (2,90-13,00)	12,10 (2,90-13,50)	14,00 (4,10-16)	16,00 (4,80-16,70)
Puissance en mode chaud (min / max)	kW	5,60 (1,4-6,20)	8,00 (1,98-9,30)	11,15 (2,60-13,50)	13,50 (2,60-15,00)	16,00 (4,60-17,50)	17,00 (4,90-18,50)
Puissance en mode chaud à -5 °C	kW	5,2	7,4	10,4	12,6	14,9	15,8
Puissance en mode chaud à -10 °C	kW	4,9	7,0	9,7	11,7	13,9	14,8
SEER		6,2	6,2	6,2	6,1	6,1	6,1
Classe énergétique en mode froid		A++	A++	A++	A++	A++	A++
SCOP		4,1	4,1	4,0	4,0	4,0	4,0
Classe énergétique en mode chaud		A+	A+	A+	A+	A+	A+
ACOUSTIQUE							
Pression acoustique min / max de l'unité intérieure	dB[A]	34 / 45	38 / 47	47 / 53	47 / 53	48 / 54	48 / 54
Puissance acoustique de l'unité intérieure	dB[A]	55	57	63	63	64	64
Pression acoustique de l'unité extérieure	dB[A]	55	58	57	57	60	60
Puissance acoustique de l'unité extérieure	dB[A]	64	66	68	66	70	70
RACCORDEMENTS FRIGORIFIQUES							
Liaisons frigorifiques (Liquide - Gaz)	pouces	1/4" - 1/2"	3/8" - 5/8"	3/8" - 5/8"	3/8" - 5/8"	3/8" - 3/4"	3/8" - 3/4"
Longueur min/max entre l'unité intérieure et extérieure	m	3/30	3/50	3/50	3/65	3/65	3/65
Dénivelé max entre l'unité intérieure et l'unité extérieure	m	20	25	25	30	30	30
Longueur max préchargée entre l'unité intérieure et extérieure	m	8	8	8	8	8	8
Charge nominale en fluide frigorigène R32	kg	1,16	1,40	2,54	2,54	3,60	3,60
Charge additionnelle en fluide frigorigène R32 par mètre supplémentaire	g	20	40	40	40	70	70
RACCORDEMENTS ÉLECTRIQUES							
Puissance électrique absorbée en mode froid à la puissance nominale	kW	1,63	2,25	3,4	4,37	5,43	6,11
Puissance électrique absorbée en mode chaud à la puissance nominale	kW	1,73	2,10	3,45	4,60	5,46	5,80
Tensions / Fréquences	V / Hz	220-240 / 50	220-240 / 50	220-240 / 50	220-240 / 50	380-415 / 50	380-415 / 50
Intensité nominale en mode froid	A	7,16	9,57	15,00	19,00	22,60	26,0
Intensité maximale	A	12	16	23,50	24,90	27	27
Puissance maximale absorbée	kW	2,4	3,65	5,37	5,37	6,80	6,90
Section du câble de puissance de l'unité extérieure	mm²	3G1,5	3G1,5	3G4	3G4	5G6	5G6
Disjoncteur de protection de l'unité extérieure		C16A	C16A	C25A	C25A	C32A	C32A
Section du câble de liaison entre l'unité intérieure et l'unité extérieure	mm²	5G1,5	5G1,5	-	-	-	-
Section du câble de puissance de l'unité intérieure	mm²	-	-	3G1,5	3G1,5	3G1,5	3G1,5
Disjoncteur de protection de l'unité intérieure		-	-	C16A	C16A	C16A	C16A
Section du câble de communication entre l'unité intérieure et extérieure	mm²	-	-	2 x 0,5	2 x 0,5	2 x 0,5	2 x 0,5
RACCORDEMENTS CONDENSATS							
Unité intérieure	mm	16	16	16	16	16	16
POIDS							
Poids unité intérieure / unité extérieure	kg	25 / 37	32 / 51	44 / 65	44 / 72	44 / 100	44 / 100

PRIX H.T.

	EMSCO	50	70	100	120	140	180
Climatiseur Mono-split console	Réf.	7723133	7723137	7723138	7723139	7723180	7723181
	€	3 708,00	4 425,00	6 219,00	6 997,00	8 133,00	9 448,00

Eco-Participation : **6,67 € H.T.**

PRIX NET H.T MISE EN SERVICE EMSCO

Voir page 11 de ce tarif.

CLIMATISATION

UNITÉ DE CLIMATISATION **MONOSPLIT GAINABLE**



CLIM'UP

EMSG 50 à 180 **de 5 à 16 kW**

ELEC. ENR

Le produit

Fonction WiFi - Fluide R32 - Discrétion - Libération de l'espace au sol - Produits Connectables - Gestion de plusieurs zones de confort avec une seule unité intérieure - Pompe de relevage intégrée

Pompe à chaleur air/air monosplit pour climatisation

- De technologie Full DC Inverter, **réversible**, constituée d'une unité intérieure (UGEC…) et d'une unité extérieure (MOSCE…)
- L'unité extérieure est équipée d'un compresseur **ROTARY DC INVERTER** fonctionnant au **R32**, d'une vanne 4 voies d'inversion (mode froid/chaud) et d'un ventilateur ajustable
- L'unité intérieure est équipée d'un ventilateur à vitesse variable permettant une diffusion homogène de l'air dans chaque pièce. Son installation discrète peut se faire dans les combles ou en faux plafonds.
- Elle peut fonctionner selon 5 modes: Auto, Froid, Chaud, Déshumidification, Ventilation
- Elle intègre également les fonctions suivantes: Nuit, Auto-nettoyant, Eco, Turbo, Anti-courant d'air froid
- Livrée avec une télécommande filaire programmable, elle peut également être pilotée à distance via l'APP SMART CLIM
- Produit compatible avec les fabricants de plénums suivants: AIRZONE, BAILLINDUSTRIE et DUMONNET.
- Boîtier électrique démontable.
- Pompe à condensat intégrée (hauteur Mano 70 cm)
- **Colisage**: 2 colis

OPTIONS: voir en fin de chapitre



INCLUS: commande filaire



AVANTAGES

- INTÉGRATION
  - Faux plafond, discrétion totale
  - Gestion de plusieurs pièces
  - Faible niveau sonore
- RACCORDEMENT
  - Boîtier électrique démontable, gain de temps,
  - Pompe à condensat intégrée (Hauteur Mano 70 cm)
- RÉGULATION
  - Commande filaire incluse
  - Nombreuses fonctions de confort
  - Ventilateur à vitesse variable
  - Auto-restart
- CONNECTIVITÉ
  - Smart clim pour Android et Apple
  - Kit WiFi en accessoire
- SERVICE
  - Mise en service constructeur

DIMENSIONS PRINCIPALES (mm et pouces)

Cotes (mm)	A	B	C	D	E	F
EMSG 50	1000	700	245	545	800	315
EMSG 70	1000	700	245	700	900	350
EMSG 80	1000	700	245	808	970	395
EMSG 100	1400	700	245	808	970	395
EMSG 120	1400	700	245	808	970	395
EMSG 140	1400	700	245	1325	940	370
EMSG 180	1400	700	245	1325	940	370

UNITÉ INTÉRIEURE CONSOLE UGEC

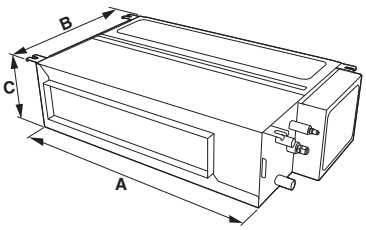

UNITÉ EXTÉRIEURE MOSCE

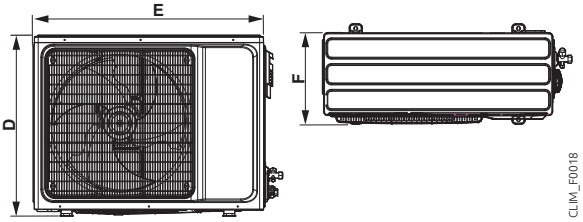

EXEMPLE DE SCHÉMA DE PRINCIPE

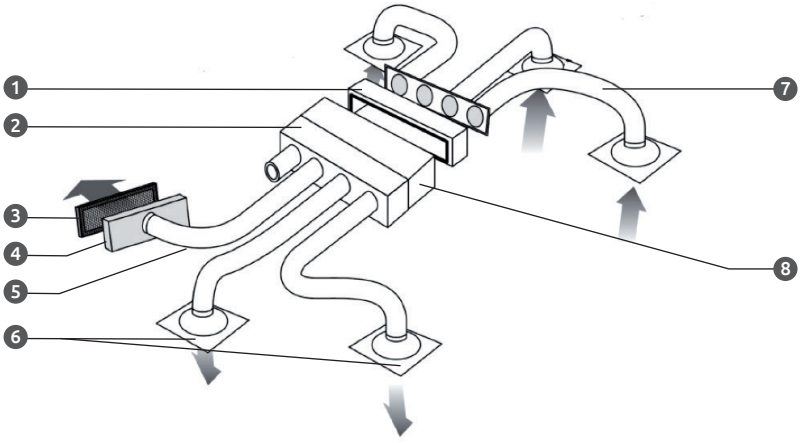

① Plenum de reprise
② Plenum de soufflage
③ Grille de soufflage
④ Plénum de diffuseur
⑤ Conduit souple de soufflage
⑥ Diffuseurs
⑦ Conduit souple de reprise
⑧ Unité intérieure UGE

CLIM_F0016

CLIMATISATION

UNITÉ DE CLIMATISATION MONOSPLIT GAINABLE

LIMITES DE FONCTIONNEMENT

Températures limites
Mode froid : -10 °C/+52 °C
Mode chaud : -15 °C/+24 °C

MODÈLE	EMSG	50	70	80	100	120	140	180
PERFORMANCES								
Puissance en mode froid (min / max)	kW	5,0 (1,53-5,60)	7,0 (2,16-8,20)	8,4 (2,49-9,20)	10,55 (2,90-13,00)	12,10 (2,90-13,50)	14,00 (4,26-15,20)	16,00 (4,80-16,70)
Puissance en mode chaud (min / max)	kW	5,60 (1,4-6,20)	8,00 (1,98-9,30)	9,00 (2,86-9,60)	11,15 (2,60-13,50)	13,50 (2,60-15,00)	16,00 (3,70-18,03)	17,00 (4,90-18,50)
Puissance en mode chaud à -5 °C	kW	5,2	7,4	8,4	10,4	12,6	14,9	15,8
Puissance en mode chaud à -10 °C	kW	4,9	7,0	7,8	9,7	11,7	13,9	14,8
SEER		6,1	6,1	6,1	6,1	6,1	6,1	6,1
Classe énergétique en mode froid		A++	A++	A++	A++	A++	A++	A++
SCOP		4,0	4,0	4,0	4,0	4,0	4,0	4,0
Classe énergétique en mode chaud		A+	A+	A+	A+	A+	A+	A+
PRESSION DISPONIBLE								
Pression disponible maxi.	Pa	160	160	160	160	160	160	160
ACOUSTIQUE								
Pression acoustique min / max de l'unité intérieure	dB[A]	40 / 43	39 / 44	41 / 46	39 / 44	39 / 44	47 / 52	47 / 52
Puissance acoustique de l'unité intérieure	dB[A]	53	55	57	55	55	69	69
Pression acoustique de l'unité extérieure	dB[A]	55	58	58	57	57	60	60
Puissance acoustique de l'unité extérieure	dB[A]	64	66	66	68	66	70	70
RACCORDEMENTS FRIGORIFIQUES								
Liaisons frigorifiques (Liquide - Gaz)	pouces	1/4" - 1/2"	3/8" - 5/8"	3/8" - 5/8"	3/8" - 5/8"	3/8" - 5/8"	3/8" - 3/4"	3/8" - 3/4"
Longueur min/max entre l'unité intérieure et extérieure	m	3/30	3/50	3/50	3/50	3/65	3/65	3/65
Dénivelé max entre l'unité intérieure et l'unité extérieure	m	20	25	25	25	30	30	30
Longueur max préchargée entre l'unité intérieure et extérieure	m	8	8	8	8	8	8	8
Charge additionnelle en fluide frigorigène R32 par mètre supplémentaire	g	20	40	40	40	40	70	70
Charge nominale en fluide frigorigène R32	kg	1,16	1,40	1,60	2,54	2,54	3,60	3,60
RACCORDEMENTS ÉLECTRIQUES								
Puissance électrique absorbée en mode froid à la puissance nominale	kW	1,55	2,12	3,09	3,40	4,43	5,15	5,88
Puissance électrique absorbée en mode chaud à la puissance nominale	kW	1,49	2,12	2,86	3,45	4,60	5,30	5,63
Tensions / Fréquences	V / Hz	220-240 / 50	220-240 / 50	220-240 / 50	220-240 / 50	220-240 / 50	380-415 / 50	380-415 / 50
Intensité nominale en mode froid	A	7,16	9,57	9,57	15,00	19,00	22,60	26,0
Intensité maximale	A	12	16	16	23,50	24,90	27	27
Puissance maximale absorbée	kW	2,4	3,65	3,65	5,37	5,37	6,80	6,90
Section du câble de puissance de l'unité extérieure	mm²	3G1,5	3G1,5	3G1,5	3G4	3G4	5G6	5G6
Disjoncteur de protection de l'unité extérieure		C16A	C16A	C16A	C25A	C25A	C32A	C32A
Section du câble de liaison entre l'unité intérieure et l'unité extérieure	mm²	5G1,5	5G1,5	5G1,5	-	-	-	-
Section du câble de puissance de l'unité intérieure	mm²	-	-	-	3G1,5	3G1,5	3G1,5	3G1,5
Disjoncteur de protection de l'unité intérieure		-	-	-	C16A	C16A	C16A	C16A
Section du câble de communication entre l'unité intérieure et extérieure	mm²	-	-	-	2 x 0,5	2 x 0,5	2 x 0,5	2 x 0,5
RACCORDEMENTS CONDENSATS								
Unité intérieure	mm	20	20	20	20	20	20	20
POIDS								
Poids unité intérieure / unité extérieure	kg	31 / 37	32 / 51	32 / 51	42 / 65	42 / 72	46 / 100	46 / 100

PRIX H.T.

	EMSG	50	70	80	100	120	140	180
Climatiseur Mono-split gainable	Réf.	7723182	7723183	7723184	7723185	7723186	7723187	7723188
	€	4 306,00	5 382,00	6 100,00	7 295,00	7 895,00	9 150,00	11 362,00

Eco-Participation : **6,67 € H.T.**

PRIX NET H.T MISE EN SERVICE EMSG

Voir page 11 de ce tarif.

DE DIETRICH ACTEUR DE LA CLIMATISATION AVEC SON PARTENAIRE BAILLINDUSTRIE

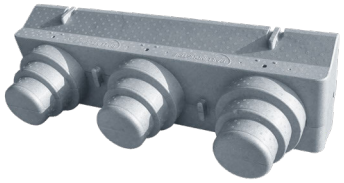

PLENUM UNIVERSEL PRÊT-A-POSER BAILLINDUSTRIE

Fabrication 100 % française

- Conductivité thermique de 0,031 W/mk
- **Haute Technologie** : Réalisé en Neopor haute densité à 55 kg/m³, un alliage de polystyrène extrudé et de graphite de granit.
- **Solide** : Capable d'amortir les chocs, résiste à la compression.
- **Durable** : Propriétés anti-vieillissement et anti-décomposition, d'où une durée de vie au moins égale à un plénum en acier.
- **Sécurisant** : Ne possède ni arrête ni angle vif (nul risque de blessure ou de coupure lors de la manutention ou de l'installation).
- **Hermétique** : Parfaitement étanche sur le plan aéraulique (grâce à un système d'emboîtement de type mâle-femelle).
- **Hygiénique** : Matériau fréquemment utilisé dans les industries agro-alimentaires et médicales.
- **Hypoallergénique** : Pas de laine de verre ni de mousse allergène.
- Ne dégage pas de poussière. Pas d'irritation lors de la manipulation.
- **Écologique** : Recyclable à 100 %. Neutre pour l'environnement
- **Accessoirisable** : Peut être équipé de nos volets de réglage de débit d'air en Neopor : S'intègrent directement et très facilement dans le plénum, afin d'assurer une fermeture totale ou partielle suivant les réglages souhaités.
- Ils peuvent également être motorisés par des servomoteurs.
- **Adaptable** : Très facile à fixer sur l'unité intérieure grâce à un système d'élastomères développés spécifiquement pour cette application.
- Raccordement aisé de la gaine : saillie importante des piquages, légèrement coniques.
- **Complet** : Doté de sorties de Ø 250 mm réduit en Ø 200 et Ø 160 mm, permettant à l'installateur de choisir la section qu'il souhaite au cas par cas, évitant l'usage éventuel de réductions et de ne désoperculer que les sorties utilisées, en suivant la gorge prévue à cet effet : plus de bouchons-obturateurs.
- **Compatible** : Avec tous les accessoires du marché, destinés aux plénums « traditionnels » en acier ou fib'air (manchons, réductions, volets de réglages, registres motorisés, by-pass, Y ou culottes…).

LES AVANTAGES

- Ignifugé : Classé M1
- **Compatibilité DE DIETRICH**
- Neopor haute-densité à 55 kg/m³
- Très léger : Poids inférieur à 2 kg
- Totalement isolé thermiquement
- Conforme : RT 2012 & RE 2020
- Hydrophobe : Absence de condensation
- Polyvalent :
  4 références pour le soufflage/reprise
- Économique : Excellent rapport qualité/prix

DIMENSIONS PRINCIPALES (mm)

RÉFÉRENCES	A	B	C	D (Ø)
PL 900	900	220	250	3x 200/160
PL 1100 3S	1100	350	370	3x 250/200/160
PL 1050 4S	1050	350	280	4x 200/160
PL 1500 6S	1398	350	420	4x 200/160 & 2x250

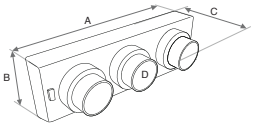

COMPATIBILITES GAINABLES

	SOUFFLAGE				REPRISE			
RÉFÉRENCES	PL900	PL1100 3S	PL1050 4S	PL1500 6S	PL900	PL1100 3S	PL1050 4S	PL1500 6S
EMSG 50		•	•	•		•	•	•
EMSG 70		•	•	•		•	•	•
EMSG 80				•		•	•	•
EMSG 100				•				•
EMSG 120				•				•
EMSG 140				•				•
EMSG 180				•				•

ÉQUIPEMENTS



RÉFÉRENCES	PL900	PL1100 3S	PL1050 4S	PL1500 6S
Elastomères de fixation	2	2	2	3
Porchette de Bouchons	1 x 6 bouchons	1 x 6 bouchons	1 x 8 bouchons	1 x 12 bouchons
Notice de Montage	1	1	1	1
Volets (vendus séparément)	VRD 900	VRD 1100 3S	VRD 1050 4S	VRD 1500 6S
Volets ABS	3 x Ø 200	3 x Ø 250	4 x Ø 200	4 x Ø 200 & 2 x Ø 250
Paliers de guidage	3	3	4	6
Vis de fixation pour palier de guidage	3	3	4	6
Cheville nylon	3	3	4	6



BAILLZONING

- Les plénums Universels Prets-à-poser BAILLINDUSTRIE sont également utilisés pour les Pack de Régulation pièce par pièce BAILLZONING. Composé de 13 références allant de 2 à 6 Zones toutes compatibles avec les unités gainables DE DIETRICH grâce à une passerelle de communication exclusivement dédiée.

LES AVANTAGES

- Garantie 5 ans
- **Compatibilité DE DIETRICH**
- Volets directement intégrés
- Rapidité et souplesse d'installation
- Produit 100 % Français

OPTION B@ILL CONNECT



LES AVANTAGES

- Garantie 5 ans
- Pilotage via Smartphone ou tablette
- Serveur Web
- Diagnostic à distance pour les installateurs
- Utilisation simplifiée



DE DIETRICH ACTEUR DE LA CLIMATISATION AVEC SON PARTENAIRE BAILLINDUSTRIE

DIFFUSEURS & COLLECTEURS DECORATIFS CONFORTDECO

Fabrication 100 % française

LES AVANTAGES

- Esthétique et discrétion
- Innovation technologique
- Confort de l'utilisateur (absence de ressenti d'air)
- Diffusion homogène 4 voies - Effet COANDA
- Permet de se démarquer des standards du marché
- Produit 100% Français
- Performances aérauliques supérieures à des grilles classiques.

- CONFORT DECO est la première génération de diffuseurs de soufflage et de collecteurs de reprise d'air Design pour les systèmes de climatisation gainables.
- Symbiose parfaite entre les considérations esthétiques, fonctionnelles, techniques et environnementales, CONFORT DECO est le fruit d'un processus créatif destiné à satisfaire les attentes de l'utilisateur, afin d'améliorer sa qualité de vie.
- Brevetés, les produits CONFORT DECO ont pour vocation d'apporter une réponse concrète et originale afin de satisfaire aux besoins du marché du tertiaire et du résidentiel, dans le neuf et dans la rénovation.
- Esthétique unique : Sobriété des lignes - Personnalisation possible
- Absence de ressenti de déplacement d'air
- Silence induit par des vitesses de circulation d'air réduites
- Maximisation des performances aérauliques résultant de la diffusion homogénéisée de l'air dans ainsi que des débits et portées d'air optimisés
- Uniformisation de la température dans le volume traité.
- Installation murale ou plafonnière

COLLECTION **CONFORT WHITE**

- Des lignes pures et intemporelles caractérisent cette collection.
- Un style sobre et minimaliste qui s'intègre naturellement dans chaque environnement. Dotés d'un enjoliveur en PVC rigide blanc satiné, les produits de cette collection peuvent indifféremment être positionnés en applique ou en plafond.

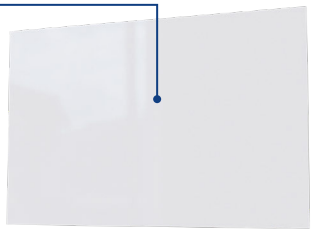

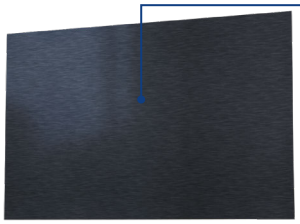

COLLECTION **CONFORT BLACK**

- Au même titre que la collection CONFORT WHITE pureté et minimalisme sont les maîtres mots qui caractérisent les produits de la collection CONFORT BLACK. Dotés d'un enjoliveur en PVC rigide noir effet brossé, les produits de cette collection peuvent indifféremment être positionnés en applique ou en plafond. CONFORT BLACK est la meilleure définition de l'élégance exacerbée.

EFFET **COANDA**

(diffuseurs de soufflage)

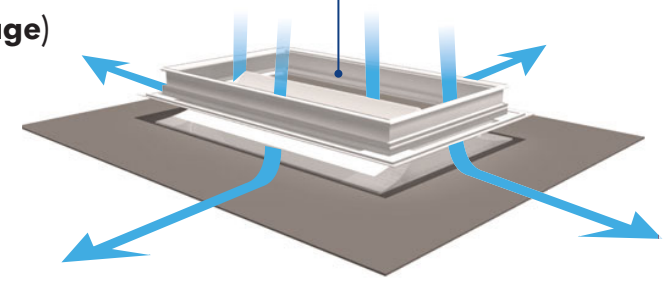

POUR PLUS D'INFORMATIONS, CONTACTEZ NOTRE PARTENAIRE BAILLINDUSTRIE

DE DIETRICH ACTEUR DE LA CLIMATISATION AVEC SON PARTENAIRE AIRZONE

DES SOLUTIONS INTÉGRÉES DE **CONTRÔLE CVC**

- Des thermostats Airzone **dans chaque zone.**
- **Un plénum motorisé** et un plénum de reprise, spécifiques à chaque unité gainable.
- Une précision de contrôle de **0.3 K certifiée eu.bac**.
- Gestion du mode et de la vitesse de ventilation.
- Des **programmations horaires** de température et de mode.
- Fonction Eco-Adapt pour **améliorer la performance énergétique**.

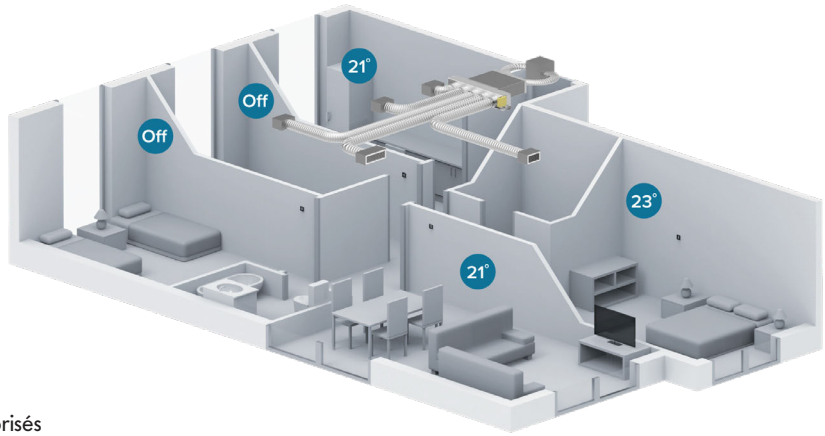

Le contrôle Airzone au moyen de plénums motorisés consiste à utiliser un même réseau aéraulique pour le traitement thermique et le renouvellement d'air (VMC double flux), tout en les maintenant indépendants et autonomes. Cette régulation par zone permet à l'utilisateur de **profiter d'un confort complètement optimisé**.

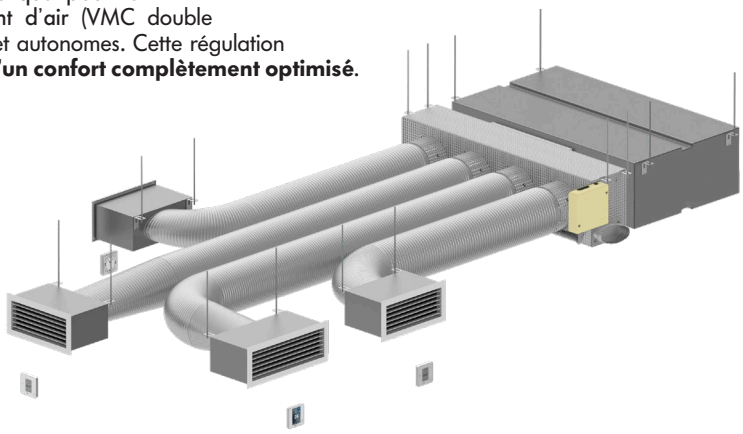

LES INTERFACES DE **CONTRÔLE AIRZONE**



Lite
(Filaire - radio)

Blueface
(Filaire)

Think
(Filaire - radio)

- Les thermostats Airzone se distinguent par leur **design élégant avec une finition en métal et verre trempé**. Choisissez les thermostats qui conviennent le mieux à votre projet en fonction de l'usage du bâtiment et du style de vie des occupants.

UNE GESTION **CENTRALISÉE**

- Offrez à l'utilisateur **une expérience d'utilisation simple et intuitive en ajoutant le Webserver Airzone Cloud à l'installation**. En plus d'**une gestion centralisée**, le Webserver Airzone Cloud permet de **contrôler l'installation** de la manière la plus naturelle qui soit, **avec la voix**. Tout le contrôle d'Airzone dans une seule application.

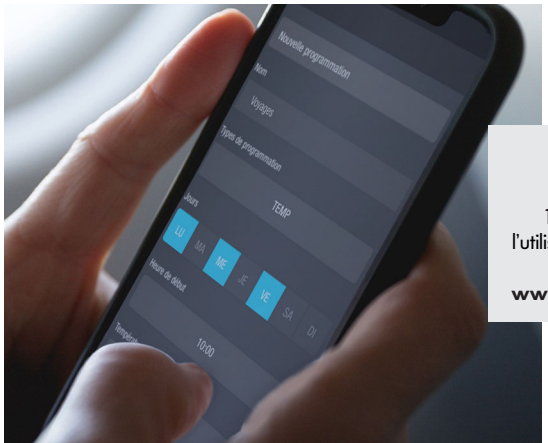

amazon alexa

works with Google Assistant

GARANTIE

1 an de garantie supplémentaire pour l'utilisateur disposant d'un Webserver connecté dans son installation. Plus d'infos : **www.airzonefrance.fr/extension-garantie**

DE DIETRICH ACTEUR DE LA CLIMATISATION AVEC SON PARTENAIRE AIRZONE

PLENUM EASYZONE **STANDARD +VMC**

Nombre de registres motorisées	Dimensions (L x H x W) en mm
2 / 3	930 x 300 x 454
4	1 140 x 300 x 454
5	1 425 x 300 x 454
6	1 638 x 300 x 454
7 / 8	1 425 x 515 x 454

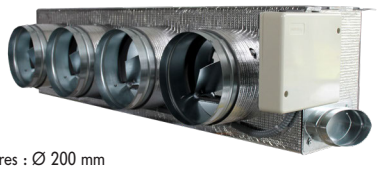

Registres : Ø 200 mm

Entrée VMC : Ø 150 mm

PLENUM EASYZONE **SLIM +VMC**

Nombre de registres motorisées	Dimensions (L x H x W) en mm
2 / 3	720 x 210 x 444
4	930 x 210 x 444
5	1 140 x 210 x 444

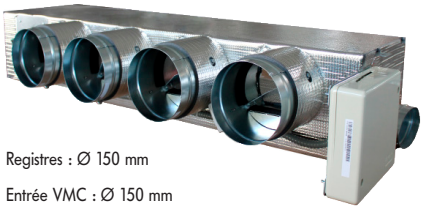

Registres : Ø 150 mm

Entrée VMC : Ø 150 mm

PLENUM EASYZONE **MEDIUM**

Nombre de registres motorisées	Dimensions (L x H x W) en mm
2 / 3	930 x 250 x 454
4	1 140 x 250 x 454
5	1 425 x 250 x 454
6	1 638 x 250 x 454



Registres : Ø 200 mm

TABLEAU DE COMPATIBILITÉ AIRZONE

UNITÉ INTÉRIEURE EMSG…	TYPE DE PLENUM	NOMBRE DE SORTIES	PASSERELLE DE COMMUNICATIONS	RÉFÉRENCE EASYZONE
EMSG 50 EMSG 70 EMSG 80	STANDARD	3	AZX6GTCBA1	AZEZ6BAXST03M3
	STANDARD	4		AZEZ6BAXST03M4
	STANDARD	5		AZEZ6BAXST03M5
	STANDARD	6		AZEZ6BAXST03M6
	MEDIUM	3		AZEZ6BAXBS03M3
	MEDIUM	4		AZEZ6BAXBS03M4
	MEDIUM	5		AZEZ6BAXBS03M5
	MEDIUM	6		AZEZ6BAXBS03M6
EMSG 100 EMSG 120 EMSG 140 EMSG 180	STANDARD	4		AZEZ6BAXST03L4
	STANDARD	5		AZEZ6BAXST03L5
	STANDARD	6		AZEZ6BAXST03L6
	STANDARD	7		AZEZ6BAXST03L7
	STANDARD	8		AZEZ6BAXST03L8
	MEDIUM	4		AZEZ6BAXBS03L4
	MEDIUM	5		AZEZ6BAXBS03L5
	MEDIUM	6		AZEZ6BAXBS03L6

POUR PLUS D'INFORMATIONS, CONTACTEZ NOTRE PARTENAIRE AIRZONE



CLIM'UP

EMSCA 35 à 180 **de 3,6 à 16 kW**

ELEC. ENR R32

Pompe à chaleur air/air monosplit pour climatisation

- De technologie Full DC Inverter, **réversible**, constituée d'une unité intérieure (UCAEC…) et d'une unité extérieure (MOSCE…)
- L'unité extérieure est équipée d'un compresseur **ROTARY DC INVERTER** fonctionnant au **R32**, d'une vanne 4 voies d'inversion (mode froid/chaud) et d'un ventilateur ajustable
- L'unité intérieure est équipée d'un ventilateur à vitesse variable permettant une diffusion homogène de l'air à 360°. Son installation discrète se fait en faux plafonds.
- Elle peut fonctionner selon 5 modes : Auto, Froid, Chaud, Déshumidification, Ventilation
- Elle intègre également les fonctions suivantes : Nuit, Auto-nettoyant, Eco, Turbo, Anti-courant d'air froid
- Livrée avec une télécommande infra-rouge programmable, elle peut également être pilotée à distance via l'APP SMART CLIM
- Pompe à condensat intégrée (hauteur Mano 80 cm)
- **Colisage** : 3 colis

Le produit

Fonction WiFi - Fluide R32 - Libération de l'espace au sol - Simplicité d'installation - Économies d'énergies - Diffusion d'air homogène dans toutes les directions - Pompe de relevage intégrée - Faible niveau sonore

AVANTAGES

- INTÉGRATION
  - Panneau esthétique et discret
  - Faible niveau sonore
- RACCORDEMENT
  - Pompe à condensat intégrée (Hauteur Mano 70 cm pour les tailles 35 et 50, 120 cm pour les tailles de 70 à 180)
- RÉGULATION
  - Télécommande filaire en option
  - Nombreuses fonctions de confort
  - Ventilateur à vitesse variable
  - Auto-restart
- CONNECTIVITÉ
  - Smart clim pour Android et Apple
  - Kit WiFi en accessoire
- SERVICE
  - Mise en service constructeur

OPTIONS : voir en fin de chapitre



OPTION : commande filaire



DIMENSIONS PRINCIPALES (mm et pouces)

Cotes (mm)	A	B	C	D	E	F	G
EMSCA 35	650	650	260	545	800	315	570
EMSCA 50	650	650	260	545	800	315	570
EMSCA 70	950	950	250	700	900	350	835
EMSCA 100	950	950	290	805	970	395	835
EMSCA 120	950	950	290	805	970	395	835
EMSCA 140	950	950	290	1325	940	370	835
EMSCA 180	950	950	290	1325	940	370	835

UNITÉ INTÉRIEURE CASSETTE UCAEC + FACMO

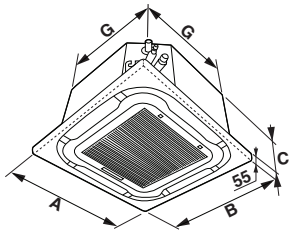

UNITÉ EXTÉRIEURE MOSCE

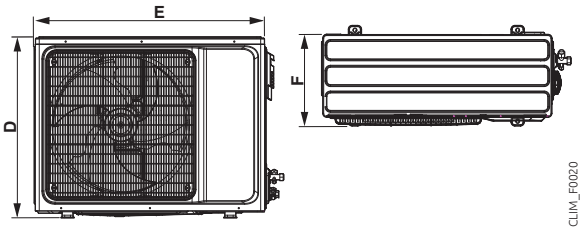

SCHÉMA DE PRINCIPE

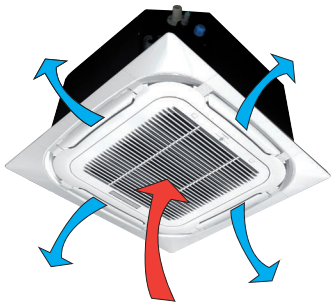

Reprise de l'air en partie centrale

Soufflage de l'air dans les quatre directions

CLIM_F0026

CLIMATISATION

UNITÉ DE CLIMATISATION **MONOSPLIT CASSETTE**

LIMITES DE FONCTIONNEMENT

Températures limites
Mode froid : **-10 °C/+52 °C** ⋮ Mode chaud : **-15 °C/+24 °C**

MODÈLE	EMSCA	35	50	70	100	120	140	180
PERFORMANCES								
Puissance en mode froid (min / max)	kW	3,60 (1,35-4,40)	5,0 (1,53-5,60)	7,0 (2,16-8,20)	10,55 (2,90-13,00)	12,10 (2,90-13,50)	14,00 (4,76-16,5)	16,00 (4,80-17,5)
Puissance en mode chaud (min / max)	kW	4,2 (1,24-5,30)	5,60 (1,40-6,20)	8,00 (1,98-9,30)	11,15 (2,60-13,50)	13,50 (2,60-15,00)	16,00 (3,78-16,15)	17,00 (4,90-18,50)
Puissance en mode chaud à -5 °C	kW	3,9	5,2	7,4	10,4	12,6	14,9	15,8
Puissance en mode chaud à -10 °C	kW	3,7	4,9	7,0	9,7	11,7	13,9	14,8
SEER		6,2	6,4	6,5	6,1	6,1	6,1	6,1
Classe énergétique en mode froid		A++	A++	A++	A++	A++	A++	A++
SCOP		4,1	4,0	4,2	4,0	4,0	4,0	4,0
Classe énergétique en mode chaud		A+	A+	A+	A+	A+	A+	A+
ACOUSTIQUE								
Pression acoustique min / max de l'unité intérieure	dB[A]	36 / 45	36 / 45	38 / 47	45 / 51	45 / 51	50 / 54	50 / 54
Puissance acoustique de l'unité intérieure	dB[A]	56	56	57	62	62	65	65
Pression acoustique de l'unité extérieure	dB[A]	54	55	58	57	57	60	60
Puissance acoustique de l'unité extérieure	dB[A]	63	64	66	68	66	70	70
RACCORDEMENTS FRIGORIFIQUES								
Liaisons frigorifiques (Liquide - Gaz)	pouces	1/4" - 1/2"	1/4" - 1/2"	3/8" - 5/8"	3/8" - 5/8"	3/8" - 5/8"	3/8" - 3/4"	3/8" - 3/4"
Longueur min/max entre l'unité intérieure et extérieure	m	3/25	3/30	3/50	3/50	3/65	3/65	3/65
Dénivelé max entre l'unité intérieure et l'unité extérieure	m	10	20	25	25	30	30	30
Longueur max préchargée entre l'unité intérieure et extérieure	m	8	8	8	8	8	8	8
Charge additionnelle en fluide frigorigène R32 par mètre supplémentaire	g	20	20	40	40	40	70	70
Charge nominale en fluide frigorigène R32	kg	0,9	1,16	1,40	2,54	2,54	3,60	3,60
RACCORDEMENTS ÉLECTRIQUES								
Puissance électrique absorbée en mode froid à la puissance nominale	kW	1,08	1,63	2,18	3,4	4,37	5,20	5,99
Puissance électrique absorbée en mode chaud à la puissance nominale	kW	1,23	1,73	2,10	3,45	4,60	5,30	5,63
Tensions / Fréquences	V / Hz	220-240 / 50	220-240 / 50	220-240 / 50	220-240 / 50	220-240 / 50	380-415 / 50	380-415 / 50
Intensité nominale en mode froid	A	4,74	7,16	9,57	15,00	19,00	22,60	26,0
Intensité maximale	A	11	12	16	23,50	24,90	27	27
Puissance maximale absorbée	kW	2,1	2,4	3,65	5,37	5,37	6,80	6,90
Section du câble de puissance de l'unité extérieure	mm²	3G1,5	3G1,5	3G1,5	3G4	3G4	5G6	5G6
Disjoncteur de protection de l'unité extérieure		C16A	C16A	C16A	C25A	C25A	C32A	C32A
Section du câble de liaison entre l'unité intérieure et l'unité extérieure	mm²	5G1,5	5G1,5	5G1,5	-	-	-	-
Section du câble de puissance de l'unité intérieure	mm²	-	-	-	3G1,5	3G1,5	3G1,5	3G1,5
Disjoncteur de protection de l'unité intérieure		-	-	-	C16A	C16A	C16A	C16A
Section du câble de communication entre l'unité intérieure et extérieure	mm²	-	-	-	2 x 0,5	2 x 0,5	2 x 0,5	2 x 0,5
RACCORDEMENTS CONDENSATS								
Unité intérieure	mm	20	20	20	20	20	20	20
POIDS								
Poids unité intérieure / unité extérieure	kg	17 / 35	17 / 37	24 / 51	26,5 / 65	26,5 / 72	31 / 100	31 / 100

PRIX H.T.

	EMSCA	35	50	70	100	120	140	180
Climatiseur Mono-split cassette	Réf.	7723189	7723190	7723191	7723192	7723193	7723194	7723195
	€	**3 964,00**	**4 682,00**	**5 614,00**	**6 809,00**	**8 126,00**	**8 964,00**	**10 458,00**

Eco-Participation : **6,67 € H.T.**

PRIX NET H.T MISE EN SERVICE EMSCA

Voir page 11 de ce tarif.



CLIM'UP

Unité extérieure MUSE **de 4,1 à 12 kW**

ELEC. ENR

Les unités extérieures MUSE.... sont équipées d'un compresseur ROTARY DC INVERTER, d'une vanne 4 voies d'inversion (mode froid / chaud) et d'un ventilateur ajustable
Elles sont à associer à 1,2,3,4 ou 5 unités intérieures UME, UCE, UGE ou UCARE dont les caractéristiques figurent dans les pages suivantes et suivant le tableau de préconisation en fin de chapitre

- **Colisage** : 1 colis

Le produit

Fonction WiFi - Fluide R32 - Confort optimal en toute saison - Large choix d'unités intérieures - Possibilité de connecter jusqu'à 5 unités intérieures sur 1 même unité extérieure - Faible niveau sonore

AVANTAGES

- INTÉGRATION
  - Large choix d'unités intérieures
  - Jusqu'à 5 sorties
  - Faible niveau sonore
- RÉGULATION
  - Auto-restart
- SERVICE
  - Mise en service constructeur

OPTIONS ET PRÉCONISATIONS : voir en fin de chapitre

DIMENSIONS PRINCIPALES (mm et pouces)

Cotes (mm)	A	B	C
MUSE 40-2	800	545	315
MUSE 50-2	800	545	315
MUSE 60-3	834	655	328
MUSE 80-3	834	655	328
MUSE 100-4	985	808	395
MUSE 120-5	985	808	395

UNITÉ EXTÉRIEURE MUSE

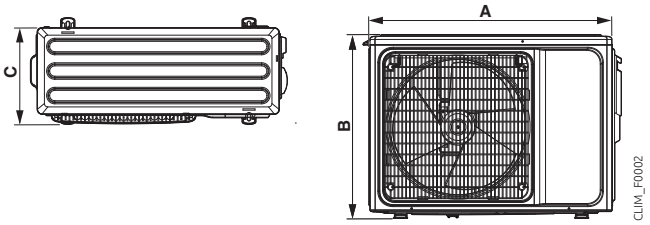

DISTANCES MAXIMALES DE RACCORDEMENT ET COMPLÉMENT DE CHARGE EN FLUIDE FRIGORIGÈNE DES CLIM'UP MULTISPLIT

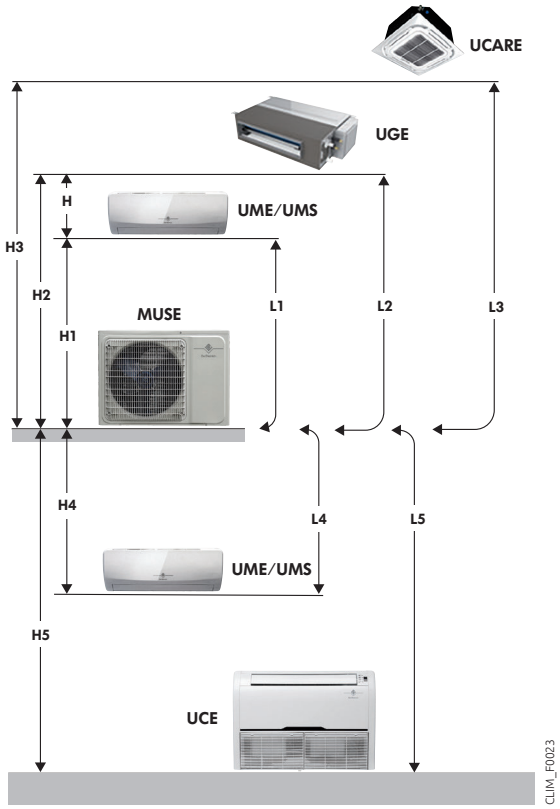

MODÈLE

	MUSE	40-2	50-2	60-3	80-3	100-4	120-5
Longueur max. entre l'unité intérieure et extérieure.	L1, L2, L3, L4, L5 (m)	25	25	30	30	35	35
Dénivelé max. entre l'unité intérieure et l'unité extérieure	H1, H2, H3, H4, H5 (m)	15	15	15	15	15	15
Longueur max. totale entre les unités intérieures et l'unité extérieure	L1+L2+L3+L4+L5 (m)	40	40	60	60	80	80
Dénivelé max. entre les unités intérieures	H (m)	10	10	10	10	10	10
Longueur préchargée	P (m)	15	15	22,5	22,5	30	37,5
Longueur de la liaison frigorifique	< P(m)	Pas de complément de charge					
	> P(m)	Un complément de charge est demandé : 20 g/m x (longueur de la liaison frigorifique (m) - P)					

RACCORDEMENT FRIGORIFIQUE

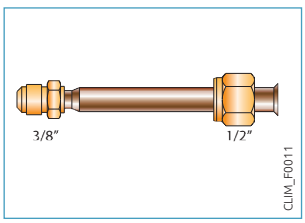

ADAPTATEUR 1/2" - 3/8"
POUR CIRCUIT FRIGORIFIQUE (LIGNE GAZ)

- Adaptateur 1/2" - 3/8" à raccorder uniquement sur l'unité intérieure.
- Toujours partir de l'unité extérieure avec les diamètres de liaisons frigorifiques de l'unité extérieure jusqu'à l'unité intérieure.
- L'adaptateur se trouve dans la cale polystyrène sous l'unité extérieure.

CLIMATISATION

UNITÉ DE CLIMATISATION **MULTISPLIT**

LIMITES DE FONCTIONNEMENT

Températures limites
Mode froid : **-10 °C/+52 °C** ⋮ Mode chaud : **-15 °C/+24 °C**

MODÈLE	MUSE	40-2	50-2	60-3	80-3	100-4	120-5
PERFORMANCES							
Puissance en mode froid (min / max)	kW	4,1 (1,8-4,51)	5,3 (2,0-5,83)	6,2 (2,2-6,71)	7,9 (2,3-8,69)	10,5 (2,5-11,00)	12,00 (2,77-12,7)
Puissance en mode chaud (min / max)	kW	4,8 (2,05-5,28)	5,6 (2,21-6,16)	6,6 (2,39-7,26)	8,2 (2,45-9,02)	11,00 (2,67-11,20)	13,00 (2,96-12,80)
Puissance en mode chaud à -5 °C	kW	3,80	4,44	5,23	6,49	8,06	9,22
Puissance en mode chaud à -10 °C	kW	3,48	4,07	4,79	5,95	7,39	8,45
SEER		6,2	7,1	6,5	6,3	6,1	6,1
Classe énergétique en mode froid		A++	A++	A++	A++	A++	A++
SCOP		4,1	4,1	4,4	4,0	4,0	4,0
Classe énergétique en mode chaud		A+	A+	A+	A+	A+	A+
ACOUSTIQUE							
Pression acoustique de l'unité extérieure	dB[A]	54	55	56	58	61	61
Puissance acoustique de l'unité extérieure	dB[A]	61	62	65	65	68	68
RACCORDEMENTS FRIGORIFIQUES							
Liaisons frigorifiques (Liquide - Gaz)	pouces	1/4" - 3/8"	1/4" - 3/8"	1/4" - 3/8"	1/4" - 3/8"	1/4" - 3/8"	1/4" - 3/8"
Longueur max totale entre les unités intérieures et l'unité extérieure	m	40	40	60	60	80	80
Longueur max entre l'unité intérieure et extérieure	m	25	25	30	30	35	35
Dénivelé max entre l'unité intérieure et une unité extérieure	m	15	15	15	15	15	15
Dénivelé max entre toutes les unités intérieures et l'unité extérieure	m	10	10	10	10	10	10
Longueur préchargée	m	15	15	22,5	22,5	30	37,5
Charge additionnelle en fluide frigorigène R32	g/m	20	20	20	20	20	20
Charge nominale en fluide frigorigène R32	kg	0,92	0,95	1,1	1,05	2,3	2,3
RACCORDEMENTS ÉLECTRIQUES							
Puissance électrique absorbée en mode froid à la puissance nominale	kW	1,24	1,75	1,92	2,46	3,92	4,32
Puissance électrique absorbée en mode chaud à la puissance nominale	kW	1,15	1,54	1,78	2,27	3,04	3,75
Tensions / Fréquences	V / Hz	220-240 / 50	220-240 / 50	220-240 / 50	220-240 / 50	220-240 / 50	220-240 / 50
Intensité nominale en mode froid	A	5,4	7,6	8,3	10,7	18,7	20,6
Intensité maximale	A	10	11	13	16	22,5	24,5
Section du câble de puissance	mm²	3G1,5	3G1,5	3G1,5	3G2,5	3G4,0	3G4,0
Disjoncteur		C16A	C16A	C16A	C20A	C25A	C25A
Section du câble de liaison entre l'unité intérieure et l'unité extérieure	mm²	4G1,5	4G1,5	4G1,5	4G2,5	4G2,5	4G2,5
POIDS							
Poids unité extérieure	kg	34	36	44	46	74	75

PRIX H.T.

	MUSE	40-2	50-2	60-3	80-3	100-4	120-5
Unité extérieure Multisplit pour climatisation	N° colis	EH971	EH874	EH926	EH875	EH927	EH928
	Réf.	7722650	7692781	7720006	7692782	7720007	7720008
	€	**2 152,80**	**2 659,30**	**3 528,70**	**3 885,40**	**5 382,00**	**6 877,50**

Eco-Participation MUSE.. : **6,67 € H.T.**

PRIX NET H.T MISE EN SERVICE D' 1 À 5 UNITÉS INTÉRIEURES UME, UCE, UGE OU UCARE

Voir page 11 de ce tarif.



CLIM'UP

Unité intérieure murale UME **de 2,2 à 5,3 kW**

ELEC. ENR

Le produit

Fonction WiFi - Fluide R32 - Confort acoustique : 20 dB[A] - Confort optimal en toute saison - Unités intérieures compatibles pour les versions monosplits et multisplits

Les unités intérieures UME sont équipées d'un ventilateur à vitesse variable et permettent une diffusion de l'air dans les 4 directions et jusqu'à 15 cm. Ses raccordements frigorifiques et condensats peuvent se faire côté droit ou gauche.

- Elles peuvent fonctionner selon 5 modes: Auto, Froid, Chaud, Déshumidification, Ventilation
- Elles intègrent également les fonctions suivantes: Nuit, Auto-nettoyant, Eco, Turbo, Anti-courant d'air froid
- Livrées avec une télécommande infra-rouge programmable, elles peuvent également être pilotées à distance via l'APP SMART CLIM
- Unité intérieure compatible avec Multisplit
- **Colisage** : 1 colis

AVANTAGES

- INTÉGRATION
  - Forme simple et esthétique
  - Seulement **20 dB**
- RACCORDEMENT
  - Flexibles dans toutes les directions
- RÉGULATION
  - Télécommande simple et intuitive (portée 8 m)
  - Nombreuses fonctions de confort
  - Ventilateur à vitesse variable
- CONNECTIVITÉ
  - Smart clim pour Android et Apple
  - Kit WiFi en accessoire

OPTIONS ET PRÉCONISATIONS:
voir en fin de chapitre

DIMENSIONS PRINCIPALES (mm et pouces)

Cotes (mm)	A	B	C
UME 20/25/35	300	198	800
UME 50	315	235	970

UNITÉ INTÉRIEURE MURALE UME

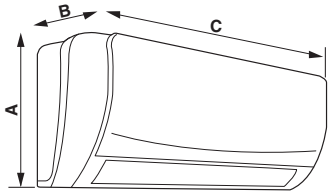

CLIM_F0017

CARACTÉRISTIQUES TECHNIQUES

MODÈLE	UME	20	25	35	50
PERFORMANCES					
Puissance mode froid (min./max.)	kW	2,20 (1,13-2,70)	2,55 (1,00-3,30)	3,60 (1,20-2,80)	5,30 (1,90-5,50)
Puissance mode chaud (min./max.)	kW	2,35 (0,98-2,50)	2,65 (1,10-3,30)	3,70 (1,00-3,80)	5,40 (1,40-5,60)
Débit d'air max.	m^3/h	1 800	1 800	1 800	2 700
ACOUSTIQUE					
Pression acoustique min/max	dB[A]	20/43	20/41	20/42	20/48
Puissance acoustique	dB[A]	57	53	53	58
RACCORDEMENTS FRIGORIFIQUES					
Liaisons frigorifiques (Liquide - Gaz)	pouces	1/4" - 3/8"	1/4" - 3/8"	1/4" - 3/8"	1/4" - 1/2"
RACCORDEMENTS ÉLECTRIQUES					
Tension d'alimentation/fréquence	V/Hz	220-240/50	220-240/50	220-240/50	220-240/50
Puissance électrique absorbée en mode froid à la puissance nominale	kW	0,67	0,78	1,10	1,65
Puissance électrique absorbée en mode chaud à la puissance nominale	kW	0,64	0,72	1,02	1,50
Section du câble de communication entre l'unité intérieure et extérieure	mm^2	4G1,5	4G1,5	4G1,5	4G2,5
POIDS					
Poids net	kg	9	9	9	12,5

PRIX H.T.

	UME	20	25	35	50
Unité intérieure murale UME	N° colis	EH970	EH868	EH869	EH870
	Réf.	7722443	7692774	7692775	7692776
	€	460,00	519,00	601,00	813,00

PRIX NET H.T MISE EN SERVICE UME

Voir page 11 de ce tarif.

CLIM'UP

Unité intérieure murale UMS pour SMART **de 2,2 à 5,3 kW**

Le produit

Design moderne - Fluide R32 - Confort acoustique : 20 dB[A] - Confort optimal en toute saison - Unités intérieures compatibles pour les versions monosplits et multisplits



Les unités intérieures UMS sont équipées d'un ventilateur à vitesse variable et permettent une diffusion de l'air dans les 4 directions et jusqu'à 15 cm. Ses raccordements frigorifiques et condensats peuvent se faire côté droit ou gauche.

- Elles peuvent fonctionner selon 5 modes: Auto, Froid, Chaud, Déshumidification, Ventilation
- Elles intègrent également les fonctions suivantes: Nuit, Auto-nettoyant, Eco, Turbo, Anti-courant d'air froid
- Livrées avec une télécommande infra-rouge programmable, elles peuvent également être pilotées à distance via l'APP SMART CLIM
- Unité intérieure compatible avec Multisplit
- **Colisage** : 1 colis

AVANTAGES

- INTÉGRATION
  - Grande qualité de finition,
  - Formes arrondies et élégante
  - Seulement **20 dB**
- RACCORDEMENT
  - Gain de temps avec la trappe d'accès
  - Flexibles dans toutes les directions
- RÉGULATION
  - Télécommande simple et intuitive (portée 8 m)
  - Nombreuses fonctions de confort
  - Ventilateur à vitesse variable
- CONNECTIVITÉ
  - Smart clim pour Android et Apple
  - Kit WiFi en accessoire

OPTIONS ET PRÉCONISATIONS :
voir en fin de chapitre



TRAPPE D'ACCÈS : accès facile et gain de temps

DIMENSIONS PRINCIPALES (mm et pouces)

Cotes (mm)	A	B	C	D	E	F
SMART 20/25/35	292	201	792	546	723	290
SMART 50	316	224	940	545	806	315
SMART 70	330	232	1132	700	930	353

UNITÉ INTÉRIEURE MURALE UMS

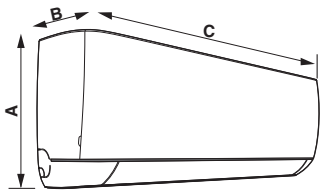

CLIM_F0056

CARACTÉRISTIQUES TECHNIQUES

MODÈLE	UMS	20	25	35	50
PERFORMANCES					
Puissance mode froid (min./max.)	kW	2,20 (1,13-2,70)	2,55 (1,00-3,30)	3,60 (1,20-2,80)	5,30 (1,90-5,50)
Puissance mode chaud (min./max.)	kW	2,35 (0,98-2,50)	2,65 (1,10-3,30)	3,70 (1,00-3,80)	5,40 (1,40-5,60)
Débit d'air max.	m^3/h	1 800	1 800	1 800	2 700
ACOUSTIQUE					
Pression acoustique min/max	dB[A]	20/42	20/42	20/42	20/46
Puissance acoustique	dB[A]	56	53	52	58
RACCORDEMENTS FRIGORIFIQUES					
Liaisons frigorifiques (Liquide - Gaz)	pouces	1/4" - 3/8"	1/4" - 3/8"	1/4" - 3/8"	1/4" - 1/2"
RACCORDEMENTS ÉLECTRIQUES					
Tension d'alimentation/fréquence	V/Hz	220-240/50	220-240/50	220-240/50	220-240/50
Puissance électrique absorbée en mode froid à la puissance nominale	kW	0,67	0,78	1,10	1,65
Puissance électrique absorbée en mode chaud à la puissance nominale	kW	0,64	0,72	1,02	1,50
Section du câble de communication entre l'unité intérieure et extérieure	mm^2	4G1,5	4G1,5	4G1,5	4G2,5
POIDS					
Poids net	kg	8	8	8	12

PRIX H.T.

	UMS	20	25	35	50
Unité intérieure murale UMS	N° colis	EH989	EG990	EH991	EH992
	Réf.	7744716	7744717	7744718	7744719
	€	542,00	590,00	648,00	974,00

PRIX NET H.T MISE EN SERVICE UMS

Voir page 11 de ce tarif.

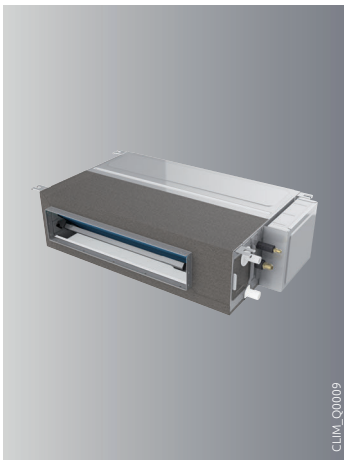

OPTIONS ET PRÉCONISATIONS:
voir en fin de chapitre

CLIM'UP

Unité intérieure gainable UGE **de 2,6 à 5,1 kW**

ELEC. ENR

Le produit
Fonction WiFi - Fluide R32 - Discrétion - Libération de l'espace au sol - Produits Connectables - Gestion de plusieurs zones de confort avec une seule unité intérieure - Pompe de relevage intégrée

Les unités intérieures UGE sont équipées d'un ventilateur à vitesse variable permettant une diffusion homogène de l'air dans chaque pièce. Leur installation discrète peut se faire dans les combles ou en faux plafonds.

- Elles peuvent fonctionner selon 5 modes: Auto, Froid, Chaud, Déshumidification, Ventilation
- Elles intègrent également les fonctions suivantes: Nuit, Auto-nettoyant, Eco, Turbo, Anti-courant d'air froid
- Livrées avec une télécommande filaire programmable, elles peuvent également être pilotées à distance via l'APP SMART CLIM
- **Colisage**: 1 colis

INCLUS: commande filaire



AVANTAGES

- INTÉGRATION
  - Faux plafond, discrétion totale
  - Faible niveau sonore
- RACCORDEMENT
  - Boîtier électrique démontable, gain de temps
  - Pompe à condensat intégrée (Hauteur Mano 70 cm)
- RÉGULATION
  - Commande filaire en incluse
  - Nombreuses fonctions de confort
  - Ventilateur à vitesse variable
  - Auto-restart
- CONNECTIVITÉ
  - Smart clim pour Android et Apple
  - Kit WiFi en accessoire

DIMENSIONS PRINCIPALES (mm et pouces)

Cotes (mm)	A
UGE 25	700
UGE 35	700
UGE 50	1000

UNITÉ INTÉRIEURE GAINABLE UGE

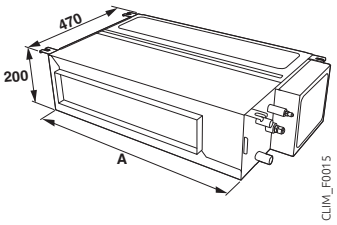

FLUX D'AIR DES UNITÉS INTÉRIEURES UGE...

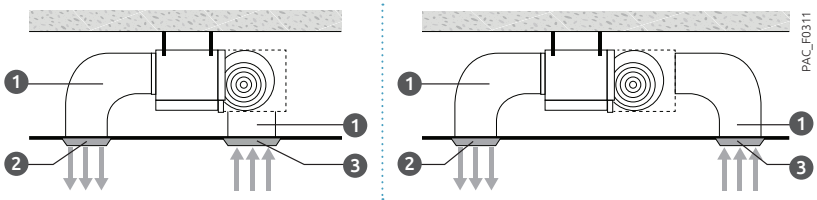

① Gaine d'air
② Grille de rejet d'air
③ Filtre + grille d'aspiration d'air

CARACTÉRISTIQUES TECHNIQUES

MODÈLE	UGE	25	35	50
PERFORMANCES				
Puissance en mode froid (min / max)	kW	2,60 (1,50-3,55)	3,60 (1,71-3,85)	5,10 (2,50-5,80)
Puissance en mode chaud (min / max)	kW	2,90 (1,70-3,65)	4,00 (1,90-3,92)	5,80 (2,84-6,40)
Débit d'air (Grande vitesse/Moyenne vitesse/Petite vitesse)	m³/h	600/450/380	680/560/450	860/660/600
Pression disponible max côté aéraulique	Pa	16	16	16
ACOUSTIQUE				
Pression acoustique min / max de l'unité intérieure	dB[A]	28/35	31/38	36/42
Puissance acoustique de l'unité intérieure	dB[A]	53	53	55
RACCORDEMENTS FRIGORIFIQUES				
Liaisons frigorifiques (Liquide - Gaz)	pouces	1/4" - 1/2"	1/4" - 1/2"	1/4" - 1/2"
RACCORDEMENTS ÉLECTRIQUES				
Tensions / Fréquences	V / Hz	220-240 / 50	220-240 / 50	220-240 / 50
POIDS				
Poids unité intérieure	kg	18,5	18,5	24

PRIX H.T.

	UGE	25	35	50
Unité intérieure gainable UGE	N° colis	EH936	EH937	EH938
	Réf.	7720016	7720017	7720018
	€	**1 256,60**	**1 365,80**	**1 529,70**

PRIX NET H.T MISE EN SERVICE UGE

Voir page 11 de ce tarif.



CLIM'UP

Unité intérieure console UCE **de 2,8 à 5,3 kW**

Le produit

Fonction WiFi - Fluide R32 - Confort optimal en toute saison - Idéal pour le remplacement d'émetteurs existants - Économies d'énergies

Les unités intérieures UCE sont équipées d'un ventilateur à vitesse variable permettant une diffusion optimisée de l'air en mode chauffage ou en mode refroidissement. Leur installation peut se faire en allège ou en plafonnier.

- Elles peuvent fonctionner selon 5 modes: Auto, Froid, Chaud, Déshumidification, Ventilation
- Elles intègrent également les fonctions suivantes: Nuit, Auto-nettoyant, Eco, Turbo, Anti-courant d'air froid
- Livrées avec une télécommande infra-rouge programmable, elles peuvent également être pilotées à distance via l'APP SMART CLIM
- **Colisage**: 1 colis

AVANTAGES

- INTÉGRATION
  - En allège ou au plafond
  - Faible niveau sonore
- RACCORDEMENT
  - Flexibles dans toutes les directions
  - Pompe à condensat intégrable dans la console (non fournie)
- RÉGULATION
  - Télécommande simple et intuitive (portée 8 m)
  - Télécommande filaire en option
  - Nombreuses fonctions de confort
  - Ventilateur à vitesse variable
  - Auto-restart
- CONNECTIVITÉ
  - Smart clim pour Android et Apple
  - Kit WiFi en accessoire

OPTIONS ET PRÉCONISATIONS:
voir en fin de chapitre



Installation en plafonnier

OPTION: commande filaire



DIMENSIONS PRINCIPALES (mm et pouces)

UNITÉ INTÉRIEURE CONSOLE UCE

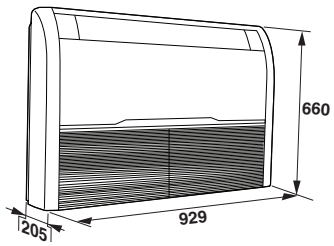

CLIM_F0016

CARACTÉRISTIQUES TECHNIQUES

MODÈLE	UCE	25	35	50
PERFORMANCES				
Puissance en mode froid (min / max)	kW	2,80 (1,50-3,55)	3,60 (1,70-3,70)	5,3 (2,50-5,6)
Puissance en mode chaud (min / max)	kW	3,00 (1,60-3,81)	3,9 (2,03-4,42)	5,8 (3,03-7,03)
Débit d'air (Grande vitesse/Moyenne vitesse/Petite vitesse)	m^3/h	750/600/500	750/600/500	850/700/600
ACOUSTIQUE				
Pression acoustique min / max de l'unité intérieure	dB[A]	30/39	30/39	40/45
Puissance acoustique de l'unité intérieure	dB[A]	55	55	59
RACCORDEMENTS FRIGORIFIQUES				
Liaisons frigorifiques (Liquide - Gaz)	pouces	1/4" - 1/2"	1/4" - 1/2"	1/4" - 1/2"
RACCORDEMENTS ÉLECTRIQUES				
Tensions / Fréquences	V / Hz	220-240 / 50	220-240 / 50	220-240 / 50
POIDS				
Poids unité intérieure	kg	26	26	26

PRIX H.T.

	UCE	25	35	50
Unité intérieure console UCE	N° colis	EH933	EH934	EH935
	Réf.	7720013	7720014	7720015
	€	**1 372,40**	**1 486,10**	**1 569,00**

PRIX NET H.T MISE EN SERVICE UCE

Voir page 11 de ce tarif.



CLIM'UP

Unité intérieure cassette UCARE **de 2,8 à 5,0 kW**

ELEC. ENR

Le produit

Fonction WiFi - Fluide R32 - Libération de l'espace au sol - Simplicité d'installation - Économies d'énergies - Diffusion d'air homogène dans toutes les directions - Pompe de relevage intégrée

Les unités intérieures UCARE sont équipées d'un ventilateur à vitesse variable permettant une diffusion homogène de l'air à 360°. Son installation discrète se fait en faux plafonds.

- Elles peuvent fonctionner selon 5 modes: Auto, Froid, Chaud, Déshumidification, Ventilation
- Elles intègrent également les fonctions suivantes: Nuit, Auto-nettoyant, Eco, Turbo, Anti-courant d'air froid
- Livrées avec une télécommande infra-rouge programmable, elles peuvent également être pilotées à distance via l'APP SMART CLIM
- **Colisage**: 2 colis

AVANTAGES

- INTÉGRATION
  - Panneau esthétique
  - Faible niveau sonore
- RACCORDEMENT
  - Pompe à condensat intégrée (Hauteur Mano 70 cm)
- RÉGULATION
  - Télécommande filaire en option
  - Nombreuses fonctions de confort
  - Ventilateur à vitesse variable
  - Auto-restart
- CONNECTIVITÉ
  - Smart clim pour Android et Apple
  - Kit WiFi en accessoire

OPTIONS ET PRÉCONISATIONS:
voir en fin de chapitre

OPTION: commande filaire



CLIM_Q0015

DIMENSIONS PRINCIPALES (mm et pouces)

UNITÉ INTÉRIEURE CASSETTE UCARE

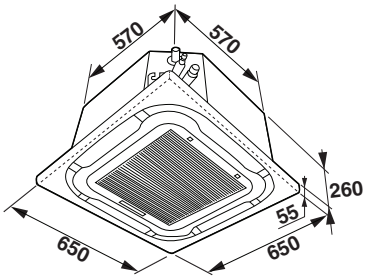

CLIM_F0014

CARACTÉRISTIQUES TECHNIQUES

MODÈLE	UCARE	25	35	50
PERFORMANCES				
Puissance en mode froid (min / max)	kW	2,80 (1,50-3,55)	3,60 (1,70-3,70)	5,0 (2,50-5,6)
Puissance en mode chaud (min / max)	kW	3,00 (1,60-3,81)	3,9 (2,03-4,42)	5,6 (3,03-7,03)
Débit d'air (Grande vitesse/Moyenne vitesse/Petite vitesse)	m^3/h	700/600/530	700/600/530	700/600/530
ACOUSTIQUE				
Pression acoustique min / max de l'unité intérieure	dB[A]	35 / 45	35 / 45	35 / 45
Puissance acoustique de l'unité intérieure	dB[A]	56	56	56
RACCORDEMENTS FRIGORIFIQUES				
Liaisons frigorifiques (Liquide - Gaz)	pouces	1/4" - 1/2"	1/4" - 1/2"	1/4" - 1/2"
RACCORDEMENTS ÉLECTRIQUES				
Tensions / Fréquences	V / Hz	220-240 / 50	220-240 / 50	220-240 / 50
POIDS				
Poids unité intérieure	kg	18	18	18
Poids façade unité intérieure	kg	2,2	2,2	2,2

PRIX H.T.

	UCARE	25	35	50
Unité intérieure cassette UCARE	Réf.	7723565	7723566	7723567
	€	1 583,00	1 692,00	1 801,00

PRIX NET H.T MISE EN SERVICE UCARE

Voir page 11 de ce tarif.

OPTIONS

POUR UNITÉS DE CLIMATISATION MONOSPLIT ET MULTISPLIT

OPTIONS

ACCESSOIRES

	COLIS	RÉF.	€	€ Eco-Part. €
Télécommande :				
• livrée pour unités gainables, en option pour cassettes et consoles :				
• filaire RS 485	-	7722369	301,00	0,12
• filaire RS 358	-	7753086	301,00	0,12
Kit WiFi :				
• pour unité murale UME	EH873	7692780	177,00	0,12
• pour unité murale UMS	HK133	7749123	212,00	0,12
• LCAC pour unité console, cassette et gainable	EH987	7740711	206,00	0,12
Support :				
• de fixation mural+ plots antivibratils	EH95	100011222	211,00	-
• pour pose au sol	EH112	100012533	59,00	-
• pour pose au sol en caoutchouc 600 mm	EH879	7694974	140,00	-
Liaison frigorifique :				
• 1/4"- 3/8", lg 5 m	EH569	7627741	152,50	-
• 1/4"- 3/8", lg 10 m	EH570	7627742	289,00	-
• 1/4"- 3/8", lg 20 m	EH589	7629725	426,00	-
• PE 1/2"- 1/4", lg 10 m	EH142	100015476	270,00	-
• PE 1/4"- 5/8", lg 20 m	EH890	7697954	962,00	-

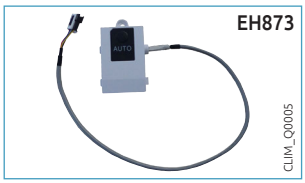

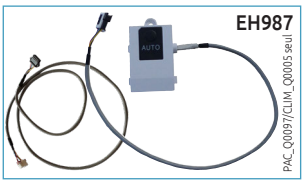



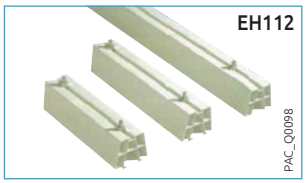

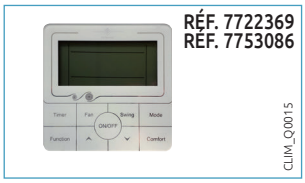

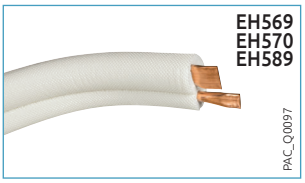



LISTE DES TÉLÉCOMMANDES FILAIRES EN OPTION COMPATIBLES AVEC LES UNITÉS INTÉRIEURES DE CLIMATISATION





UNITÉS INTÉRIEURES MONOSPLIT	UNITÉS INTÉRIEURES FABRIQUÉES AVANT 2020	UNITÉS INTÉRIEURES FABRIQUÉES À PARTIR DE 2020
UCEC 50	7753086	7722369
UCEC 70	7753086	7722369
UCEC 100	7753086	7722369
UCEC 120	7753086	7722369
UCEC 140	7753086	7722369
UCEC 180	7753086	7722369
UCAEC 35	7753086	7753086
UCAEC 50	7753086	7753086
UCAEC 70	7753086	7753086
UCAEC 100	7753086	7753086
UCAEC 120	7753086	7753086
UCAEC 140	7753086	7753086
UCAEC 180	7753086	7753086





UNITÉS INTÉRIEURES MULTISPLIT	UNITÉS INTÉRIEURES FABRIQUÉES AVANT 2020	UNITÉS INTÉRIEURES FABRIQUÉES À PARTIR DE 2020
UCE 25	7722369	7722369
UCE 35	7722369	7722369
UCE 50	7722369	7722369
UCARE 25	7753086	7753086
UCARE 35	7753086	7753086
UCARE 50	7753086	7753086

NOTA: Les télécommandes filaires qui équipent de série les unités intérieures gainables monosplit ou multisplit sont des modèles RS 485 (Référence 7722369).

ÉQUIPEMENTS - SOLUTIONS CONNECTÉES

LE KIT WIFI ET L'APPLICATION SMART CLIM

Kit WiFi



CLIM_Q0005

Application

CLIM_Q0023

- Grâce au **kit WiFi** et l'application **Smart Clim**, il est possible de contrôler son installation à distance avec un smartphone ou une tablette. L'application permet de gérer plusieurs kits WiFi.
- **L'application est gratuite** et téléchargeable sur Play Store pour Android et App Store pour Apple
- Très simple d'utilisation elle permet d'avoir en plus des fonctions gérables par les télécommandes de faire une programmation hebdomadaire.

	COLIS	RÉF.	€	Eco-Part. €
Kit WiFi modules intérieurs muraux UME	EH873	7692780	177,00	0,12
Kit WIFI modules intérieurs muraux UMS	HK133	7749123	212,00	0,12
Kit WiFi modules intérieurs consoles - cassettes et gainables	EH987	7740711	206,00	0,12

PRINCIPE D'INSTALLATION

- **Kit WiFi - Colis HK133** : Ce kit est à installer dans les modules intérieurs muraux UMS et permet une commande via smartphone ou tablette grâce à l'application « SMART CLIM » téléchargeable gratuitement sur :
  https://play.google.com/store/apps/details?id=com.dedietrichthermiquediff.climup&hl=fr
  https://apps.apple.com/fr/app/smart-clim/id1451722306

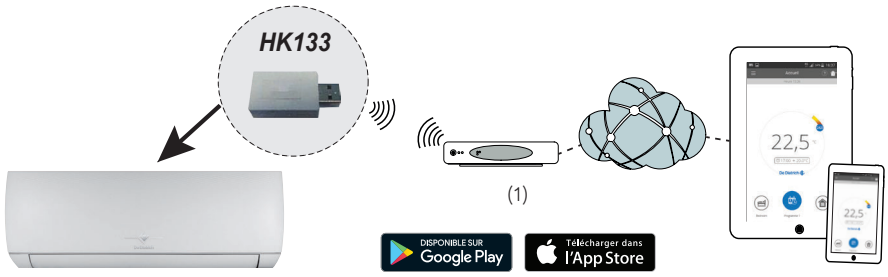

MCA_F0335

(1) Si le Smart Clim peut fonctionner comme une commande à distance classique, néanmoins il est recommandé de le connecter à Internet pour bénéficier des dernières mises à jour

- **Kit WiFi - Colis EH873** : Ce kit est à installer dans les modules intérieurs muraux UME et permet une commande via smartphone ou tablette grâce à l'application « SMART CLIM » téléchargeable gratuitement sur :
  https://play.google.com/store/apps/details?id=com.dedietrichthermiquediff.climup&hl=fr
  https://apps.apple.com/fr/app/smart-clim/id1451722306

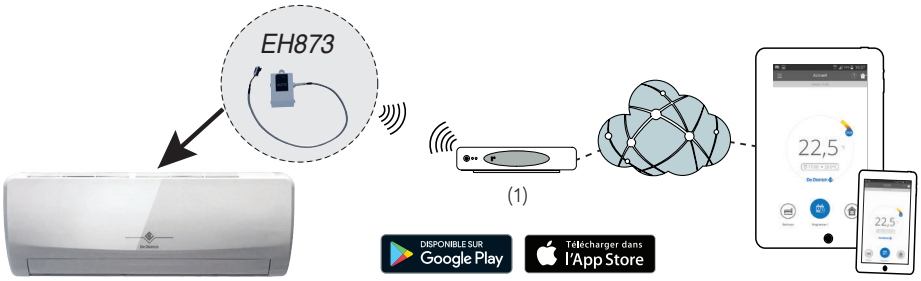

CLIM_F0035

(1) Si le Smart Clim peut fonctionner comme une commande à distance classique, néanmoins il est recommandé de le connecter à Internet pour bénéficier des dernières mises à jour

- **KIT WIFI - Colis EH987** : Ce kit est à installer dans les modules intérieurs consoles - cassettes et gainables. Il permet une commande via Smartphone ou tablette grâce à l'application « SMART CLIM ».

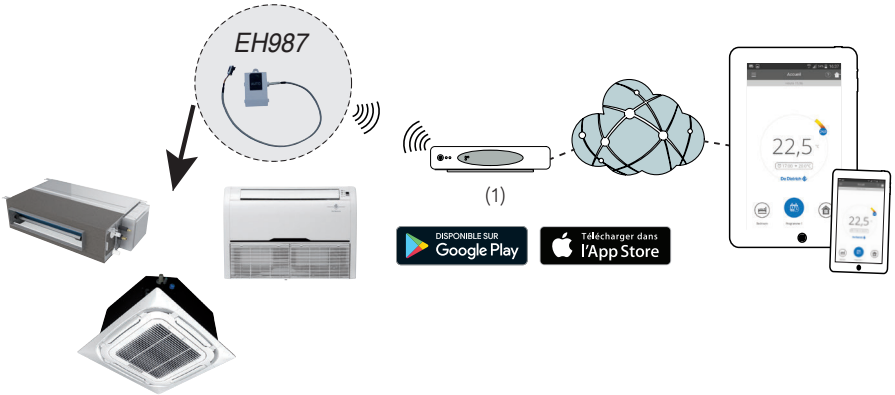

CLIM_F0041

(1) Si le Smart Clim peut fonctionner comme une commande à distance classique, néanmoins il est recommandé de le connecter à Internet pour bénéficier des dernières mises à jour

COMBINAISONS ENTRE UNITÉS INTÉRIEURES ET EXTÉRIEURES

• Chaque unité extérieure MUSE... peut être associée à 1 à 5 unités intérieures UME, UMS, UCE , UGE ou UCARE.

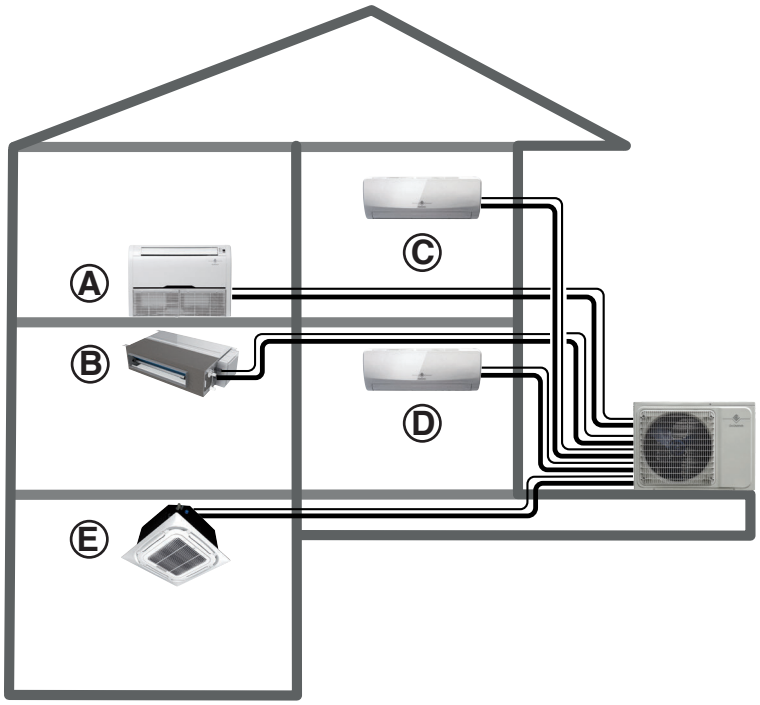

PIÈCE Ⓐ
PIÈCE Ⓑ
PIÈCE Ⓒ
PIÈCE Ⓓ
PIÈCE Ⓔ

CLIM_F0023

COMBINAISONS AVEC MUSE 40-2

UNITÉ EXTÉRIEURE MUSE 40-2 COMBINÉE À 1 OU 2 UNITÉ(S) INTÉRIEURE(S) UMS/UME/UCE/UGE/UCARE

• MODE FROID

		UNITÉ INTÉRIEURE /UCE/UGE/ UCARE	PUISSANCE NOMINALE (KW) (NOM. FROID)		PUISSANCE TOTALE FROID (KW)			PUISSANCE TOTALE ABSORBÉE (KW)		
			PIÈCE Ⓐ	PIÈCE Ⓑ	MIN.	NOMINAL	MAX.	MIN	NOMINAL	MAX.
MUSE 40-2	UMS/UME/UCE/UGE/UCARE	20	2,05	-	1,13	2,05	2,70	0,21	1,28	2,17
		25	2,55	-	1	2,55	3,30	0,21	1,28	2,17
		35	3,60	-	1,20	3,60	3,80	0,21	1,28	2,17
MUSE 40-2	UMS/UME/UCE/UGE/UCARE	20 + 20	2,05	2,05	1,80	4,1	4,51	0,22	1,32	2,24
		20 + 25	1,83	2,27	1,80	4,1	4,51	0,22	1,32	2,24
		25 + 25	2,05	2,05	1,80	4,1	4,51	0,22	1,32	2,24

CLIM_Q0002/CLIM_Q0001/CLIM_Q0010

• MODE CHAUD

		UNITÉ INTÉRIEURE UME/UMS	PUISSANCE NOMINALE (KW) (NOM. CHAUD)		PUISSANCE TOTALE CHAUD (KW)			PUISSANCE TOTALE ABSORBÉE (KW)		
			PIÈCE Ⓐ	PIÈCE Ⓑ	MIN.	NOMINAL	MAX.	MIN	NOMINAL	MAX.
MUSE 40-2	UMS/UME/UCE/UGE/UCARE	20	2,15	-	0,98	2,15	2,50	0,21	1,19	2,17
		25	2,65	-	1,10	2,65	3,30	0,21	1,19	2,17
		35	3,7	-	1	3,7	3,80	0,21	1,19	2,17
MUSE 40-2	UMS/UME/UCE/UGE/UCARE	20 + 20	2,15	2,15	1,96	4,3	5	0,22	1,23	2,24
		20 + 25	2,15	2,65	2,05	4,8	5,28	0,22	1,23	2,24
		25 + 25	2,40	2,40	2,05	4,8	5,28	0,22	1,23	2,24

CLIM_Q0002/CLIM_Q0001/CLIM_Q0010

NOTA
La puissance en mode froid correspond à une température intérieure de 27 °C et une température extérieure de 35 °C.
La puissance en mode chaud correspond à une température intérieure de 20 °C et une température extérieure de 7 °C.

COMBINAISONS ENTRE UNITÉS INTÉRIEURES ET EXTÉRIEURES

COMBINAISONS AVEC MUSE 50-2

UNITÉ EXTÉRIEURE MUSE 50-2 COMBINÉE À 1 OU 2 UNITÉ(S) INTÉRIEURE(S) UMS/UME/UCE/UGE/UCARE

• MODE FROID

			UNITÉ INTÉRIEURE /UCE/UGE/ UCARE	PUISSANCE NOMINALE (KW) (NOM. FROID)		PUISSANCE TOTALE FROID (KW)			PUISSANCE TOTALE ABSORBÉE (KW)		
				PIÈCE Ⓐ	PIÈCE Ⓑ	MIN.	NOMINAL	MAX.	MIN	NOMINAL	MAX.
MUSE 50-2	UMS/UME/UCE/UGE/UCARE	CLIM_Q0002/CLIM_Q0001	25	2,55	-	1,00	2,55	3,30	0,29	1,79	2,37
			35	3,60	-	1,20	3,60	3,80	0,29	1,79	2,37
			50	5,30	-	1,90	5,30	5,50	0,37	1,98	2,89
MUSE 50-2	UMS/UME/UCE/UGE/UCARE	CLIM_Q0002/CLIM_Q0001/CLIM_Q0009	20 + 20	2,05	2,05	2,00	4,1	5,40	0,30	1,83	2,44
			20 + 25	2,05	2,55	2,00	5,30	5,83	0,30	1,83	2,44
			20 + 35	1,92	3,38	2,00	5,30	5,83	0,30	1,83	2,44
			25 + 25	2,55	2,55	2,00	5,30	5,83	0,30	1,83	2,44
			25 + 35	2,20	3,10	2,00	5,30	5,83	0,30	1,83	2,44

• MODE CHAUD

			UNITÉ INTÉRIEURE /UCE/UGE/ UCARE	PUISSANCE NOMINALE (KW) (NOM. CHAUD)		PUISSANCE TOTALE CHAUD (KW)			PUISSANCE TOTALE ABSORBÉE (KW)		
				PIÈCE Ⓐ	PIÈCE Ⓑ	MIN.	NOMINAL	MAX.	MIN	NOMINAL	MAX.
MUSE 50-2	UMS/UME/UCE/UGE/UCARE	CLIM_Q0002/CLIM_Q0001	25	2,65	-	1,10	2,65	3,30	0,29	1,58	2,37
			35	3,7	-	1,00	3,7	3,80	0,29	1,58	2,37
			50	5,40	-	1,40	5,40	5,60	0,37	1,84	2,89
MUSE 50-2	UMS/UME/UCE/UGE/UCARE	CLIM_Q0002/CLIM_Q0001/CLIM_Q0009	20 + 20	2,15	2,15	1,96	4,3	5	0,30	1,62	2,44
			20 + 25	2,15	2,65	2,08	4,8	5,8	0,30	1,62	2,44
			20 + 35	2,06	3,26	2,21	5,30	6,16	0,30	1,62	2,44
			25 + 25	2,65	2,65	2,21	5,3	6,16	0,30	1,62	2,44
			25 + 35	2,34	3,26	2,21	5,6	6,16	0,30	1,62	2,44

NOTA
La puissance en mode froid correspond à une température intérieure de 27 °C et une température extérieure de 35 °C.
La puissance en mode chaud correspond à une température intérieure de 20 °C et une température extérieure de 7 °C.

COMBINAISONS ENTRE UNITÉS INTÉRIEURES ET EXTÉRIEURES

COMBINAISONS AVEC MUSE 60-3

UNITÉ EXTÉRIEURE MUSE 60-3 COMBINÉE À 1, 2 OU 3 UNITÉ(S) INTÉRIEURE(S) UMS/UME/UCE/UGE/UCARE

• MODE FROID

MUSE 60-3	UMS/UME/UCE/UGE/UCARE	UNITÉ INTÉRIEURE UME UMS//UCE/ UGE/UCARE	PUISSANCE NOMINALE (KW) (NOM. FROID)			PUISSANCE TOTALE FROID (KW)			PUISSANCE TOTALE ABSORBÉE (KW)		
			PIÈCE Ⓐ	PIÈCE Ⓑ	PIÈCE Ⓒ	MIN.	NOMINAL	MAX.	MIN	NOMINAL	MAX.
	CLIM_Q0002/CLIM_Q0001	50	5,30	-	-	1,90	5,30	5,50	0,37	1,98	2,89
	CLIM_Q0002/CLIM_Q0001/CLIM_Q0010	20 + 20	2,05	2,05	-	2,20	4,10	5,40	0,37	2,00	2,94
		20 + 25	2,05	2,55	-	2,13	4,60	6,00	0,37	2,00	2,94
		20 + 35	2,05	3,60		2,20	5,65	6,50	0,37	2,00	2,94
		20 + 50	1,62	4,19		2,20	6,20	6,71	0,38	2,02	2,96
		25 + 25	2,55	2,55	-	2,00	5,10	6,60	0,37	2,00	2,94
		25 + 35	2,55	3,60	-	2,20	6,15	6,71	0,37	2,00	2,94
		25 + 50	2,01	4,19		2,20	6,20	6,71	0,38	2,02	2,96
		35 + 35	3,10	3,10	-	2,20	6,20	6,71	0,37	2,00	2,94
	CLIM_Q0002/CLIM_Q0001/CLIM_Q0010/CLIM_Q0009	20 + 20 + 20	2,05	2,05	2,05	2,20	6,20	6,71	0,39	2,04	3,00
		20 + 20 + 25	1,91	1,91	2,55	2,20	6,20	6,71	0,39	2,04	3,00
		20 + 20 + 35	1,65	1,65	2,90	2,20	6,20	6,71	0,39	2,04	3,00
		20 + 25 + 25	1,78	2,21	2,21	2,20	6,20	6,71	0,39	2,04	3,00
		25 + 25 + 25	2,07	2,07	2,07	2,20	6,20	6,71	0,39	2,04	3,00

NOTA
La puissance en mode froid correspond à une température intérieure de 27 °C et une température extérieure de 35 °C.
La puissance en mode chaud correspond à une température intérieure de 20 °C et une température extérieure de 7 °C.

COMBINAISONS ENTRE UNITÉS INTÉRIEURES ET EXTÉRIEURES

COMBINAISONS AVEC MUSE 60-3 (SUITE).

UNITÉ EXTÉRIEURE MUSE 60-3 COMBINÉE À 1, 2 OU 3 UNITÉ(S) INTÉRIEURE(S) UMS/UME/UCE/UGE/UCARE

• MODE CHAUD

	UNITÉ INTÉRIEURE /UCE/UGE/ UCARE	PUISSANCE NOMINALE (KW) (NOM. CHAUD)			PUISSANCE TOTALE CHAUD (KW)			PUISSANCE TOTALE ABSORBÉE (KW)		
		PIÈCE Ⓐ	PIÈCE Ⓑ	PIÈCE Ⓒ	MIN.	NOMINAL	MAX.	MIN	NOMINAL	MAX.
MUSE 60-3 + UMS/UME/UCE/UGE/UCARE	50	5,40	-	-	1,40	5,40	5,60	0,37	1,84	2,89
MUSE 60-3 + UMS/UME/UCE/UGE/UCARE	20 + 20	2,15	2,15	-	1,96	4,30	5,00	0,37	1,86	2,94
	20 + 25	2,15	2,65	-	2,08	4,80	5,80	0,37	1,86	2,94
	20 + 35	2,15	3,70		1,98	5,65	6,30	0,37	1,86	2,94
	20 + 50	1,76	4,43		2,38	6,60	7,26	0,38	1,88	2,96
	25 + 25	2,65	2,65	-	2,20	5,30	6,60	0,37	1,86	2,94
	25 + 35	2,65	3,70	-	2,10	6,15	7,10	0,37	1,86	2,94
	25 + 50	2,17	4,43		2,39	6,60	7,26	0,38	1,88	2,96
	35 + 35	3,30	3,30	-	2,39	6,60	7,26	0,37	1,86	2,94
MUSE 60-3 + UMS/UME/UCE/UGE/UCARE	20 + 20 + 20	2,15	2,15	2,15	2,39	6,45	7,26	0,39	1,90	3,00
	20 + 20 + 25	2,04	2,04	2,55	2,39	6,60	7,26	0,39	1,90	3,00
	20 + 20 + 35	1,82	1,82	2,96	2,39	6,60	7,26	0,39	1,90	3,00
	20 + 25 + 25	1,90	2,35	2,35	2,39	6,60	7,26	0,39	1,90	3,00
	25 + 25 + 25	2,20	2,20	2,20	2,39	6,60	7,26	0,39	1,90	3,00

NOTA
La puissance en mode froid correspond à une température intérieure de 27 °C et une température extérieure de 35 °C.
La puissance en mode chaud correspond à une température intérieure de 20 °C et une température extérieure de 7 °C.

COMBINAISONS ENTRE UNITÉS INTÉRIEURES ET EXTÉRIEURES

COMBINAISONS AVEC MUSE 80-3

UNITÉ EXTÉRIEURE MUSE 80-3 COMBINÉE À 1, 2 OU 3 UNITÉ(S) INTÉRIEURE(S) UMS/UME/UCE/UGE/UCARE

• MODE FROID

		UNITÉ INTÉRIEURE /UCE/UGE/ UCARE	PUISSANCE NOMINALE (KW) (NOM. FROID)			PUISSANCE TOTALE FROID (KW)			PUISSANCE TOTALE ABSORBÉE (KW)		
			PIÈCE Ⓐ	PIÈCE Ⓑ	PIÈCE Ⓒ	MIN.	NOMINAL	MAX.	MIN	NOMINAL	MAX.
MUSE 80-3	UMS/UME/UCE/UGE/UCARE	50	5,30	-	-	1,90	5,30	5,50	0,58	2,52	3,49
MUSE 80-3	UMS/UME/UCE/UGE/UCARE	20 + 20	2,05	2,05	-	2,26	4,10	5,40	0,58	2,54	3,54
		20 + 25	2,05	2,55	-	2,13	4,60	6,00	0,58	2,54	3,54
		20 + 35	2,05	3,60		2,30	5,65	6,50	0,58	2,54	3,54
		20 + 50	2,05	5,30		2,30	7,35	8,20	0,59	2,56	3,56
		25 + 25	2,55	2,55	-	2,00	5,10	6,60	0,58	2,54	3,54
		25 + 35	2,55	3,60	-	2,20	6,15	7,10	0,58	2,54	3,54
		25 + 50	2,55	5,30	-	2,30	7,85	8,69	0,59	2,56	3,56
		35 + 35	3,60	3,60	-	2,30	7,20	7,60	0,58	2,54	3,54
		35 + 50	3,20	4,70	-	2,30	7,90	8,69	0,59	2,56	3,56
MUSE 80-3	UMS/UME/UCE/UGE/UCARE	20 + 20 + 20	2,05	2,05	2,05	2,30	6,15	8,69	0,60	2,58	3,60
		20 + 20 + 25	2,05	2,05	2,55	2,30	6,65	8,69	0,60	2,58	3,60
		20 + 20 + 35	2,05	2,05	3,60	2,30	7,70	8,69	0,60	2,58	3,60
		20 + 20 + 50	1,72	1,72	4,45	2,30	7,90	8,69	0,60	2,60	3,62
		20 + 25 + 25	2,05	2,55	2,55	2,30	7,15	8,69	0,60	2,58	3,60
		20 + 25 + 35	1,98	2,46	3,47	2,30	7,90	8,69	0,60	2,58	3,60
		20 + 35 + 35	1,75	3,07	3,07	2,30	7,90	8,69	0,60	2,58	3,60
		25 + 25 + 25	2,55	2,55	2,55	2,30	7,65	8,69	0,60	2,58	3,60
		25 + 25 + 35	2,32	2,32	3,27	2,30	7,90	8,69	0,60	2,58	3,60
		25 + 35 + 35	2,07	2,92	2,92	2,30	7,90	8,69	0,60	2,58	3,60

CLIM_Q0002/CLIM_Q0001

CLIM_Q0002/CLIM_Q0003/CLIM_Q0010

CLIM_Q0002/CLIM_Q0003/CLIM_Q0010/CLIM_Q0009

NOTA
La puissance en mode froid correspond à une température intérieure de 27 °C et une température extérieure de 35 °C.
La puissance en mode chaud correspond à une température intérieure de 20 °C et une température extérieure de 7 °C.

COMBINAISONS ENTRE UNITÉS INTÉRIEURES ET EXTÉRIEURES

COMBINAISONS AVEC MUSE 80-3 (SUITE).

UNITÉ EXTÉRIEURE MUSE 80-3 COMBINÉE À 1, 2 OU 3 UNITÉ(S) INTÉRIEURE(S) UMS/UME/UCE/UGE/UCARE

• MODE CHAUD

		UNITÉ INTÉRIEURE /UCE/UGE/ UCARE	PUISSANCE NOMINALE (KW) (NOM. CHAUD)			PUISSANCE TOTALE CHAUD (KW)			PUISSANCE TOTALE ABSORBÉE (KW)		
			PIÈCE Ⓐ	PIÈCE Ⓑ	PIÈCE Ⓒ	MIN.	NOMINAL	MAX.	MIN	NOMINAL	MAX.
MUSE 80-3	UMS/UME/UCE/UGE/UCARE	50	5,4	-	-	1,40	5,40	5,60	0,58	2,33	3,49
MUSE 80-3	UMS/UME/UCE/UGE/UCARE	20 + 20	2,15	2,15	-	1,96	4,30	5,00	0,58	2,35	3,54
		20 + 25	2,15	2,65	-	2,08	4,80	5,80	0,58	2,35	3,54
		20 + 35	2,15	3,50	-	1,98	5,65	6,30	0,58	2,35	3,54
		20 + 50	2,15	5,40	-	2,38	7,55	8,10	0,59	2,37	3,56
		25 + 25	2,65	2,65	-	2,20	5,30	6,60	0,58	2,35	3,54
		25 + 35	2,65	3,50	-	2,10	6,15	7,10	0,58	2,35	3,54
		25 + 50	2,65	5,40	-	2,45	8,05	8,90	0,59	2,37	3,56
		35 + 35	3,50	3,50	-	2,00	7,00	7,60	0,58	2,35	3,54
		35 + 50	3,22	4,98	-	2,40	8,20	9,02	0,59	2,37	3,56
MUSE 80-3	UMS/UME/UCE/UGE/UCARE	20 + 20 + 20	2,15	2,15	2,15	2,45	6,45	7,50	0,60	2,39	3,60
		20 + 20 + 25	2,15	2,15	2,65	2,45	6,95	8,30	0,60	2,39	3,60
		20 + 20 + 35	2,15	2,15	3,50	2,45	7,80	8,80	0,60	2,39	3,60
		20 + 20 + 50	1,82	1,82	4,56	2,45	8,20	9,02	0,60	2,41	3,62
		20 + 25 + 25	2,15	2,65	2,65	2,45	7,45	9,02	0,60	2,39	3,60
		20 + 25 + 35	2,12	2,62	3,46	2,45	8,20	9,02	0,60	2,39	3,60
		20 + 35 + 35	1,93	3,14	3,14	2,45	8,20	9,02	0,60	2,39	3,60
		25 + 25 + 25	2,65	2,65	2,65	2,45	7,95	9,02	0,60	2,39	3,60
		25 + 25 + 35	2,47	2,47	3,26	2,45	8,20	9,02	0,60	2,39	3,60
		25 + 35 + 35	2,25	2,97	2,97	2,45	8,20	9,02	0,60	2,39	3,60

CLIM_Q0002/CLIM_Q0001

CLIM_Q0002/CLIM_Q0003/CLIM_Q0010

CLIM_Q0002/CLIM_Q0003/CLIM_Q0010/CLIM_Q0009

NOTA
La puissance en mode froid correspond à une température intérieure de 27 °C et une température extérieure de 35 °C.
La puissance en mode chaud correspond à une température intérieure de 20 °C et une température extérieure de 7 °C.

COMBINAISONS ENTRE UNITÉS INTÉRIEURES ET EXTÉRIEURES

COMBINAISONS AVEC MUSE 100-4

UNITÉ EXTÉRIEURE MUSE 100-4 COMBINÉE À 1, 2,3 OU 4 UNITÉ(S) INTÉRIEURE(S) UMS/UME/UCE/UGE/UCARE

• MODE FROID

	UNITÉ INTÉRIEURE /UCE/UGE/ UCARE	PUISSANCE NOMINALE (KW) (NOM. FROID)				PUISSANCE TOTALE FROID (KW)			PUISSANCE TOTALE ABSORBÉE (KW)		
		PIÈCE Ⓐ	PIÈCE Ⓑ	PIÈCE Ⓒ	PIÈCE Ⓓ	MIN.	NOMINAL	MAX.	MIN	NOMINAL	MAX.
MUSE 100-4 + UMS/UME/UCE/UGE/UCARE	50	5,30	-	-	-	1,90	5,30	5,50	0,70	4,01	5,02
MUSE 100-4 + UMS/UME..	20 + 35	2,05	2,55	-	-	2,20	6,15	7,10	0,70	4,03	5,07
	20 + 50	2,05	5,30	-	-	3,10	8,90	9,30	0,70	4,03	5,07
	25 + 25	2,55	2,55	-	-	2,40	7,20	7,60	0,70	4,03	5,07
	25 + 35	2,55	3,60	-	-	2,33	5,65	6,50	0,70	4,03	5,07
	25 + 50	2,55	5,30		-	2,90	7,85	8,80	0,71	4,05	5,09
	35 + 35	3,60	3,60	-	-	2,40	7,20	7,60	0,70	4,03	5,07
	35 + 50	3,60	5,30	-	-	2,50	8,90	9,30	0,71	4,05	5,09
	50 + 50	5,25	5,25	-	-	2,50	10,50	11,00	0,71	4,08	5,11
MUSE 100-4 + UMS/UME..	20 + 20 + 20	2,05	2,05	2,05	-	2,50	6,15	8,10	0,72	4,07	5,13
	20 + 20 + 25	2,05	2,05	2,55	-	2,50	6,65	8,70	0,72	4,07	5,13
	20 + 20 + 35	2,05	2,05	3,60	-	2,50	7,70	9,20	0,72	4,07	5,13
	20 + 20 + 50	2,05	2,05	5,30	-	2,50	9,40	10,90	0,72	4,09	5,15
	20 + 25 + 25	2,05	2,55	2,55	-	2,50	7,15	9,30	0,72	4,07	5,13
	20 + 25 + 35	2,05	2,55	3,60	-	2,50	8,20	9,80	0,72	4,07	5,13
	20 + 25 + 50	2,05	2,55	5,30	-	2,50	9,90	11,00	0,72	4,09	5,15
	20 + 35 + 35	2,05	3,60	3,60	-	2,50	9,25	10,30	0,72	4,07	5,13
	20 + 35 + 50	1,97	3,45	5,08	-	2,50	10,50	11,00	0,72	4,09	5,15
	20 + 50 + 50	1,70	4,40	4,40	-	2,50	10,50	11,00	0,72	4,12	5,17
	25 + 25 + 25	2,55	2,55	2,55	-	2,50	7,65	9,90	0,72	4,07	5,13
	25 + 25 + 35	2,55	2,55	3,60	-	2,50	8,70	10,40	0,72	4,07	5,13
	25 + 25 + 50	2,55	2,55	5,30	-	2,50	10,40	11,00	0,72	4,09	5,15
	25 + 35 + 35	2,55	3,60	3,60	-	2,50	9,75	10,90	0,72	4,07	5,13
	25 + 35 + 50	2,34	3,30	4,86	-	2,50	10,50	11,00	0,72	4,09	5,15
	25 + 50 + 50	2,04	4,23	4,23	-	2,50	10,50	11,00	0,72	4,12	5,17
	35 + 35 + 35	3,50	3,50	3,50	-	2,50	10,50	11,00	0,72	4,07	5,13
	35 + 35 + 50	3,02	3,02	4,45	-	2,50	10,50	11,00	0,72	4,09	5,15
MUSE 100-4 + UMS/UME/UCE/UGE/UCARE	20+20+20+20	2,05	2,05	2,05	2,05	2,50	8,20	11,00	0,73	4,11	5,20
	20+20+20+25	2,05	2,05	2,05	2,55	2,50	8,70	11,00	0,73	4,11	5,20
	20+20+20+35	2,05	2,05	2,05	3,60	2,50	9,75	11,00	0,73	4,11	5,20
	20+20+20+50	1,88	1,88	1,88	4,86	2,50	10,50	11,00	0,73	4,13	5,22
	20+20+25+25	2,05	2,05	2,55	2,55	2,50	9,20	11,00	0,73	4,11	5,20
	20+20+25+35	2,05	2,05	2,55	3,60	2,50	10,25	11,00	0,73	4,11	5,20
	20+20+25+50	1,80	1,80	2,24	4,66	2,50	10,50	11,00	0,73	4,13	5,22
	20+20+35+35	1,90	1,90	3,35	3,35	2,50	10,50	11,00	0,73	4,11	5,20
	20+20+35+50	1,66	1,66	2,91	4,28	2,50	10,50	11,00	0,73	4,13	5,22
	20+25+25+25	2,05	2,55	2,55	2,55	2,50	9,70	11,00	0,73	4,11	5,20
	20+25+25+35	2,00	2,49	2,49	3,52	2,50	10,50	11,00	0,73	4,11	5,20
	20+25+25+50	1,73	2,15	2,15	4,47	2,50	10,50	11,00	0,73	4,13	5,22
	20+25+35+35	1,82	2,27	3,20	3,20	2,50	10,50	11,00	0,73	4,11	5,20
	20+25+35+50	1,59	1,98	2,80	4,12	2,50	10,50	11,00	0,73	4,13	5,22
	20+35+35+35	1,68	2,94	2,94	2,94	2,50	10,50	11,00	0,73	4,11	5,20
	25+25+25+25	2,55	2,55	2,55	2,55	2,50	10,20	11,00	0,73	4,11	5,20
	25+25+25+35	2,38	2,38	2,38	3,36	2,50	10,50	11,00	0,73	4,11	5,20
	25+25+25+50	2,07	2,07	2,07	4,30	2,50	10,50	11,00	0,73	4,13	5,22
	25+25+35+35	2,18	2,18	3,07	3,07	2,50	10,50	11,00	0,73	4,11	5,20
	25+35+35+35	2,01	2,83	2,83	2,83	2,50	10,50	11,00	0,73	4,11	5,20

NOTA
La puissance en mode froid correspond à une température intérieure de 27 °C et une température extérieure de 35 °C.
La puissance en mode chaud correspond à une température intérieure de 20 °C et une température extérieure de 7 °C.

COMBINAISONS ENTRE UNITÉS INTÉRIEURES ET EXTÉRIEURES

COMBINAISONS AVEC MUSE 100-4 (SUITE)

UNITÉ EXTÉRIEURE MUSE 100-4 COMBINÉE À 1, 2,3 OU 4 UNITÉ(S) INTÉRIEURE(S) UMS/UME/UCE/UGE/UCARE

• MODE CHAUD

MUSE 100-4	UMS/UME/UCE/UGE/UCARE	UNITÉ INTÉRIEURE /UCE/UGE/ UCARE	PUISSANCE NOMINALE (KW) (NOM. CHAUD)				PUISSANCE TOTALE CHAUD (KW)			PUISSANCE TOTALE ABSORBÉE (KW)		
			PIÈCE Ⓐ	PIÈCE Ⓑ	PIÈCE Ⓒ	PIÈCE Ⓓ	MIN.	NOMINAL	MAX.	MIN	NOMINAL	MAX.
		50	5,4	-	-	-	1,4	5,4	5,6	0,55	3,21	3,94
		20 + 35	2,15	3,50	-	-	1,98	5,65	6,30	0,55	3,23	3,99
		20 + 50	2,15	5,40	-	-	2,38	7,55	8,10	0,55	3,23	3,99
		25 + 25	2,65	2,65	-	-	2,00	7,00	7,60	0,55	3,23	3,99
		25 + 35	2,65	3,50	-	-	1,98	5,65	6,30	0,55	3,23	3,99
		25 + 50	2,65	5,40		-	2,50	8,05	8,90	0,56	3,25	4,01
		35 + 35	3,50	3,50	-	-	2,00	7,00	7,60	0,55	3,23	3,99
		35 + 50	3,50	5,40	-	-	2,40	8,90	9,40	0,56	3,25	4,01
		50 + 50	5,40	5,40	-	-	2,67	10,80	11,20	0,56	3,28	4,03
		20 + 20 + 20	2,15	2,15	2,15	-	2,67	6,45	7,50	0,57	3,27	4,05
		20 + 20 + 25	2,15	2,15	2,65	-	2,67	6,95	8,30	0,57	3,27	4,05
		20 + 20 + 35	2,15	2,15	3,50	-	2,67	7,80	8,80	0,57	3,27	4,05
		20 + 20 + 50	2,15	2,15	5,40	-	2,67	9,70	10,60	0,57	3,29	4,07
		20 + 25 + 25	2,15	2,65	2,65	-	2,67	7,45	9,10	0,57	3,27	4,05
		20 + 25 + 35	2,15	2,65	3,50	-	2,67	8,30	9,60	0,57	3,27	4,05
		20 + 25 + 50	2,15	2,65	5,40	-	2,67	10,20	11,20	0,57	3,29	4,07
		20 + 35 + 35	2,15	3,50	3,50	-	2,67	9,15	10,10	0,57	3,27	4,05
		20 + 35 + 50	2,14	3,48	5,38	-	2,67	11,00	11,20	0,57	3,29	4,07
		20 + 50 + 50	1,83	4,59	4,59	-	2,67	11,00	11,20	0,57	3,32	4,09
		25 + 25 + 25	2,55	2,55	2,55	-	2,67	7,95	9,90	0,57	3,27	4,05
		25 + 25 + 35	2,65	2,65	3,50	-	2,67	8,80	10,40	0,57	3,27	4,05
		25 + 25 + 50	2,65	2,65	5,40	-	2,67	10,70	12,20	0,57	3,29	4,07
		25 + 35 + 35	2,65	3,50	3,50	-	2,67	9,65	10,90	0,57	3,27	4,05
		25 + 35 + 50	2,52	3,33	5,14	-	2,67	11,00	11,20	0,57	3,29	4,07
		25 + 50 + 50	2,17	4,42	4,42	-	2,67	11,00	11,20	0,57	3,32	4,09
		35 + 35 + 35	3,50	3,50	3,50	-	2,67	10,50	11,20	0,57	3,27	4,05
		35 + 35 + 50	3,10	3,10	4,79	-	2,67	11,00	11,20	0,57	3,29	4,07
		35 + 50 + 50	2,69	4,15	4,15	-	2,67	11,00	11,20	0,57	3,32	4,09
		50 + 50 + 50	3,67	3,67	3,67	-	2,67	11,00	11,20	0,58	3,34	4,11
		20+20+20+20	2,15	2,15	2,15	2,15	2,67	8,60	10,00	0,58	3,31	4,12
		20+20+20+25	2,15	2,15	2,15	2,65	2,67	9,10	10,80	0,58	3,31	4,12
		20+20+20+35	2,15	2,15	2,15	3,50	2,67	9,95	11,20	0,58	3,31	4,12
		20+20+20+50	2,15	2,15	2,15	5,40	2,67	11,85	11,20	0,58	3,33	4,14
		20+20+25+25	2,15	2,15	2,65	2,65	2,67	9,60	11,20	0,58	3,31	4,12
		20+20+25+35	2,15	2,15	2,65	3,50	2,67	10,45	11,20	0,58	3,31	4,12
		20+20+25+50	1,91	1,91	2,36	4,81	2,67	11,00	11,20	0,58	3,33	4,14
		20+20+35+35	2,09	2,09	3,41	3,41	2,67	11,00	11,20	0,58	3,31	4,12
		20+20+35+50	1,79	1,79	2,92	4,50	2,67	11,00	11,20	0,58	3,33	4,14
		20+25+25+25	2,15	2,65	2,65	2,65	2,67	10,10	11,20	0,58	3,31	4,12
		20+25+25+35	2,15	2,65	2,65	3,50	2,67	10,95	11,20	0,58	3,31	4,12
		20+25+25+50	1,84	2,27	2,27	4,62	2,67	11,00	11,20	0,58	3,33	4,14
		20+25+35+35	2,00	2,47	3,26	3,26	2,67	11,00	11,20	0,58	3,31	4,12
		20+25+35+50	1,73	2,13	2,81	4,34	2,67	11,00	11,20	0,58	3,33	4,14
		20+35+35+35	1,87	3,04	3,04	3,04	2,67	11,00	11,20	0,58	3,31	4,12
		25+25+25+25	2,65	2,65	2,65	2,65	2,67	10,60	11,20	0,58	3,31	4,12
		25+25+25+35	2,55	2,55	2,55	3,36	2,67	11,00	11,20	0,58	3,31	4,12
		25+25+25+50	2,18	2,18	2,18	4,45	2,67	11,00	11,20	0,58	3,33	4,14
		25+25+35+35	2,37	2,37	3,13	3,13	2,67	11,00	11,20	0,58	3,31	4,12
		25+35+35+35	2,22	2,93	2,93	2,93	2,67	11,00	11,20	0,58	3,31	4,12

NOTA
La puissance en mode froid correspond à une température intérieure de 27 °C et une température extérieure de 35 °C.
La puissance en mode chaud correspond à une température intérieure de 20 °C et une température extérieure de 7 °C.

COMBINAISONS ENTRE UNITÉS INTÉRIEURES ET EXTÉRIEURES

COMBINAISONS AVEC MUSE 120-5

UNITÉ EXTÉRIEURE MUSE 120-5 COMBINÉE À 1, 2,3, 4 OU 5 UNITÉ(S) INTÉRIEURE(S) UMS/UME/UCE/UGE/UCARE

• **MODE FROID**

	UNITÉ INTÉRIEURE / UCE/UGE/UCARE	PUISSANCE NOMINALE (KW) (NOM. FROID)					PUISSANCE TOTALE FROID (KW)			PUISSANCE TOTALE ABSORBÉE (KW)		
		PIÈCE Ⓐ	PIÈCE Ⓑ	PIÈCE Ⓒ	PIÈCE Ⓓ	PIÈCE Ⓔ	MIN.	NOMINAL	MAX.	MIN	NOMINAL	MAX.
MUSE 120-5 + UMS/UME/UCE/UGE/UCARE	50	5,3	-	-	-	-	1,9	5,3	5,5	0,77	4,51	5,54
MUSE 120-5 + UME/UCE/UGE/UCARE	20 + 50	2,05	5,30	-	-	-	2,13	4,60	6,00	0,77	4,53	5,59
	25 + 35	2,55	3,60	-	-	-	2,33	5,65	6,50	0,77	4,53	5,59
	25 + 50	2,55	5,30	-	-	-	2,90	7,85	8,80	0,78	4,55	5,61
	35 + 35	3,60	3,60	-	-	-	2,40	7,20	7,60	0,77	4,53	5,59
	35 + 50	3,60	5,30	-	-	-	2,77	8,90	9,30	0,78	4,55	5,61
	50 + 50	5,30	5,30	-	-	-	2,77	10,60	11,00	0,78	4,58	5,63
MUSE 120-5 + UMS/UME/UCE/UGE/UCARE	20 + 20 + 20	2,05	2,05	2,05	-	-	3,39	6,15	8,10	0,79	4,57	5,65
	20 + 20 + 25	2,05	2,05	2,55	-	-	3,26	6,65	8,70	0,79	4,57	5,65
	20 + 20 + 35	2,05	2,05	3,60	-	-	3,46	7,70	9,20	0,79	4,57	5,65
	20 + 20 + 50	2,05	2,05	5,30	-	-	2,77	9,40	10,90	0,79	4,59	5,67
	20 + 25 + 25	2,05	2,55	2,55	-	-	3,13	7,15	9,30	0,79	4,57	5,65
	20 + 25 + 35	2,05	2,55	3,60	-	-	2,77	8,20	9,80	0,79	4,57	5,65
	20 + 25 + 50	2,05	2,55	5,30	-	-	2,77	9,90	11,50	0,79	4,59	5,67
	20 + 35 + 35	2,05	3,60	3,60	-	-	2,77	9,25	10,30	0,79	4,57	5,65
	20 + 35 + 50	2,05	3,60	5,30	-	-	2,77	10,95	12,00	0,79	4,59	5,67
	20 + 50 + 50	1,94	5,03	5,03	-	-	2,77	12,00	12,70	0,79	4,62	5,69
	25 + 25 + 25	2,55	2,55	2,55	-	-	2,77	7,65	9,90	0,79	4,57	5,65
	25 + 25 + 35	2,55	2,55	3,60	-	-	2,77	8,70	10,40	0,79	4,57	5,65
	25 + 25 + 50	2,55	2,55	5,30	-	-	2,77	10,40	12,10	0,79	4,59	5,67
	25 + 35 + 35	2,55	3,60	3,60	-	-	2,77	9,75	10,90	0,79	4,57	5,65
	25 + 35 + 50	2,55	3,60	5,30	-	-	2,77	11,45	12,60	0,79	4,59	5,67
	25 + 50 + 50	2,33	4,84	4,84	-	-	2,77	12,00	12,70	0,79	4,62	5,69
	35 + 35 + 35	3,60	3,60	3,60	-	-	2,77	10,80	11,40	0,79	4,57	5,65
	35 + 35 + 50	3,46	3,46	5,09	-	-	2,77	12,00	12,70	0,79	4,59	5,67
	35 + 50 + 50	3,04	4,48	4,48	-	-	2,77	12,00	12,70	0,79	4,62	5,69
	50 + 50 + 50	4,00	4,00	4,00	-	-	2,77	12,00	12,70	0,80	4,64	5,71
MUSE 120-5 + UMS/UME/UCE/UGE/UCARE	20+20+20+20	2,05	2,05	2,05	2,05	-	2,77	8,20	10,80	0,80	4,61	5,72
	20+20+20+25	2,05	2,05	2,05	2,55	-	2,77	8,70	11,40	0,80	4,61	5,72
	20+20+20+35	2,05	2,05	2,05	3,60	-	2,77	9,75	11,90	0,80	4,61	5,72
	20+20+20+50	2,05	2,05	2,05	5,30	-	2,77	11,45	13,60	0,80	4,63	5,74
	20+20+25+25	2,05	2,05	2,55	2,55	-	2,77	9,20	12,00	0,80	4,61	5,72
	20+20+25+35	2,05	2,05	2,55	3,60	-	2,77	10,25	12,50	0,80	4,61	5,72
	20+20+25+50	2,05	2,05	2,55	5,30	-	2,77	11,95	12,70	0,80	4,63	5,74
	20+20+35+35	2,05	2,05	3,60	3,60	-	2,77	11,30	12,70	0,80	4,61	5,72
	20+20+35+50	1,89	1,89	3,32	4,89	-	2,77	12,00	12,70	0,80	4,63	5,74
	20+25+25+25	2,05	2,55	2,55	2,55	-	2,77	9,70	12,60	0,80	4,61	5,72
	20+25+25+35	2,05	2,55	2,55	3,60	-	2,77	10,75	12,70	0,80	4,61	5,72
	20+25+25+50	1,98	2,46	2,46	5,11	-	2,77	12,00	12,70	0,80	4,63	5,74
	20+25+35+35	2,05	2,55	3,60	3,60	-	2,77	11,80	12,70	0,80	4,61	5,72
	20+25+35+50	1,82	2,27	3,20	4,71	-	2,77	12,00	12,70	0,80	4,63	5,74
	20+35+35+35	1,91	3,36	3,36	3,36	-	2,77	12,00	12,70	0,80	4,61	5,72
	25+25+25+25	2,55	2,55	2,55	2,55	-	2,77	10,20	12,70	0,80	4,61	5,72
	25+25+25+35	2,55	2,55	2,55	3,60	-	2,77	11,25	12,70	0,80	4,61	5,72
	25+25+25+50	2,36	2,36	2,36	4,91	-	2,77	12,00	12,70	0,80	4,63	5,74
	25+25+35+35	2,49	2,49	3,51	3,51	-	2,77	12,00	12,70	0,80	4,61	5,72
	25+35+35+35	2,29	3,24	3,24	3,24	-	2,77	12,00	12,70	0,80	4,61	5,72
	35+35+35+35	3,00	3,00	3,00	3,00	-	2,77	12,00	12,70	0,80	4,61	5,72
MUSE 120-5 + UMS/UME/UCE/UGE/UCARE	20+20+20+20+20	2,05	2,05	2,05	2,05	2,05	2,77	10,25	12,70	0,81	4,65	5,79
	20+20+20+20+25	2,05	2,05	2,05	2,05	2,55	2,77	10,75	12,70	0,81	4,65	5,79
	20+20+20+20+35	2,05	2,05	2,05	2,05	3,60	2,77	11,80	12,70	0,81	4,65	5,79
	20+20+20+20+50	1,82	1,82	1,82	1,82	4,71	2,77	12,00	12,70	0,81	4,67	5,81
	20+20+20+25+25	2,05	2,05	2,05	2,55	2,55	2,77	11,25	12,70	0,81	4,65	5,79
	20+20+20+25+35	2,00	2,00	2,00	2,49	3,51	2,77	12,00	12,70	0,81	4,65	5,79
	20+20+20+25+50	1,76	1,76	1,76	2,19	4,54	2,77	12,00	12,70	0,81	4,67	5,81
	20+20+20+35+35	1,84	1,84	1,84	3,24	3,24	2,77	12,00	12,70	0,81	4,65	5,79
	20+20+20+35+50	1,63	1,63	1,63	2,87	4,23	2,77	12,00	12,70	0,81	4,67	5,81
	20+20+25+25+25	2,05	2,05	2,55	2,55	2,55	2,77	11,75	12,70	0,81	4,65	5,79
	20+20+25+25+35	1,92	1,92	2,39	2,39	3,38	2,77	12,00	12,70	0,81	4,65	5,79
	20+20+25+25+50	1,70	1,70	2,11	2,11	4,39	2,77	12,00	12,70	0,81	4,67	5,81
	20+20+25+35+35	1,78	1,78	2,21	3,12	3,12	2,77	12,00	12,70	0,81	4,65	5,79
	20+20+25+35+50	1,58	1,58	1,97	2,78	4,09	2,77	12,00	12,70	0,81	4,67	5,81
	20+20+35+35+35	1,65	1,65	2,90	2,90	2,90	2,77	12,00	12,70	0,81	4,65	5,79
	20+25+25+25+25	2,01	2,50	2,50	2,50	2,50	2,77	12,00	12,70	0,81	4,65	5,79
	20+25+25+25+35	1,85	2,30	2,30	2,30	3,25	2,77	12,00	12,70	0,81	4,65	5,79
	20+25+25+25+50	1,64	2,04	2,04	2,04	4,24	2,77	12,00	12,70	0,81	4,67	5,81
	20+25+25+35+35	1,71	2,13	2,13	3,01	3,01	2,77	12,00	12,70	0,81	4,65	5,79
	20+25+35+35+35	1,60	1,99	2,81	2,81	2,81	2,77	12,00	12,70	0,81	4,65	5,79
	25+25+25+25+25	2,40	2,40	2,40	2,40	2,40	2,77	12,00	12,70	0,81	4,65	5,79
	25+25+25+25+35	2,22	2,22	2,22	2,22	3,13	2,77	12,00	12,70	0,81	4,65	5,79
	25+25+25+25+50	1,97	1,97	1,97	1,97	4,10	2,77	12,00	12,70	0,81	4,67	5,81
	25+25+25+35+35	2,06	2,06	2,06	2,91	2,91	2,77	12,00	12,70	0,81	4,65	5,79
	25+25+35+35+35	1,92	1,92	2,72	2,72	2,72	2,77	12,00	12,70	0,81	4,65	5,79

NOTA
La puissance en mode froid correspond à une température intérieure de 27 °C et une température extérieure de 35 °C.
La puissance en mode chaud correspond à une température intérieure de 20 °C et une température extérieure de 7 °C.

COMBINAISONS ENTRE UNITÉS INTÉRIEURES ET EXTÉRIEURES

COMBINAISONS AVEC MUSE 120-5 (SUITE)

UNITÉ EXTÉRIEURE MUSE 120-5 COMBINÉE À 1, 2,3, 4 OU 5 UNITÉ(S) INTÉRIEURE(S) UMS/UME/UCE/UGE/UCARE

• MODE CHAUD

	UNITÉ INTÉRIEURE / UCE/UGE/UCARE	PUISSANCE NOMINALE (KW) (NOM. CHAUD)					PUISSANCE TOTALE CHAUD (KW)			PUISSANCE TOTALE ABSORBÉE (KW)		
		PIÈCE Ⓐ	PIÈCE Ⓑ	PIÈCE Ⓒ	PIÈCE Ⓓ	PIÈCE Ⓔ	MIN.	NOMINAL	MAX.	MIN	NOMINAL	MAX.
MUSE 120-5 + UMS/UME/UCE/UGE/UCARE	50	5,4	-	-	-	-	1,9	5,4	5,5	0,77	4,51	5,54
MUSE 120-5 + UMS/UME/UCE/UGE/UCARE	20 + 50	2,15	5,40	-	-	-	2,03	4,60	6,00	0,77	4,53	5,59
	25 + 35	2,65	3,50	-	-	-	2,33	5,65	6,50	0,77	4,53	5,59
	25 + 50	2,65	5,40	-	-	-	2,90	8,05	8,80	0,78	4,55	5,61
	35 + 35	3,50	3,50	-	-	-	2,40	7,00	7,60	0,77	4,53	5,59
	35 + 50	3,50	5,40	-	-	-	2,77	8,90	9,30	0,78	4,55	5,61
	50 + 50	5,40	5,40	-	-	-	2,77	10,80	11,00	0,78	4,58	5,63
MUSE 120-5 + UMS/UME/UCE/UGE/UCARE	20 + 20 + 20	2,15	2,15	2,15	-	-	3,39	6,45	8,10	0,79	4,57	5,65
	20 + 20 + 25	2,15	2,15	2,65	-	-	3,26	6,95	8,70	0,79	4,57	5,65
	20 + 20 + 35	2,15	2,15	3,50	-	-	3,46	7,80	9,20	0,79	4,57	5,65
	20 + 20 + 50	2,15	2,15	5,40	-	-	2,77	9,70	10,90	0,79	4,59	5,67
	20 + 25 + 25	2,15	2,65	2,65	-	-	3,13	7,45	9,30	0,79	4,57	5,65
	20 + 25 + 35	2,15	2,65	3,50	-	-	2,77	8,30	9,80	0,79	4,57	5,65
	20 + 25 + 50	2,15	2,65	5,40	-	-	2,77	10,20	11,50	0,79	4,59	5,67
	20 + 35 + 35	2,15	3,50	3,50	-	-	2,77	9,15	10,30	0,79	4,57	5,65
	20 + 35 + 50	2,15	3,50	5,40	-	-	2,77	11,05	12,00	0,79	4,59	5,67
	20 + 50 + 50	1,99	5,00	5,00	-	-	2,77	12,00	12,70	0,79	4,62	5,69
	25 + 25 + 25	2,65	2,65	2,65	-	-	2,77	7,95	9,90	0,79	4,57	5,65
	25 + 25 + 35	2,65	2,65	3,50	-	-	2,77	8,80	10,40	0,79	4,57	5,65
	25 + 25 + 50	2,65	2,65	5,40	-	-	2,77	10,70	12,10	0,79	4,59	5,67
	25 + 35 + 35	2,65	3,50	3,50	-	-	2,77	9,65	10,90	0,79	4,57	5,65
	25 + 35 + 50	2,65	3,50	5,40	-	-	2,77	11,55	12,60	0,79	4,59	5,67
	25 + 50 + 50	2,36	4,82	4,82	-	-	2,77	12,00	12,70	0,79	4,62	5,69
	35 + 35 + 35	3,50	3,50	3,50	-	-	2,77	10,50	11,40	0,79	4,57	5,65
	35 + 35 + 50	3,39	3,39	5,23	-	-	2,77	12,00	12,70	0,79	4,59	5,67
	35 + 50 + 50	2,94	4,53	4,53	-	-	2,77	12,00	12,70	0,79	4,62	5,69
	50 + 50 + 50	4,00	4,00	4,00	-	-	2,77	12,00	12,70	0,80	4,64	5,71
MUSE 120-5 + UMS/UME/UCE/UGE/UCARE	20+20+20+20	2,15	2,15	2,15	2,15	-	2,77	8,60	10,80	0,80	4,61	5,72
	20+20+20+25	2,15	2,15	2,15	2,65	-	2,77	9,10	11,40	0,80	4,61	5,72
	20+20+20+35	2,15	2,15	2,15	3,50	-	2,77	9,95	11,90	0,80	4,61	5,72
	20+20+20+50	2,15	2,15	2,15	5,40	-	2,77	11,85	12,70	0,80	4,63	5,74
	20+20+25+25	2,15	2,15	2,65	2,65	-	2,77	9,60	12,00	0,80	4,61	5,72
	20+20+25+35	2,15	2,15	2,65	3,50	-	2,77	10,45	12,50	0,80	4,61	5,72
	20+20+25+50	2,15	2,15	2,65	5,40	-	2,77	12,35	12,70	0,80	4,63	5,74
	20+20+35+35	2,15	2,15	3,50	3,50	-	2,77	11,30	12,70	0,80	4,61	5,72
	20+20+35+50	1,95	1,95	3,18	4,91	-	2,77	12,00	12,70	0,80	4,63	5,74
	20+25+25+25	2,15	2,65	2,65	2,65	-	2,77	10,10	12,70	0,80	4,61	5,72
	20+25+25+35	2,15	2,65	2,65	3,50	-	2,77	10,95	12,70	0,80	4,61	5,72
	20+25+25+50	2,01	2,47	2,47	5,04	-	2,77	12,00	12,70	0,80	4,63	5,74
	20+25+35+35	2,15	2,65	3,50	3,50	-	2,77	11,80	12,70	0,80	4,61	5,72
	20+25+35+50	1,88	2,32	3,07	4,73	-	2,77	12,00	12,70	0,80	4,63	5,74
	20+35+35+35	2,04	3,32	3,32	3,32	-	2,77	12,00	12,70	0,80	4,61	5,72
	25+25+25+25	2,65	2,65	2,65	2,65	-	2,77	10,60	12,70	0,80	4,61	5,72
	25+25+25+35	2,65	2,65	2,65	3,50	-	2,77	11,45	12,70	0,80	4,61	5,72
	25+25+25+50	2,38	2,38	2,38	4,85	-	2,77	12,00	12,70	0,80	4,63	5,74
	25+25+35+35	2,59	2,59	3,41	3,41	-	2,77	12,00	12,70	0,80	4,61	5,72
	25+35+35+35	2,42	3,19	3,19	3,19	-	2,77	12,00	12,70	0,80	4,61	5,72
	35+35+35+35	3,00	3,00	3,00	3,00	-	2,77	12,00	12,70	0,80	4,61	5,72
MUSE 120-5 + UMS/UME/UCE/UGE/UCARE	20+20+20+20+20	2,15	2,15	2,15	2,15	2,15	2,77	10,75	12,70	0,81	4,65	5,79
	20+20+20+20+25	2,15	2,15	2,15	2,15	2,65	2,77	11,25	12,70	0,81	4,65	5,79
	20+20+20+20+35	2,15	2,15	2,15	2,15	3,50	2,77	12,10	12,70	0,81	4,65	5,79
	20+20+20+20+50	1,84	1,84	1,84	1,84	4,63	2,77	12,00	12,70	0,81	4,67	5,81
	20+20+20+25+25	2,20	2,20	2,20	2,71	2,71	2,77	12,00	12,70	0,81	4,65	5,79
	20+20+20+25+35	2,05	2,05	2,05	2,52	3,33	2,77	12,00	12,70	0,81	4,65	5,79
	20+20+20+25+50	1,78	1,78	1,78	2,19	4,47	2,77	12,00	12,70	0,81	4,67	5,81
	20+20+20+35+35	1,92	1,92	1,92	3,12	3,12	2,77	12,00	12,70	0,81	4,65	5,79
	20+20+20+35+50	1,68	1,68	1,68	2,74	4,22	2,77	12,00	12,70	0,81	4,67	5,81
	20+20+25+25+25	2,15	2,15	2,65	2,65	2,65	2,77	12,25	12,70	0,81	4,65	5,79
	20+20+25+25+35	1,97	1,97	2,43	2,43	3,21	2,77	12,00	12,70	0,81	4,65	5,79
	20+20+25+25+50	1,72	1,72	2,12	2,12	4,32	2,77	12,00	12,70	0,81	4,67	5,81
	20+20+25+35+35	1,85	1,85	2,28	3,01	3,01	2,77	12,00	12,70	0,81	4,65	5,79
	20+20+25+35+50	1,63	1,63	2,01	2,65	4,09	2,77	12,00	12,70	0,81	4,67	5,81
	20+20+35+35+35	1,74	1,74	2,84	2,84	2,84	2,77	12,00	12,70	0,81	4,65	5,79
	20+25+25+25+25	2,02	2,49	2,49	2,49	2,49	2,77	12,00	12,70	0,81	4,65	5,79
	20+25+25+25+35	1,90	2,34	2,34	2,34	3,09	2,77	12,00	12,70	0,81	4,65	5,79
	20+25+25+25+50	1,66	2,05	2,05	2,05	4,18	2,77	12,00	12,70	0,81	4,67	5,81
	20+25+25+35+35	1,79	2,20	2,20	2,91	2,91	2,77	12,00	12,70	0,81	4,65	5,79
	20+25+35+35+35	1,69	2,08	2,75	2,75	2,75	2,77	12,00	12,70	0,81	4,65	5,79
	25+25+25+25+25	2,40	2,40	2,40	2,40	2,40	2,77	12,00	12,70	0,81	4,65	5,79
	25+25+25+25+35	2,26	2,26	2,26	2,26	2,98	2,77	12,00	12,70	0,81	4,65	5,79
	25+25+25+25+50	1,99	1,99	1,99	1,99	4,05	2,77	12,00	12,70	0,81	4,67	5,81
	25+25+25+35+35	2,13	2,13	2,13	2,81	2,81	2,77	12,00	12,70	0,81	4,65	5,79
	25+25+35+35+35	2,01	2,01	2,66	2,66	2,66	2,77	12,00	12,70	0,81	4,65	5,79

NOTA
La puissance en mode froid correspond à une température intérieure de 27 °C et une température extérieure de 35 °C.
La puissance en mode chaud correspond à une température intérieure de 20 °C et une température extérieure de 7 °C.

NOTES


De Dietrich





36034-AMBIANCE_CUISINE

GAZ

04 CHAUDIÈRES MURALES GAZ À CONDENSATION ET BASSE TEMPÉRATURE

GUIDE DE CHOIX DOMESTIQUE RÉSIDENTIEL p134

Naneo S EMC-S p136
Evodens AMC p148
Vivadens MCR p142
Zena EcoNox (Basse Température) p154
Zena EcoNox XS (Basse Température) p155

GUIDE DE CHOIX CHAUFFERIES DE 35 À 70 kW p158

Evodens Pro AMC 45 à 65 p159
IX-M 35 à 70 p163

05 CHAUDIÈRES GAZ AU SOL À CONDENSATION

GUIDE DE CHOIX DOMESTIQUE RÉSIDENTIEL p166

Twineo EGC p168

Modulens G AGC p172

GUIDE DE CHOIX CHAUFFERIES DE 35 À 70 kW p179

Elidens C140 p180
IX 145 p184

CHAUDIÈRES **MURALES** GAZ **À CONDENSATION ET BASSE TEMPÉRATURE**

GUIDE DE CHOIX DOMESTIQUE RESIDENTIEL

		Naneo S				Vivadens				
										
		EMC-S 24, 34	EMC-S... MI	EMC-S 24, 34/ BS 80	EMC-S 24, 34/ BS 130	MCR-24 PLUS	MCR... MI PLUS	MCR 24/28 BIC PLUS	MCR 24 PLUS/ BS 80	MCR 24 PLUS/ BS 130
Puissance nominale à 80/60 °C (chauffage)	kW	23,8 à 34,7	23,8 à 34,7	23,8 à 34,7	23,8 à 34,7	23,8	23,8 à 33,3	23,8	23,8	23,8
Puissance nominale à 80/60 °C (ecs)	kW	23,8 à 34,7	27,5 à 37,8	20,6 à 22,1	27,5 à 37,8	23,8	23,8 à 33,3	27,4	22,6	22,6
Débit spécifique selon EN 13203	l/min	-	14,0 à 19,0	16,2	20,0	-	14,0 à 19,0	18,0	16,5	20,0
Classe énergétique en chauffage		A	A	A	A	jusqu'à A	jusqu'à A	jusqu'à A	jusqu'à A	jusqu'à A
Classe énergétique en ECS		A	A	A	A	jusqu'à A	jusqu'à A	jusqu'à A	jusqu'à A	jusqu'à A
Circuit(s) de chauffage										
Equipée pour le raccordement d'un préparateur indépendant		X	-	-	-	X	-	-	-	-
Production d'eau chaude sanitaire par		-	micro-accumulée	ballon 80 l mural juxtaposé	ballon 130 l au sol sous chaudière	-	micro-accumulée	ballon 40 l intégré	ballon 80 l mural juxtaposé	ballon 130 l au sol sous chaudière
Connectivité		Smart TC° IFTT Amazon Alexa	Smart TC° IFTT Amazon Alexa	Smart TC° IFTT Amazon Alexa	Smart TC° IFTT Amazon Alexa	Smart TC° IFTT Amazon Alexa	Smart TC° IFTT Amazon Alexa	Smart TC° IFTT Amazon Alexa	Smart TC° IFTT Amazon Alexa	Smart TC° IFTT Amazon Alexa
Application		Neuf	Neuf	Neuf	Neuf	Réno	Réno	Réno	Réno	Réno
Pages		136	138	137	137	142	144	143	143	143

Fumisterie	Voir chapitre Fumisterie	Voir chapitre Fumisterie
Options et exemples chiffrés	140	146

Zena EcoNox (XS)
(Basse Température)

Evodens








MSN 24 MI CF	MSN 24 MI VMC	MSX 24 MI CF	MSX 24 MI VMC	AMC 10... à 35	AMC 25/28... MI	AMC 25/28 et 25/39 BIC	AMC 15... 35/BS 60	AMC 10... 35/BS 130
24	24	24	24	10,4 à 34,5	24,8	24,8 à 34,5	14,9 à 34,5	10,4 à 34,5
24	24	24	24	10,4 à 34,5	27,8	29,1 - 38,5	14,9 à 25,0	10,4 à 25,0
-	14,0 à 19,0	16,2	20,0	-	14	20 à 24	20 à 24	20,0
C	C	C	C	jusqu'à A	jusqu'à A	jusqu'à A	jusqu'à A	jusqu'à A
B	B	B	B	jusqu'à A	jusqu'à A	jusqu'à A	jusqu'à A	jusqu'à A
				jusqu'à 3 x	jusqu'à 3 x	jusqu'à 3 x	jusqu'à 3 x	jusqu'à 3 x
X	-	-	-	X	-	-	-	-
-	micro-accumulée	ballon 80 l mural juxtaposé	ballon 130 l au sol sous chaudière	-	micro-accumulée	ballon 40 l intégré	ballon 40 l intégré	ballon 130 l au sol sous chaudière
Smart TC° IFTT Amazon Alexa	Smart TC° IFTT Amazon Alexa	Smart TC° IFTT Amazon Alexa	Smart TC° IFTT Amazon Alexa	Smart TC° IFTT Amazon Alexa	Smart TC° IFTT Amazon Alexa	Smart TC° IFTT Amazon Alexa	Smart TC° IFTT Amazon Alexa	Smart TC° IFTT Amazon Alexa
Réno	Réno	Réno	Réno	Réno	Réno	Réno	Réno	Réno
154	154	155	155	148	151	150	149	149
Voir chapitre Fumisterie				Voir chapitre Fumisterie				
157				152				



Naneo S
EMC-S... **de 6,1 à 35,7 kW**

GAZ · VE · BP · SMART TC° · 10 ANS

Le + produit
- Remplissage automatique en option
- Dimensions et poids réduits
- Installation et maintenance aisée
- Nouveau tableau de commande avec écran rétro-éclairé
- Comptage d'énergie

Chaudière préréglée d'usine, **très compacte et extrêmement légère** pour raccordement étanche
- Équipée et réglée pour fonctionner aux gaz naturels
- Livrée avec ventouse horizontale ou verticale
- Faibles émissions polluantes : NOx < 56 mg/kWh
- **Échangeur compact, moulé en alliage aluminium/silicium**
- **Module air/gaz** intégrant le brûleur gaz modulant de 24 à 100 % de la puissance et le clapet anti-retour pour fonctionnement en 3CEp
- **Module hydraulique** avec la pompe chauffage modulante, la vanne d'inversion chauffage/sanitaire, la soupape de sécurité chauffage 3 bar, le limiteur de débit, le vase d'expansion 8 litres
- **Dosseret de montage** complet avec robinetterie eau et gaz prémontée (vanne permettant le **remplissage automatique** en option)
- **Module de commande d'une grande simplicité d'utilisation avec écran rétro-éclairé**, amovible situé sous la chaudière et pouvant être déporté au mur pour régler les températures chauffage et ecs (voir § options régulation).
- **Colisage :** 1 colis hors ventouse

n° CE 0063CS3718

OPTIONS : voir pages suivantes / **FUMISTERIE :** Voir chapitre Fumisterie

DIMENSIONS PRINCIPALES (mm et pouces)

① Départ chauffage Ø 18 mm intérieur
② Départ primaire ballon Ø 16 mm intérieur (s'il existe)
③ Arrivée gaz Ø 18 mm intérieur
④ Retour primaire ballon Ø 16 mm intérieur (s'il existe)
⑤ Retour chauffage Ø 18 mm intérieur
⑥ Tube d'évacuation de la soupape de sécurité Ø 15 mm
⑦ Évacuation des condensats Ø 25 mm
⑨ Évacuation des produits de combustion et conduit d'amenée d'air Ø 60/100 mm
⑩ Sortie ecs R 3/4"
⑪ Entrée efs R 3/4"

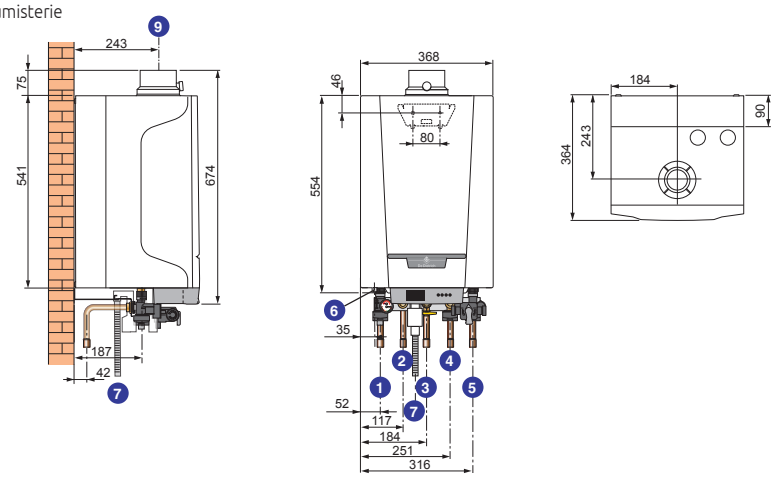

CARACTÉRISTIQUES TECHNIQUES

Condensation

Temp. moy. de fonctionnement :
T_{fonct_max} : **70 °C**
T_{fonct_min} : **25 °C**

Température maxi. de service : **90 °C**
Pression maxi. de service : **3 bar**
Thermostat de sécurité : **110 °C**

Alimentation : **230 V/50 Hz**
Indice de protection : **IP X4D**
Catégorie gaz : $II_{2ESi3B/P}$

Classe NOx : **6**
Homologation : B_{23}, B_{23P}, B_{33}, $C_{10(3)x}$, $C_{12(3)x}$, $C_{13(x)}$, $C_{33(x)}$, C_{53}, $C_{93(x)}$, $C_{63(x)}$, C_{43P}

MODÈLE

		EMC-S	24	34
Puissance utile	- nominale déterminée à Qnom (Pn_gen)	kW	23,8	34,7
	- intermédiaire à 30 % Qnom (Pint)	kW	8,0	11,6
Puissance utile à 50/30 °C (mode chauffage)		**kW**	**6,1-24,8**	**8,5-35,7**
Rendement en % PCI à charge ...% Pn_gen	- 100 % Pn à temp. moy. 70 °C (RPn)	%	99,1	99,3
et temp. eau ...°C	- 30 % Pn à temp. retour 30 °C (RPint)	%	110,5	110,4
Efficacité énergétique saisonnière : Etas produit (sans apport de régulation)		**%**	**94**	**94**
Puissance utile à 80/60 °C mini/maxi		kW	5,5-23,8	7,7-34,7
Hauteur manométrique disponible circuit chauffage		mbar	212	144
Contenance en eau		l	1,4	1,5
Perte à l'arrêt à ΔT = 30 K (Qpo_{30})		W	35	45
Puissance électrique des auxiliaires (hors circulateur) à Pn_gen (Qaux)		W	37	56
Puissance électrique circulateur (Pcirc_ch)		W	21	28
Puissance électrique des auxiliaires en veille (Qveille)		W	3	3
Pression disponible à la sortie chaudière		Pa	80	105
Poids net		kg	25	28

PRIX H.T.

	EMC-S	24	34
VH8 : avec ventouse horizontale PPS Ø 60/100 mm (1)(4)	Réf.	7722753	7722756
	€	**2 613,00**	**3 491,00**
VV12 : avec ventouse verticale PPS Ø 80/125 mm + adaptateur (1)(2)(3)	Réf.	7722754	7722757
	€	**2 688,00**	**3 566,00**

Eco-Participation EMC-S : **5,00 € H.T.**

(1) En l'absence de précision, la chaudière sera livrée avec ventouse standard horizontale, longueur 800 mm.
(2) Le terminal livré est de couleur noire, sur demande une variante en rouge peut être commandée.
(3) La fourniture inclut l'adaptateur Ø 80/125 mm, colis HR38.
(4) Pour les autres raccordements, déduire le prix de la ventouse horizontale (colis DY871 : réf 100008296, **133,00 €**) du prix de la chaudière VH et rajouter le prix des accessoires nécessaires à la configuration souhaitée.

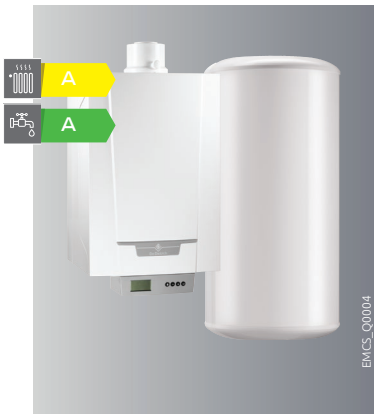

Naneo S

EMC-S…/BS 80 **de 6,1 à 24,8 kW**

Préparateur d'eau chaude sanitaire émaillé à serpentin de **80 litres placé à droite ou à gauche de la chaudière** avec protection par anode en magnésium
- Tubulures de liaison chaudière/ballon incluses
- Sonde ecs livrée
- **Colisage :** 4 colis hors ventouse

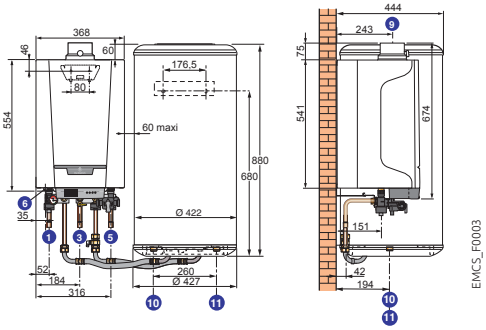

PRIX H.T. Modèle	EMC-S					
		24/BS 80			34/BS 80	
VH8 : avec ventouse horizontale PPS Ø 60/100 mm (4)	Réf. 7722810	€ 3 757,00		Réf. 7722814	€ 4 635,00	
VV12 : avec ventouse verticale PPS Ø 80/125 mm + adaptateur (1) (2) (3)	Réf. 7722811	€ 3 832,00		Réf. 7722815	€ 4 710,00	

Eco-Participation EMC-S…/BS 80 : **5,02 € H.T.**

(1) En l'absence de précision, la chaudière sera livrée avec ventouse standard horizontale, longueur 800 mm.
(2) Le terminal livré est de couleur noire, sur demande une variante en rouge peut être commandée.
(3) La fourniture inclut l'adaptateur Ø 80/125 mm, colis HR68.
(4) Pour les autres raccordements, déduire le prix de la ventouse horizontale (colis DY871 : réf 100008296, **133,00 €**) du prix de la chaudière VH et rajouter le prix des accessoires nécessaires à la configuration souhaitée.

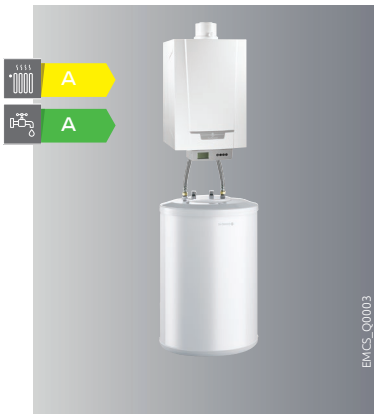

Naneo S

EMC-S…/BS 130 **de 6,1 à 24,8 kW**

Le produit
Grand confort sanitaire

Préparateur d'eau chaude sanitaire émaillé à serpentin de **130 litres placé sous la chaudière** avec protection par anode en magnésium
- Tubulures de liaison chaudière/ballon incluses
- Sonde ecs livrée
- **Colisage :** 4 colis hors ventouse

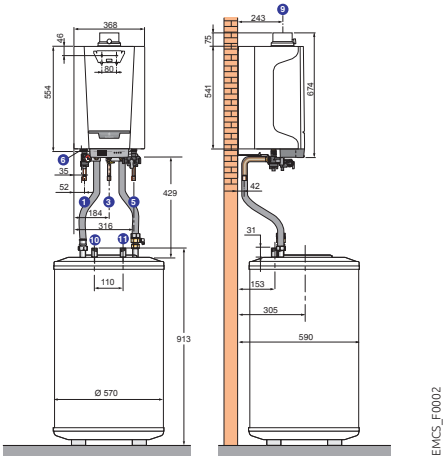

PRIX H.T. Modèle	EMC-S					
		24/BS 130			34/BS 130	
VH8 : avec ventouse horizontale PPS Ø 60/100 mm (4)	Réf. 7722812	€ 3 976,00		Réf. 7722816	€ 4 854,00	
VV12 : avec ventouse verticale PPS Ø 80/125 mm + adaptateur (1) (2) (3)	Réf. 7722813	€ 4 051,00		Réf. 7722817	€ 4 929,00	

Eco-Participation EMC-S…/BS 130 : **5,02 € H.T.**

(1) En l'absence de précision, la chaudière sera livrée avec ventouse standard horizontale, longueur 800 mm.
(2) Le terminal livré est de couleur noire, sur demande une variante en rouge peut être commandée.
(3) La fourniture inclut l'adaptateur Ø 80/125 mm, colis HR68.
(4) Pour les autres raccordements, déduire le prix de la ventouse horizontale (colis DY871 : réf 100008296, **133,00 €**) du prix de la chaudière VH et rajouter le prix des accessoires nécessaires à la configuration souhaitée.

Nota : tableau de cotes et légendes : voir page ci-contre

CARACTÉRISTIQUES TECHNIQUES ECS

Pression maxi. de service ecs : **10 bar**

MODÈLE	EMC-S	24/BS 80	34/BS 80	24/BS 130	34/BS 130
Puissance nominale chaudière à 50/30 °C	**kW**	**24,8**	**35,7**	**24,8**	**35,7**
Capacité du ballon ecs	l	75	75	125	125
Puissance échangée ecs	kW	20,6	22,1	22,5	24
Débit sur 10 min à ΔT = 30 K	L/10 min	162	162	201	210
Débit horaire à ΔT = 35 K	L/h	505	544	560	589
Débit spécifique à ΔT = 30 K (selon EN 13203-1)	L/min	16,2	16,2	20	21
Coefficient de pertes thermiques (UA_S)	W/K	1,26	1,26	1,09	1,09
Poids net	kg	75	78	95	98

Performances sanitaires à temp. ambiante du local à Pn : 20 °C, temp. eau froide : 10 °C, temp. eau chaude primaire : 80 °C, temp. stockage : 60 °C



Naneo S

EMC-S… MI **de 6,1 à 35,7 kW**

Le produit

Remplissage automatique en option
Compacité et performance
★★★ eau chaude sanitaire
Nouveau tableau de commande avec écran rétro-éclairé

GAZ · VE · BP · SMART TC · 10 ANS

Chaudière entièrement préréglée, **très compacte et extrêmement légère** pour raccordement étanche

- Équipée et réglée pour fonctionner aux gaz naturels,
- Conversion au propane par réglage
- Livrée avec ventouse horizontale ou verticale
- Faibles émissions polluantes : NOx < 56 mg/kWh
- **Échangeur compact, moulé en alliage aluminium/silicium**
- **Module air/gaz** intégrant le brûleur gaz modulant de 24 à 100 % de la puissance et le clapet anti-retour pour fonctionnement en 3CEp
- **Module hydraulique** intégrant la pompe chauffage modulante la vanne d'inversion chauffage/sanitaire, l'échangeur à plaques inox de grande dimension pour la production d'ecs, la soupape de sécurité chauffage 3 bar, le limiteur de débit, le détecteur de débit le vase d'expansion 8 litres
- **Dosseret de montage** complet avec robinetterie eau et gaz prémontée (vanne permettant le **remplissage automatique** en option)
- **Module de commande d'une grande simplicité d'utilisation avec écran rétro-éclairé**, amovible situé sous la chaudière et pouvant être déporté au mur pour régler les températures chauffage et ecs (voir § options régulation).
- **Colisage :** 1 colis hors ventouse

n° CE 0063CS3718

OPTIONS : voir pages suivantes / **FUMISTERIE :** Voir chapitre Fumisterie

DIMENSIONS PRINCIPALES (mm et pouces)

① Départ chauffage Ø 18 mm intérieur
② Sortie eau chaude sanitaire Ø 16 mm intérieur
③ Arrivée gaz Ø 18 mm intérieur
④ Entrée eau froide sanitaire Ø 16 mm intérieur
⑤ Retour chauffage Ø 18 mm intérieur
⑥ Tube d'évacuation de la soupape de sécurité Ø 15 mm
⑦ Évacuation des condensats Ø 25 mm
⑨ Évacuation des produits de combustion et conduit d'amenée d'air Ø 60/100 mm

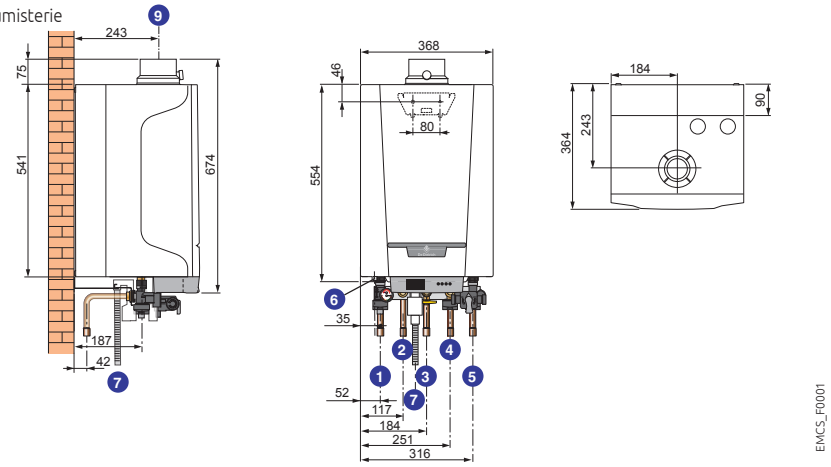

CARACTÉRISTIQUES TECHNIQUES

Condensation

Temp. moy. de fonctionnement :
T_{fonct_max} : **70 °C**
T_{fonct_min} : **25 °C**

Température maxi. de service : **90 °C**
Pression maxi. de service : **3 bar**
Thermostat de sécurité : **110 °C**

Alimentation : **230 V/50 Hz**
Indice de protection : **IP X4D**
Catégorie gaz : $II_{2ESi3B/P}$

Classe NOx : **6**
Homologation : B_{23}, B_{23P}, B_{33}, $C_{10(3)x}$, $C_{12(3)x}$, $C_{13(x)}$, $C_{33(x)}$, C_{53}, $C_{93(x)}$, $C_{63(x)}$, C_{43P}

MODÈLE

	EMC-S	24/28 MI	30/35 MI	34/39 MI
Puissance utile - nominale déterminée à Qnom (Pn_gen)	kW	23,8	29,8	34,7
Puissance utile - intermédiaire à 30 % Qnom (Pint)	kW	8,0	9,9	11,6
Puissance utile à 50/30 °C (mode chauffage)	**kW**	**6,1-24,8**	**8,5-31,0**	**8,5-35,7**
Puissance nominale à 80/60 °C (mode sanitaire)	kW	27,5	33,9	37,8
Rendement en % PCI à charge …% Pn_gen - 100 % Pn à temp. moy. 70 °C (RPn)	%	99,1	99,3	99,3
et temp. eau …°C - 30 % Pn à temp. retour 30 °C (RPint)	%	110,5	110,4	110,4
Efficacité énergétique saisonnière : Etas produit (sans apport de régulation)	**%**	**94**	**94**	**94**
Puissance utile à 80/60 °C (mode chauffage) mini/maxi	kW	5,5-23,8	7,7-29,8	7,7-34,7
Hauteur manométrique disponible circuit chauffage à Pn	mbar	203	267	144
Contenance en eau	L	1,6	1,7	1,7
Perte à l'arrêt à ΔT = 30 K (Qpo30)	W	35	45	45
Puissance électrique des auxiliaires (hors circulateur) à Pn_gen (Qaux)	W	37	43	56
Puissance électrique circulateur (Pcirc_ch)	W	23	28	28
Puissance électrique des auxiliaires en veille (Qveille)	W	3	3	3
Pression disponible à la sortie chaudière	Pa	116	105	120
Puissance échangée	kW	27,5	33,9	37,8
Débit spécifique à ΔT = 30 K (selon EN 13203-1)	L/min	14	17,3	18,9
Poids net	kg	26	29	29

Performances sanitaires à temp. ambiante du local à Pn : 20 °C, temp. eau froide : 10 °C, temp. eau chaude primaire : 85 °C

PRIX H.T.

	EMC-S	24/28 MI	30/35 MI	34/39 MI
VH8 : avec ventouse horizontale PPS Ø 60/100 mm (1)(4)	Réf.	7722758	7722802	7722804
	€	**2 834,00**	**3 580,00**	**3 778,00**
VV 12 : avec ventouse verticale PPS Ø 80/125 mm + adaptateur (1)(2)(3)	Réf.	7722801	7722803	7722807
	€	**2 909,00**	**3 655,00**	**3 853,00**

Eco-Participation EMC-S… MI : **5,00 € H.T.**

(1) En l'absence de précision, la chaudière sera livrée avec ventouse standard horizontale, longueur 800 mm.
(2) Le terminal livré est de couleur noire, sur demande une variante en rouge peut être commandée.
(3) La fourniture inclut l'adaptateur Ø 80/125 mm, colis HR68.
(4) Pour les autres raccordements, déduire le prix de la ventouse horizontale (colis DY871 : réf 100008296, **133,00 €**) du prix de la chaudière VH et rajouter le prix des accessoires nécessaires à la configuration souhaitée.

ACCESSOIRES HYDRAULIQUES

POUR **NANEO S EMC-S** (installations avec colonne montante ou en remplacement d'une chaudière existante)

Ci-dessous la liste des accessoires de raccordement hydraulique et de fumisterie **à commander obligatoirement** dans les cas suivants :

INSTALLATION NEUVE

STANDARD

RAPPEL :

- Pour les chaudières EMC-S, les accessoires de raccordement hydraulique à savoir le dosseret de montage y compris les tubulures de raccordement eau et gaz **font partie de la livraison**

OPTIONS :

- Pour EMC-S 24, 34 :
  Vanne de remplissage automatique : colis HP137
  Réf. 7693938 - Prix H.T. €: 182,00
- Pour EMC-S.. MI :
  Vanne de remplissage automatique : colis HP138
  Réf. 7723463 - Prix H.T. €: 182,00

AVEC COLONNE MONTANTE

COLIS À COMMANDER :

EMC-S… et EMC-S… MI :
Cadre rehausseur : colis HR79 (profondeur 39 mm)
Réf. S103219 - Prix H.T. €: 142,70


Naneo_Q0022

Kit tubulures
pour cadre rehausseur : colis HR80
Réf. S101703 - Prix H.T. €: 123,30


Naneo_Q0017

- La ventouse horizontale DY871 ou verticale DY843 (noir) ou DY844 (rouge) **fait partie de la livraison**

NOTA : pour tout autre type de configuration, commander les accessoires de fumisterie correspondants, Voir chapitre Fumisterie.

DY871

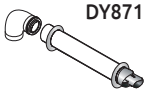
MCX_F007B

OPTIONS :

Cache tubulures : colis HP139
Réf. 7683755 - Prix H.T. €: 93,80

REMPLACEMENT D'UNE CHAUDIÈRE EXISTANTE (NE CONCERNE QUE LES CHAUDIÈRES EMC-S… MI)

Colis à commander obligatoirement / Chaudière de type		Chaffoteaux : Nectra, Nectra top, Elexia, Centora, Nexia, Primaxia, Hyxia, Calydra, Calydra delta, Aludra delta	Chaffoteaux : Celtic, Celtic turbo	Saunier Duval : SD 623, Thelia, Thema, Themis	ELM : GVM, GLM, ACLEA
• Kit tubulures à visser Légende : Violet : départ chauffage Rouge : sortie ecs Jaune : arrivée gaz Vert : entrée efs Bleu : retour chauffage	Colis	HR88	HR90	HR91	HR89
		 Naneo_F0041	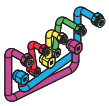 Naneo_F0043	 Naneo_F0044	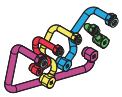 Naneo_F0042
	Réf.	7600394	7600409	7600410	7600407
	Prix H.T. €	**119,80**	**116,80**	**119,50**	**119,80**
+ Pour les chaudières à ventouse horizontale et permettre le rattrapage de la sortie arrière : • Ventouse horizontale sans coude	Colis	DY920	DY871	DY871	DY871
		 Naneo_Q0023A	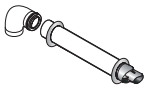 MCX_F007B	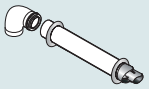 MCX_F007B	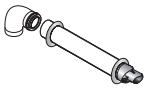 MCX_F007B
		(en remplacement de la ventouse livrée)	Remarque : cette ventouse fait partie de la livraison des EMC-M/VH 8		
	Réf.	100019963			
	Prix H.T. €	**90,80**			
• Coude réduit pour ventouse horizontale Ø 60/100 mm	Colis	HR67	—	—	—
		 Naneo_Q0008			
	Réf.	S101712			
	Prix H.T. €	**32,40**			

OPTIONS
POUR NANEO S EMC-S

TOUTES OPTIONS SAUF OPTIONS "RÉGULATION"

ACCESSOIRES

	COLIS	RÉF.	€ Eco-Part. €	
Kit sonde température de fumées	HR71	S101690	78,00	0,02
Kit de nettoyage échangeur à plaque (EMC-S… MI uniquement)	HR82	S101708	272,60	-
Station de neutralisation des condensats DN1 (jusqu'à 75 kW)	SA1	7613605	398,90	-
Support mural pour station de neutralisation	SA2	7613606	73,60	-
Recharge granulats pour neutralisation (10 kg)*	-	94225601	71,40	-
Adaptateur air/fumées Ø 80/125 mm	HR68	S101688	29,00	-
Kit de raccordement chaudière sur conduit 3 CEP, Ø 80/125 mm	DY921	100020019	168,80	-
Adaptateur biflux 2 x Ø 80 mm	HR70	S101711	32,70	-
Coude réduit pour ventouse horizontale	HR67	S101712	32,40	-

* À commander directement au CPR

PRÉPARATION D'ECS

	COLIS	RÉF.	€ Eco-Part. €	
• par préparateur de 80 l juxtaposé ou de 130 l placé sous la chaudière EMC-S…			voir pages précédentes	
• instantanée sur modèle EMC-S… MI			voir pages précédentes	
• par préparateur indépendant			voir chapitre ECS	
• par préparateur solaire			voir chapitre SOLAIRE	
Sonde de temp. ecs (lg 5 m)	AD226	100005661	55,00	0,02
Kit solaire	HP143	7695138	408,20	0,02

AUTRES ACCESSOIRES HYDRAULIQUES

Voir page précédente

OPTIONS RÉGULATION

CHOIX DES OPTIONS EN FONCTION DES CIRCUITS RACCORDÉS

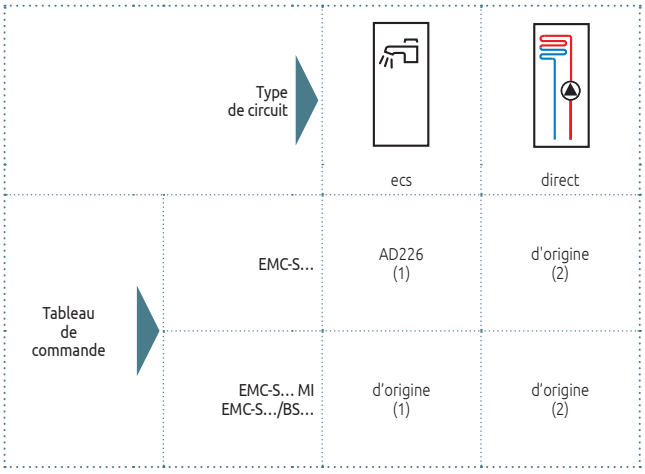

PRIX DES OPTIONS "RÉGULATIONS"

		COLIS	RÉF.	€ Eco-Part. €	
Thermostats d'ambiance:					
• non programmable (filaire)		AD140	88017859	59,00	0,12
• programmable (filaire à pile)	NOUVEAU	AD337	7768817	144,00	0,12
• programmable (sans fils)	NOUVEAU	AD338	7768818	332,00	0,12
Sondes d'ambiance connectées:					
• SMART TC° (R-BUS) filaire		AD324	7691375	228,00	0,12
• SMART TC° RF (sans fil)	NOUVEAU	AD341	7691377	377,00	0,12
Thermostats modulants:					
• "OpenTherm" avec sonde d'ambiance, non programmable (filaire)		AD301	7612097	123,00	0,12
• avec estimation de comptage d'énergie (filaire)		AD304	7609763	242,00	0,12
• avec estimation de comptage d'énergie (sans fils)		AD303	7609762	397,00	0,12
Sondes:					
• Sonde extérieure		FM46	85757741	47,50	0,02
• Sonde ecs		AD226	100005661	55,00	0,02
• Sonde extérieure (sans fils) uniquement en association avec l'AD341* DISPONIBILITÉ SEPTEMBRE 2021	NOUVEAU	AD346	7776874	99,00	0,12

* nécessité de commander la sonde d'ambiance connectée AD341

Régulation en fonction de la température ambiante ou extérieure :
(1) Pour permettre la programmation de la fonction ecs, l'utilisation des thermostats d'ambiance modulants AD304, AD303 ou AD324 permettent la programmation de l'eau chaude sanitaire
(2) À compléter éventuellement par :
- si on désire une régulation en fonction de la température ambiante : thermostat d'ambiance (colis AD337, AD338, AD140, AD301, AD304, AD303, AD324 ou AD341)
- si on désire une régulation en fonction de la température extérieure : • sonde extérieure (colis FM46) si on désire une régulation en fonction de la température ambiante et extérieure
• sonde extérieure (colis FM46) + Thermostat d'ambiance (colis AD337, AD338, AD140, AD301, AD304, AD303, AD324 ou sonde extérieure AD346 + sonde d'ambiance AD341)


SA1
DN1_Q0001

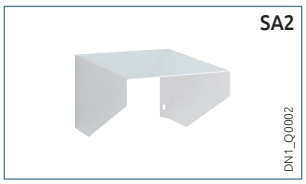
SA2
DN1_Q0002


HR82
Naneo_Q0004


HR67
Naneo_Q0008


HR71
Naneo_Q0011

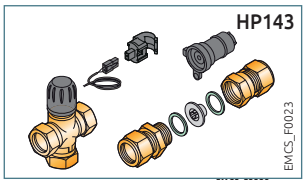
HP143
EMCS_F0023


HR70
Naneo_Q0010

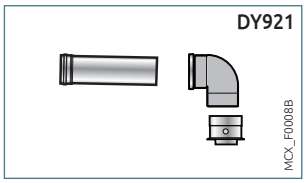
DY921
MCX_F0008B



AD341
SMARTTC_Emetteur RF
SMARTTC_Q0006



AD324
SMARTTC_Q007


AD337
TH_Q0001


AD338
TH_Q0002

EXEMPLES CHIFFRÉS

POUR **NANEO S EMC-S**

Naneo S
EMC-S 24/28 MI

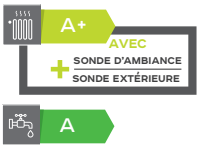

- 1 circuit direct (sans vanne mélangeuse)

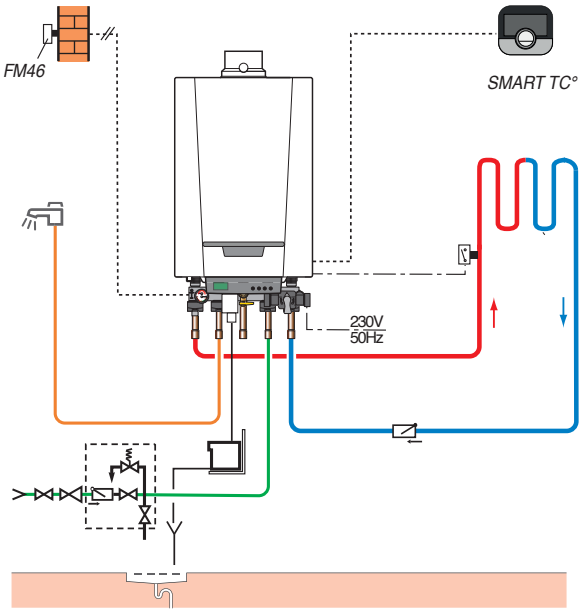

DESCRIPTIF

	COLIS	RÉF.	€
Chaudière EMC-S 24/28 MI VH8	-	7722758	2 834,00
Options éventuelles supplémentaires			
- Thermostat d'ambiance SMART TC° (R-BUS°) filaire	AD324	7691375	228,00
- Sonde extérieure	FM46	85757741	47,50
		Prix total H.T.:	3 109,50*

* hors Eco-Participation

Naneo S
EMC-S 24/BS 130

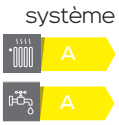

- 1 circuit direct (sans vanne mélangeuse)

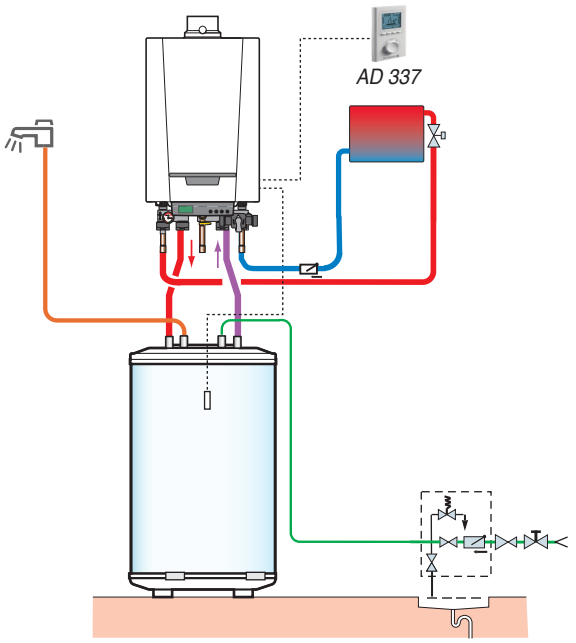

DESCRIPTIF

	COLIS	RÉF.	€
Chaudière EMC-S 24/BS 130 VH8	-	7722812	3 976,00
Options éventuelles supplémentaires			
- Thermostat d'ambiance programmable (filaire à pile)	AD337	7768817	144,00
		Prix total H.T.:	4 120,00*

* hors Eco-Participation



Vivadens
MCR 24 PLUS **de 6,3 à 25,0 kW**

Le produit
Tableau de commande LCD
Faible encombrement

Chaudière équipée pour fonctionner aux gaz naturels, pour raccordement étanche
- Livrée avec ventouse horizontale ou verticale
- Faibles émissions polluantes : NOx < 60 mg/kWh
- Échangeur inox avec double enveloppe extérieure en matériau composite
- Brûleur gaz inox à pré-mélange total, modulant de 25 à 100% de la puissance
- Ventilateur équipé d'un silencieux à l'aspiration d'air
- **Chaudière équipée :** dosseret de montage avec robinetterie eau et gaz pré-montée, circulateur chauffage modulant, vase d'expansion de 8 l, vanne d'inversion chauffage/ecs, purgeur automatique, soupape de sécurité chauffage 3 bar
- **Tableau de commande simple et fonctionnel** (voir § options régulation)
- **Colisage :** 1 colis hors ventouse

n° CE 0063BQ3009

OPTIONS : voir pages suivantes / **FUMISTERIE :** Voir chapitre Fumisterie

DIMENSIONS PRINCIPALES (mm et pouces)

	MCR 24 PLUS	MCR 24 BIC PLUS	MCR 24 PLUS/BS...
② Départ chauffage Ø (mm)	18 int.	18 int.	18 int.
③ Départ primaire ballon Ø (mm)	16 int.	-	16 int.
④ Arrivée gaz Ø (mm)	18 int.	18 int.	18 int.
⑤ Retour primaire ballon Ø (mm)	16 int.	-	16 int.
⑥ Retour chauffage Ø (mm)	18 int.	18 int.	18 int.
⑧ Évacuation des condensats (collecteur d'écoulement livré) PVC Ø mm à coller)	32	32	32
⑨ Évacuation des produits de combustion et conduit d'amenée d'air Ø (mm)	60/100	60/100	60/100
⑩ Sortie eau chaude sanitaire	-	Ø 16 int.	R 3/4
⑪ Entrée eau froide sanitaire	-	Ø 16 int.	R 3/4

R: filetage

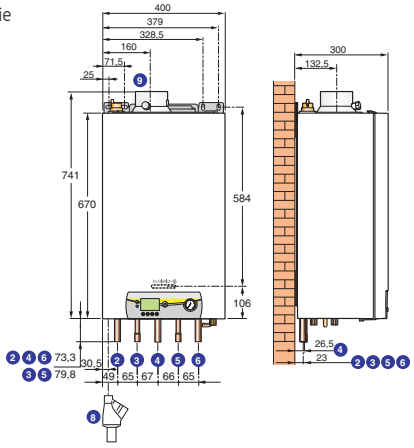

CARACTÉRISTIQUES TECHNIQUES

Condensation

Temp. moy. de fonctionnement :
T_{fonct_max} : **70 °C**
T_{fonct_min} : **25 °C**

Température maxi. de service : **90 °C**
Pression maxi. de service : **3 bar**
Thermostat de sécurité : **110 °C**

Alimentation : **230 V/50 Hz**
Indice de protection : **IP X4D**
Catégorie gaz : II_{2ESi3P}

Classe NOx : **6**
Homologation : B_{33}, B_{23P}, C_{13x}, C_{33x}, C_{53}, C_{93x}, C_{83x}, C_{43}

MODÈLE

		MCR	24 PLUS
Puissance utile	- nominale déterminée à Qnom (Pn_gen)	kW	23,8
	- intermédiaire à 30 % Qnom (Pint)	kW	7,9
Puissance utile à 50/30 °C (mode chauffage)		**kW**	**6,3-25,0**
Rendement en % PCI à charge …% Pn_gen	- 100 % Pn à temp. moy. 70 °C (RPn)	%	99,1
et temp. eau …°C	- 30 % Pn à temp. retour 30 °C (RPint)	%	110,2
Efficacité énergétique saisonnière : Etas produit (sans apport de régulation)		**%**	**94**
Puissance utile à 80/60 °C mini/maxi		kW	5,5-23,8
Hauteur manométrique disponible circuit chauffage		mbar	> 240
Contenance en eau		l	1,7
Perte à l'arrêt à ΔT = 30 K (Qpo_{30})		W	57
Puissance électrique des auxiliaires (hors circulateur) à Pn_gen (Qaux)		W	25
Puissance électrique circulateur (Pcirc_ch)		W	31
Puissance électrique des auxiliaires en veille (Qveille)		W	3
Pression disponible à la sortie chaudière		Pa	50
Poids net		kg	37

PRIX H.T.

	MCR	24 PLUS
VH8 : avec ventouse horizontale PPS Ø 60/100 mm (1)(4)	Réf.	7629028
	€	2 700,00
VV12 : avec ventouse verticale PPS Ø 80/125 mm + adaptateur (1)(2)(3)	Réf.	7629029
	€	2 808,00

Eco-Participation MCR 24 PLUS : **5,00 € H.T.**

(1) En l'absence de précision, la chaudière sera livrée avec ventouse standard horizontale, longueur 800 mm.
(2) Le terminal livré est de couleur noire, sur demande une variante en rouge peut être commandée.
(3) La fourniture inclut l'adaptateur Ø 80/125 mm, colis HR38.
(4) Pour les autres raccordements, déduire le prix de la ventouse horizontale (colis DY871 : réf 100008296, **133,00 €**) du prix de la chaudière VH et rajouter le prix des accessoires nécessaires à la configuration souhaitée.

Le + produit

La condensation et le confort sanitaire au meilleur prix



Vivadens

MCR 24/28 BIC PLUS **de 6,3 à 25,0 kW**

Préparateur d'eau chaude sanitaire émaillé de 40 litres intégré à la chaudière, protection par anode en magnésium, débit spécifique à ΔT 30K : 18 L/min.

- Encombrement réduit : largeur 600 mm
- Tubulures de liaison chaudière/ballon incluses
- Sonde ecs, soupape de sécurité chauffage et ecs livrées
- **Colisage :** 1 colis hors ventouse

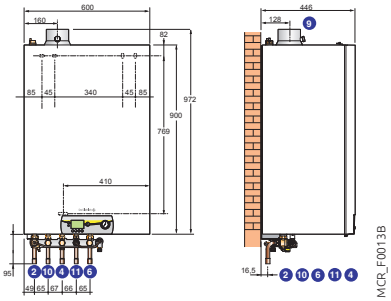

PRIX H.T. MODÈLE	MCR		24/28 BIC PLUS
VH8 : avec ventouse horizontale PPS Ø 60/100 mm (4)	Réf.	7629036	€ 3 895,00
VV12 : avec ventouse verticale PPS Ø 80/125 mm + adaptateur (1) (2) (3)	Réf.	7629037	€ 4 003,00

Eco-Participation MCR 24/28 BIC PLUS : **5,00 € H.T.**



Vivadens

MCR 24 PLUS/BS 80 **de 6,3 à 25,0 kW**

Préparateur d'eau chaude sanitaire émaillé à serpentin de 80 litres placé à droite ou à gauche de la chaudière avec protection par anode en magnésium

- Tubulures de liaison chaudière/ballon incluses
- Sonde ecs livrée
- **Colisage :** 4 colis hors ventouse

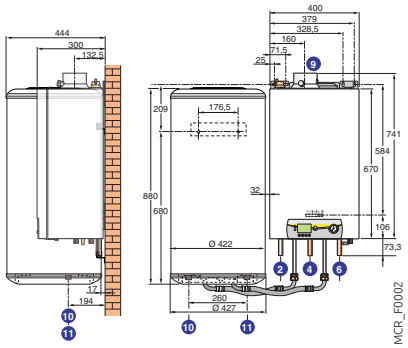

PRIX H.T. MODÈLE	MCR		24 PLUS/BS 80
VH8 : avec ventouse horizontale PPS Ø 60/100 mm (4)	Réf.	7629038	€ 3 844,00
VV12 : avec ventouse verticale PPS Ø 80/125 mm + adaptateur (1) (2) (3)	Réf.	7629039	€ 3 952,00

Eco-Participation MCR 24 PLUS/BS 80 : **5,02 € H.T.**

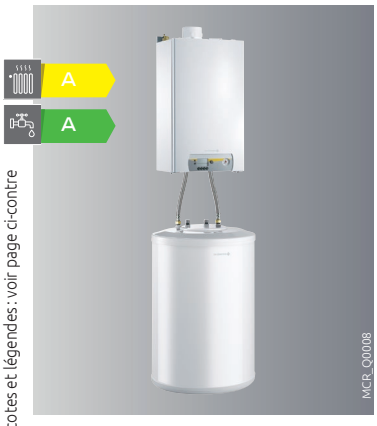

Vivadens

MCR 24 PLUS/BS 130 **de 6,3 à 25,0 kW**

Préparateur d'eau chaude sanitaire émaillé à serpentin de 130 litres placé sous la chaudière avec protection par anode en magnésium

- Tubulures de liaison chaudière/ballon incluses
- Sonde ecs livrée
- **Colisage :** 4 colis hors ventous

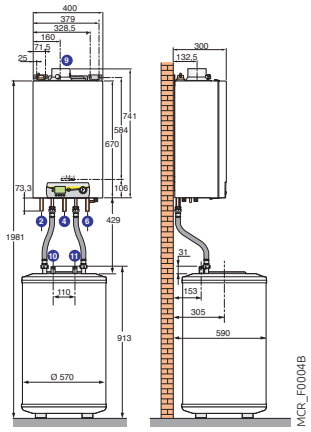

PRIX H.T. MODÈLE	MCR		24 PLUS/BS 130
VH8 : avec ventouse horizontale PPS Ø 60/100 mm (4) (1)	Réf.	7629040	€ 4 063,00
VV12 : avec ventouse verticale PPS Ø 80/125 mm + adaptateur (1) (2) (3)	Réf.	7629041	€ 4 171,00

Eco-Participation MCR 24 PLUS/BS 130 : **5,02 € H.T.**

(1) En l'absence de précision, la chaudière sera livrée avec ventouse standard horizontale, longueur 800 mm. (2) Le terminal livré est de couleur noire, sur demande une variante en rouge peut être commandée. (3) La fourniture inclut l'adaptateur Ø 80/125 mm, colis HR38. (4) Pour les autres raccordements, déduire le prix de la ventouse horizontale (colis DY 871 : réf 100008296, **133,00 €**) du prix de la chaudière VH et rajouter le prix des accessoires nécessaires à la configuration souhaitée.

Nota : tableau de cotes et légendes : voir page ci-contre

CARACTÉRISTIQUES TECHNIQUES ECS

Pression maxi. de service ecs : **10 bar**

MODÈLE	MCR	24/28 BIC PLUS	24 PLUS/BS 80	24 PLUS/BS 130
Puissance nominale chaudière à 50/30 °C	kW	25,0	25,0	25,0
Efficacité énergétique saisonnière : Etas produit (sans apport de régulation)	%	94	94	94
Capacité du ballon ecs	l	36,6	75	125
Puissance échangée ecs	kW	27,4	22,6	22,6
Débit sur 10 min à ΔT = 30 K	L/10 min	180	165	200
Débit horaire à ΔT = 35 K	L/h	670	555	555
Débit spécifique à ΔT = 30 K (selon EN 13203-1)	L/min	18,0	16,5	20,0
Coefficient de pertes thermiques (UA_S)	W/K	1,36	1,26	1,09
Poids d'expédition	kg	67	97	105

Performances sanitaires à temp. ambiante du local à Pn : 20 °C, temp. eau froide : 10 °C, temp. eau chaude primaire : 80 °C, temp. stockage : 60 °C



Vivadens

MCR.. MI PLUS **de 6,3 à 35,5 kW**

Le produit

Compacité et performance
★★★ eau chaude sanitaire

GAZ · VE · P · SMART TC · 10 ANS

Chaudière d'une très **grande compacité**, pour raccordement étanche

- Équipée pour fonctionner aux gaz naturels
- Livrée avec ventouse horizontale ou verticale
- Faibles émissions polluantes : NOx < 70 mg/kWh
- **Échangeur inox** avec double enveloppe extérieure en matériau composite
- Brûleur gaz inox à pré-mélange total, modulant de 25 à 100% de la puissance
- Ventilateur équipé d'un silencieux à l'aspiration d'air
- **Chaudière équipée :** dosseret de montage avec robinetterie eau et gaz pré-montée, circulateur chauffage modulant, vase d'expansion de 8 l (pas de vase sur MCR 34/39 MI), échangeur à plaques pour la production d'ecs, purgeur automatique, soupape de sécurité chauffage 3 bar
- Tableau de commande simple et fonctionnel (voir § options régulations)
- **Colisage :** 1 colis hors ventouse

n° CE 0063BQ3009

OPTIONS : voir pages suivantes / **FUMISTERIE :** Voir chapitre Fumisterie

DIMENSIONS PRINCIPALES (mm et pouces)

② Départ chauffage Ø 18 mm intérieur
③ Sortie eau chaude sanitaire Ø 16 mm intérieur
④ Arrivée gaz Ø 18 mm intérieur
⑤ Entrée eau froide sanitaire Ø 16 mm intérieur
⑥ Retour chauffage Ø 18 mm intérieur
⑦ Évacuation des condensats (collecteur d'écoulement livré) PVC Ø 32 mm à coller)
⑧ Évacuation des condensats (collecteur d'écoulement livré) PVC Ø 32 mm à coller)
⑨ Évacuation des produits de combustion et conduit d'amenée d'air Ø 60/100 mm
R : filetage

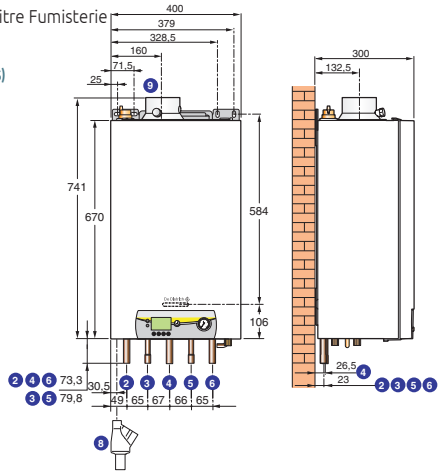

MCR_F0001A

CARACTÉRISTIQUES TECHNIQUES

Condensation

Temp. moy. de fonctionnement :
T_{fonct_max} : **70 °C**
T_{fonct_min} : **25 °C**

Température maxi. de service : **90 °C**
Pression maxi. de service : **3 bar**
Thermostat de sécurité : **110 °C**

Alimentation : **230 V/50 Hz**
Indice de protection : **IP X4D**
Catégorie gaz : II_{2ESi3P}

Classe NOx : **6**
Homologation : B_{33}, B_{23P}, C_{13x}, C_{33x}, C_{93x}, C_{53}, C_{43}, C_{83x}

MODÈLE

		MCR	24/28 MI PLUS	30/35 MI PLUS	34/39 MI PLUS
Puissance utile	- nominale déterminée à Qnom (Pn_gen)	kW	23,8	29,5	33,3
	- intermédiaire à 30 % Qnom (Pint)	kW	7,9	9,9	11,3
Puissance utile à 50/30 °C (mode chauffage)		**kW**	**6,3-25,0**	**6,6-31,3**	**6,8-35,5**
Puissance nominale à 80/60 °C (mode sanitaire)		kW	27,4	34,3	38,2
Rendement en % PCI à charge …% Pn_gen	- 100 % Pn à temp. moy. 70 °C (RPn)	%	99,1	98,2	98,0
et temp. eau …°C	- 30 % Pn à temp. retour 30 °C (RPint)	%	110,2	109,7	110,5
Efficacité énergétique saisonnière : Etas produit (sans apport de régulation)		**%**	**94**	**94**	**94**
Puissance utile à 80/60 °C mini/maxi		kW	5,5-23,8	5,7-29,5	5,9-33,3
Hauteur manométrique dispon. circuit chauffage		mbar	> 240	> 191	> 71
Contenance en eau		l	1,8	2,0	2,2
Perte à l'arrêt à ΔT = 30 K (Qpo30)		W	57	57	57
Puissance électrique des auxiliaires (hors circulateur) à Pn _gen(Qaux)		W	25	25	25
Puissance électrique circulateur (Pcirc_ch)		W	31	31	31
Puissance électrique des auxiliaires en veille (Qveille)		W	3	3	3
Pression disponible à la sortie chaudière		Pa	100	100	140
Puissance échangée		kW	27,4	34,3	38,2
Débit spécifique à ΔT = 30 K (selon EN 13203-1)		L/min	14	16	19
Pression mini pour débit de 11 L/min		bar	0,4	0,4	0,4
Poids net		kg	39	40	42

Performances sanitaires à temp. ambiante du local à Pn : 20 °C, temp. eau froide : 10 °C, temp. eau chaude primaire : 85 °C

PRIX H.T.

		MCR	24/28 MI PLUS	30/35 MI PLUS	34/39 MI PLUS
VH8 : avec ventouse horizontale PPS Ø 60/100 mm (1)(4)		Réf.	7629030	7629032	7629034
		€	**2 922,00**	**3 662,00**	**3 853,00**
VV 12 : avec ventouse verticale PPS Ø 80/125 mm + adaptateur (1)(2)(3)		Réf.	7629031	7629033	7629035
		€	**3 030,00**	**3 770,00**	**3 961,00**

Eco-Participation MCR… MI PLUS : **5,00 € H.T.**

(1) En l'absence de précision, la chaudière sera livrée avec ventouse standard horizontale, longueur 800 mm
(2) Le terminal livré est de couleur noire, sur demande une variante en rouge peut être commandée
(3) La fourniture inclut l'adaptateur Ø 80/125 mm - colis HR38
(4) Pour les autres raccordements, déduire le prix de la ventouse horizontale (colis DY871 : réf 100008296, **133,00 €**) du prix de la chaudière VH et rajouter le prix des accessoires nécessaires à la configuration souhaitée.

ACCESSOIRES HYDRAULIQUES

POUR **VIVADENS MCR... PLUS** (installations avec colonne montante ou en remplacement d'une chaudière existante)

Ci-dessous la liste des accessoires de raccordement hydraulique et de fumisterie **à commander obligatoirement** dans les cas suivants :

INSTALLATION NEUVE

STANDARD	AVEC COLONNE MONTANTE
RAPPEL : • Pour les chaudières MCR, les accessoires de raccordement hydraulique à savoir le dosseret de montage y compris les tubulures de raccordement eau et gaz **font partie de la livraison**	COLIS À COMMANDER : MCR 24... PLUS et MCR... MI PLUS : Cadre rehausseur HG19 (profondeur 35 mm) Réf. 100005628 - **Prix H.T. €: 203,50** MCR 24/28 BIC PLUS : Cadre rehausseur HG75 (profondeur 33 mm) Réf. 117422 - **Prix H.T. €: 227,30** Kit tubulures pour cadre rehausseur : colis HG43 Réf. 100009391 - **Prix H.T. €: 109,90**


MCR_Q0015


MCX_F0005

• La ventouse horizontale DY871 ou verticale DY843 (noir) ou DY844 (rouge) **fait partie de la livraison**

NOTA : pour tout autre type de configuration, commander les accessoires de fumisterie correspondants, Voir chapitre Fumisterie

DY871

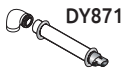
MCX_F007B

OPTIONS :

Cache tubulures : • pour MCR 24... PLUS et MCR... MI PLUS, HG21, Réf. 100005630 - **Prix H.T. €: 65,20**
• pour MCR 24/28 BIC PLUS, HG76, Réf. 117433 - **Prix H.T. €: 78,60**

HG21


MCR_Q0020

HG76


MCR_Q0029

REMPLACEMENT D'UNE CHAUDIÈRE EXISTANTE (NE CONCERNE QUE LES CHAUDIÈRES MCR.. MI PLUS)

Colis à commander obligatoirement / Chaudière de type		Chaffoteaux : Nectra, Nectra top, Elexia, Centora, Nexia, Primaxia, Hyxia, Calydra, Calydra delta, Aludra delta	Chaffoteaux : Celtic, Celtic turbo	Saunier Duval : SD 623, Thelia, Thema, Themis	Saunier Duval : SD 625	ELM : GVM, GLM, ACLEA	ELM : GVM C23	
Avec rattrapage de la sortie arrière de la ventouse horizontale	• Rehausse pour dosseret de montage (profondeur 83 mm)	-	HG104	HG104	HG104	HG104	-	MCX_F0009A
	Réf. **Prix H.T. €**		100014501 178,90	100014501 178,90	100014501 178,90	100014501 178,90		
			* à récupérer sur le dosseret livré avec la chaudière					
	• Kit tubulures à visser Légende : Violet : départ chauffage Rouge : sortie ecs Jaune : arrivée gaz Vert : entrée efs Bleu : retour chauffage	HG38	HG98	HG97	HG97	HG99	-	MCX_F0010A
		100009336 110,90	100013115 110,90	100013114 89,70	100013114 89,70	100014110 110,90		
	• Ventouse horizontale	DY885 (avec coude de recentrage)	DY885 (avec coude de recentrage)	DY885 (avec coude de recentrage)	DY886 (rehaussée avec coude de recentrage)	DY885 (avec coude de recentrage)	-	MCX_F0007B
	Réf. **Prix H.T. €**	100011888 180,30	100011888 180,30	100011888 180,30	100013303 180,30	100011888 180,30		
Sans rattrapage de la sortie ventouse ou pour tout autre type de configuration (cheminée, ventouse verticale, raccordement en configuration 3CEp, etc...)	• Dosseret de montage	-	-	-	-	-	-	
		Le dosseret de montage fait partie de la livraison de base						
	• Kit tubulures à visser Légende : Violet : départ chauffage Rouge : sortie ecs Jaune : arrivée gaz Vert : entrée efs Bleu : retour chauffage	HG38	HG39	HG37	HG37	HG36	HG36	MCX_F0010A
	Réf. **Prix H.T. €**	100009336 110,90	100009337 89,70	100009335 89,70	100009335 89,70	100009334 132,40	100009334 132,40	
	• Ventouses	-	-	-	-	-	-	
		La ventouse - horizontale ou verticale - fait partie de la livraison de base ; pour tout autre type de configuration, commander les accessoires de fumisterie correspondants, Voir chapitre Fumisterie						

Option : cache tubulures

Colis HG94
Réf. 100012812
Prix H.T. €: 79,30

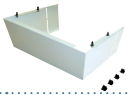
MCX_Q0006

OPTIONS

POUR VIVADENS MCR... PLUS

TOUTES OPTIONS SAUF OPTIONS "RÉGULATION"

ACCESSOIRES

	COLIS	RÉF.	€ Eco-Part. €	
Dosseret de montage avec disconnecteur pour MCR... MI PLUS (pour prémontage) (1)	-	7781913	357,90	-
Vase d'expansion sanitaire MCR 24/28 BIC PLUS	HG77	117167	109,90	-
Station de neutralisation des condensats DN1 (jusqu'à 75 kW)	SA1	7613605	398,90	-
Support mural pour station de neutralisation	SA2	7613606	73,60	-
Recharge granulats pour neutralisation (10 kg)*	-	94225601	71,40	-
Kit de conversion propane pour MCR 30/35 MI PLUS	HG155	7667233	20,00	-
Brûleur propane pour MCR 34/39 MI PLUS	HG31	100005824	138,60	-
Adaptateur Ø 80/125 mm	HR38	S100465	62,00	-
Adaptateur biflux Ø 60/100 sur 2 x 80 mm	DY868	100005825	72,90	-
Kit de raccord. chaud. sur conduit 3 CEP	DY887	100014000	174,90	-
Kit de transformation chaudière pour intégration d'un clapet air (raccord. 3 CEP)	DY884	100011367	44,90	-

(1) 1 dosseret de montage inclus dans la livraison de base MCR.
* À commander directement au CPR

PRÉPARATION D'ECS

	COLIS	RÉF.	€ Eco-Part. €	
• par préparateur de 40 l intégré, 80 l juxtaposé ou de 130 l placé sous la chaudière MCR 24... PLUS			voir pages précédentes	
• instantanée sur modèle MCR... MI PLUS			voir pages précédentes	
• par préparateur indépendant BPB/BLC...			voir chapitre ECS	
• par préparateur solaire			voir chapitre SOLAIRE	
Sonde de temp. ecs (lg 5 m)	AD226	100005661	55,00	0,02

AUTRES ACCESSOIRES HYDRAULIQUES

Voir page précédente

OPTIONS RÉGULATION

CHOIX DES OPTIONS EN FONCTION DES CIRCUITS RACCORDÉS

Tableau de commande Vivadens	Type de circuit : ecs	Type de circuit : direct
MCR 24 PLUS	AD226 (1)	d'origine (2)
MCR... MI PLUS MCR 24 PLUS/BS... MCR 24/28 BIC PLUS	d'origine (1)	d'origine (2)

PRIX DES OPTIONS "RÉGULATIONS"

		COLIS	RÉF.	€ Eco-Part. €	
Thermostats d'ambiance:					
• non programmable (filaire)		AD140	88017859	59,00	0,12
• programmable (filaire à pile)	NOUVEAU	AD337	7768817	144,00	0,12
• programmable (sans fils)	NOUVEAU	AD338	7768818	332,00	0,12
Sondes d'ambiance connectées:					
• SMART TC° "OT" pour raccordement en OpenTherm ou en ON-OFF (filaire)		AD311	7649289	297,00	0,12
• SMART TC° RF (sans fil)	NOUVEAU	AD341	7691377	377,00	0,12
Thermostats modulants:					
• "OpenTherm" avec sonde d'ambiance, non programmable (filaire)		AD301	7612097	123,00	0,12
• avec estimation de comptage d'énergie (sans fils)		AD303	7609762	397,00	0,12
• avec estimation de comptage d'énergie (filaire)		AD304	7609763	242,00	0,12
Sondes:					
• Sonde extérieure		AD225	100005660	58,60	0,02
• Sonde ballon		AD226	100005661	55,00	0,02

* nécessité de commander la sonde d'ambiance connectée AD341

Régulation en fonction de la température ambiante ou extérieure:
(1) Pour permettre la programmation de la fonction ecs, l'utilisation des thermostats d'ambiance modulants AD304, AD303 ou AD311 permettent la programmation de l'eau chaude sanitaire
(2) À compléter éventuellement par:
- si on désire une régulation en fonction de la température ambiante: thermostat d'ambiance (colis AD337, AD338, AD140, AD301, AD304, AD303 ou AD311)
- si on désire une régulation en fonction de la température extérieure: • sonde extérieure (colis AD225)
• sonde extérieure (colis AD225) + Thermostat d'ambiance (colis AD337, AD338, AD140, AD301, AD304, AD303 ou AD311)

SA1



DN1_Q0001

SA2



DN1_Q0002

DY868



EGC_Q0011

HR38



MCA_Q0004

HG58 (HG59)



MCR_Q0006

HG77



8531Q050

AD311



NANEO_Q0047

AD341



SMARTTC_Emetteur RF
SMARTTC_Q5000

AD337



TH_Q0001

AD338



TH_Q0002

Vivadens
MCR 24/28 MI PLUS

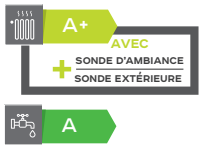

- 1 circuit direct (sans vanne mélangeuse)

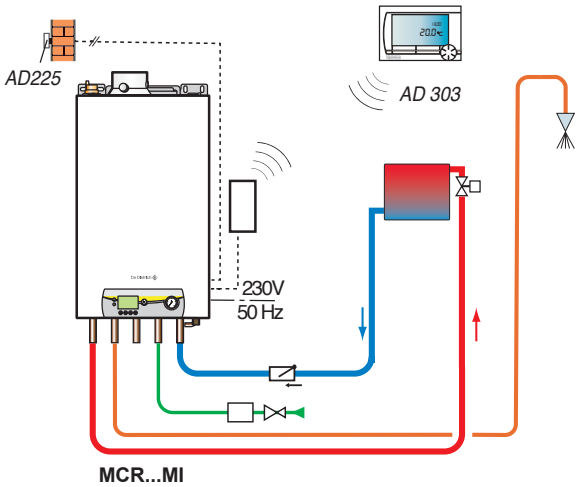

DESCRIPTIF

	COLIS	RÉF.	€
Chaudière MCR 24/28 MI VH8 PLUS	-	7629030	2 922,00
Options éventuelles supplémentaires			
- Thermos. d'ambiance modulant (sans fils)	AD303	7609762	397,00
- Sonde extérieure	AD225	100005660	58,60
		Prix total H.T.:	3 377,60*

* hors Eco-Participation

Vivadens
MCR 24/28 BIC PLUS

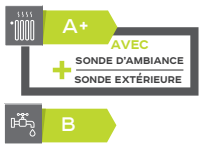

- 1 circuit direct (sans vanne mélangeuse)

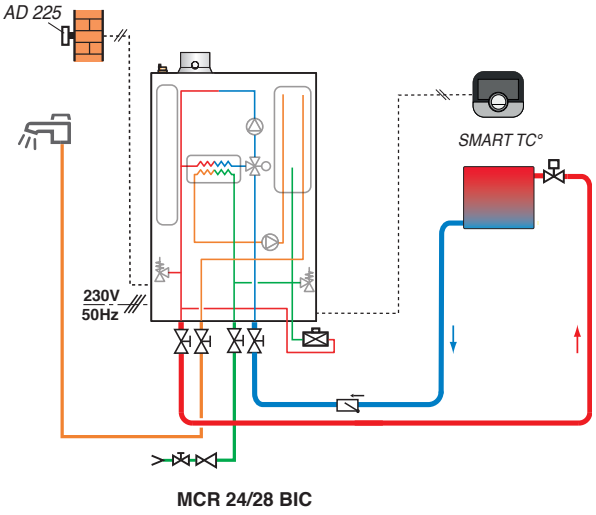

DESCRIPTIF

	COLIS	RÉF.	€
Chaudière MCR 24/28 BIC VH8 PLUS	-	7629036	3 895,00
Options éventuelles supplémentaires			
- Thermostat d'ambiance connecté SMART TC° "OT" pour raccordement en OpenTherm ou en ON-OFF (filaire)	AD311	7649289	297,00
- Sonde extérieure	AD225	100005660	58,60
		Prix total H.T.:	4 250,60*

* hors Eco-Participation



Evodens
AMC 10, 15, 25, 35 **de 3,4 à 35,9 kW**

Le produit
Remplissage automatique
Corps hydraulique en laiton
Régulation DIEMATIC Évolution

Chaudière murale, équipée pour fonctionner aux gaz naturels, pour raccordement étanche
- Livrée avec ventouse horizontale ou verticale
- Faibles émissions polluantes
- **Échangeur moulé en alliage Aluminium/Silicium**
- Brûleur gaz inox à pré-mélange total, modulant de 22 à 100 % de la puissance avec clapet anti-retour pour fonctionnement en 3CEp
- **Chaudière équipée : module hydraulique avec corps en laiton**, dosseret de montage avec robinetterie eau et gaz pré-montée permettant **le remplissage automatique**, pompe modulante, soupape de sécurité 3 bar, vase d'expansion 12 L (**pas de vase sur AMC 35**), vanne d'inversion chauffage/ecs, purgeur automatique.
- **Tableau de commande DIEMATIC Évolution** avec sonde extérieure livrée (voir § options régulations)
- **Colisage :** 1 colis hors ventouse

n° CE 0063CR3604

OPTIONS : voir pages suivantes/ **FUMISTERIE :** Voir chapitre Fumisterie

DIMENSIONS PRINCIPALES (mm et pouces)

	AMC...	AMC.../ BS 60	AMC.../ BS 130
② Départ chauffage Ø (mm)	22 int.	22 int.	22 int.
③ Départ primaire ballon Ø (mm) (1)	16 int.	-	-
④ Arrivée gaz Ø (mm)	18 int.	18 int.	18 int.
⑤ Retour primaire ballon Ø (mm) (1)	16 int.	-	-
⑥ Retour chauffage Ø (mm)	22 int.	22 int.	22 int.
⑧ Évacuation des condensats (collecteur d'écoulement livré) PVC Ø (mm) à coller	32	32	32
⑨ Évacuation des produits de combustion et conduit d'amenée d'air Ø (mm)	60/100	60/100	60/100
⑩ Sortie ecs	-	R 3/4	R 3/4
⑪ Entrée eau froide sanitaire	-	R 3/4	R 3/4

(1) en cas de raccordement d'un préparateur ecs indépendant

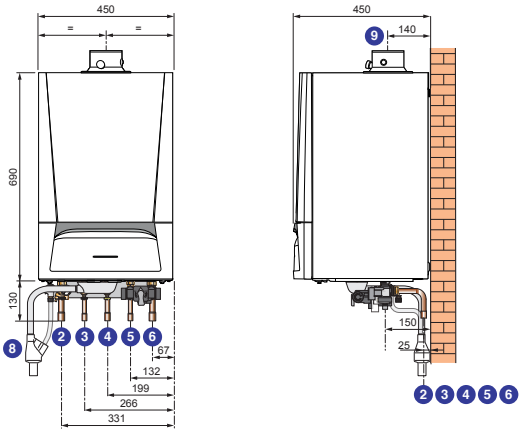

CARACTÉRISTIQUES TECHNIQUES

Condensation

Temp. moy. de fonctionnement :
T_{fonct_max} : 70 °C
T_{fonct_min} : 25 °C

Température maxi. de service : 90 °C
Pression maxi. de service : 3 bar
Thermostat de sécurité : 110 °C

Alimentation : 230 V/50 Hz/6A
Indice de protection : IP X5D
Catégorie gaz : II_{2ESI3P}

Classe NOx : 6
Homologation : B_{33}, B_{23}, B_{23P}, $C_{10(x)}$, $C_{12(x)}$, $C_{13(x)}$, $C_{33(x)}$, $C_{93(x)}$, C_{53}, C_{43P}, C_{63x}

MODÈLE

		AMC	10	15	25	35
Puissance utile	- nominale déterminée à Qnom (Pn_gen)	kW	10,4	14,9	24,8	34,5
	- intermédiaire à 30 % Qnom (Pint)	kW	3,5	5,0	8,3	11,6
Puissance utile à 50/30 °C (mode chauffage)		**kW**	**3,4-11,2**	**3,4-15,8**	**5,6-25,5**	**7,9-35,6**
Rendement en % PCI à charge ...% Pn_gen	- 100 % Pn à temp. moy. 70 °C (RPn)	%	99,3	99,3	99,2	99,1
et temp. eau ...°C	- 30 % Pn à temp. retour 30 °C (RPint)	%	110,2	110,2	110,1	110,6
Efficacité énergétique saisonnière : Etas produit (sans apport de régulation)		**%**	**93**	**94**	**94**	**95**
Efficacité énergétique saisonnière : Etas AMC (avec sonde extérieure livrée)		**%**	**95**	**96**	**96**	**97**
Puissance utile à 80/60 °C mini/maxi		kW	3,0-10,4	3,0-14,9	5,0-24,8	7,0-34,5
Hauteur manométrique disponible circuit chauffage		mbar	640	585	355	231
Contenance en eau		L	1,7	1,7	1,7	2,3
Perte à l'arrêt à ΔT = 30 K (Qpo30)		W	78	78	78	54
Puissance électrique des auxiliaires (hors circulateur) à Pn_gen (Qaux)		W	22	27	37	50
Puissance électrique circulateur (Pcirc_ch)		W	40	40	40	43
Puissance électrique des auxiliaires en veille (Qveille)		W	4	4	4	4
Pression disponible à la sortie chaudière		Pa	22	80	120	140
Poids net		kg	45	45	45	41

PRIX H.T.

	AMC	10	15	25	35
VH : avec ventouse horizontale PPS Ø 60/100 mm (1) (4)	Réf.	7694993	7694995	7694997	7695025
	€	**3 825,00**	**3 850,00**	**3 950,00**	**4 335,00**
VV : avec ventouse verticale PPS Ø 80/125 mm + adaptateur (1) (2) (3)	Réf.	7694994	7694996	7694998	7695026
	€	**3 855,00**	**3 880,00**	**3 980,00**	**4 365,00**

Eco-Participation AMC...: **5,00 € H.T.**

(1) En l'absence de précision, la chaudière sera livrée avec ventouse standard horizontale.
(2) Le terminal livré est de couleur noire, sur demande une variante en rouge peut être commandée.
(3) La fourniture inclut l'adaptateur Ø 80/125 mm, colis HR38.
(4) Pour les autres raccordements, déduire le prix de la ventouse horizontale (colis HR48 : réf 100013756, **211,00 €**) du prix de la chaudière VH et rajouter le prix des accessoires nécessaires à la configuration souhaitée.



Evodens

AMC../BS 60 **de 3,4 à 35,9 kW**

Le produit

Protection du préparateur ecs par "Titan Active System"

Préparateur d'ecs émaillé à serpentin de 60 litres placé à droite ou à gauche de la chaudière avec protection par "Titan Active System" (anode sans consommation de matière)

- Tubulures de liaison chaudières/ballon incluses
- Sonde ecs livrée
- **Colisage :** 3 colis hors ventouse

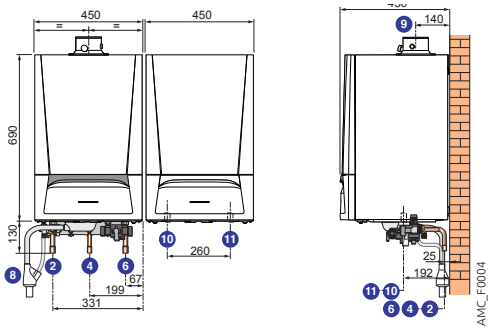

Nota : le kit de liaison chaudière/ballon fait partie de la livraison, mais n'est pas représenté

PRIX H.T. MODÈLE	AMC			15/BS 60			25/BS 60			35/BS 60
VH : avec ventouse horizontale PPS Ø 60/100 mm (1) (4)	Réf.	7695034	€	5 171,00	Réf.	7695038	€ 5 271,00	Réf.	7695042	€ 5 656,00
VV : avec ventouse verticale PPS Ø 80/125 mm + adaptateur (1) (2) (3)	Réf.	7695035	€	5 201,00	Réf.	7695039	€ 5 301,00	Réf.	7695043	€ 5 686,00

Eco-Participation AMC… /BS 60 : **5,00 € H.T.**

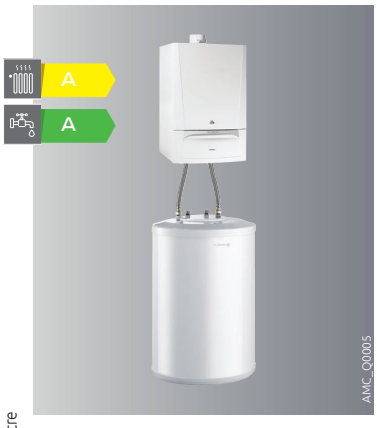

Evodens

AMC../BS 130 **de 3,4 à 35,9 kW**

Préparateur d'ecs émaillé à serpentin de 130 litres placé sous la chaudière avec protection par anode en magnésium

- Tubulures de liaison chaudière/ballon incluses
- Sonde ecs livrée
- **Colisage :** 3 colis hors ventouse

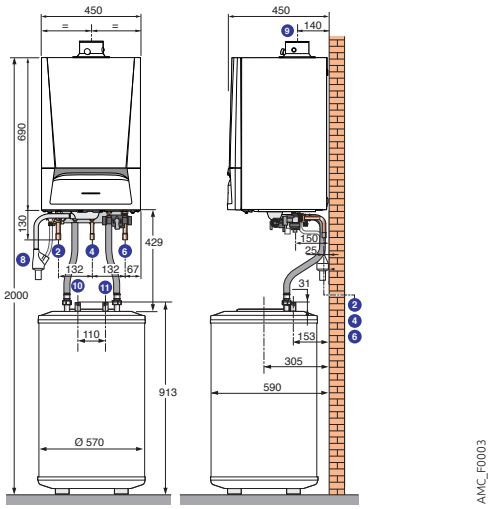

PRIX H.T. MODÈLE	AMC			10/BS 130			15/BS 130			25/BS 130			35/BS 130
VH : avec ventouse horizontale PPS Ø 60/100 mm (1) (4)	Réf.	7695032	€	5 190,00	Réf.	7695036	€ 5 215,00	Réf.	7695040	€ 5 315,00	Réf.	7695044	€ 5 700,00
VV : avec ventouse vert. PPS Ø 80/125 mm + adapt. (1) (2) (3)	Réf.	7695033	€	5 220,00	Réf.	7695037	€ 5 245,00	Réf.	7695041	€ 5 345,00	Réf.	7695045	€ 5 730,00

Eco-Participation AMC… /BS 130 : **5,02 € H.T.**

(1) En l'absence de précision, la chaudière sera livrée avec ventouse standard horizontale. (2) Le terminal livré est de couleur noire, sur demande une variante en rouge peut être commandée. (3) La fourniture inclut l'adaptateur Ø 80/125 mm, colis HR38. (4) Pour les autres raccordements, déduire le prix de la ventouse horizontale (colis HR48 : réf 100013756, **211,00 €**) du prix de la chaudière VH et rajouter le prix des accessoires nécessaires à la configuration souhaitée.

Nota : tableau de cotes et légendes : voir page ci-contre

CARACTÉRISTIQUES TECHNIQUES ECS

Pression maxi. de service ecs : **10 bar**

MODÈLE	AMC	15/BS 60	25/BS 60	35/BS 60	10/BS 130	15/BS 130	25/BS 130	35/BS 130
Performance ecs		A	A	A	A	A	A	A
Puissance nominale chaudière à 50/30 °C	kW	3,4-15,8	5,6-25,5	7,9-35,6	3,4-11,2	3,4-15,8	5,6-25,5	7,9-35,6
Efficacité énergétique saisonnière : Etas produit (sans apport de régulation)	%	94	94	95	93	94	94	95
Efficacité énergétique saisonnière : Etas AMC (avec sonde extérieure livrée)	%	96	96	97	95	96	96	97
Capacité du ballon ecs	l	57,3	57,3	57,3	125	125	125	125
Puissance échangée ecs	kW	14,9	22	25	10,4	14,9	24	25
Débit sur 10 min à ΔT = 30 K	L/10 min	125	145	150	200	200	200	200
Débit horaire à ΔT = 35 K	L/h	355	540	615	245	355	590	615
Débit spécifique à ΔT = 30 K (selon EN 13203-1)	L/min	12,5	14,5	15	20,0	20,0	20	20
Coefficient de pertes thermiques (UA_S)	W/K	1,03	1,03	1,03	1,09	1,09	1,09	1,09
Poids net (hors ventouse)	kg	86	86	88	101	101	101	103

Performances sanitaires à temp. ambiante du local à Pn : 20 °C, temp. eau froide : 10 °C, temp. eau chaude primaire : 80 °C, temp. stockage : 60 °C



Evodens

AMC 25/28 BIC, 25/39 BIC **de 5,6 à 25,5 kW**

Le + produit
Remplissage automatique
Corps hydraulique en laiton
Régulation DIEMATIC Evolution
Grande compacité
Débit spécifique ecs jusqu'à 24 l/min

Chaudière murale, équipée pour fonctionner aux gaz naturels, pour raccordement étanche

- Livrée avec ventouse horizontale ou verticale
- Faibles émissions polluantes
- **Échangeur moulé en alliage Aluminium/Silicium**
- Brûleur gaz inox à pré-mélange total, modulant de 22 à 100 % de la puissance avec clapet anti-retour pour fonctionnement en 3CEp
- **Chaudière équipée : module hydraulique avec corps en laiton**, dosseret de montage avec robinetterie eau et gaz pré-montée permettant le **remplissage automatique**, pompe modulante, soupape de sécurité 3 bar, vase d'expansion 12 L (pas de vase sur 25/39 BIC), vanne d'inversion chauffage/ecs, purgeur automatique.
- **Tableau de commande DIEMATIC Évolution** avec sonde extérieure livrée (voir § options régulations)
- **Préparateur d'ecs** constitué de **3 ballons inox** à stratification entièrement isolés et montés en série, associés à un échangeur à plaques et à une pompe de charge, d'une capacité totale de 40 litres, intégré à la chaudière
- Encombrement réduit : 900 x 600 x 499 mm
- Vase d'expansion sanitaire intégré
- **Colisage** : 1 colis

n° CE 0063CR3604

OPTIONS : voir pages suivantes/ **FUMISTERIE :** Voir chapitre Fumisterie

DIMENSIONS PRINCIPALES (mm et pouces)

② Départ chauffage Ø 22 mm intérieur
④ Arrivée gaz Ø 18 mm intérieur
⑥ Retour chauffage Ø 22 mm intérieur
⑧ Évacuation des condensats (collecteur d'écoulement livré) PVC Ø 32 mm à coller
⑨ Évacuation des produits de combustion et conduit d'amenée d'air Ø 60/100 mm
⑩ Sortie eau chaude sanitaire Ø 16 mm intérieur
⑪ Entrée eau froide sanitaire Ø 16 mm intérieur

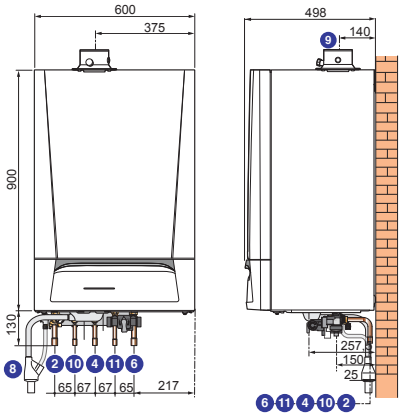

CARACTÉRISTIQUES TECHNIQUES

Condensation

Temp. moy. de fonctionnement :
T_{fonct_max} : **70 °C**
T_{fonct_min} : **25 °C**

Température maxi. de service : **90 °C**
Pression maxi. de service : **3 bar**
Thermostat de sécurité : **110 °C**

Alimentation : **230 V/50 Hz**
Indice de protection : **IP X5D**
Catégorie gaz : II_{2ESi3P}

Classe NOx : **6**
Homologation : B_{33}, B_{23}, B_{23P}, $C_{10(x)}$, $C_{12(x)}$, $C_{13(x)}$, $C_{33(x)}$, $C_{93(x)}$, C_{53}, C_{43P}, C_{63x}

MODÈLE

		AMC	25/28 BIC	25/39 BIC
Puissance utile	- nominale déterminée à Qnom (Pn_gen)	kW	24,8	24,8
	- intermédiaire à 30 % Qnom (Pint)	kW	8,3	11,6
Puissance utile à 50/30 °C (mode chauffage)		**kW**	**5,6-25,5**	**7,9-25,5**
Puissance nominale à 80/60 °C (mode sanitaire)		kW	29,1	38,5
Rendement en % PCI à charge …% Pn_gen et temp. eau …°C	- 100 % Pn à temp. moy. 70 °C (RPn)	%	99,2	97,5
	- 30 % Pn à temp. retour 30 °C (RPint)	%	110,1	107,9
Efficacité énergétique saisonnière : Etas produit (sans apport de régulation)		**%**	**94**	92
Efficacité énergétique saisonnière : Etas produit (avec sonde extérieure livrée)		**%**	**96**	94
Hauteur manométrique disponible circuit chauffage		mbar	355	231
Contenance en eau		L	1,8	2,4
Perte à l'arrêt à ΔT = 30 K (Qpo_{30})		W	71	71
Puissance électrique des auxiliaires (hors circulateur) à Pn_gen (Qaux)		W	84	92
Puissance circulateur (Pcirc_ch)		W	40	43
Puissance électrique des auxiliaires en veille (Qveille)		W	4	4
Puissance utile à 80/60 °C mini/maxi		kW	5,0-24,8	7,0-24,8
Pression disponible à la sortie chaudière		Pa	130	160
Capacité ballon ecs		L	40,5	40,5
Puissance échangée		kW	28,6	39,7
Débit sur 10 min à ΔT = 30 K		l/10 min	200	240
Débit spécifique à ΔT = 30 K (selon EN 13203-1)		l/min	20	24
Débit horaire à ΔT = 35 K		l/h	746	1236
Poids net		kg	74	69

Performances sanitaires à temp. ambiante du local à Pn : 20 °C, temp. eau froide : 10 °C, temp. eau chaude primaire : 85 °C

PRIX H.T.

	AMC	25/28 BIC	25/39 BIC
VH : avec ventouse horizontale PPS Ø 60/100 mm (1) (4)	Réf.	7695001	7695003
	€	**5 396,00**	**5 608,00**
VV : avec ventouse verticale PPS Ø 80/125 mm + adaptateur (1) (2) (3)	Réf.	7695002	7695024
	€	**5 426,00**	**5 638,00**

Eco-Participation AMC… BIC : **5,00 € H.T.**

(1) En l'absence de précision, la chaudière sera livrée avec ventouse standard horizontale.
(2) Le terminal livré est de couleur noire, sur demande une variante en rouge peut être commandée.
(3) La fourniture inclut l'adaptateur Ø 80/125 mm, colis HR38.
(4) Pour les autres raccordements, déduire le prix de la ventouse horizontale (colis HR48 : réf 100013756, **211,00 €**) du prix de la chaudière VH et rajouter le prix des accessoires nécessaires à la configuration souhaitée.



Evodens

AMC 25/28 MI **de 5,6 à 25,5 kW**

Le produit
Remplissage automatique
Corps hydraulique en laiton
Régulation DIEMATIC Évolution
Grande compacité
Débit spécifique ecs jusqu'à 24 l/min

GAZ · VE · P · SMART TC · 10 ANS

Chaudière murale équipée pour fonctionner aux gaz naturels, pour raccordement étanche
- Livrée avec ventouse horizontale ou verticale
- Faibles émissions polluantes
- **Échangeur moulé en alliage aluminium/silicium**
- Brûleur gaz inox à pré-mélange total, modulant de 22 à 100 % de la puissance avec clapet anti-retour pour fonctionnement en 3CEp
- **Chaudière équipée :** module hydraulique avec corps en laiton, dosseret de montage avec robinetterie eau et gaz pré-montée permettant le remplissage automatique, pompe modulante, vase d'expansion 12 l, échangeur à plaques inox pour la production d'ecs, purgeur automatique, soupape de sécurité 3 bar, détecteur de débit
- **Tableau de commande DIEMATIC Évolution** avec sonde extérieure livrée (voir § options régulation).
- **Colisage :** 1 colis hors ventouse

n° CE 0063CR3604

OPTIONS : voir pages suivantes/ **FUMISTERIE :** Voir chapitre Fumisterie

DIMENSIONS PRINCIPALES (mm et pouces)

② Départ chauffage Ø 22 mm intérieur
③ Sortie eau chaude sanitaire Ø 16 mm intérieur
④ Arrivée gaz Ø 18 mm intérieur
⑤ Entrée eau froide sanitaire Ø 16 mm intérieur
⑥ Retour chauffage Ø 22 mm intérieur
⑧ Évacuation des condensats (collecteur d'écoulement livré) PVC Ø 32 mm à coller
⑨ Évacuation des produits de combustion et conduit d'amenée d'air Ø 60/100 mm

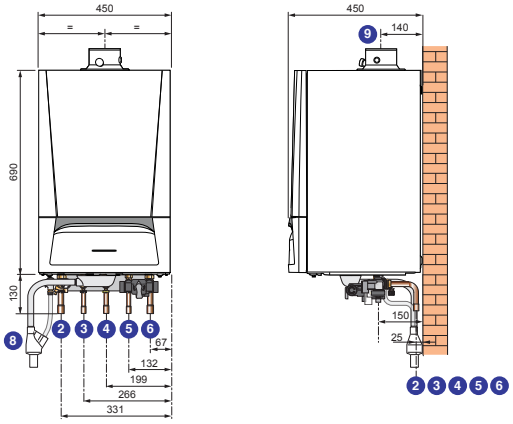

CARACTÉRISTIQUES TECHNIQUES

Condensation

Temp. moy. de fonctionnement :
T_{fonct_max} : **70 °C**
T_{fonct_min} : **25 °C**

Température maxi. de service : **90 °C**
Pression maxi. de service : **3 bar**
Thermostat de sécurité : **110 °C**

Alimentation : **230 V/50 Hz/6A**
Indice de protection : **IP X5D**
Catégorie gaz : II_{2ESI3P}

Classe NOx : **6**
Homologation : B_{33}, B_{23}, B_{23P}, $C_{10(x)}$, $C_{12(x)}$, $C_{13(x)}$, $C_{33(x)}$, $C_{93(x)}$, C_{53}, C_{43P}, C_{63x}

MODÈLE

		AMC	25/28 MI
Puissance utile	- nominale déterminée à Qnom (Pn_gen)	kW	24,8
	- intermédiaire à 30 % Qnom (Pint)	kW	8,3
Puissance utile à 50/30 °C (mode chauffage)		**kW**	**5,6-25,5**
Puissance nominale à 80/60 °C (mode sanitaire)		kW	27,8
Rendement en % PCI à charge …% Pn_gen et temp. eau …°C	- 100 % Pn à temp. moy. 70 °C (RPn)	%	99,2
	- 30 % Pn à temp. retour 30 °C (RPint)	%	110,1
Efficacité énergétique saisonnière : Etas produit (sans apport de régulation)		**%**	**94**
Efficacité énergétique saisonnière : Etas AMC (avec sonde extérieure livrée)		**%**	**96**
Puissance utile à 80/60 °C mini/maxi		kW	5,0-24,8
Hauteur manométrique dispon. circuit chauffage*		mbar	355
Contenance en eau		L	1,7
Perte à l'arrêt à ΔT = 30 K (Qpo_{30})		W	78
Puissance électrique des auxiliaires (hors circulateur) à Pn_gen (Qaux)		W	44
Puissance électrique circulateur (Pcirc_ch)		W	40
Puissance électrique des auxiliaires en veille (Qveille)		W	4
Pression disponible à la sortie chaudière*		Pa	130
Puissance échangée		kW	28,6
Débit spécifique à ΔT = 30 K (selon EN 13203-1)		L/min	14
Pression mini pour débit de 11 L/min		bar	1,3
Poids net (hors ventouse)		kg	44

Performances sanitaires à temp. ambiante du local à Pn : 20 °C, temp. eau froide : 10 °C, temp. eau chaude primaire : 85 °C

PRIX H.T.

	AMC	25/28 MI
VH : avec ventouse horizontale PPS Ø 60/100 mm (1) (4)	Réf.	7694999
	€	4 038,00
VV : avec ventouse verticale PPS Ø 80/125 mm + adaptateur (1) (2) (3)	Réf.	7695000
	€	4 068,00

Eco-Participation AMC… : **5,00 € H.T.**

(1) En l'absence de précision, la chaudière sera livrée avec ventouse standard horizontale. (2) Le terminal livré est de couleur noire, sur demande une variante en rouge peut être commandée. (3) La fourniture inclut l'adaptateur Ø 80/125 mm, colis HR38. (4) Pour les autres raccordements, déduire le prix de la ventouse horizontale (colis HR48 : réf 100013756, **211,00 €**) du prix de la chaudière VH et rajouter le prix des accessoires nécessaires à la configuration souhaitée.

OPTIONS
POUR EVODENS

TOUTES OPTIONS SAUF OPTIONS "RÉGULATION"

ACCESSOIRES

	COLIS	RÉF.	€ Eco-Part. €	
Cadre rehausseur (tous modèles sauf AMC… BIC)	EH888	7685120	239,50	-
Cadre rehausseur pour AMC … BIC	EH889	7685121	275,50	-
Kit tubulures pour cadre rehausseur	HR40	S100935	101,70	-
Cache tubulures (tous modèles sauf AMC… BIC)	HR42	S100676	66,80	-
Cache tubulures AMC… BIC	HR52	S101205	86,90	-
Thermostat de fumées (tous modèles sauf AMC… BIC)	HR43	S100310	79,80	0,02
Thermostat de fumées AMC… BIC	HR53	S101232	79,80	0,02
Outil de nettoyage échangeur à plaque (AMC 25/28 MI)	HR44	S100761	130,50	-
Station de neutralisation des condensats DN1 (jusqu'à 75 kW)	SA1	7613605	398,90	-
Support mural pour station de neutralisation	SA2	7613606	73,60	-
Recharge granulats pour neutralisation (10 kg)*	-	94225601	71,40	-
Bouteille de découplage 60/60-1"	GV45	100019346	441,10	-
Module hydraulique avec pompe à indice d'efficacité énergétique EEI < 0,23 :				
• pour 1 circuit direct	EA143	100020167	745,20	0,83
• pour 1 circuit avec vanne mélangeuse	EA144	100020168	1 060,80	1,67
Collecteur isolé pour 2 ou 3 modules	EA140	100020164	404,40	-
Console murale pour 1 module hydraulique	EA142	100020166	135,10	-
Console murale pour collecteur	EA141	100020165	50,50	-

ACCESSOIRES

	COLIS	RÉF.	€ Eco-Part. €	
Module hydraulique compact pour 2 circuits avec pompe à indice d'efficacité énergétique EEI < 0,23 pour circuit vanne	EA145	100020169	1 326,40	1,67
Module hydraulique compact pour 2 circuits avec 2 pompes modulantes à indice d'efficacité énergétique EEI < 0,23 pour circuit direct et circuit avec vanne	MT12	7616233	1 951,60	1,67
Kit raccords G en R (1" et 3/4")	BH84	89557009	43,10	-
Adaptateur biflux 2 x Ø 80 mm	DY868	100005825	72,90	-
Adaptateur Ø 80/125 mm	HR38	S100465	62,00	-
Kit de raccord. chaud. sur conduit 3 CEP	DY887	100014000	174,90	-

* À commander directement au CPR

PRÉPARATION D'ECS

	COLIS	RÉF.	€ Eco-Part. €	
• par préparateur de 40 l intégré			voir pages précédentes	
• par préparateur de 60 l placé à côté de la chaudière ou 130 l placé sous la chaudière AMC			voir pages précédentes	
• instantanée sur modèle AMC… MI			voir pages précédentes	
• par préparateur indépendant			voir chapitre ECS	
• par préparateur solaire			voir chapitre SOLAIRE	
• Sonde de temp. ecs	AD212	100000030	59,00	0,02

OPTIONS RÉGULATION
CHOIX DES OPTIONS EN FONCTION DES CIRCUITS RACCORDÉS

Type de circuit		ecs	1 ou 2 x direct	vanne	direct + 1 vanne	2 x vanne	direct + 2 x avec vanne	3 x avec vanne
Tableau de commande DIEMATIC Évolution (1)(2)	AMC 10, 15, 25, 35	1 x AD212	d'origine	1 x AD199	1 x AD199	2 x AD199	1 x AD199 + 1 x AD249	2 x AD199 + 1 x AD249
	AMC../BS.., AMC 25/28 MI, AMC 25/28 BIC, AMC 35/39 BIC	d'origine	d'origine	1 x AD199	1 x AD199	2 x AD199	1 x AD199 + 1 x AD249	2 x AD199 + 1 x AD249

(1) Chacun des circuits **chauffage** peut être complété au choix par un thermostat d'ambiance au choix
(2) Cascade de 8 chaudières possible

PRIX DES OPTIONS "RÉGULATIONS"

		COLIS	RÉF.	€ Eco-Part. €	
Câble MOD-BUS:					
• 1,5 m		AD124	88017836	100,30	0,02
• 12 m		AD134	88017851	129,20	0,02
• 40 m		DB119	81997720	174,30	0,02
Câble de liaison S-Bus:					
• 1,5 m avec bouchons		AD308	7663618	38,00	0,02
• 12 m avec bouchons		AD309	7663561	113,40	0,02
• 20 m avec bouchons		AD310	7663619	150,80	0,02
Terminaison de BUS		AD321	7688305	56,70	0,02
Platine + sonde pour vanne mélangeuse		AD249	100013304	184,00	0,12
Thermostats d'ambiance:					
• non programmable (filaire)		AD140	88017859	59,00	0,12
• programmable (filaire à pile)	NOUVEAU	AD337	7768817	144,00	0,12
• programmable (sans fils)	NOUVEAU	AD338	7768818	332,00	0,12
Sondes d'ambiance connectées:					
• SMART TC° (R-BUS) filaire		AD324	7691375	228,00	0,12
• SMART TC° RF (sans fil)	NOUVEAU	AD341	7691377	377,00	0,12
• SMART TC° circuit additionnel (sans fil)	NOUVEAU	AD342	7765144	178,00	0,12
Thermostats modulants:					
• "OpenTherm" avec sonde d'ambiance, non programmable (filaire)		AD301	7612097	123,00	0,12
• avec estimation de comptage d'énergie (sans fils)		AD303	7609762	397,00	0,12
• avec estimation de comptage d'énergie (filaire)		AD304	7609763	242,00	0,12
Sondes:					
• Sonde départ V3V		AD199	88017017	95,40	0,02
• Sonde ecs		AD212	100000030	59,00	0,02
• Sonde pour ballon tampon		AD250	100013305	53,70	0,02
• Sonde extérieure (sans fils) uniquement en association avec l'AD341* DISPONIBILITÉ SEPTEMBRE 2021	NOUVEAU	AD346	7776874	99,00	0,12

* nécessité de commander la sonde d'ambiance connectée AD341





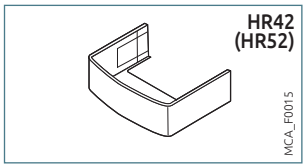

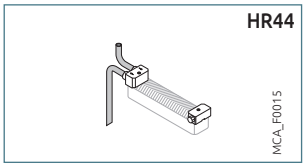

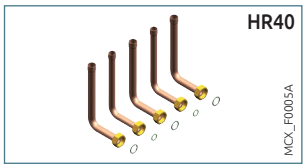

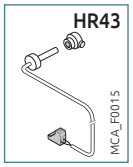

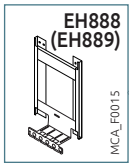

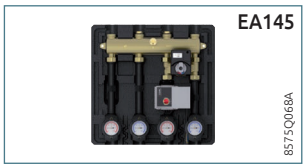

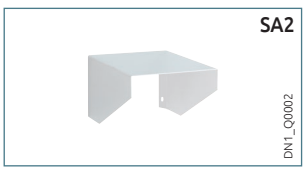









EXEMPLES CHIFFRÉS
POUR **EVODENS**

Evodens
AMC 25/28 BIC

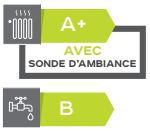

- 1 circuit plancher chauffant en direct

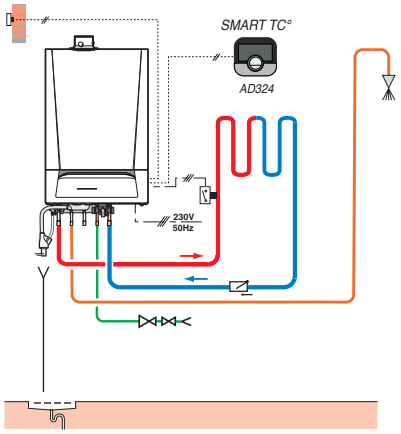

AMC_F0006

DESCRIPTIF

	COLIS	RÉF.	€
Chaudière AMC 25/28 BIC VH	-	7695001	5 396,00
Options éventuelles supplémentaires			
- Thermostat d'ambiance SMART TC° (R-BUS°) filaire	AD324	7691375	228,00
		Prix total H.T.:	5 624,00*

* hors Eco-Participation

Evodens
AMC 25/BS 130

système

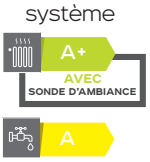

- 1 circuit direct (sans vanne mélangeuse)
- 1 circuit plancher chauffant (avec vanne mélangeuse)

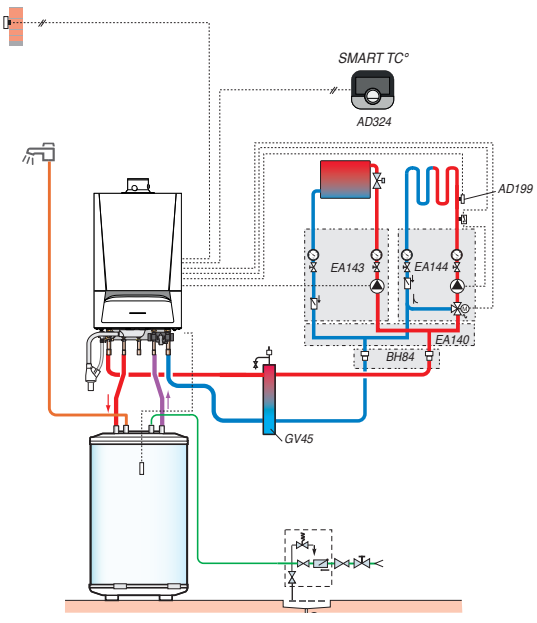

AMC_F0007

DESCRIPTIF

	COLIS	RÉF.	€
Chaudière AMC 25 VH/BS 130	-	7695040	5 315,00
Sonde pour vanne mélangeuse	AD199	88017017	95,40
Options éventuelles supplémentaires			
- Thermostat d'ambiance SMART TC° (R-BUS°) filaire	AD324	7691375	228,00
- Bouteille de découplage 60/60-1"	GV45	100019346	441,10
- Module hydraulique avec pompe à indice d'efficacité énergétique EEI < 0,23 :			
• pour 1 circuit direct	EA143	100020167	745,20
• pour 1 circuit avec vanne	EA144	100020168	1 060,80
- Collecteur isolé pour 2/3 modules	EA140	100020164	404,40
- Console murale pour collecteur	EA141	100020165	50,50
- Kit raccords G en R (1" et 3/4")	BH84	89557009	43,10
		Prix total H.T.:	8 383,50*

* hors Eco-Participation



n° CE 0085BM0324

OPTIONS: pages suivantes

Zena EcoNox

MSN 24 MI CF et MSN 24 MI VMC **de 9,3 à 24 kW**

Le produit
Faible émission de NOx < 56 mg/kWh
Compacitéet simple utilisation

GAZ · BASSE T° · VE · P · SMART TC°

Chaudières murales gaz à **faible émission d'oxydes d'azote (NOx < 56 mg/kWh)** :
- MSN 24 MI CF : Standard, pour raccordement cheminée
- MSN 24 MI VMC : Basse Température, pour raccordement à une Ventilation Mécanique Contrôlée.

- Équipées pour fonctionner aux gaz naturels et transformables au propane sauf VMC
- Chaudières mixtes à **production d'ecs instantanée de performance** selon EN 13203**
- **Échangeur primaire en cuivre**, vanne gaz, brûleur atmosphérique avec rampes en inox,
- Tableau de commande directement accessible (voir § options régulation)
- **Hydrobloc entièrement réalisé en laiton** intégrant la pompe chauffage modulante avec purgeur et by pass automatiques, la vanne d'inversion chauffage/ecs, le pressostat eau, la soupape de sécurité chauffage, l'échangeur à plaques inox et le détecteur de débit, des filtres et limiteur de débit sur les circuits chauffage et ecs,
- Thermostat anti-débordement, vase d'expansion chauffage 8 litres, rail d'accrochage au mur, câble de raccordement secteur
- **Platine complète** avec robinetterie eau et gaz livrée,
- **Colisage :** 2 colis

DIMENSIONS PRINCIPALES (mm et pouces)

① Départ chauffage Ø 18 mm intérieur
② Sortie eau chaude sanitaire Ø 16 mm intérieur
③ Arrivée gaz Ø 18 mm intérieur
④ Entrée eau froide sanitaire Ø 16 mm intérieur
⑤ Retour chauffage Ø 18 mm intérieur
⑥ Buse de fumées Ø 125 mm

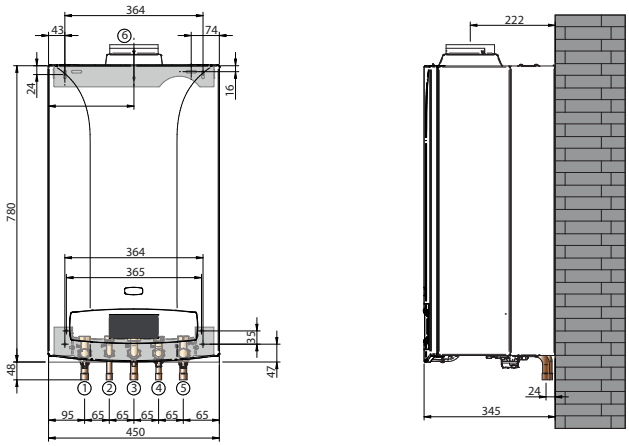

CARACTÉRISTIQUES TECHNIQUES

MSN 24 MI CF : standard
MSN 24 MI VMC : basse température

Temp. moy. de fonctionnement :
T_{fonct_max} : **70 °C**
T_{fonct_min} : **30 °C**

Temp. maxi de service : **85 °C**
Pression maxi. de service : **3 bar**
Thermostat de sécurité : **105 °C**

Catégorie gaz : II_{2ESi3P} sauf VMC
I_{2ESi} pour VMC
Classe NOx : **6**
Indice de protection : **IP X5D**

Type :
MSN 24 MI CF : **$B11_{BS}$**
MSN 24 MI VMC : **VMC gaz**

MODÈLE

ZENA ECONOX MSN		24 MI CF	24 MI VMC
Puissance utile - nominale déterminée à Qnom (Pn_gen) (mode chauffage et sanitaire)	kW	24	24
- intermédiaire à 30 % Qnom (Pint)	kW	7,1	7,1
Rendement en % PCI à charge - 100 % Pn à 70 °C (RPn)	%	90,35	90,35
…% Pn et temp. moyenne …°C - 30 % Pn à 40 °C (RPint)	%	89,0	89,6
Efficacité énergétique saisonnière : Etas produit (sans apport de régulation)	%	76	77
Puissance utile mini (modes chauffage et sanitaire)	kW	9,3	9,3
Hauteur manométrique disponible circuit chauffage	mbar	300	300
Contenance en eau	l	1,5	1,5
Perte à l'arrêt à ΔT = 30 K (Qpo30)	W	183	183
Puissance électrique des auxiliaires (hors circulateur) à Pn_gen (Qaux)	W	18	18
Puissance électrique circulateur (Pcirc_ch)	W	42	42
Puissance électrique des auxiliaires en veille (Qveille)	W	3	3
Tirage nécessaire à la buse	mbar	0,5	0,5
Puissance échangée	kW	24	24
Débit horaire à ΔT = 35 K	l/h	588	588
Débit spécifique à ΔT = 30 K (selon EN 13203)	l/min	11,2	11,2
Poids à vide	kg	33	33

Performances sanitaires à température ambiante 20 °C, temp. eau froide 10 °C, temp. eau chaude primaire 85 °C

MODÈLE

ZENA ECONOX MSN		24 MI CF	24 MI VMC
Pour raccordement cheminée/VMC	Réf.	7694951	7694952
	€	2 079,00	2 079,00

Eco-Participation MSN.. MI … : **5,00 € H.T.**



Zena EcoNox XS

MSX 24 MI CF et MSX 24 MI VMC **de 9,3 à 24 kW**

Le produit
Compacité et simple utilisation

GAZ · BASSE T° · VE · P · SMART TC°

Chaudières murales gaz :
- MSX 24 CF : pour raccordement cheminée
- MSX 24 MI VMC : pour raccordement à une Ventilation Mécanique Contrôlée.

- Équipées pour fonctionner aux gaz naturels et transformables au propane sauf VMC
- Chaudières mixtes à **production d'ecs à micro-accumulation de performance*** selon EN 13203**
- **Échangeur primaire en cuivre**, vanne gaz, brûleur atmosphérique avec rampes en inox,
- Tableau de commande directement accessible (voir § options régulation)
- **Hydrobloc en matériau composite** intégrant la pompe chauffage modulante avec purgeur et by pass automatiques, la vanne d'inversion chauffage/ecs, le pressostat eau, la soupape de sécurité chauffage, l'échangeur à plaques inox et le détecteur de débit, des filtres et limiteur de débit sur les circuits chauffage et ecs,
- Thermostat anti-débordement, vase d'expansion chauffage 6 litres, rail d'accrochage au mur, câble de raccordement secteur
- **Platine complète** avec robinetterie eau et gaz livrée,
- **Colisage :** 3 colis

OPTIONS : voir pages suivantes

DIMENSIONS PRINCIPALES (mm et pouces)

① Départ chauffage Ø 18 mm intérieur
② Sortie eau chaude sanitaire Ø 16 mm intérieur
③ Arrivée gaz Ø 18 mm intérieur
④ Entrée eau froide sanitaire Ø 16 mm intérieur
⑤ Retour chauffage Ø 18 mm intérieur
⑥ Buse de fumées Ø 125 mm

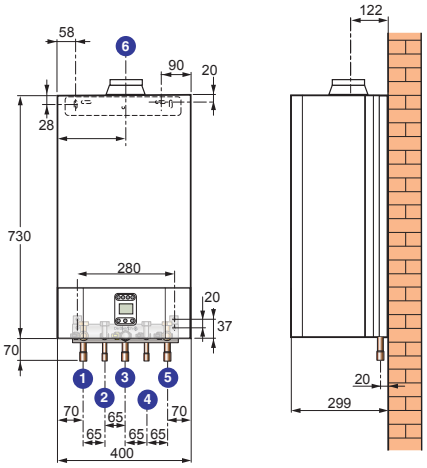

CARACTÉRISTIQUES TECHNIQUES

MSX 24 MI CF : standard
MSX 24 MI VMC : basse température

Temp. moy. de fonctionnement :
T_{fonct_max} : **70 °C**
T_{fonct_min} : **30 °C**

Temp. maxi de service : **85 °C**
Pression maxi. de service : **3 bar**
Thermostat de sécurité : **105 °C**

Catégorie gaz : II_{2E+3P} sauf VMC
I_{2E+} pour VMC
Classe NOx : **6**
Indice de protection : **IP X5D**

Type :
MSX 24 MI CF : **$B11_{BS}$**
MSX 24 MI VMC : **VMC gaz**

MODÈLE

ZENA ECONOX XS MSX		24 MI CF	24 MI VMC
Puissance utile - nominale déterminée à Qnom (Pn_gen) (mode chauffage et sanitaire)	kW	24	24
- intermédiaire à 30 % Qnom (Pint)	kW	7,1	7,1
Rendement en % PCI à charge - 100 % Pn à 70 °C (RPn)	%	90,4	91,2
…% Pn et temp. moyenne …°C - 30 % Pn à 40 °C (RPint)	%	89,1	89,6
Efficacité énergétique saisonnière : Etas produit (sans apport de régulation)	%	**76**	**77**
Puissance utile mini (modes chauffage et sanitaire)	kW	9,3	9,3
Hauteur manométrique disponible circuit chauffage	mbar	300	300
Contenance en eau	l	3,5	3,5
Perte à l'arrêt à ΔT = 30 K (Qpo30)	W	183	183
Puissance électrique des auxiliaires (hors circulateur) à Pn_gen (Qaux)	W	12	12
Puissance électrique circulateur (Pcirc_ch)	W	42	42
Puissance électrique des auxiliaires en veille (Qveille)	W	3,5	3,5
Tirage nécessaire à la buse	mbar	0,5	0,5
Puissance échangée	kW	24	24
Débit horaire à ΔT = 35 K	l/h	588	588
Débit spécifique à ΔT = 30 K (selon EN 13203)	l/min	11,2	11,2
Poids à vide	kg	27	27

Performances sanitaires à température ambiante 20 °C, temp. eau froide 10 °C, temp. eau chaude primaire 85 °C

MODÈLE

ZENA ECONOX XS MSX		24 MI CF	24 MI VMC
Pour raccordement cheminée/VMC	Réf.	7723449	7723450
	€	2 009,00	2 009,00

Eco-Participation MSX… MI : **5,00 € H.T.**

ACCESSOIRES HYDRAULIQUES

POUR **ZENA ECONOX (XS) MSN 24... ET MSX 24...** (installations avec colonne montante ou en remplacement d'une chaudière existante)

Ci-dessous la liste des accessoires de raccordement hydraulique et de fumisterie **à commander obligatoirement** dans les cas suivants :

INSTALLATION NEUVE

MSN 24 MI

STANDARD

RAPPEL :

Pour les chaudières MSN 24 MI, les accessoires de raccordement hydraulique à savoir la platine de raccordement hydraulique, y compris les tubulures de raccordement : colis HX125 - **Réf. 7694797**

font partie de la livraison

(HX125)

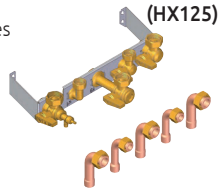

MS_Q0035+ MS_Q0036

AVEC COLONNE MONTANTE

COLIS À COMMANDER :

- Cadre rehausseur : colis HX126 (profondeur 60 mm)
  Réf. 7694798 - Prix H.T. €: 64,80
- Douille de raccordement pour cadre rehausseur : colis HX127
  Réf. 7694799 - Prix H.T. €: 64,80

Le cadre rehausseur permet le passage des tubulures de raccordement eau et gaz à l'arrière de la chaudière (vers le haut).

(HX126 + HX127)

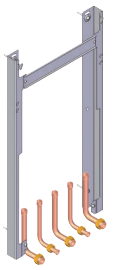

MS_Q0038

MSX 24 MI

- pour MSX 24 MI CF (VMC) : platine de raccordement hydraulique : colis HX9 - **Réf. 100016391**

et kit tubulures de raccordement hydraulique : colis HX11 - **Réf. 100016393**

font partie de la livraison

(HX9)

(HX11)

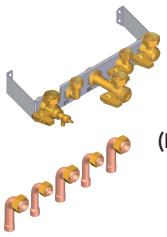

MS_Q0036

MS_Q0035

- pour MSX 24 MI CF (VMC) : Cadre rehausseur y compris les tubulures de raccordement : colis HX21 (profondeur 40 mm)
  Réf. 100016403 - Prix H.T. €: 120,30

Le cadre rehausseur permet le passage des tubulures de raccordement eau et gaz à l'arrière de la chaudière (vers le haut).

(HX21)

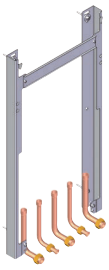

MS_Q0038

OPTIONS :

Cache tubulures : colis HX25 - **Réf. 100016407 - Prix H.T. €: 80,10**
(pour MSN 24 MI/MSX 24 MI...) permet une finition soignée du dessous de la chaudière

REMPLACEMENT D'UNE CHAUDIÈRE EXISTANTE (⚠ CONCERNE LES CHAUDIÈRES MSN/MSX 24 MI CF ET VMC)

	Chaudière de type → / Colis à commander obligatoirement ↓	Chaffoteaux : Nectra, Nectra top, Elexia, Centora, Nexia, Primaxia, Hyxia, Calydra, Calydra delta, Aludra delta	Chaffoteaux : Celtic, Celtic turbo	Saunier Duval : SD 623, Thelia, Thema, Themis	ELM : GVM, GLM, ACLEA	De Dietrich : City Aquatronic, Citadine
MSN 24 MI	**Kit de remplacement comportant :** • le cadre rehausseur s'il y a lieu • les tubulures de raccordement hydraulique Légende : Violet : départ chauffage, Rouge : sortie ecs, Jaune : arrivée gaz, Vert : entrée efs, Bleu : retour chauffage	HX123 (sans cadre rehausseur)	HX122 (avec cadre rehausseur 60 mm)	HX124 (avec cadre rehausseur 60 mm)	HX121 (avec cadre rehausseur 100 mm)	-
		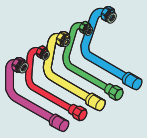 MS_F0042	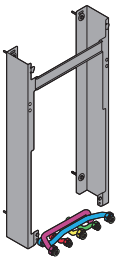 MS_F0043	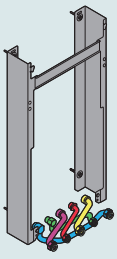 MS_F0045	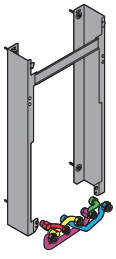 MS_F0044	
	Réf. **Prix H.T. €**	7694794 98,70	7694793 98,70	7694796 98,70	7694792 98,70	
MSX 24 MI	**Kit de remplacement comportant :** • le cadre rehausseur s'il y a lieu • les tubulures de raccordement hydraulique Légende : Violet : départ chauffage, Rouge : sortie ecs, Jaune : arrivée gaz, Vert : entrée efs, Bleu : retour chauffage	HX12 (sans cadre rehausseur)	HX13 (avec cadre rehausseur 100 mm)	HX15 (avec cadre rehausseur 100 mm)	HX14 (avec cadre rehausseur 100 mm)	HX16 (avec cadre rehausseur 100 mm)
		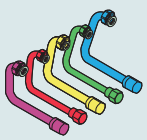 MS_F0042	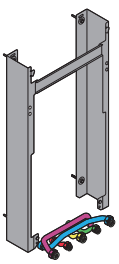 MS_F0043	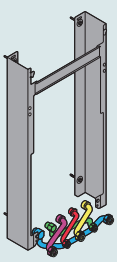 MS_F0045	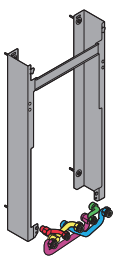 MS_F0044	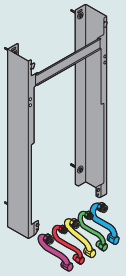 MS_F0046
	Réf. **Prix H.T. €**	100016394 80,10	100016395 93,60	100016397 93,60	100016396 93,60	100016398 93,60
	Option : cache tubulures	Colis HX25 - **Réf. 100016407 - Prix H.T. €: 80,10**				

OPTIONS ET EXEMPLE D'INSTALLATION

POUR ZENA ECONOX (XS) MSN... ET MSX

TOUTES OPTIONS SAUF OPTIONS "RÉGULATION"

ACCESSOIRES

	COLIS	RÉF.	€ Eco-Part. €	
▶ Pour MSN 24 MI...				
Kit de conversion au :				
• gaz naturel H (G20)	HX118	7694100	62,70	-
• gaz naturel L (G25)	HX119	7694101	63,60	-
• propane (G31)	HX120	7694102	63,60	-

	COLIS	RÉF.	€ Eco-Part. €	
▶ Pour MSX 24 MI...				
Kit de conversion au :				
• gaz naturel H (G20)	HX130	7722872	64,60	-
• gaz naturel L (G25)	HX131	7722873	64,60	-
• propane (G31)	HX132	7722874	64,60	-

OPTIONS RÉGULATION

CHOIX DES OPTIONS EN FONCTION DES CIRCUITS RACCORDÉS

Type de circuit	ecs	direct
Chaudière type		
MSN 24 MI... MSX 24 MI...	d'origine	d'origine (1)

PRIX DES OPTIONS "RÉGULATIONS"

		COLIS	RÉF.	€ Eco-Part. €	
Thermostats d'ambiance :					
• non programmable (filaire)		AD140	88017859	59,00	0,12
• programmable (filaire à pile)	NOUVEAU	AD337	7768817	144,00	0,12
• programmable (sans fils)	NOUVEAU	AD338	7768818	332,00	0,12
Sondes d'ambiance connectées :					
• SMART TC° "OT" pour raccordement en OpenTherm ou en ON-OFF (filaire)		AD311	7649289	297,00	0,12
• SMART TC° RF (sans fil)	NOUVEAU	AD341	7691377	377,00	0,12
Sondes extérieure :					
• pour MSN...		HX94	7670186	46,40	0,02
• pour MSX...		HX31	100016414	49,70	0,02

(1) Régulation en fonction de la température ambiante ou extérieure :
À compléter éventuellement par :
- si on désire une régulation en fonction de la température ambiante : thermostat d'ambiance colis AD337, AD338, AD140 ou AD311
- si on désire une régulation en fonction de la température extérieure :
  • sonde extérieure colis HX94
  • sonde extérieure + Thermostat d'ambiance : colis HX94 + colis AD337, AD338, AD140 ou AD311









EXEMPLE D'INSTALLATION

Zena EcoNox
MSN 24 MI CF



• 1 circuit direct

DESCRIPTIF

	COLIS	RÉF.	€
Chaudière MSN 24 MI CF	-	7694951	2 079,00
Options éventuelles supplémentaires			
- Sonde extérieure	HX94	7670186	46,40
- Thermostat d'ambiance connecté SMART TC° "OT" pour raccordement en OpenTherm ou en ON-OFF (filaire)	AD311	7649289	297,00
		Prix total H.T.:	2 422,40*

* hors Eco-Participation

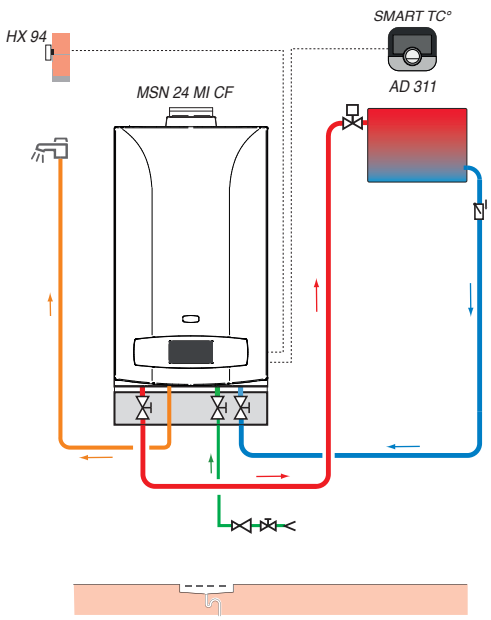

GUIDE DE CHOIX CHAUFFERIES DE 35 À 70kW

POUR PETITE CHAUFFERIE COLLECTIVE

	Evodens Pro	IX-M
		
	AMC 45 à 65	IX-M
Régulation	Diematic Évolution	Siemens
Puissance nominale à 80/60°C	8,9 à 61,5 kW	5 à 65 kW
Puissance nominale à 50/30°C	9,1 à 65 kW	36,6 à 70,2 kW
Classe énergétique en chauffage	jusqu'à A	jusqu'à A
Taux de modulation	18 à 100 %	11 à 100 %
Fonctionnement gaz naturel et au propane	x	x
Kits cascade	x	x
Pilotage 0-10V	x	x
Communication ModBus RS 485	x	-
Communication Web-serveur	-	x
Pages	159	163

Fumisterie	Voir chapitre Fumisterie	Voir chapitre Fumisterie
Options et exemples chiffrés	160	164

Evodens Pro

AMC 45, AMC 65 **de 9,1 à 65 kW**

Le produit
Solution condensation gaz murale, à hautes performances pour petit collectif et tertiaire



- Équipée pour fonctionner aux gaz naturels
- Conversion au propane par réglage
- Pression d'alimentation gaz : 20/25 mbar
- Raccordement ventouse ou cheminée
- Faibles émissions polluantes
- **Corps de chauffe monobloc en aluminium/silicium**
- **Brûleur gaz à pré-mélange en inox avec surface en fibre métalliques tressées, modulant de 18 à 100 % de la puissance**
- Ventilateur avec silencieux à l'aspiration d'air
- Livrée avec purgeur automatique et siphon d'écoulement
- **1 tableau de commande (voir § options régulations) :** DIEMATIC Évolution
- **Colisage :** 1 colis

n° CE 0063CS3928

OPTIONS : voir pages suivantes / **FUMISTERIE :** Voir chapitre Fumisterie / **SYSTÈMES CASCADE :** Voir catalogue Solutions collectives et tertiaires

DIMENSIONS PRINCIPALES (mm et pouces)

② Départ chauffage R 1 1/4
④ Arrivée gaz R 3/4
⑥ Retour chauffage R 1 1/4
⑧ Évacuation des condensats (siphon et flexible d'écoulement annelé Ø 25 mm ext. livré)
⑨ Évacuation des produits de combustion et conduit d'amenée d'air :
- Ø 80/125 mm pour AMC 45
- Ø 100/150 mm pour AMC 65

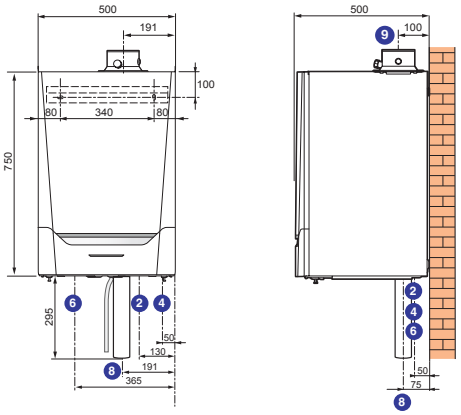

AMC_F0020

CARACTÉRISTIQUES TECHNIQUES

Condensation

Temp. moy. de fonctionnement :
T_{fonct_max} : 85 °C
T_{fonct_min} : 25 °C

Température maxi. de service : 90 °C
Pression maxi. de service : 4 bar

Alimentation : 230 V/50 Hz
Indice de protection : IP X4D
Classe NOx : 6

Catégorie gaz : $II_{2ESi3B/P}$
Homologation : B_{23}, B_{23P}, B_{33}, $C_{13(x)}$, $C_{33(x)}$, $C_{63(x)}$, $C_{93(x)}$, C_{53}

MODÈLE

		AMC	45	65
Performance chauffage			A	A
Puissance utile	- nominale déterminée à Qnom (Pn_gen)	kW	40,8	61,5
	- intermédiaire à 30 % Qnom (Pint)	kW	13,7	20,5
Puissance nominale (50/30 °C)		**kW**	**42,4**	**65**
Rendement en % PCI à charge …%	- 100 % Pn à temp. moy. 70 °C (RPn)	%	99,1	99,2
Pn_gen et temp. eau …°C	- 30 % Pn à temp. retour 30 °C (RPint)	%	110,6	110,4
Efficacité énergétique saisonnière : Etas produit (sans apport de régulation)		**%**	**94**	**94**
Efficacité énergétique saisonnière : Etas avec sonde extérieure livrée (AMC DIEMATIC Évolution)		**%**	**96**	**96**
Efficacité énergétique à …% de la puissance thermique nominale selon	- 100 % Eta 4	%	-	-
règlement (EU) n° 813/2013 de la commission du 2 août 2013	- 30 % Eta 1	%	-	-
Perte à l'arrêt à ΔT = 30 K (Qpo30)		W	101	110
Puissance électrique des auxiliaires (hors circulateur) à Pn_gen (Qaux)		W	75	89
Puissance électrique des auxiliaires en veille (Qveille)			6	7
Puissance utile 50/30 °C mini/maxi		kW	9,1-42,4	13,5-65,0
Puissance utile 80/60 °C mini/maxi		kW	8-40,8	12-61,5
Débit gaz max (15 °C - 1 013 mbar)	- gaz naturel H/L	m^3/h	4,4/5,1	6,6/7,6
	- propane	m^3/h	1,7	2,5
Efficacité énergétique saisonnière : Etas produit (sans apport de régulation)		**%**	**94**	**94**
Contenance en eau		l	4,3	6,4
Débit d'eau minimal nécessaire en cas de fonctionnement > 75 °C		l/h	195	290
Poids à vide		kg	53	60

PRIX H.T.

	AMC	45	65
	Colis	HR161	HR162
AMC… DIEMATIC Évolution	Réf.	7699475	7699476
	€	4 271,00	4 999,00

Eco-Participation AMC… : **6,80 € H.T.**

PRIX H.T MISE EN SERVICE ★☆☆ / PACK STARTER ★★☆ / PACK SÉRÉNITÉ ★★★

Voir page 11 de ce tarif.

OPTIONS
POUR EVODENS PRO

TOUTES OPTIONS SAUF OPTIONS "RÉGULATION"

ACCESSOIRES

	COLIS	RÉF.	€ Eco-Part. €	
Kit de raccordement hydraulique AMC 45 à 65	HC139	100002310	387,20	-
Cache tubulures	HC242	S101539	71,30	-
Pompe primaire modulante PWM	-	7608398	456,00	-
Robinet gaz 3/4" droit AMC 45 à 65	HC158	100004641	51,60	-
Bouteille de découplage :				
• 60/60 - 1" (AMC 45 et AMC 65)	GV45	100019346	441,10	-
• 120/80 - 2"	GV47	100019348	713,80	-
Station de neutralisation des condensats à écoulement gravitaire DN1 (jusqu'à 75 kW) AMC 45/65	SA1	7613605	398,90	-
Support mural pour station de neutralisation DN1	SA2	7613606	73,60	-
Station de neutralisation de condensats avec pompe de relevage pour chaudière jusqu'à 120 kW	DU13	83877009	1 214,50	1,67
Recharge granulats pour neutralisation (10 kg)*	-	94225601	71,40	-
Recharge granulats pour neutralisation (25 kg)	SA7	7613613	96,00	-
Outil de nettoyage corps de chaud. AMC 45/65	HC246	S52484	99,20	-
Récupérateur de condensats :				
• Ø 80/125 mm	DY916	100018981	65,50	-
• Ø 110/150 mm	DY918	100018984	132,30	-
• Ø 100 mm	DY917	100018983	73,60	-
• Ø 80 mm	DY919	100018985	37,60	-

* à commander directement au CPR

PRÉPARATION D'ECS

	COLIS	RÉF.	€ Eco-Part. €	
• par préparateur solaire			voir chapitre SOLAIRE	
• préparateur indépendant			voir chapitre ECS	
Sonde ecs	AD212	100000030	59,00	0,02
Kit de liaison AMC 45 à 65/préparateur indépendant ou solaire avec pompe modulante	EA121	100007827	709,50	0,50



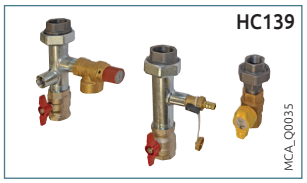

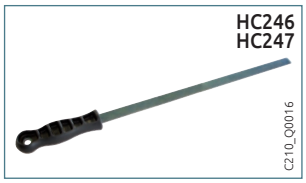



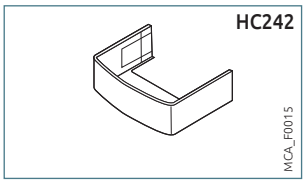



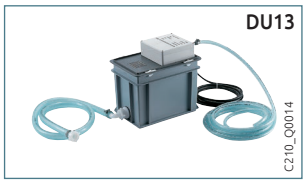

OPTIONS
POUR EVODENS PRO

OPTIONS RÉGULATION

CHOIX DES OPTIONS EN FONCTION DU TYPE DE TABLEAU ET DES CIRCUITS RACCORDÉS

		ecs	direct ou 2 x direct	vanne ou direct + 1 vanne	2 x vanne	direct + 2 x avec vanne	3 x vanne
Type de circuit (1)			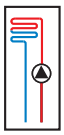 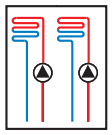	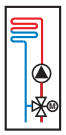 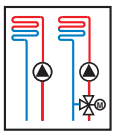	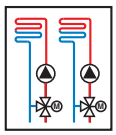	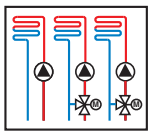	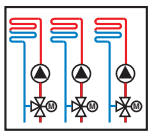
Evodens Pro AMC 45 à 65 avec tableau de commande (2)	 DIEMATIC Évolution	1 x AD212	d'origine (1)	1 x AD199	2 x AD199	1 x AD199 1 x AD249	2 x AD199 1 x AD249

(1) Chacun des circuits chauffage peut être complété par une commande à distance
(2) Cascade de chaudière possible. Chacune des chaudières de la cascade peut piloter jusqu'à 3 circuits mélangés (2xAD199 et 1xAD249). Voir catalogue Solutions collectives et tertiaires.

PRIX DES OPTIONS "RÉGULATIONS"

		COLIS	RÉF.	€ Eco-Part. €	
• pour tableau DIEMATIC Évolution					
Thermostats d'ambiance:					
• programmable (filaire à pile)	NOUVEAU	AD337	7768817	144,00	0,12
• programmable (sans fils)	NOUVEAU	AD338	7768818	332,00	0,12
Sondes d'ambiance connectées:					
• SMART TC° R-Bus (filaire)		AD324	7691375	228,00	0,12
• SMART TC° RF (sans fil)	NOUVEAU	AD341	7691377	377,00	0,12
• SMART TC° circuit additionnel (sans fil)	NOUVEAU	AD342	7765144	178,00	0,12
Sondes:					
• Sonde à applique pour vanne mélangeuse ou départ cascade		AD199	88017017	95,40	0,02
• Sonde ecs		AD212	100000030	59,00	0,02
• Sonde à plongeur pour ballon tampon ou départ cascade		AD250	100013305	53,70	0,02
• Sonde extérieure (sans fils) uniquement en association avec l'AD341* DISPONIBILITÉ SEPTEMBRE 2021	NOUVEAU	AD346	7776874	99,00	0,12
Platine + sonde pour vanne mélangeuse		AD249	100013304	184,00	0,12

* nécessité de commander la sonde d'ambiance connectée AD341

	COLIS	RÉF.	€ Eco-Part. €	
Câble S-Bus: (Diematic Évolution)				
• 1,5 m avec bouchons	AD308	7663618	38,00	0,02
• 12 m avec bouchons	AD309	7663561	113,40	0,02
• 20 m avec bouchons	AD310	7663619	150,80	0,02
Terminaison de BUS	AD321	7688305	56,70	0,02
Câble ModBus (pour cascade mixte Diematic Isystem et Diematic Évolution):				
• 1,5 m	AD124	88017836	100,30	0,02
• 12 m	AD134	88017851	129,20	0,02
• 40 m	DB119	81997720	174,30	0,02
Passerelle de communication GTW08 L-Bus-ModBus	AD332	7721982	189,70	0,12
DIEMATIC VM Evolution	AD315	7676561	1 309,40	0,12

AD341

SMARTTC_Emetteur RF
SMARTTC_Q5000

AD324

SMARTTC_Q007

AD337

TH_Q0001

AD338

TH_Q0002

AD342

SMARTTC_Q5000

AD332

REG_Q0003

AD249

MCA_Q0013

Evodens Pro
AMC 45
DIEMATIC Évolution

système



- 2 circuits avec vanne mélangeuse
- 1 préparateur ecs

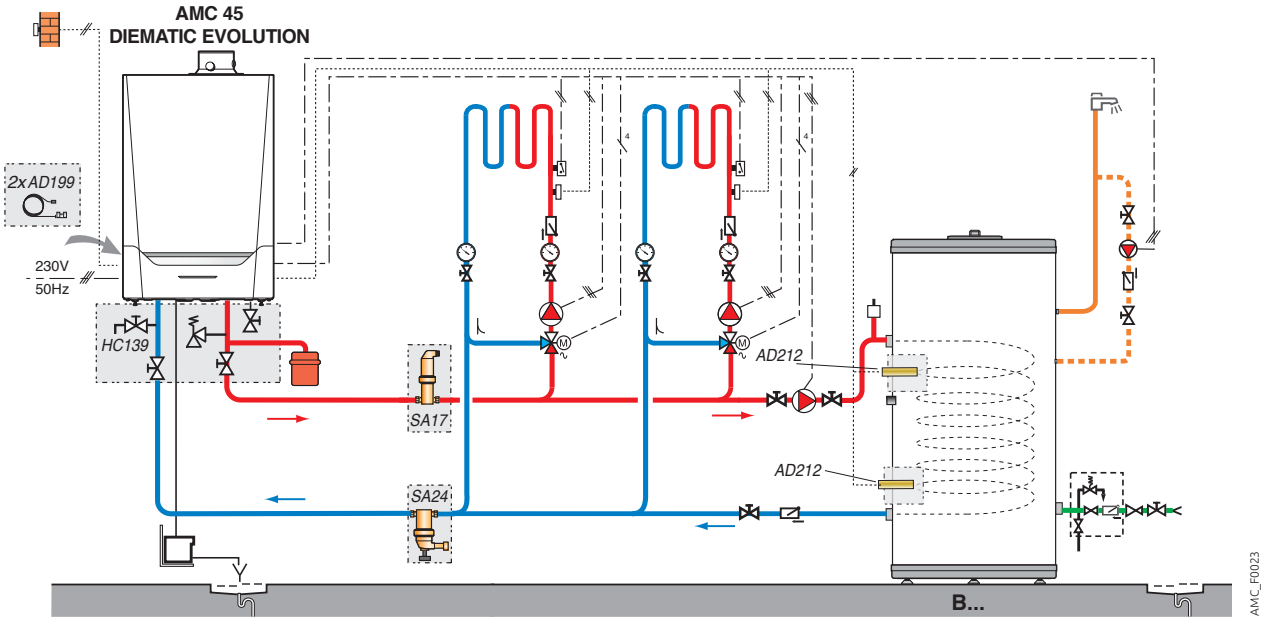

DESCRIPTIF

	COLIS	RÉF.	€
Chaudière AMC 45 Évolution	HR161	7699475	4 271,00
2 x sonde départ après vanne	2 x AD199	88017017	2 x 95,40
Préparateur eau chaude sanitaire BPB 401	EC790	7682199	3 679,00
Sonde ecs	AD212	100000030	59,00
Options supplémentaires			
- Kit de raccordement hydraulique pour AMC 45	HC139	100002310	387,20
- Dégazeur de microbules Rp1" 1/4	SA17	7650330	146,20
- Séparateur de boues Rp1" 1/4 (3,7 m³/h)	SA24	7650376	196,90
		Prix total H.T.:	8 930,10*

Prix H.T. mise en service AMC 45 Évolution : voir page 11 de ce tarif

* hors Eco-Participation

GAZ

CHAUDIÈRE MURALE GAZ À CONDENSATION POUR CHAUFFAGE SEUL



IX-M

de 5,4 à 70 kW

GAZ · BP · 10 ANS

Le produit
Corps de chauffe en acier inoxydable
Taux modulation 11 à 100%
Pompe modulante intégrée
Régulation Siemens®

- Équipée pour fonctionner aux gaz naturels
- Pression d'alimentation gaz : 20/25 mbar
- Raccordement ventouse ou cheminée
- Faibles émissions polluantes
- **Corps de chauffe monobloc en acier inoxydable**
- **Brûleur gaz à pré-mélange en inox avec surface en fibre métalliques tressées, modulant jusqu'à 11% de sa puissance**
- Venturi double mélangeur
- Pompe modulante intégrée dans la chaudière
- Livrée avec purgeur, siphon d'écoulement
- **Tableau de commande intégré, texte clair et accès à l'ensemble des paramètres (voir § options régulations)**
- **Colisage** : 1 colis

n° CE 0085CM0128

OPTIONS : voir pages suivantes / **FUMISTERIE :** Voir chapitre Fumisterie /
SYSTÈMES CASCADE : Voir catalogue Solutions collectives et tertiaires

DIMENSIONS PRINCIPALES (mm et pouces)

	IX-M 35/50/60/70
① Évacuation des condensats	-
② Alimentation gaz	G 3/4"
③ Départ chauffage	G 1"
④ Retour chauffage	G 1"
⑤ Évacuation produit de combustion et conduit d'amenée d'air	Ø 80/125

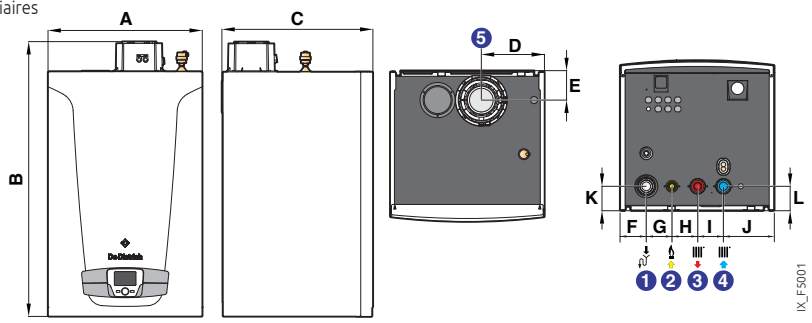

	A	B	C	D	E	F	G	H	I	J	K	L
IX-M 35/50/60	450	819	377	225	226	48	79	100	100	123	67	95
IX-M 70	450	819	505	225	226	48	79	100	100	123	67	95

CARACTÉRISTIQUES TECHNIQUES

Condensation

Temp. moy. de fonctionnement :
T_{fonct_max} : 85 °C
T_{fonct_min} : 25 °C

Température maxi. de service : 90 °C
Pression maxi. de service : 4 bar
(6 bar 130 et 150)

Alimentation : 230 V/50 Hz
Indice de protection : IP X5D
Classe NOx : 6

Catégorie gaz : II_{2Es3P}
Homologation : B_{23}, B_{23P}, C_{13}, C_{33}, C_{43}, C_{53}, C_{63}, C_{83}

MODÈLE

		IX-M	35	50	60	70
Performance chauffage				A	A	A
Puissance utile	- nominale déterminée à Qnom (Pn_gen)	kW	33,8	45	55	65
	- intermédiaire à 30 % Qnom (Pint)	kW	11,2	14,9	18,2	21,5
Puissance nominale (50/30 °C)		**kW**	**36,6**	**48,6**	**59,4**	**70,2**
Rendement en % PCI à charge …%	- 100 % Pn à temp. moy. 70 °C (RPn)	%	97,4	97,4	97,2	97,2
Pn_gen et temp. eau …°C	- 30 % Pn à temp. retour 30 °C (RPint)	%	108,4	107,8	107,4	107,1
Efficacité énergétique saisonnière : Etas produit (sans apport de régulation)		**%**	**92**	**92**	**92**	**92**
Efficacité énergétique saisonnière : Etas avec sonde extérieure livrée		**%**	**94**	**94**	**94**	**94**
Efficacité énergétique à …% de la puissance thermique nominale selon	**- 100 % Eta 4**	**%**	**87,7**	**87,7**	**87,6**	**87,6**
règlement (EU) n° 813/2013 de la commission du 2 août 2013	**- 30 % Eta 1**	**%**	**97,1**	**97,1**	**96,8**	**96,5**
Perte à l'arrêt à ΔT = 30 K (Qpo30)		W	64	64	70	75
Puissance électrique des auxiliaires (hors circulateur) à Pn_gen (Qaux)		W	70	80	95	95
Puissance électrique des auxiliaires en veille (Qveille)		W	3	3	3	3
Puissance utile 50/30 °C mini/maxi		kW	5,4/36,6	5,4/48,6	6,6/59,4	7,8/70,2
Puissance utile 80/60 °C mini/maxi		kW	5/33,8	5/45	6,1/55	7,2/65
Débit gaz max (15 °C - 1 013 mbar)	- gaz naturel H/L	m^3/h	3,68	4,9	5,98	7,07
	- gaz naturel L	m^3/h	4,27	5,69	6,95	8,22
	- propane	m^3/h	2,7	3,59	4,36	5,19
Contenance en eau		l	4	4	5	6
Débit d'eau minimal nécessaire		l/h	800	800	1 000	1 500
Poids à vide		kg	40	40	40	50

PRIX H.T.

IX-M	35	50	60	70
Réf.	7750304	7750306	7750307	7750308
€	4 036,00	4 606,00	4 897,00	5 973,00

Eco-Participation IX-M… : **6,80 € H.T.**

PRIX H.T MISE EN SERVICE ★☆☆ / PACK STARTER ★★☆ / PACK SÉRÉNITÉ ★★★

Voir page 11 de ce tarif.

KIT ET OPTIONS

CHAUDIÈRE MURALE GAZ À CONDENSATION POUR CHAUFFAGE SEUL

AVEC BOUTEILLE IX-M 35 À 70 kW

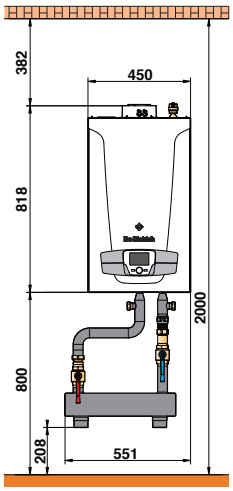

IX-M

5,4 à 150 kW

Le produit

Simplicité d'installation

Kit de découplage hydraulique pré-dimensionné composé de :
- Bouteille de découplage horizontale
- Vannes d'isolement

- **Colisage :** 1 colis
- NOTA : chaudière à acheter séparément

PRIX H.T. Modèle	kit SH IX-M			
Kit SH pour IX-M 35 à 70	Réf.	7755276	€	496,10

AVEC BOUTEILLE IX-M 35 à 70 kW

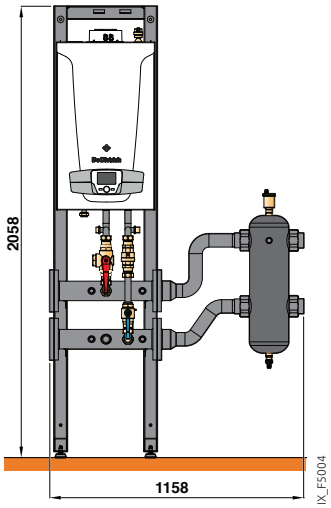

IX-M

5,4 à 150 kW

Le produit

Barreau magnétique intégré
Purgeur automatique

Kit de découplage hydraulique pré dimensionné composé de :
- Bouteille de découplage avec purgeur automatique et vanne de chasse
- Vannes d'isolement
- Collecteurs hydrauliques DN 80

- Support autoportant
- **Colisage :** 5 colis
- NOTA : chaudière à acheter séparément

PRIX H.T. Modèle	kit SH IX-M			
Kit découplage pour IX-M 35 à 70	Réf.	7755316	€	2 775,00

TOUTES OPTIONS SAUF OPTIONS "RÉGULATION"

ACCESSOIRES

	COLIS	RÉF.	€	Eco-Part. €
Station de neutralisation des condensats à écoulement gravitaire DN1 (jusqu'à 75 kW)	SA1	7613605	398,90	-
Support mural pour station de neutralisation DN1	SA2	7613606	73,60	-
Station de neutralisation de condensats avec pompe de relevage pour chaudière jusqu'à 120 kW	DU13	83877009	1 214,50	1,67
Recharge granulats pour neutralisation (10 kg)*	-	94225601	71,40	-
Recharge granulats pour neutralisation (25 kg)	SA7	7613613	96,00	-
Kit transformation propane :	-			
• IX-M 35 et 50	JL400	7716148	50,80	-
• IX-M 60	-	7755273	52,70	-
• IX-M 70	JL401	7716149	77,30	-
Kit transformation G25 :	-			
• IX-M 35 et 50	JL404	7716152	50,80	-
• IX-M 60	-	7755272	52,70	-
• IX-M 70	JL405	7716153	77,30	-
Kit bouteille SH IX-M 35 à 70	-	7755276	496,10	-

* à commander directement au CPR

ACCESSOIRES

	COLIS	RÉF.	€	Eco-Part. €
Bâti support autoportant	-	7755304	555,00	-
Kit raccordement chaudière collecteur IX-M 35 à 70	-	7755302	342,00	-
Collecteur DN 80 lg. 468 mm pour 1 IX 35 à 70	-	7755279	483,00	-
Jeu de brides pleines DN 80	JL241	7713940	133,00	-
Liaison collecteur / Bouteille 8,5 m³/h	JL242	7713941	597,00	-
Bouteille 8,5m³/h G2"	JL245	7713944	646,00	-
Visserie et joints 8,5m³/h 2 brides DN80	JL238	7716445	19,00	-
Sonde d'applique (départ…)	SA48	7709436	37,00	0,02
Sonde doigt de gant (retour…)	SA49	7709437	24,00	0,02
Isolant collecteur 1 chaudière 35/70	-	7755312	21,50	-

SA1



SA2



DU13



OPTIONS ET EXEMPLE CHIFFRÉ

POUR IX-M

OPTIONS RÉGULATION

CHOIX DES OPTIONS EN FONCTION DU TYPE DE TABLEAU ET DES CIRCUITS RACCORDÉS

Type de circuit (1)		ecs	direct	vanne	direct+ 1 vanne	2 x vanne	3 x vanne
Tableau de commande (2)		1 x SA49	d'origine	1x SA44	1 x SA44	2 x SA44	3 x SA44

(1) Chacun des circuits de chauffage peut-être complété par une commande à distance SA47
(2) Cascade jusqu'à 16 chaudières possible. Chacune des chaudières de la cascade peut piloter jusqu'à 3 circuits V3V. . Cascades disponibles dans le catalogue Solutions collectives et tertiaires

PRIX DES OPTIONS "RÉGULATIONS"

		COLIS	RÉF.	€	Eco-Part. €
Thermostats d'ambiance:					
• programmable (filaire à pile)	NOUVEAU	AD337	7768817	144,00	0,12
• programmable (sans fils)	NOUVEAU	AD338	7768818	332,00	0,12
Sondes:					
• d'ambiance programmable (filaire)		SA47	7712268	109,20	0,12
• d'applique universelle (départ) lg. 2 m		SA48	7709436	37,00	0,02
• doigt de gant universelle (ecs) lg. 6 m		SA49	7709437	24,00	0,02

	COLIS	RÉF.	€	Eco-Part. €
Régulation murale (VM HSM)	SA43	7695735	1 104,60	0,12
Module de régulation MEWM mural pour circuit vanne 3 voies	SA44	7695737	419,20	0,12
Module intégrable pour 0/10V	-	7755306	157,20	0,12
Web server OZW 672.04 (jusqu'à 4 chaudières)*	AD336	7753497	947,60	0,12
Module de communication Bus OCI 345	SA50	7709438	85,00	0,12

* Mise en service du WEB SERVER recommandée. Voir p. 11 de ce tarif

OPTIONS RÉGULATION

IX-M

- 2 circuits avec vanne mélangeuse
- 1 préparateur ecs

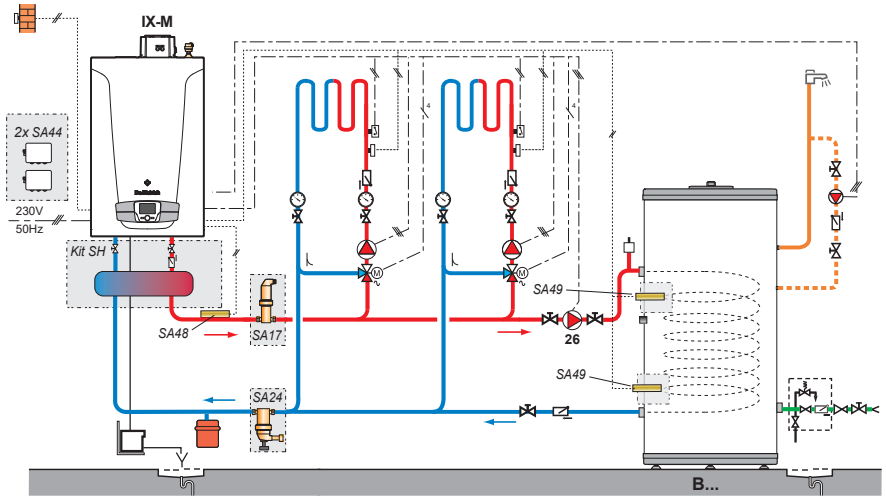

IX_F5007

DESCRIPTIF

	COLIS	RÉF.	€
Chaudière IX-M 70	-	7750308	5 973,00
Kit SH 35-70	-	7755276	496,10
Module de régulation V3V, mural	2 x SA44	7695737	2 x 419,20
Sonde départ applique	SA48	7709436	37,00
Préparateur eau chaude sanitaire B1000	AJ80	7650482	5 231,00
Habillage rigide B1000	AJ97	7650499	852,00
Sonde ECS	2 x SA49	7709437	2 x 24,00
Options supplémentaires			
- Dégazeur de microbulles Rp 1" 1/2	SA18	7650333	165,00
- Séparateur de boues Rp 1" 1/2 (5,0 m³/h)	SA25	7650377	208,30
		Prix total H.T.:	13 848,80*

Prix H.T. mise en service IX-M 110 : voir page 11 de ce tarif
* hors Eco-Participation

GUIDE DE CHOIX DOMESTIQUE RESIDENTIEL

Twineo





		EGC 17/29, 25	EGC 17/29, 25 V 100 SL	EGC 17/29, 25 V 200 SSL	EGC 25 VE 200 SHL
Puissance nominale à 80/60 °C (chauffage)	kW	17,2 ou 24,8	17,2 ou 24,8	17,2 ou 24,8	24,8
Puissance nominale à 80/60 °C (ecs)	kW	28,0	28,0	28,0	28,0
Classe énergétique en chauffage		A	A	A	A
Classe énergétique en ECS		A	A	A	A
Débit spécifique selon EN 13203	l/min	-	18,0	18,0	19,0
Circuit(s) de chauffage					
Pour raccordement		cheminée ou ventouse (étanche)	cheminée ou ventouse (étanche)	cheminée ou ventouse (étanche)	cheminée ou ventouse (étanche)
Equipée pour le raccordement d'un préparateur indépendant		X	-	-	-
Production d'eau chaude sanitaire		-	colonne	colonne + solaire avec groupe de transfert intégré	colonne + solaire avec groupe de transfert intégré
Connectivité		Smart TC° OT IFTTT Amazon ALEXA	Smart TC° OT IFTTT Amazon ALEXA	Smart TC° OT IFTTT Amazon ALEXA	Smart TC° OT IFTTT Amazon ALEXA
Application		Neuf + Réno	Neuf + Réno	Neuf + Réno	Neuf
Pages		168	169	169	169

Fumisterie	Voir chapitre Fumisterie
Options et exemples chiffrés	170

Modulens G®

	AGC 15 à 35	AGC 15 à 35 V 100 HL	AGC 15 à 35 VL 160 SL	AGC 15 à 35 V 160 SL	AGC 15 à 35 B 160 SL	AGC 15 à 35 V 220 SHL	AGC 15 à 35 B 220 SHL
							
	14,9 à 34,8	14,9 à 34,8	14,9 à 34,8	14,9 à 34,8	14,9 à 34,8	14,9 à 34,8	14,9 à 34,8
	14,9 à 34,8	14,9 à 34,8	14,9 à 34,8	14,9 à 34,8	14,9 à 34,8	14,9 à 34,8	14,9 à 34,8
	A	A	A	A	A	A	A
	A	A	A	A	A	A	A
	-	21,0 à 28,0	20,0 à 24,5	20,0 à 24,5	20,0 à 24,5	20,0 à 26,0	20,0 à 26,0
	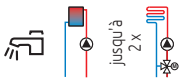	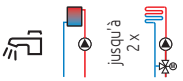	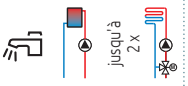	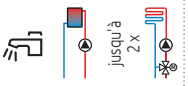	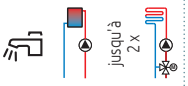	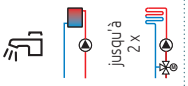	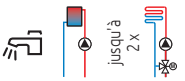
	cheminée ou ventouse (étanche)	cheminée ou ventouse (étanche)	cheminée ou ventouse (étanche)	cheminée ou ventouse (étanche)	cheminée ou ventouse (étanche)	cheminée ou ventouse (étanche)	cheminée ou ventouse (étanche)
	X	-	-	-	-	-	-
	-	colonne	colonne horizontake	colonne	juxtaposé	colonne + solaire avec groupe de transfert	juxtaposé + solaire avec groupe de transfert
	Somfy TaHoma	Somfy TaHoma	Somfy TaHoma	Somfy TaHoma	Somfy TaHoma	Somfy TaHoma	Somfy TaHoma
	Neuf + Réno	Neuf + Réno	Neuf + Réno	Neuf + Réno	Neuf + Réno	Neuf + Réno	Neuf + Réno
	172	173	173	174	174	175	175

Voir chapitre Fumisterie

176



Twineo
EGC 17/29, EGC 25 **de 5,6 à 25,5 kW**

Le produit
Chaudière entièrement équipée
Prix compétitif
Produit connectable

A

GAZ · VE · P · SMART TC · 10 ANS

Fabriqué en France

Chaudière au sol, équipées pour fonctionner au gaz naturel H
- Adaptable pour fonctionner au gaz naturel L ou propane
- Livrée d'origine avec ventouse horizontale ou verticale
- Faibles émissions polluantes
- **Échangeur moulé monobloc en alliage Aluminium/Silicium**
- Brûleur gaz inox à prémélange total, modulant de 22 à 100 % de la puissance
- **Chaudière équipée:** pompe chauffage modulante, soupape de sécurité chauffage 3 bar, vase d'expansion 12 L, vanne d'inversion chauffage/ecs, purgeur automatique
- **Tableau avec module de commande orientable Inicontrol**, simple et convivial avec possibilité de réglage des paramètres solaires (voir § options régulations)
- Habillage de conception modulaire avec esthétique identique aux préparateurs ecs pouvant lui être associés
- Pieds réglables
- **Colisage:** 1 colis hors ventouse

n° CE 0085CM0178

OPTIONS: voir pages suivantes / **FUMISTERIE:** voir chapitre Fumisterie

DIMENSIONS PRINCIPALES (mm et pouces)

① ② Retour/ Départ chauffage circuit direct G 3/4
③ Alimentation gaz Ø G 1/2
④ Évacuation des condensats, tuyau PVC Ø 24 x 19 mm
⑤ ⑥ Retour/Départ primaire préparateur ecs indépendant (avec colis JA10 – option) G 3/4
⑩ Entrée eau froide sanitaire G 3/4
⑪ Sortie eau chaude sanitaire G 3/4
⑭ Entrée primaire du serpentin solaire Cu 18 mm
⑮ Sortie primaire du serpentin solaire Cu 18 mm
⑯ Raccordement air/fumées concentrique Ø 60/100 mm
(1) Pieds réglables de 10 à 30 mm
(2) Coude livré avec la ventouse horizontale DY871. Le coude réduit JA43 disponible en option, permet de ramener la hauteur de 160 mm à 100 mm.

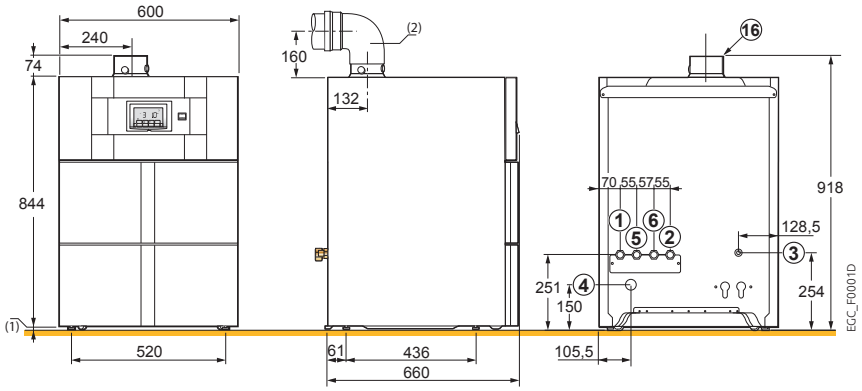

CARACTÉRISTIQUES TECHNIQUES

Condensation

Temp. moy. de fonctionnement:
T_{fonct_max}: **70 °C**
T_{fonct_min}: **25 °C**

Température maxi. de service: **90 °C**
Pression maxi. de service: **3 bar**
Thermostat de sécurité: **110 °C**

Alimentation: **230 V/50 Hz**
Indice de protection: **IP 21**
Catégorie gaz: II_{2ESI3P}

Classe NOx: **6**
Homologation: B_{23P}, C_{13x}, C_{33x}, C_{93x}, C_{53}, C_{43x}, C_{83x}

MODÈLE

		EGC	17/29	25
Puissance utile	- nominale déterminée à Qnom (Pn_gen)	kW	17,2	24,8
	- intermédiaire à 30 % Qnom (Pint)	kW	5,7	8,3
Puissance utile à 50/30 °C Pn (mode chauffage)		**kW**	**5,6-18,2**	**5,6-25,5**
Rendement en % PCI à charge …% Pn_gen et temp. eau …°C	- 100 % Pn à temp. moy. 70 °C (RPn)	%	99,3	99,2
	- 30 % Pn à temp. retour 30 °C (RPint)	%	110,2	110,1
Efficacité énergétique saisonnière: Etas produit (sans apport de régulation)		**%**	**94**	**94**
Puissance utile à 80/60 °C mini/maxi (mode chauffage)		kW	5,0-16,7	5,0-24,8
Puissance utile à 80/60 °C maxi (mode ecs)		kW	28	28
Hauteur manométrique dispon. circuit chauffage		mbar	470	200
Contenance en eau		L	1,9	1,9
Perte à l'arrêt à ΔT = 30 K (Qpo_{30})		W	78	78
Puissance électrique des auxiliaires (hors circulateur) à Pn_gen (Qaux)		W	28	45
Puissance électrique circulateur (Pcirc_ch)		W	31	31
Puissance électrique des auxiliaires en veille (Qveille)		W	4	4
Pression disponible à la sortie chaudière		Pa	130	130
Poids net		kg	54	54

PRIX H.T.

	EGC	17/29	25
VH: avec ventouse horizontale PPS Ø 60/100 mm (1) (4)	Réf.	100019416	100018137
	€	**3 200,00**	**3 147,00**
VV: avec ventouse verticale PPS Ø 80/125 mm + adaptateur (1) (2) (3)	Réf.	100019417	100018138
	€	**3 308,00**	**3 255,00**

Eco-Participation EGC… : **5,00 € H.T.**

(1) En l'absence de précision, la chaudière sera livrée avec ventouse standard horizontale.
(2) Le terminal livré est de couleur noire, sur demande une variante en rouge peut être commandée.
(3) La fourniture inclut l'adaptateur Ø 80/125 mm, colis HR38.
(4) Pour les autres raccordements, déduire le prix de la ventouse horizontale (colis DY871: réf 100008296, **133,00 €**) du prix de la chaudière VH et rajouter le prix des accessoires nécessaires à la configuration souhaitée.

GAZ

CHAUDIÈRES GAZ AU SOL, À CONDENSATION POUR CHAUFFAGE ET EAU CHAUDE SANITAIRE



Twineo

EGC…/V 100 SL **de 5,6 à 25,5 kW**

Le produit

Solution compacte : Hauteur 1 408 mm

Préparateur ecs émaillé à serpentin "Standard Load", placé sous la chaudière pour constituer une "colonne" d'une esthétique uniforme

- Protection par anode en magnésium
- Tubulures de liaison chaudière/ballon et sonde ecs incluses, pieds réglables
- **Colisage :** 3 colis hors ventouse

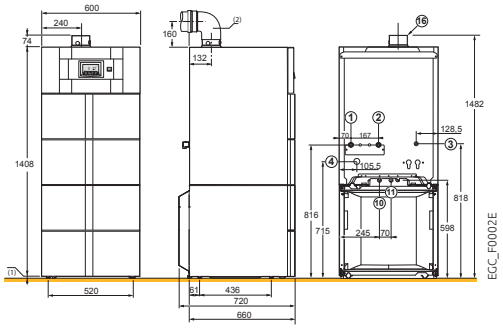

PRIX H.T. MODÈLE	EGC	17/29 VH*/V 100 SL (1) (4)		17/29 VV*/V 100 SL (1) (2) (3)		25 VH*/V 100 SL (1) (4)		25 VV*/V 100 SL (1) (2) (3)	
		Réf. 100019410	€ 4 003,00	Réf. 100019411	€ 4 111,00	Réf. 100018139	€ 3 950,00	Réf. 100018140	€ 4 058,00

Eco-Participation EGC…/V100 SL : **5,00 € H.T.**

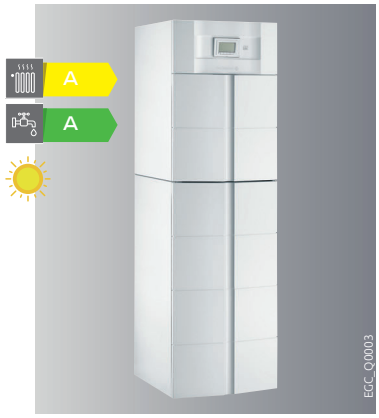

Twineo

EGC…/V 200 SSL **de 5,6 à 25,5 kW**

Le produit

Offre gaz/solaire

Préparateur ecs solaire émaillé à serpentin "Standard Load" équipé d'un 2ème serpentin pour le système solaire, **placé sous la chaudière** pour constituer une "colonne" d'une esthétique uniforme

- Protection par anode en magnésium
- **Équipé d'un groupe solaire complet :** pompe modulante, vase d'expansion 12 L, groupe de sécurité, régulation solaire, mitigeur thermostatique
- Tubulures de liaison chaudière/ballon et sonde ecs incluses, pieds réglables
- **Colisage :** 4 colis hors ventouse

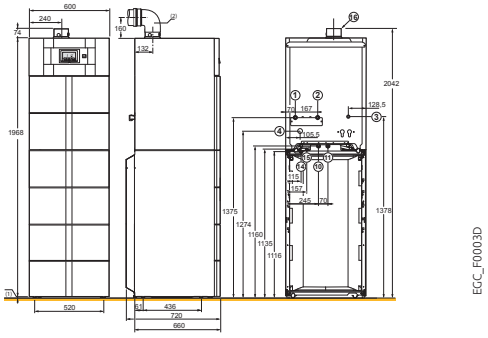

PRIX H.T. MODÈLE	EGC	17/29 VH*/V 200 SSL (1) (4)		17/29 VV*/V 200 SSL (1) (2) (3)		25 VH*/V 200 SSL (1) (4)		25 VV*/V 200 SSL (1) (2) (3)	
		Réf. 7613672	€ 6 180,00	Réf. 7613673	€ 6 288,00	Réf. 7613676	€ 6 127,00	Réf. 7613677	€ 6 235,00

Eco-Participation EGC…/V200 SSL : **5,00 € H.T.**

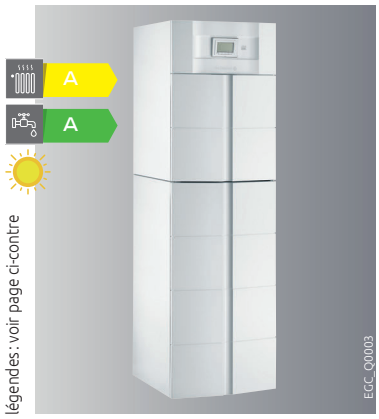

Twineo MI

EGC 25/VE 200 SHL **de 5,6 à 25,5 kW**

Le produit

CESI optimisé : performance RT2012 élevée

Préparateur ecs solaire émaillé à stratification « High Load » équipé d'un échangeur à plaques associé à une pompe de charge et à un serpentin pour le système solaire, placé sous la chaudière pour constituer une « colonne » d'une esthétique uniforme

- Protection par anode en magnésium
- **Équipé d'un groupe solaire complet :** pompe modulante, vase d'expansion 12 L, groupe de sécurité, régulation solaire, mitigeur thermostatique
- Tubulures de liaison chaudière/ballon et sonde ecs incluses, pieds réglables
- **Colisage :** 4 colis hors ventouse

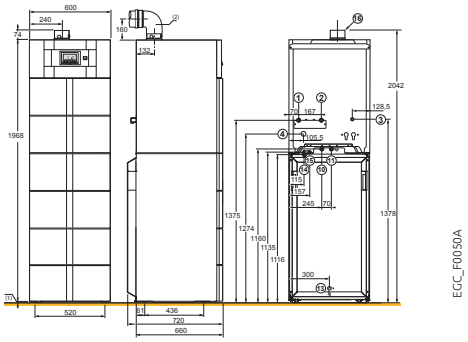

PRIX H.T. MODÈLE	EGC	25 VH*/VE 200 SHL (1) (4)		25 VV*/VE 200 SHL (1) (2) (3)	
		Réf. 7652035	€ 6 128,00	Réf. 7652036	€ 6 236,00

Eco-Participation EGC…/VE 200 SHL : **5,00 € H.T.**

(1) En l'absence de précision, la chaudière sera livrée avec ventouse standard horizontale, longueur 800 mm. (2) Le terminal livré est de couleur noire, sur demande une variante en rouge peut être commandée. (3) La fourniture inclut l'adaptateur Ø 80/125 mm, colis HR38. (4) Pour les autres raccordements, déduire le prix de la ventouse horizontale (colis DY 871 : réf 100008296, **133,00 €**) du prix de la chaudière VH et rajouter le prix des accessoires nécessaires à la configuration souhaitée.
* VH : avec ventouse horizontale PPS Ø 60/100 mm, VV : avec ventouse verticale PPS Ø 80/125 mm + adaptateur

Nota : tableau de cotes et légendes : voir page ci-contre

CARACTÉRISTIQUES TECHNIQUES ECS (chaudière voir page précédente)

Temp. max. de service ecs : **70 °C** ⋮ Pression max de service ecs : **10 bar** ⋮ Pression max de service solaire (EGC…/V 200 SSL et V 200 SHL) : **6 bar**

MODÈLE	EGC	17/29/V 100 SL	25/V 100 SL	17/29/V 200 SSL	25/V 200 SSL	25/VE 200 SHL
Puissance nominale chaudière à 50/30 °C	kW	18	25,5	18	25,5	25,5
Capacité du ballon ecs	L	95	95	200	200	220
Volume solaire/volume appoint	L	-	-	110/90	110/90	166/54
Puissance échangée ecs	kW	24	24	24	24	28
Débit sur 10 min à ΔT = 30 K	L/10 min	180	180	180	180	190
Débit horaire à ΔT = 35 K	L/h	590	590	590	590	690
Débit spécifique à ΔT = 30 K selon EN 13203	L/min	18	18	18	18	19
Coefficient de pertes thermiques (UA_S)	W/K	1,38	1,38	2,09	2,09	2,09
Poids à vide EGC… V	kg	117	117	172	172	175

Performances sanitaires à température ambiante du local à Pn : 20 °C, temp. eau froide à Pn : 10 °C, temp. eau chaude primaire : 80 °C, temp. de stockage ecs : 60 °C

OPTIONS
POUR TWINEO EGC...

TOUTES OPTIONS SAUF OPTIONS "RÉGULATION"

KITS DE RACCORDEMENT HYDRAULIQUES
(NON FOURNI AVEC LA CHAUDIÈRE)

	COLIS	RÉF.	€ Eco-Part. €
▶ pour EGC .../V 100 SL, V 200 SSL et VE 200 SHL (modèles colonne)			
Kit de raccordement avec robinetterie eau/gaz prémontée, disconnecteur et groupe de sécurité ecs intégrés:			
• Kit de raccordement central	JA11	100017394	347,30 -
• Kit de raccordement à droite	JA13	100017396	333,50 -
• Kit de raccordement à gauche	JA12	100017395	347,30 -
▶ pour EGC ... (chauffage seul) (modèles avec ballon juxtaposé)			
Kit de raccord. avec robinets eau/gaz prémontés	JA34	100017817	180,60 -

AUTRES ACCESSOIRES

	COLIS	RÉF.	€ Eco-Part. €
Système de neutralisation des condensats (avec pompe de relevage)	DU13	83877009	1 214,50 1,67
Système de neutralisation des condensats DN 2.0 (sans pompe de relevage)	SA3	7613609	725,80 -
Station de neutralisation des condensats DN1 (jusqu'à 75 kW)	SA1	7613605	398,90 -
Support mural pour station de neutralisation	SA2	7613606	73,60 -
Recharge granulats pour neutralisation (10 kg)*	-	94225601	71,40 -
Recharge granulats pour neutralisation (25 kg)	SA7	7613613	96,00 -
Adaptateur biflux 2 x Ø 80 mm	DY868	100005825	72,90 -
Adaptateur Ø 80/125 mm	HR38	S100465	62,00 -
Kit de raccordement sur conduit 3CEP	DY887	100014000	174,90 -
Coude réduit Ø 60/100 mm	JA43	100018253	97,20 -
Kit sonde température de fumées	JA38	100018163	83,20 0,02
Kit de conversion au propane EGC 25 et 17/29	JA40	100018165	13,80 -
Vase d'expansion solaire 18 L (en remplacement du vase 12 L livré d'origine avec les EGC/V 200 SSL et EGC/VE 200 SHL)	JA74	7607001	285,60 -
Kit filtre Fernox TF1	EH896	100020045	304,70 -

* À commander directement au CPR

PRÉPARATION D'ECS

	COLIS	RÉF.	€ Eco-Part. €
• par préparateur placé sous la chaudière			voir page précédente
• par préparateur indépendant			voir chapitre ECS
• par préparateur indépendant solaire			voir chapitre SOLAIRE
Sonde ecs	AD212	100000030	59,00 0,02
Kit tubulures internes pour raccordement d'un préparateur indépendant	JA10	100017393	69,30 -
Kit vase d'expansion sanitaire (pour EGC.../V 100 SL uniquement)	ER233	100018204	347,30 -
Kit de raccords G en R (1" et 3/4")	BH84	89557009	43,10 -

TWINEO AVEC PRÉPARATEUR SOLAIRE JUXTAPOSÉ À LA CHAUDIÈRE



EGC_Q0004

	COLIS	RÉF.	€ Eco-Part. €
Station de neutralisation HN 1.6 (avec pompe jusqu'à 300 kW)	SA4	7613610	1 415,40 1,67
Kit de montage de la chaudière à droite ou à gauche du ballon solaire 200 SSL (comprenant le kit de liaison chaudière/ballon et un chapiteau d'habillage pour le ballon)	ER228	100016480	341,00 -

CAPTEURS SOLAIRES PRÉCONISÉS

pour être associés aux chaudières EGC.../V 200 SSL ou /VE 200 SHL:
voir chapitre SOLAIRE
"Systèmes solaires Inisol Twineo"

OPTIONS RÉGULATION

CHOIX DES OPTIONS EN FONCTION DES CIRCUITS RACCORDÉS

Type de circuit	ecs	direct
Tableau de commande IniControl — EGC 17/29, 25	AD212 (1)	d'origine (2)
Tableau de commande IniControl — EGC .../V 100 SL, EGC .../V 200 SSL, EGC .../VE 200 SHL	d'origine (1)	d'origine (2)

PRIX DES OPTIONS "RÉGULATIONS"

		COLIS	RÉF.	€ Eco-Part. €
Thermostats d'ambiance:				
• non programmable (filaire)		AD140	88017859	59,00 0,12
• programmable (filaire à pile)	NOUVEAU	AD337	7768817	144,00 0,12
• programmable (sans fils)	NOUVEAU	AD338	7768818	332,00 0,12
Sondes d'ambiance connectées:				
• SMART TC° "OT" pour raccordement en OpenTherm ou en ON-OFF (filaire)		AD311	7649289	297,00 0,12
• SMART TC° RF (sans fil)	NOUVEAU	AD341	7691377	377,00 0,12
Thermostats modulants:				
• "OpenTherm" avec sonde d'ambiance, non programmable (filaire)		AD301	7612097	123,00 0,12
• avec estimation de comptage d'énergie (sans fils)		AD303	7609762	397,00 0,12
• avec estimation de comptage d'énergie (filaire)		AD304	7609763	242,00 0,12
Sondes:				
• Sonde extérieure		FM46	85757741	47,50 0,02
• Sonde ecs		AD212	100000030	59,00 0,02

Régulation en fonction de la température ambiante ou extérieure:
(1) Pour permettre la programmation de la fonction ecs, la mise en place des thermostats d'ambiance modulants AD304, AD303 ou AD311 est nécessaire
(2) À compléter éventuellement par:
- si on désire une régulation en fonction de la température ambiante: thermostat d'ambiance (colis AD337, AD338, AD140, AD301, AD304, AD303 ou AD311)
- si on désire une régulation en fonction de la température extérieure:
  • sonde extérieure (colis FM46)
  • sonde extérieure (colis FM46) + Thermostat d'ambiance (colis AD337, AD338, AD140, AD301, AD304, AD303 ou AD311)

EH896

TF1 + raccords

JA38

AGC_Q0023

JA34

AGC_Q0021A

ER233
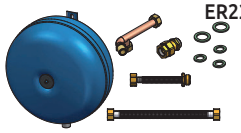
EGC_F0031

JA10
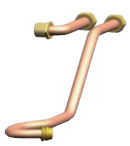
AGC_Q0017

JA13

AGC_F0020

AD337

TH_Q0001

AD311


NANEO_Q0047

JA11

AGC_Q0018

JA43

EGC_Q0009

EXEMPLES CHIFFRÉS

POUR **TWINEO EGC...**

Twineo
EGC 25 VH/V 100 SL

système

A+ AVEC SONDE D'AMBIANCE + SONDE EXTÉRIEURE

A

- 1 circuit direct "Radiateurs"

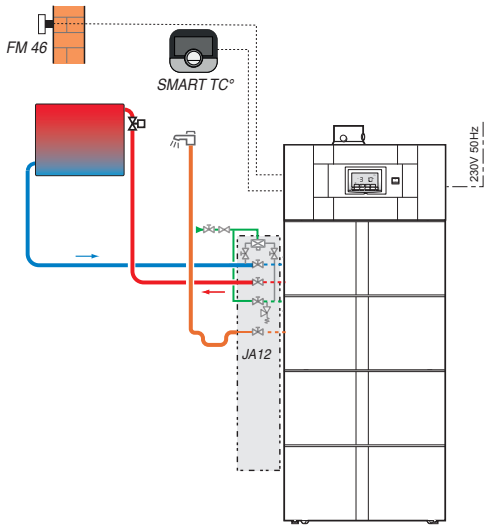

EGC_F0008C

DESCRIPTIF

	COLIS	RÉF.	€
Chaudière EGC 25 VH/V 100 SL	-	100018139	3 950,00
Options éventuelles supplémentaires			
- Kit de raccordement hydraulique	JA12	100017395	347,30
- Sonde d'ambiance connectées SMART TC° "OT" pour raccordement en OpenTherm ou en ON-OFF (filaire)	AD311	7649289	297,00
- Sonde extérieure	FM46	85757741	47,50
		Prix total H.T.:	4 641,80*

* hors Eco-Participation

Twineo
EGC 25/VE 200 SHL

A+ AVEC SONDE D'AMBIANCE + SONDE EXTÉRIEURE

A+

- 1 circuit direct
- 1 circuit solaire

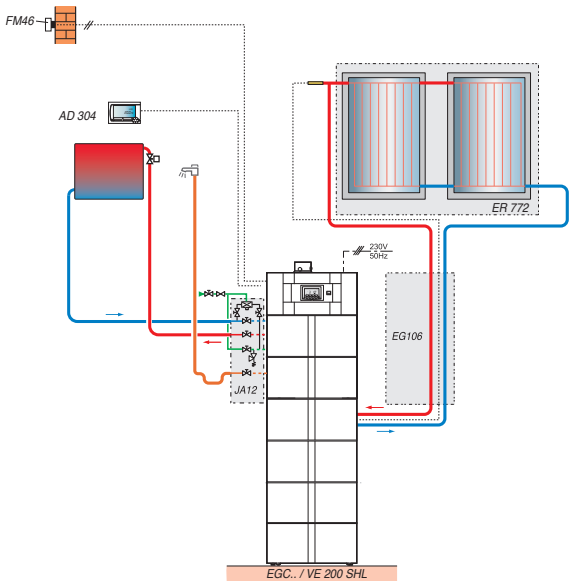

EGC_F0013

DESCRIPTIF

	COLIS	RÉF.	€
Chaudière EGC 25 VV/VE 200 SHL	-	7652036	6 236,00
Pack toit 4 m² de capteur, soit 2 x Inisol DH 200SL (avec crochet universel alu pour tuiles mécaniques)	ER772	7652638	2 109,00
Fluide caloporteur	EG101	89807794	93,00
Options éventuelles supplémentaires			
- Kit de raccordement hydraulique à gauche	JA12	100017395	347,30
- Thermostat d'ambiance modulant	AD304	7609763	242,00
- Sonde extérieure	FM46	85757741	47,50
- Kit duo Tube Cu 15 x 10 m (avec raccords bicône)	EG106	89807000	552,00
- 3 x rallonge PPS Ø 80/125 mm, lg 1 m	DY128	84887528	3 x 79,70
		Prix total H.T.:	9 786,20*

* hors Eco-Participation



Modulens G®

AGC 15, AGC 25, AGC 35 **de 3,4 à 35,9 kW**

Le produit
Niveau d'équipement élevé :
DIEMATIC iSystem
Hautes performances

GAZ · VE · P · 10 ANS · Fabriqué en France

Chaudière au sol, équipée pour fonctionner au gaz naturel H
- Adaptable pour fonctionner au gaz naturel L et au propane
- Livrée d'origine avec ventouse horizontale ou verticale
- Faibles émissions polluantes
- **Échangeur moulé monobloc en alliage Aluminium/Silicium**
- Brûleur gaz inox à prémélange total, modulant de 22 à 100 % de la puissance
- **Chaudière équipée :** pompe chauffage modulante, soupape de sécurité chauffage 3 bar, vase d'expansion 18 L (sauf modèle AGC 35), vanne d'inversion chauffage/ecs, purgeur automatique, éclairage interne
- Tableau avec module de commande orientable, équipée d'une **régulation DIEMATIC-iSystem** avec optimisation de la gestion de systèmes combinés avec en particulier la possibilité de réglage des paramètres solaires (voir § options régulation)
- Habillage de conception modulaire avec esthétique identique aux préparateurs ecs pouvant lui être associés, pieds réglables
- **Colisage :** 1 colis hors ventouse

n° CE 0085CM0178

OPTIONS : voir pages suivantes / **FUMISTERIE :** voir chapitre Fumisterie

DIMENSIONS PRINCIPALES (mm et pouces)

① ② Retour/ Départ chauffage circuit direct G 3/4
③ Alimentation gaz Ø G 1/2
④ Évacuation des condensats, tuyau PVC Ø 24 x 19 mm
⑤ ⑥ Retour/Départ primaire préparateur ecs indépendant G 3/4 (avec colis JA10 – option)
⑦ ⑧ Départ/Retour chauffage circuit vanne mélangeuse G 3/4 (avec colis JA83 : Kit tubulures internes avec vanne 3 voies motorisée et pompe, ou avec colis JA7 : Kit tubulures seules – options)
⑩ Entrée eau froide sanitaire G 3/4
⑪ Sortie eau chaude sanitaire G 3/4
⑫ Retour boucle de circulation G 3/4 (avec colis ER 218 : Kit de recirculation pour préparateur 100 HL ou avec colis ER219 : Kit de recirculation pour préparateurs 160 SL et 220 SHL - options)
⑬ Robinet de vidange ecs avec embout Ø ext. 14 mm
⑭ Entrée primaire du serpentin solaire Cu 18 mm
⑮ Sortie primaire du serpentin solaire Cu 18 mm
⑯ Raccordement air/fumées concentrique Ø 60/100 mm
(1) Pieds réglables de 10 à 30 mm
(2) Coude livré avec la ventouse horizontale HR48. Le coude réduit JA43 disponible en option permet de ramener la hauteur de 160 mm à 100 mm.

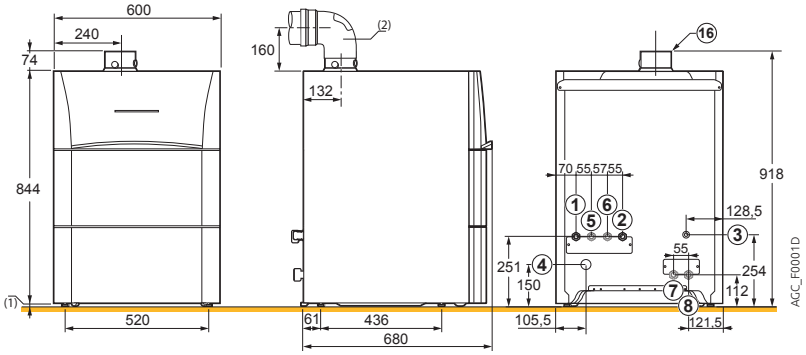

CARACTÉRISTIQUES TECHNIQUES

Condensation

Temp. moy. de fonctionnement :
T_{fonct_max} : 70 °C
T_{fonct_min} : 25 °C

Température maxi. de service : 90 °C
Pression maxi. de service : 3 bar
Thermostat de sécurité : 110 °C

Alimentation : 230 V/50 Hz
Indice de protection : IP 21
Catégorie gaz : II_{2ESI3P}

Classe NOx : 6
Homologation : B_{23P}, C_{13x}, C_{33x}, C_{93x}, C_{53}, C_{43x}, C_{83x}

MODÈLE

		AGC	15	25	35
Puissance utile	**- nominale déterminée à Qnom (Pn_gen)**	**kW**	**14,9**	**24,8**	**34,8**
	- intermédiaire à 30 % Qnom (Pint)	kW	5,0	8,3	11,6
Puissance utile à 50/30 °C Pn (mode chauffage)		kW	3,4-15,8	5,6-25,5	7,0-35,9
Rendement en % PCI à charge …% Pn_gen	- 100 % Pn à temp. moy. 70 °C (RPn)	%	99,3	99,2	99,1
et temp. eau …°C	- 30 % Pn à temp. retour 30 °C (RPint)	%	110,2	110,1	110,6
Efficacité énergétique saisonnière : Etas produit (sans apport de régulation)		**%**	**94**	**94**	**94**
Efficacité énergétique saisonnière : Etas AGC (avec sonde ext. livrée d'origine)		**%**	**96**	**96**	**96**
Puissance utile à 80/60 °C mini/maxi (mode chauffage)		kW	3,0-14,9	5,0-24,8	6,3-34,8
Puissance utile à 80/60 °C max (mode ecs)		kW	14,9	28	34,8
Hauteur manométrique disponible circuit chauffage		mbar	525	200	150
Contenance en eau		L	1,9	1,9	2,5
Perte à l'arrêt à ΔT = 30 K (Qpo_{30})		W	78	78	85
Puissance électrique des auxiliaires (hors circulateur) à Pn_gen (Qaux)		W	31	45	62
Puissance électrique circulateur (Pcirc_ch)		W	31	31	31
Puissance électrique des auxiliaires en veille (Qveille)		W	4	4	4
Pression disponible à la sortie chaudière		Pa	80	130	140
Poids net		kg	55	58	58

PRIX H.T.

	AGC	15	25	35
VH : avec ventouse horizontale PPS Ø 60/100 mm (1) (4)	Réf.	100018101	100018103	100018105
	€	**4 229,00**	**4 433,00**	**4 889,00**
VV : avec ventouse verticale PPS Ø 80/125 mm + adaptateur (1) (2) (3)	Réf.	100018102	100018104	100018106
	€	**4 259,00**	**4 463,00**	**4 919,00**

Eco-Participation AGC… : **5,00 € H.T.**

(1) En l'absence de précision, la chaudière sera livrée avec ventouse standard horizontale. (2) Le terminal livré est de couleur noire, sur demande une variante en rouge peut être commandée. (3) La fourniture inclut l'adaptateur Ø 80/125 mm, colis HR38. (4) Pour les autres raccordements, déduire le prix de la ventouse horizontale (colis HR48 : réf 100013756, **211,00 €**) du prix de la chaudière VH et rajouter le prix des accessoires nécessaires à la configuration souhaitée.

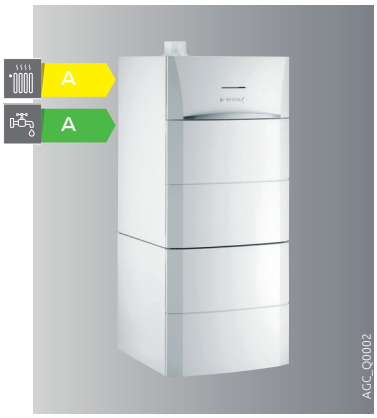

Modulens G®

AGC…/V 100 HL **de 3,4 à 35,9 kW**

Le produit

Compacité : Hauteur 1 408 mm
Hautes performances sanitaires
Titan Active System®

Préparateur ecs émaillé à stratification « High Load » équipé d'un échangeur à plaques associé à une pompe de charge, **placé sous la chaudière** pour constituer une « colonne » d'une esthétique uniforme

- Protection par « Titan Active System® »
- Robinet de vidange, embout pour boucle de circulation
- Tubulures de liaison chaudière/ballon et sonde ecs incluses, pieds réglables
- **Colisage :** 3 colis hors ventouse

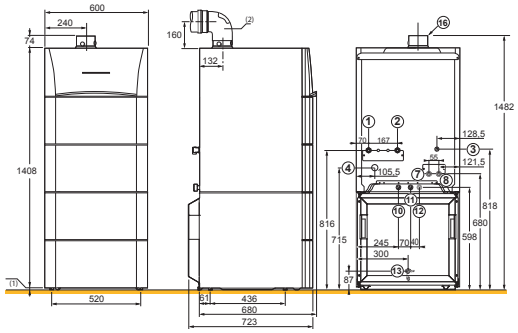

PRIX H.T. Modèle	AGC			15/V 100 HL			25/V 100 HL			35/V 100 HL
VH : avec ventouse horiz. PPS Ø 60/100 mm (1) (4)	Réf.	100018107	€	5 633,00	Réf.	100018109	€	5 837,00	Réf.	100018111	€	6 293,00
VV : avec ventouse vert. PPS Ø 80/125 mm + adapt. (1) (2) (3)	Réf.	100018108	€	5 663,00	Réf.	100018110	€	5 867,00	Réf.	100018112	€	6 323,00

Eco-Participation AGC…/V100 HL : **5,00 € H.T.**



Modulens G®

AGC…/VL 160 SL **de 3,4 à 35,9 kW**

Préparateur ecs émaillé à serpentin « Standard Load » de 160 litres placé horizontalement sous la chaudière et positionnable contre le mur

- Protection par « Titan Active System® »
- Robinet de vidange, embout pour boucle de circulation
- Tubulures de liaison chaudière/ballon et sonde ecs incluses, pieds réglables
- **Colisage :** 3 colis hors ventouse

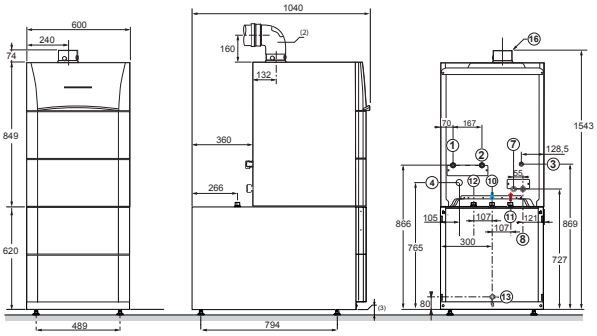

REMARQUE
Pour des besoins ecs plus importants, nous proposons également un préparateur de 250 L : voir chapitre 12.

PRIX H.T. Modèle	AGC			15 /VL 160 SL			25 /VL 160 SL			35 /VL 160 SL
VH : avec ventouse horiz. PPS Ø 60/100 mm (1) (4)	Réf.	7600868	€	5 623,00	Réf.	7600908	€	5 827,00	Réf.	7600910	€	6 283,00
VV : avec ventouse vert. PPS Ø 80/125 mm + adapt. (1) (2) (3)	Réf.	7600900	€	5 653,00	Réf.	7600909	€	5 857,00	Réf.	7600911	€	6 313,00

Eco-Participation AGC…/VL 160 SL : **5,00 € H.T.**

(1) En l'absence de précision, la chaudière sera livrée avec ventouse standard horizontale. (2) Le terminal livré est de couleur noire, sur demande une variante en rouge peut être commandée. (3) La fourniture inclut l'adaptateur Ø 80/125 mm, colis HR38. (4) Pour les autres raccordements, déduire le prix de la ventouse horizontale (colis HR48 : réf 100013756, **211,00 €**) du prix de la chaudière VH et rajouter le prix des accessoires nécessaires à la configuration souhaitée.

CARACTÉRISTIQUES TECHNIQUES ECS (CHAUDIÈRE VOIR PAGE CI-CONTRE)

Temp. max. de service ecs : **70 °C** ⋮ Pression max de service ecs : **10 bar** ⋮

CHAUDIÈRE TYPE	AGC	15 /V 100 HL	25 /V 100 HL	35 /V 100 HL	10/15 /VL 160 SL	15 /VL 160 SL	25 /VL 160 SL	35 /VL 160 SL
Puissance nominale chaudière à 50/30 °C	**kW**	**15,8**	**25,5**	**35,9**	**11,2**	**15,8**	**25,5**	**35,9**
Capacité du ballon ecs	l	100	100	100	160	160	160	160
Puissance échangée ecs	kW	15	28	32	14,5	14,5	23,0	25,0
Débit sur 10 min à ΔT = 30 K	l/10 min	210	255	280	240	240	245	245
Débit horaire à ΔT = 35 K	l/h	370	690	790	356	356	565	615
Débit spécifique à ΔT = 30 K selon EN 13203	l/min	21	25,5	28	20	20	24	24,5
Coefficient de pertes thermiques (UA_S)	W/K	1,38	1,38	1,38	1,52	1,52	1,52	1,52
Poids à vide AGC… V	kg	111	114	114	141	141	144	144

Performances sanitaires à température ambiante du local à Pn : 20 °C, temp. eau froide à Pn : 10 °C, temp. eau chaude primaire : 80 °C, temp. de stockage ecs : 60 °C

Nota : tableau de cotes et légendes : voir page ci-contre

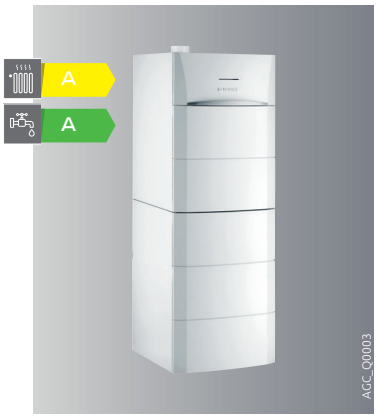

Modulens G®

AGC…/V 160 SL **de 3,4 à 35,9 kW**

Le + produit

Hautes performances sanitaires
Titan Active System®

Préparateur ecs émaillé à serpentin « Standard Load », placé sous la chaudière pour constituer une « colonne » d'une esthétique uniforme
- Protection par « Titan Active System® »
- Robinet de vidange, boucle de circulation
- Tubulures de liaison chaudière/ballon et sonde ecs incluses, pieds réglables
- **Colisage :** 3 colis hors ventouse

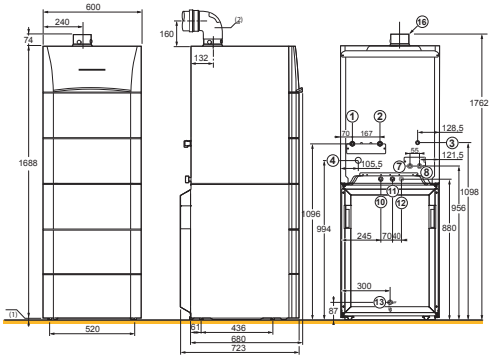

PRIX H.T. MODÈLE	AGC		15/V 160 SL		25/V 160 SL		35/V 160 SL	
VH : avec ventouse horiz. PPS Ø 60/100 mm (1) (4)	Réf.	100018113	€ 5 492,00	Réf.	100018117	€ 5 696,00	Réf.	100018121	€ 6 152,00
VV : avec ventouse vert. PPS Ø 80/125 mm + adapt. (1) (2) (3)	Réf.	100018114	€ 5 522,00	Réf.	100018118	€ 5 726,00	Réf.	100018122	€ 6 182,00

Eco-Participation AGC…/V 160 SL : **5,00 € H.T.**



Modulens G®

AGC…/B 160 SL **de 3,4 à 35,9 kW**

Préparateur ecs émaillé à serpentin « Standard Load ».
- Préparateur juxtaposé à droite ou à gauche de la chaudière d'une esthétique alignée sur celle de la chaudière
- Protection par « Titan Active System® »
- Robinet de vidange, boucle de circulation
- Tubulures de liaison chaudière/ballon et sonde ecs incluses, pieds réglables
- **Colisage :** 3 colis hors ventouse

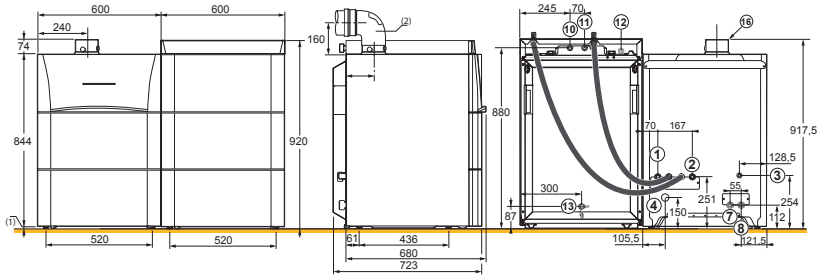

PRIX H.T. MODÈLE	AGC		15/B 160 SL		25/B 160 SL		35/B 160 SL	
VH : avec ventouse horiz. PPS Ø 60/100 mm (1) (4)	Réf.	100018115	€ 5 751,00	Réf.	100018119	€ 5 955,00	Réf.	100018123	€ 6 411,00
VV : avec ventouse vert. PPS Ø 80/125 mm + adapt. (1) (2) (3)	Réf.	100018116	€ 5 781,00	Réf.	100018120	€ 5 985,00	Réf.	100018124	€ 6 441,00

Eco-Participation AGC…/B 160 SL : **5,00 € H.T.**

(1) En l'absence de précision, la chaudière sera livrée avec ventouse standard horizontale. (2) Le terminal livré est de couleur noire, sur demande une variante en rouge peut être commandée. (3) La fourniture inclut l'adaptateur Ø 80/125 mm, colis HR38. (4) Pour les autres raccordements, déduire le prix de la ventouse horizontale (colis HR48 : réf 100013756, **211,00 €**) du prix de la chaudière VH et rajouter le prix des accessoires nécessaires à la configuration souhaitée.

CARACTÉRISTIQUES TECHNIQUES ECS (CHAUDIÈRE VOIR PAGE 184)

Temp. max. de service ecs : **70 °C** ⋮ Pression max de service ecs : **10 bar** ⋮

CHAUDIÈRE TYPE	AGC	15 /V 160 SL 15 /B 160 SL	25 /V 160 SL 25 /B 160 SL	35 /V 160 SL 35 //B 160 SL
Puissance nominale chaudière à 50/30 °C	kW	15,8	25,5	35,9
Capacité du ballon ecs	l	155	155	155
Puissance échangée ecs	kW	15	28	32
Débit sur 10 min à ΔT = 30 K	l/10 min	235	240	245
Débit horaire à ΔT = 35 K	l/h	370	690	790
Débit spécifique à ΔT = 30 K selon EN 13203	l/min	20	24	24,5
Coefficient de pertes thermiques (UA_S)	W/K	1,78	1,78	1,78
Poids à vide AGC… V/B	kg	140/143	143/146	143/146

Performances sanitaires à température ambiante du local à Pn : 20 °C, temp. eau froide à Pn : 10 °C, temp. eau chaude primaire : 80 °C, temp. de stockage ecs : 60 °C

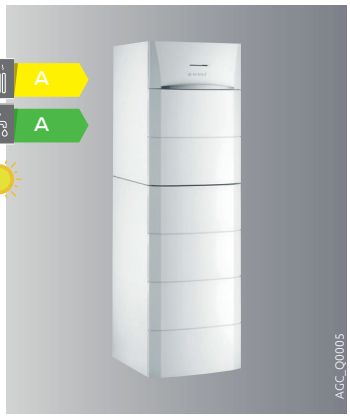

Modulens G®

AGC…/V 220 SHL **de 3,4 à 35,9 kW**

Le produit

Importante couverture solaire jusqu'à 60 % des besoins annuels Titan Active System®

Préparateur ecs solaire émaillé à stratification « High Load » équipé d'un échangeur à plaques associé à une pompe de charge ainsi que d'un serpentin pour raccordement à un système solaire, **placé sous la chaudière** pour constituer une « colonne » d'une esthétique uniforme

- Protection par « Titan Active System® »
- **Équipé d'un groupe solaire complet:** pompe modulante, vase d'expansion 12 L, groupe de sécurité, régulation solaire, mitigeur thermostatique
- Robinet de vidange, embout pour boucle de circulation
- Tubulures de liaison chaudière/ballon et sonde ecs incluses, pieds réglables
- **Colisage:** 4 colis hors ventouse

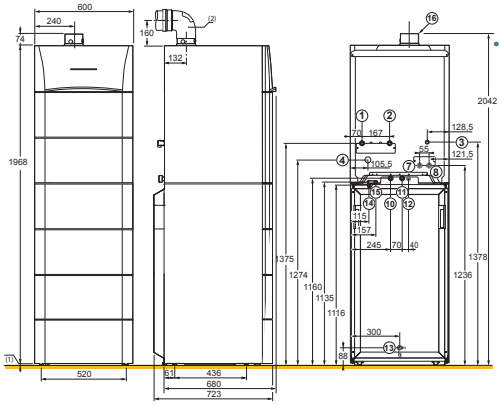

AGC_F0005D

PRIX H.T. Modèle	AGC			15/V 220 SHL			25/V 220 SHL			35/V 220 SHL
VH: avec ventouse horiz. PPS Ø 60/100 mm (1) (4)	Réf.	100018125	€	7 540,00	Réf.	100018129	€	7 744,00	Réf.	100018133	€	8 200,00
VV: avec ventouse vert. PPS Ø 80/125 mm + adapt. (1) (2) (3)	Réf.	100018126	€	7 570,00	Réf.	100018130	€	7 774,00	Réf.	100018134	€	8 230,00

Eco-Participation AGC…/V 220 SHL: **5,00 € H.T.**



Modulens G®

AGC…/B 220 SHL **de 3,4 à 35,9 kW**

Préparateur ecs solaire émaillé à stratification « High Load » équipé d'un échangeur à plaques associé à une pompe de charge ainsi que d'un serpentin pour le système solaire, **placé à côté la chaudière** pour constituer une « colonne » d'une esthétique uniforme

- Protection par « Titan Active System® »
- **Équipé d'un groupe solaire complet:** pompe modulante, vase d'expansion 12 L, groupe de sécurité, régulation solaire, mitigeur thermostatique
- Robinet de vidange, embout pour boucle de circulation
- Tubulures de liaison chaudière/ballon et sonde ecs incluses, pieds réglables
- **Colisage:** 4 colis hors ventouse

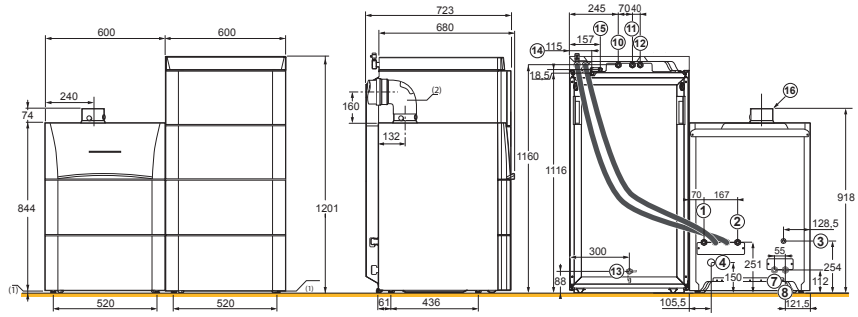

AGC_F0006D

PRIX H.T. Modèle	AGC			15/B 220 SHL			25/B 220 SHL			35/B 220 SHL
VH: avec ventouse horiz. PPS Ø 60/100 mm (1) (4)	Réf.	100018127	€	7 873,00	Réf.	100018131	€	8 077,00	Réf.	100018135	€	8 533,00
VV: avec ventouse vert. PPS Ø 80/125 mm + adapt. (1) (2) (3)	Réf.	100018128	€	7 903,00	Réf.	100018132	€	8 107,00	Réf.	100018136	€	8 563,00

Eco-Participation AGC…/B 220 SHL: **5,00 € H.T.**

(1) En l'absence de précision, la chaudière sera livrée avec ventouse standard horizontale. (2) Le terminal livré est de couleur noire, sur demande une variante en rouge peut être commandée. (3) La fourniture inclut l'adaptateur Ø 80/125 mm, colis HR38. (4) Pour les autres raccordements, déduire le prix de la ventouse horizontale (colis HR48: réf 100013756, **211,00 €**) du prix de la chaudière VH et rajouter le prix des accessoires nécessaires à la configuration souhaitée.

CARACTÉRISTIQUES TECHNIQUES ECS (CHAUDIÈRE VOIR PAGE 184)

Temp. max. de service ecs: **70 °C** ⋮ Pression max de service ecs: **10 bar** ⋮ Pression max de service solaire: **6 bar**

CHAUDIÈRE TYPE	AGC	15 /V 220 SHL 15 /B 220 SHL	25 /V 220 SHL 25 /B 220 SHL	35 /V 220 SHL 35 //B 220 SHL
Puissance nominale chaudière à 50/30 °C	kW	15,8	25,5	35,9
Capacité du ballon ecs	L	220	220	220
Volume solaire/volume appoint	L	135/85	135/85	135/85
Puissance échangée ecs	kW	15	28	32
Débit sur 10 min à ΔT = 30 K	l/10 min	200	240	260
Débit horaire à ΔT = 35 K	l/h	370	690	790
Débit spécifique à ΔT = 30 K selon EN 13203	l/min	20	24	26
Coefficient de pertes thermiques (UA_S)	W/K	2,09	2,09	2,09
Poids à vide AGC… V/B	kg	171/174	174/177	174/177

Performances sanitaires à température ambiante du local à Pn: 20 °C, temp. eau froide à Pn: 10 °C, temp. eau chaude primaire: 80 °C, temp. de stockage ecs: 60 °C

OPTIONS

POUR MODULENS G® AGC...

TOUTES OPTIONS SAUF OPTIONS "RÉGULATION"

KITS DE RACCORDEMENT HYDRAULIQUES

(NON FOURNI AVEC LA CHAUDIÈRE)

	COLIS	RÉF.	€ Eco-Part. €	
▶ pour AGC .../V 100 HL, et V 160 SL et V 220 SHL (modèles colonne) m Ces kits ne conviennent pas pour AGC.../VL 160 SL				
Kit de raccordement avec robinetterie eau/gaz prémontée, disconnecteur et groupe de sécurité ecs intégrés :				
• Kit de raccordement central	JA11	100017394	347,30	-
• Kit de raccordement à droite	JA13	100017396	333,50	-
• Kit de raccordement à gauche	JA12	100017395	347,30	-
▶ pour AGC ... (chauffage seul) et AGC ../B 160 SL et B 220 SHL (modèles avec ballon juxtaposé)				
Kit de raccordement avec robinets eau/gaz prémontés	JA34	100017817	180,60	-

AUTRES ACCESSOIRES

	COLIS	RÉF.	€ Eco-Part. €	
Bouteille de découplage 60/60 - 1"	GV45	100019346	441,10	-
Système de neutralisation des condensats :				
• avec pompe de relevage	DU13	83877009	1 214,50	1,67
• DN 2.0 (sans pompe de relevage)	SA3	7613609	725,80	-
Station de neutralisation des condensats DN1 (jusqu'à 75 kW)	SA1	7613605	398,90	-
Station de neutralisation HN 1.6 (avec pompe jusqu'à 300 kW)	SA4	7613610	1 415,40	1,67
Support mural pour station de neutralisation	SA2	7613606	73,60	-
Recharge granulats pour neutralisation (10 kg)*	-	94225601	71,40	-
Recharge granulats pour neutralisation (25 kg)	SA7	7613613	96,00	-
Adaptateur biflux 2 x 80 mm	DY868	100005825	72,90	-
Adaptateur Ø 80/125 mm	HR38	S100465	62,00	-
Kit de raccordement sur conduit 3 CEP	DY887	100014000	174,90	-
Coude réduit Ø 60/100 mm	JA43	100018253	97,20	-
Kit sonde température de fumées	JA38	100018163	83,20	0,02
Kit de conversion au propane :				
• AGC 15 et 10/15	JA39	100018164	13,80	-
• AGC 25	JA40	100018165	13,80	-
• AGC 35	JA41	100018166	13,80	-
Vase d'expansion solaire 18 L (en remplacement du vase 12 L livré d'origine avec les AGC/220 SHL)	JA74	7607001	285,60	-
Kit filtre Fernox TF1	EH896	100020045	304,70	-

* À commander directement au CPR

MODULES HYDRAULIQUES

	COLIS	RÉF.	€ Eco-Part. €	
Kit circuit avec vanne 3 voies interne (avec moteur et sonde pour vanne mélangeuse et pompe à indice d'efficacité énergétique EEI < 0,23)	JA83	7602811	623,30	1,67
Tubulures de liaison kit vanne 3 voies interne/ kit de raccordement hydraulique JA34 ou JA 11, 12 ou 13	JA35	100017827	138,80	-
Kit tubulures internes d'adaptation pour montage d'une vanne 3 voies externe	JA7	100017390	111,30	-
Module hydraulique avec pompe à indice d'efficacité énergétique EEI < 0,23 pour 1 circuit avec vanne mélangeuse	EA144	100020168	1 060,80	1,67
Collecteur isolé pour 2 ou 3 modules	EA140	100020164	404,40	-
Console murale pour collecteur	EA141	100020165	50,50	-
Kit raccords G en R (1" et 3/4")	BH84	89557009	43,10	-
Console mural 1 module	EA142	100020166	135,10	-

PRÉPARATION D'ECS

	COLIS	RÉF.	€ Eco-Part. €	
• par préparateur placé sous la chaudière ou juxtaposé à la chaudière			voir pages précédentes	
• par préparateur indépendant			voir chapitre ECS	
• par préparateur indépendant solaire			voir chapitre SOLAIRE	
Sonde ecs	AD212	100000030	59,00	0,02
Kit tubulures internes pour raccord. d'un préparateur indépendant	JA10	100017393	69,30	-
Kit anode en magnésium	EA103	100000492	78,60	-
Kit vase d'expansion sanitaire (pour AGC/V 100 HL et AGC/V160 SL uniqt)	ER233	100018204	347,30	-
Kit de recirculation prép. 100 HL	ER218	100017432	25,10	-
Kit de recirculation prép. 160 SL et 220 SHL	ER219	100017433	83,20	-
Kit de raccords G en R (1" et 3/4")	BH84	89557009	43,10	-

CAPTEURS SOLAIRES PRÉCONISÉS

pour être associés aux chaudières AGC.../V 220 SHL ou /B 220 SHL :
voir chapitre SOLAIRE
"Systèmes solaires Dietrisol Modulens"



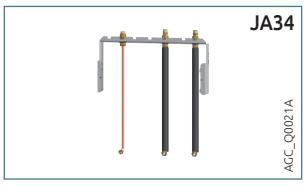

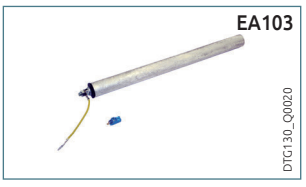

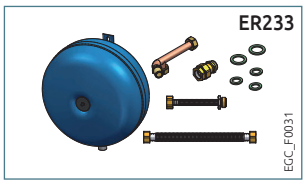





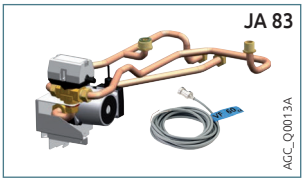

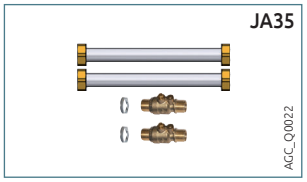

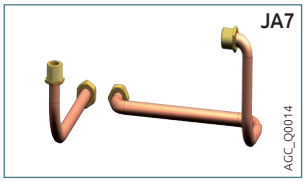





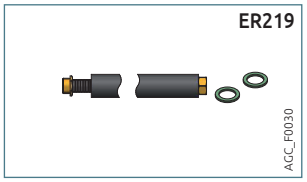

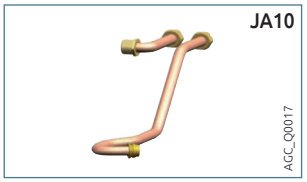

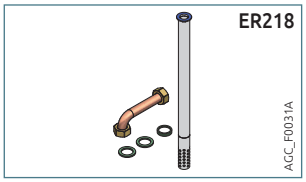

OPTIONS

POUR **MODULENS G® AGC...**

OPTIONS RÉGULATION

CHOIX DES OPTIONS EN FONCTION DES CIRCUITS RACCORDÉS

	Type de circuit	ecs	direct	vanne	direct + 1 vanne	2 x vanne	direct + 2 x avec vanne
Tableau de commande DIEMATIC iSystem (1)(2) 	AGC 15, 25, 35	1 x AD212	d'origine	1 x AD199 *	1 x AD199 *	1 x AD199 + 1 x AD249	1 x AD199 + 1 x AD249
	AGC.../V... ou B...	d'origine	d'origine	1 x AD199 *	1 x AD199 *	1 x AD199 + 1 x AD249	1 x AD199 + 1 x AD249

(1) Chacun des circuits **chauffage** peut être complété au choix par une commande à distance AD285, AD284 + AD252 ou FM52
(2) Cascade de 10 chaudières possible
* sonde incluse dans le colis JA83 (kit vanne 3 voies interne)

PRIX DES OPTIONS "RÉGULATIONS"

	COLIS	RÉF.	€	Eco-Part. €
Commande à distance CDI D. iSystem	AD285	100018924	207,00	0,12
Module cde à distance radio CDR D. iSystem (sans émetteur/récepteur radio)	AD284	100018923	277,20	0,12
Sonde extérieure radio	AD251	100013306	90,40	0,12
Module chaudière radio (émet./récepteur)	AD252	100013307	145,00	0,12
Cde à distance simplifiée + sonde d'ambiance	FM52	85757747	121,80	0,12
Platine + sonde pour vanne mélangeuse	AD249	100013304	184,00	0,12
Sonde pour vanne mélangeuse	AD199	88017017	95,40	0,02

	COLIS	RÉF.	€	Eco-Part. €
Câble de liaison BUS DIEMATIC (12 m)	AD134	88017851	129,20	0,02
Sonde ecs	AD212	100000030	59,00	0,02
Sonde pour ballon tampon	AD250	100013305	53,70	0,02
Régulation DIEMATIC VM iSystem	AD281	100018254	1 313,00	0,12
Platine + sonde pour vanne mélangeuse	AD249	100013304	184,00	0,12

EXEMPLES CHIFFRÉS

POUR **A**

Modulens G®
AGC…/V 160 SL

A+ AVEC SONDE D'AMBIANCE

A

- 1 circuit direct "radiateurs"

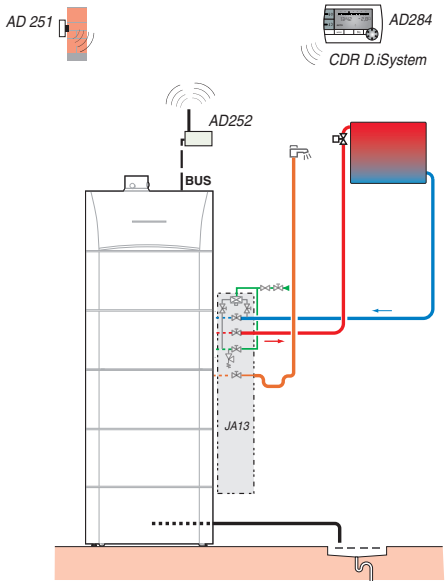

AGC_F0020C

DESCRIPTIF

	COLIS	RÉF.	€
Chaudière AGC 25 VH/V 160 SL	-	100018117	5 696,00
Options éventuelles supplémentaires			
- Kit de raccordement hydraulique à droite	JA13	100017396	333,50
- Commande à distance interactive CDRD.iSystem	AD284	100018923	277,20
- Sonde extérieure radio	AD251	100013306	90,40
- Module chaudière radio (émetteur)	AD252	100013307	145,00
		Prix total H.T.:	6 542,10*

* hors Eco-Participation

Modulens G®
AGC…/V 220 SHL

A+ AVEC SONDE D'AMBIANCE

A+

- 1 circuit direct "radiateurs"
- 1 circuit plancher chauffant avec vanne mélangeuse
- 1 circuit solaire

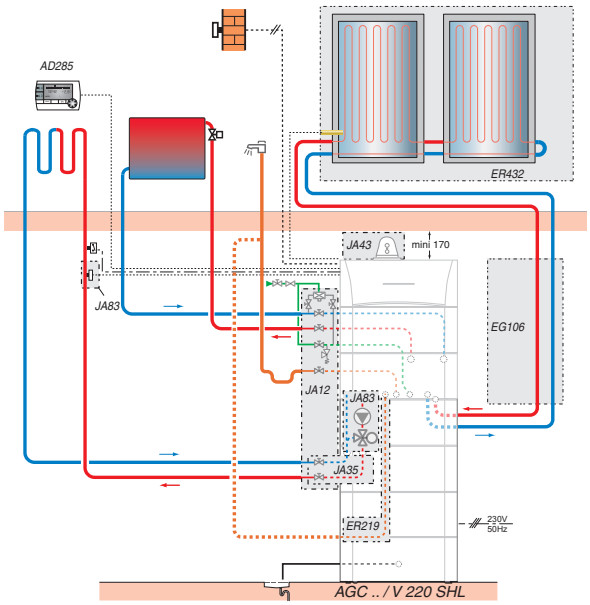

AGC_F0021K

DESCRIPTIF

	COLIS	RÉF.	€
Chaudière AGC 35 VV/V 220 SHL	-	100018134	8 230,00
Kit vanne 3 voies interne	JA83	7602811	623,30
Pack toit 4 m² de capteurs, soit 2 x PROD 230 (montage sur tuiles mécaniques, avec crochets universels alu)	ER432	100019695	2 334,00
Fluide caloporteur "Hautes performances"	ER316	100017611	160,70
Kit de recirculation	ER219	100017433	83,20
Options éventuelles supplémentaires			
- Coude réduit Ø 60/100 mm	JA43	100018253	97,20
- Kit de raccordement hydraulique à gauche	JA12	100017395	347,30
- Kit de liaison vanne 3 voies interne/ Kit de raccordement hydraulique	JA35	100017827	138,80
- Cde à distance interactive CDI D.iSystem	AD285	100018924	207,00
- Kit duo Tube Cu 15 x 10 m (avec raccords bicône)	EG106	89807000	552,00
- 2 x rallonge PPS Ø 80/125 mm, lg 1,95 m	2 x DY129	84887529	2 x 141,20
		Prix total H.T.:	13 055,90*

* hors Eco-Participation

GUIDE DE CHOIX CHAUFFERIES DE 35 À 70 KW

POUR INSTALLATIONS COLLECTIVES DE 35 À 70 KW

	Elidens C140	IX...
		
	Elidens C140	IX 145
Régulation	Diematic Evolution	Siemens
Puissance nominale à 80/60 °C (chauffage) kW	9 à 61,5	5 à 65
Puissance nominale à 50/30 °C (chauffage) kW	9 à 65	5 à 70,2
Classe énergétique en chauffage	A	A
Taux de modulation	18 à 100 %	11 à 100 %
Fonctionnement gaz naturels et au propane	X	X
Kit bouteille	X	X
Kit échangeur à plaques	X	X
Kit cascade	X	X
Pilotage 0-10 V	X	X
Communication ModBus RTU RS485	X	-
Communication Web-serveur	-	X
Pages	180	184

Fumisterie	Voir chapitre Fumisterie	Voir chapitre Fumisterie
Options et exemples chiffrés	182	186



Elidens C140
C140-45/65 **de 9,1 à 65,0 kW**

Le produit
Faible empreinte au sol
Roulettes intégrées
Kits disponibles

Fabriqué en France

Équipée pour fonctionner aux gaz naturels
- Conversion au propane par réglage
- Pression d'alimentation gaz : 20/25 mbar
- Possibilité de raccordement avec ventouse horizontale, verticale, en cheminée ou en bi-flux
- Faibles émissions polluantes
- **Corps de chauffe monobloc en aluminium/silicium**
- Brûleur gaz à prémélange en inox avec surface en fibre métalliques tressées
- Plage de modulation de la puissance de 18 à 100 %
- Ventilateur avec silencieux à l'aspiration d'air

- **1 tableau de commande : DIEMATIC Évolution** avec régulation électronique programmable en fonction de la température extérieure
- **Kits de raccordement hydraulique (option)**
- **Colisage :** 2 colis

n° CE 0085CT0009

OPTIONS : voir pages suivantes
FUMISTERIE : voir chapitre Fumisterie
CASCADES : voir catalogue Solutions collectives et tertiaires

DIMENSIONS PRINCIPALES (mm et pouces)

① Départ circuit chauffage : - C140-… : R 1 1/4
- C140-…EP : G 1 1/4
- C140-…SH : G2

② Arrivée gaz G 3/4

③ Retour circuit chauffage : - C140-… : R 1 1/4
- C140-…EP : G 1 1/4
- C140-…SH : G2

④ Évacuation des condensats (Ø 22 mm intérieur)

⑤ Évacuation des produits de combustion et conduit d'amenée d'air (manchette de mesure livrée) : - C140-45 : Ø 80/125 mm
- C140-65 : Ø 100/150 mm

⑥ Purgeur automatique

⑦ Robinet de vidange avec embout

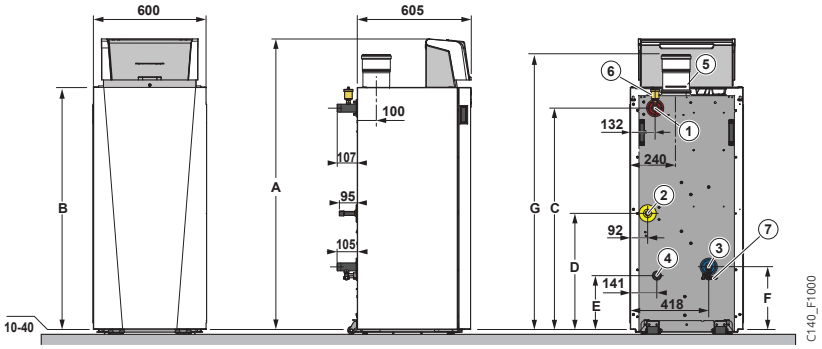

	A	B	C	D	E	F	G
C140 -45/65	1340	1082	971	410	87	128	1226

CARACTÉRISTIQUES TECHNIQUES

Condensation

Temp. moy. de fonctionnement :
T_{fonct_max} : **70 °C**
T_{fonct_min} : **30 °C**

Température maxi. de service : **90 °C**
Pression maxi. de service : **4 bar**
Alimentation : **230 V/50 Hz**

Indice de protection : **IP X1B**
Classe NOx : **6**
Catégorie gaz : $II_{2ESi3B/P}$

Homologation : B_{33}, B_{23}, B_{23P}, $C_{13(x)}$, $C_{33(x)}$, $C_{43(x)}$, C_{53}, $C_{63(x)}$, $C_{83(x)}$, $C_{93(x)}$

CHAUDIÈRE TYPE

		C140	-45	-65
Performance chauffage			A	A
Efficacité énergétique saisonnière : Etas produit (sans apport de régulation)		%	95	94
Efficacité énergétique saisonnière : Etas C140… (avec sonde ext. livrée d'origine)		%	97	96
Puissance utile	- nominale déterminée à Qnom (Pn_gen)	kW	40,8	61,5
	- intermédiaire à 30 % Qnom (Pint)	kW	13,7	20,5
Puissance nominale (50/30 °C)		kW	42,4	65
Rendem. en % PCI et temp. eau… °C	- 100 % temp. moy. 70 °C (RPn)	%	99,1	99,2
	- 30 % temp. retour 30 °C (RPint)	%	110,6	110,4
Efficacité utile à …% de la puissance thermique nominale :	- 100 % : Eta 4	%	-	-
	- 30 % : Eta 1	%	-	-
Perte à l'arrêt à ΔT = 30 K (Qpo_{30})		W	105	114
Puissance électrique des auxiliaires (hors circulateur) à Pn_gen (Qaux)		W	68	92
Puissance électrique des auxiliaires en veille (Qveille)		W	4	6
Puissance utile 50/30 °C mini/maxi		kW	9,1-42,4	13,5-65,0
Puissance utile 80/60 °C mini/maxi		kW	8-40,8	12-61,5
Débit gaz max (15°C - 1013 mbar)	- gaz naturel H	m^3/h	4,4	6,6
	- gaz naturel L	m^3/h	5,1	7,6
	- propane	m^3/h	1,7	2,5
Pression disponible en sortie fumées		Pa	150	100
Puissance acoustique		dBA	55	55
Contenance en eau		l	5,2	7,1
Débit d'eau minimal nécessaire en cas de fonctionnement > 75 °C		l/h	195	290
Poids à vide		kg	87	98

PRIX H.T.

	C140	-45	-65
C140 DIEMATIC Évolution	Réf.	7709265	7709263
	€	6 208,00	7 168,00

Eco-Participation C140 : **6,80 € H.T.**

PRIX H.T MISE EN SERVICE ★☆☆ / PACK STARTER ★★☆ / PACK SÉRÉNITÉ ★★★

Voir page 11 de ce tarif.



Elidens C140

C140-45/65 SH **de 9,1 à 65,0 kW**

Le produit
Versions compactes équipées
Facilité de raccordement
découplage hydraulique
Système de dégazage
+barreau magnétique
QUICK Installation KIT

VE

Chaudières C140-45/65 SH équipées d'un kit de découplage hydraulique pré-dimensionné composé de :

- Une pompe modulante pilotée en PWM
- Une bouteille de découplage isolée avec barreau magnétique et désaérateur
- des tubulures de liaison vers la chaudière avec un clapet anti retour et une soupape de sécurité. Tubulures coté secondaire ramenées vers le haut de la chaudière pour un raccordement facilité
- **Colisage :** 3 colis

C140-45/65 SH

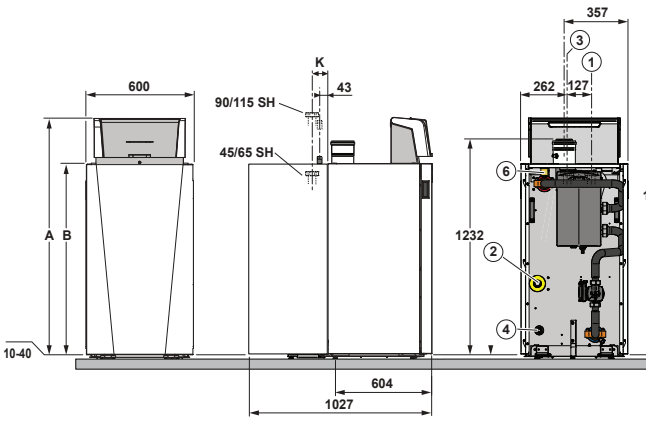

PRIX H.T. Modèle	C140-	45 SH			65 SH	
C140 SH DIEMATIC Évolution		Réf. 7780780	€ 7 905,00	Réf. 7780781	€	8 865,00

Eco-Participation C140 SH DIEMATIC Évolution : **8,47 € H.T.**

PRIX H.T MISE EN SERVICE ★☆☆ / PACK STARTER ★★☆ / PACK SÉRÉNITÉ ★★★

Voir page 11 de ce tarif.



Elidens C140

C140-45/65/90/115 EP **de 9,1 à 65,0 kW**

Le produit
Versions compactes équipées
Facilité de raccordement
hydraulique
Rempart contre la boue
+ pression service 16 bar
QUICK Installation KIT

VE

Chaudières C140-45/65 EP équipées d'un kit de découplage hydraulique pré-dimensionné composé de :

- Une pompe modulante pilotée en PWM, un clapet anti-retour
- Un dégazeur automatique (coté primaire)
- Un vase d'expansion
- Un échangeur à plaques de découplage isolé
- des tubulures de liaison vers la chaudière et une soupape de sécurité 4 bar (coté primaire). Tubulures coté secondaire avec vannes de sectionnement ramenées vers le haut pour faciliter le raccordement.
- **Colisage :** 3 colis

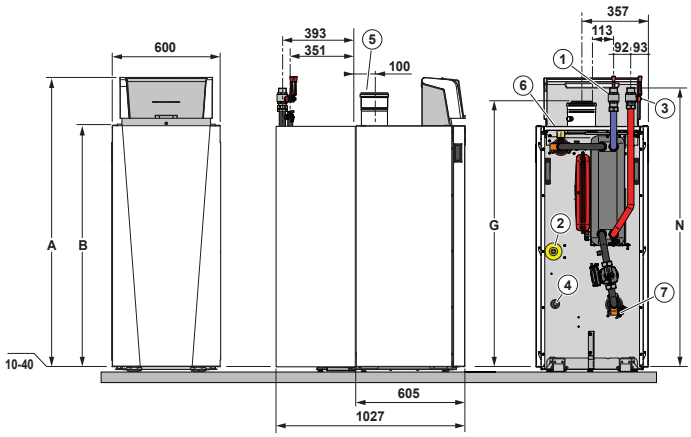

PRIX H.T. Modèle	C140-	45 EP			65 EP	
C140 EP DIEMATIC Évolution		Réf. 7780772	€ 8 475,00	Réf. 7780774	€	9 435,00

Eco-Participation C140 EP DIEMATIC Évolution : **8,47 € H.T.**

PRIX H.T MISE EN SERVICE ★☆☆ / PACK STARTER ★★☆ / PACK SÉRÉNITÉ ★★★

Voir page 11 de ce tarif.

OPTIONS
POUR **ELIDENS C140**

TOUTES OPTIONS SAUF OPTIONS "RÉGULATION"

ACCESSOIRES CHAUDIÈRES

	COLIS	RÉF.	€ Eco-Part. €	
Kit de raccordement hydraulique 1" 1/4	HC139	100002310	387,20	-
Pompe chauffage UPM 25-105 PWM	JJ416	7723290	435,80	0,83
Station de neutralisation des condensats à écoulement gravitaire DN1 (jusqu'à 75 kW)	SA1	7613605	398,90	-
Support mural pour station de neutralisation DN1	SA2	7613606	73,60	-
Système de neutralisation des condensats (avec pompe de relevage) chaudières < 120 kW	DU13	83877009	1 214,50	1,67
Recharge de granulats (10 kg)*	-	94225601	71,40	-
Recharge de granulats (25 kg)	SA7	7613613	96,00	-
Bouteille de découplage 60/60 - 1" pour C140-45 et 65	GV45	100019346	441,10	-
Coude 87° Ø 100/150 mm	DY930	7715416	168,70	-
Coude 87° Ø 100/150 mm (avec trappe de visite)	DY931	7715445	236,10	-
Robinet gaz 3/4" droit	HC158	100004641	51,60	-

* à commander directement au CPR

PRÉPARATION D'ECS

	COLIS	RÉF.	€ Eco-Part. €	
• par préparateur indépendant			voir chapitre ECS	
• par préparateur solaire			voir chapitre SOLAIRE	
Sonde ecs	AD212	100000030	59,00	0,02
Kit de liaison C140/préparateur indépendant	EA121	100007827	709,50	0,50

ÉQUIPEMENT DE CHAUFFERIE

voir chapitre ÉQUIPEMENTS DE CHAUFFERIE

KITS HYDRAULIQUES

	COLIS	RÉF.	€ Eco-Part. €	
Kit échangeur à plaques pour C140-45/65	JJ419	7779894	2 267,00	1,67
Kit séparateur avec bouteille pour C140-45/65	JJ422	7780075	1 697,00	1,67

HC139



MCA_Q0035

HC158



MC35E_Q0012

GV45



MCA_Q0138

DU13



C210_Q0014

SA1



DN1_Q0001

OPTIONS RÉGULATION

CHOIX DES OPTIONS EN FONCTION DU TYPE DE TABLEAU ET DES CIRCUITS RACCORDÉS

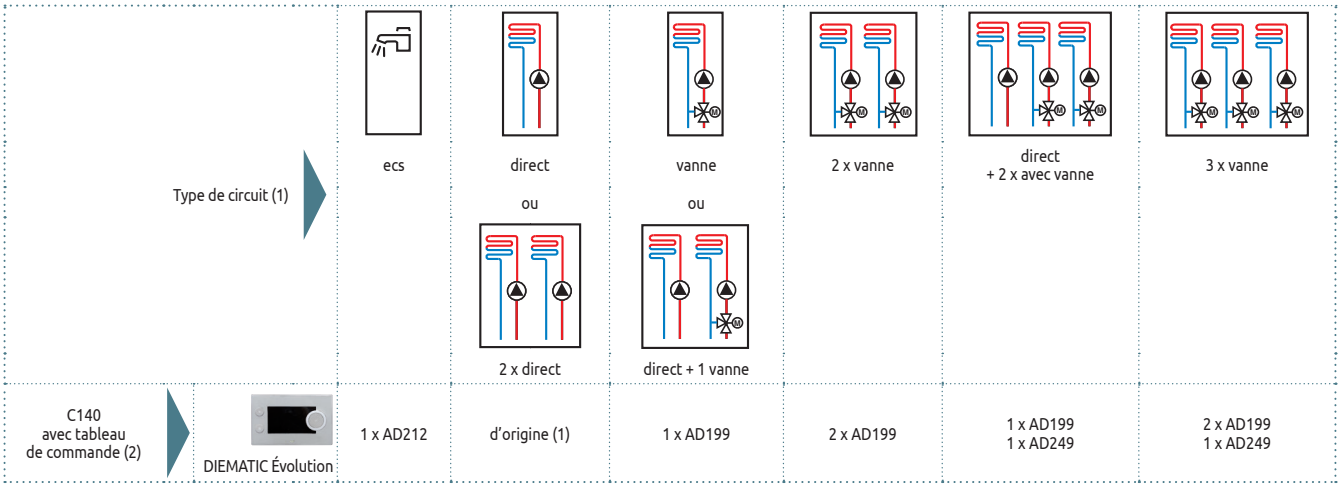

(1) Chacun des circuits chauffage peut être complété par une commande à distance
(2) Cascade de chaudière possible. Chacune des chaudières de la cascade peut piloter jusqu'à 3 circuits mélangés (2xAD199 et 1xAD249). Voir catalogue Solutions collectives et tertiaires

PRIX DES OPTIONS "RÉGULATIONS"

		COLIS	RÉF.	€ Eco-Part. €	
• pour tableau DIEMATIC Évolution					
Thermostats d'ambiance :					
• non programmable (filaire)		AD140	88017859	59,00	0,12
• programmable (filaire à pile)	NOUVEAU	AD337	7768817	144,00	0,12
• programmable (sans fils)	NOUVEAU	AD338	7768818	332,00	0,12
Sondes d'ambiance connectées :					
• SMART TC° (R-BUS) filaire		AD324	7691375	228,00	0,12
• SMART TC° RF (sans fil)	NOUVEAU	AD341	7691377	377,00	0,12
• SMART TC° circuit additionnel (sans fil)	NOUVEAU	AD342	7765144	178,00	0,12
Sondes :					
• Sonde à applique pour vanne mélangeuse ou départ cascade		AD199	88017017	95,40	0,02
• Sonde ecs		AD212	100000030	59,00	0,02
• Sonde à plongeur pour ballon tampon ou départ cascade		AD250	100013305	53,70	0,02
• Sonde extérieure (sans fils) uniquement en association avec l'AD341* DISPONIBILITÉ SEPTEMBRE 2021	NOUVEAU	AD346	7776874	99,00	0,12
Platine + sonde pour vanne mélangeuse		AD249	100013304	184,00	0,12

* nécessité de commander la sonde d'ambiance connectée AD341

	COLIS	RÉF.	€ Eco-Part. €	
Câble S-Bus :				
• 1,5 m avec bouchons	AD308	7663618	38,00	0,02
• 12 m avec bouchons	AD309	7663561	113,40	0,02
• 20 m avec bouchons	AD310	7663619	150,80	0,02
Terminaison de BUS	AD321	7688305	56,70	0,02
DIEMATIC VM Evolution	AD315	7676561	1 309,40	0,12
Passerelle de communication GTW08 L-Bus – Modbus	AD332	7721982	189,70	0,12

AD341



SMARTTC_Emetteur RF SMARTTC_Q0300

AD337



TH_Q0001

AD140



8801Q003

EXEMPLE CHIFFRÉ

POUR **ELIDENS C140**

Elidens C140

C140-45 SH DIEMATIC Évolution

système A C

- 1 circuit direct avec ventilo-convecteur (sans vanne mélangeuse)
- 1 circuit plancher chauffant (avec vanne mélangeuse)
- 1 préparateur eau chaude sanitaire
- 1 circuit piscine

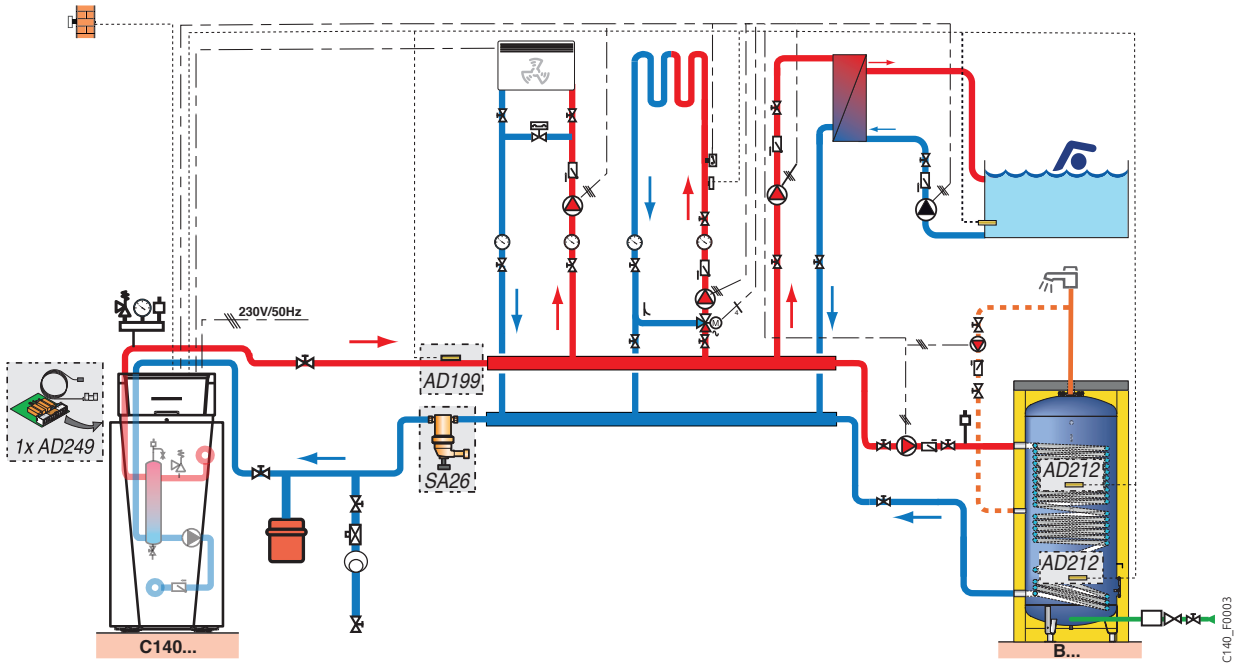

DESCRIPTIF

	COLIS	RÉF.	€
Chaudière C140-45 SH DIEMATIC Evolution	-	7780780	7 905,00
Platine + sonde pour vanne mélangeuse	AD249	100013304	184,00
Sonde départ	AD199	88017017	95,40
2 x sondes ecs	2 x AD212	100000030	2 x 59,00
Préparateur ecs BPB 501	EC795	7682313	4 027,00
Options éventuelles supplémentaires			
Séparateur de boues en laiton Rp 2"	SA26	7650378	498,00
		Prix total H.T.:	12 827,40*

Prix H.T. mise en service C 140 : voir page 11 de ce tarif

* hors Eco-Participation



IX 145 - 50 et IX 145 - 70
de 5,4 à 70,2 kW

Le produit
Modulation 1 à 9
Compacte
Corps de chauffe en acier inoxydable

GAZ · P · 10 ANS

Fabriqué en France

Chaudière au sol, équipée pour fonctionner au gaz naturel
- Adaptable pour fonctionner au propane à l'aide d'un kit de transformation
- Faibles émissions polluantes
- Allumage électronique
- **Échangeur spiralé en acier inoxydable**
- Brûleur gaz inox à prémélange total, modulant
- Modulation électronique de 11 à 100%
- Détection de flamme par ionisation
- Contrôle et gestion de la température par 2 thermistances CTN sur le départ et le retour
- Vanne gaz modulante en continu (en mode chauffage et mode production ecs)
- Dispositif de post circulation, de contrôle de débit et de manque d'eau
- Tableau rétro-éclairé avec menu déroulant et texte clair. 3 modes de fonctionnement, accès facile aux paramètres chaudières, alertes de dysfonctionnement avec codes défaut, historique de panne et aide au diagnostic. Permet la gestion d'un circuit ecs et d'un circuit direct. Peut piloter jusqu'à 3 circuits (avec options régulation).
- Livraison avec sonde extérieure
- **Colisage :** 1 colis

n° CE 0085CP089

OPTIONS : voir pages suivantes / **FUMISTERIE :** voir pages suivantes /
CASCADES : Voir catalogue Solutions collectives et tertiaires

DIMENSIONS PRINCIPALES (mm et pouces)

① Départ chauffage G 1"
② Retour chauffage G 1"
③ Alimentation gaz G 3/4"
④ Évacuation des condensats, tuyau PVC Ø 18 mm ext.
⑤ Évacuation des produits de combustion et conduit d'amenée d'air Ø 80/125 mm

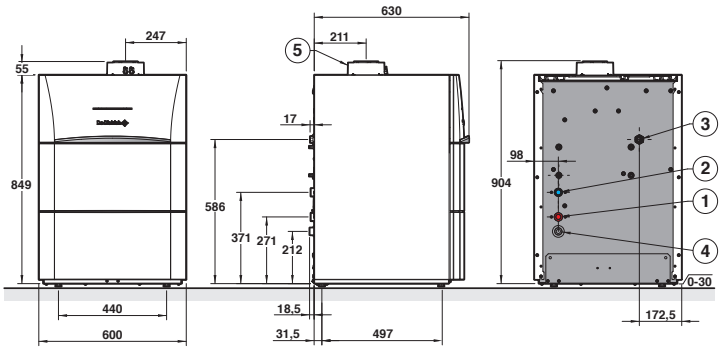

CARACTÉRISTIQUES TECHNIQUES

Condensation

Temp. moy. de fonctionnement :
T_{fonct_max} : **70 °C**
T_{fonct_min} : **30 °C**

Température maxi. de service : **80 °C**
Pression maxi. de service : **4 bar**
Thermostat de sécurité : **110 °C**

Alimentation : **230 V/50 Hz**
Indice de protection : **IP X1B**
Catégorie gaz : $II_{2ESI3B/P}$

Classe NOx : **6**
Homologation : B_{23}, B_{23P}, B_{33}, C_{13x}, C_{33x}, C_{63x}, C_{53}, C_{43x}, C_{83x}

MODÈLE

		IX 145 - ..	50	70
Puissance utile	- nominale déterminée à Qnom (Pn_gen)	kW	45	65
	- intermédiaire à 30 % Qnom (Pint)	kW	15,0	21,7
Puissance utile à 50/30 °C Pn (mode chauffage)		kW	48,6	70,2
Rendement en % PCI à charge …% Pn_gen	- 100 % Pn à temp. moy. 70 °C (RPn)	%	97,4	97,2
et temp. eau …°C	- 30 % Pn à temp. retour 30 °C (RPint)	%	108,4	108,1
Efficacité énergétique saisonnière : Etas produit (sans apport de régulation)		%	**93**	**93**
Efficacité énergétique saisonnière : Etas (avec sonde ext. livrée d'origine)		%	**95**	**95**
Puissance utile à 80/60 °C mini/maxi (mode chauffage)		kW	5 - 45	7,2 - 65
Débit gaz max (15°C - 1013 mbar)	- gaz naturel H	m^3/h	4,9	7,07
	- gaz naturel L	m^3/h	5,69	8,22
	- propane	m^3/h	3,59	5,19
Débit d'eau à ΔT= 20 K (80/60 °C)		m^3/h	1,94	2,8
Débit minimum d'irrigation		l/h	800	1500
Contenance en eau		L	2,8	4,9
Températures des fumées maxi.		°C	92	76
Perte à l'arrêt à ΔT = 30 K (Qpo_{30})		W	45	46
Puissance électrique des auxiliaires (hors circulateur) à Pn_gen (Qaux)		W	100	117
Puissance électrique des auxiliaires en veille (Qveille)		W	3	3
Niveau de puissance acoustique		dB[A]	61	64
Pression maximale disponible à la buse de fumées		Pa	270	270
Poids net		kg	60	70

PRIX H.T.

	IX 145 - ..	50	70
	Colis	JL151	JL152
	Réf.	7693900	7694352
	€	**5 212,00**	**6 752,00**

Eco-Participation IX 145-… : **6,80 € H.T.**

PRIX H.T MISE EN SERVICE ★☆☆ / PACK STARTER ★★☆ / PACK SÉRÉNITÉ ★★★

Voir page 11 de ce tarif.



IX 145 SH - 50 et IX 145 SH - 70

de 5,4 à 70,2 kW

Le produit
Versions compactes équipées
Facilité de raccordement découplage hydraulique
Système de dégazage
Barreau magnétique
QUICK Installation KIT

VE 10 ANS

Chaudières IX 145 SH - 50 et 70 équipées d'un kit de découplage hydraulique pré-dimensionné composé de :
- Une pompe modulante pilotée en PWM
- Une bouteille de découplage isolée avec pot à boue à barreau magnétique et désaérateur
- des tubulures de liaison vers la chaudière avec un clapet anti retour et une soupape de sécurité. Tubulures coté secondaire ramenées vers le haut de la chaudière pour un raccordement facilité
- **Colisage :** 2 colis

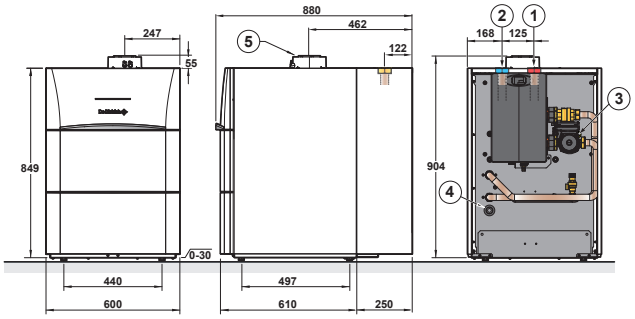

① Départ femelle G1"1/2
② Retour femelle G1"1/2
③ Gaz G3/4"
④ Évacuation des condensats Ø 18 mm ext.
⑤ Évacuation des produits de combustion et conduit d'amenée d'air Ø 80/125 mm

PRIX H.T. Modèle	IX 145 SH - ..		
IX 145 SH - 50	Réf. 7713880	€	7 224,00
IX 145 SH - 70	Réf. 7713881	€	8 764,00

Eco-Participation IX 145 SH - .. : **8,47 € H.T.**

PRIX H.T MISE EN SERVICE ★☆☆ / PACK STARTER ★★☆ / PACK SÉRÉNITÉ ★★★

Voir page 11 de ce tarif.



IX 145 EP - 50 et IX 145 EP - 70

de 5,4 à 70,2 kW

Le produit
Version compacte équipée
Facilité de raccordement hydraulique
Rempart contre la boue
Pression service 16 bar
QUICK Installation KIT

VE 10 ANS

Chaudières IX 145 EP - 50 et 70 équipées d'un kit de découplage hydraulique pré-dimensionné composé de :
- Une pompe modulante pilotée en PWM, un clapet anti-retour
- Un dégazeur automatique (coté primaire)
- Un vase d'expansion
- Un échangeur à plaques de découplage isolé
- des tubulures de liaison vers la chaudière avec un clapet anti retour et une soupape de sécurité 4 bar (coté primaire). Tubulures coté secondaire avec vannes de sectionnement ramenées vers le haut pour faciliter le raccordement.
- **Colisage :** 2 colis

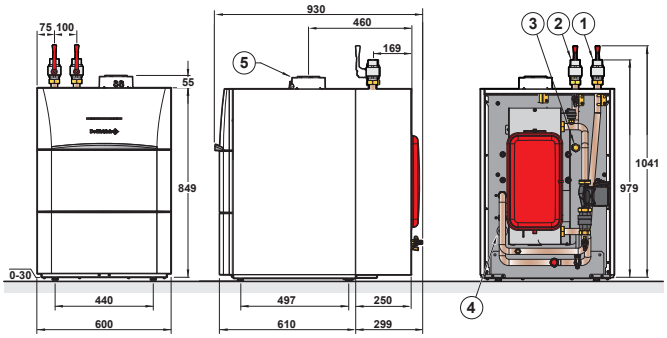

① Départ mâle G1"1/4
② Retour mâle G1"1/4
③ Gaz G3/4"
④ Évacuation des condensats Ø 18 mm ext.
⑤ Évacuation des produits de combustion et conduit d'amenée d'air Ø 80/125 mm

PRIX H.T. Modèle	IX 145 EP - ..		
IX 145 EP - 50	Réf. 7713888	€	7 237,00
IX 145 EP - 70	Réf. 7713889	€	8 777,00

Eco-Participation IX 145 EP - .. : **8,47 € H.T.**

PRIX H.T MISE EN SERVICE ★☆☆ / PACK STARTER ★★☆ / PACK SÉRÉNITÉ ★★★

Voir page 11 de ce tarif.

OPTIONS
POUR IX 145 - ...

TOUTES OPTIONS SAUF OPTIONS "RÉGULATION"

ACCESSOIRES CHAUDIÈRES

	COLIS	RÉF.	€	Eco-Part. €
Station de neutralisation des condensats à écoulement gravitaire DN 1 (jusqu'à 75 kW)	SA1	7613605	398,90	-
Support mural pour station de neutralisation DN1	SA2	7613606	73,60	-
Système de neutralisation des condensats (avec pompe de relevage) pour chaudières < 120 kW	DU13	83877009	1 214,50	1,67
Recharge de granulats (10 kg)*	-	94225601	71,40	-
Recharge de granulats (25 kg)	SA7	7613613	96,00	-
Kits de transformation au propane :				
• Pour IX 145 - 50	JL400	7716148	50,80	-
• Pour IX 145 - 70	JL401	7716149	77,30	-
Kit de transformation G25				
• Pour IX 145 - 50	JL404	7716152	50,80	-
• Pour IX 145 - 70	JL405	7716153	77,30	-

* à commander directement au CPR

ACCESSOIRES CHAUDIÈRES

	COLIS	RÉF.	€	Eco-Part. €
Kits bouteille de découplage pour IX 145 - 50/70	JL290	7783000	2 012,00	1,67
Kits de séparation avec échangeur à plaques pour IX 145-50/70	JL292	7783004	2 025,00	1,67

PRÉPARATION D'ECS

	COLIS	RÉF.	€	Eco-Part. €
• par préparateur indépendant			Voir chapitres ECS	
• par préparateur solaire			Voir chapitre SOLAIRE	
Sonde doigt de gant universelle (ecs...) lg. 6 m	SA49	7709437	24,00	0,02

ÉQUIPEMENT DE CHAUFFERIE

Voir chapitre ÉQUIPEMENT DE CHAUFFERIE

FUMISTERIE

Voir pages suivantes

OPTIONS RÉGULATIONS

CHOIX DES OPTIONS EN FONCTION DES CIRCUITS RACCORDÉS

Type de circuit (1)		ecs	direct	vanne	direct + 1 vanne	2 x vanne	direct + 2 x avec vanne	3 x avec vanne
Tableau de commande (2)	IX 145/245	1 x SA49	d'origine	1 x SA45	1 x SA45	2 x SA45	2 x SA45	2 x SA45 + 1 x SA44

(1) Chacun des circuits **chauffage** peut être complété par une commande à distance SA47
(2) Cascade de 16 chaudières possible. Chacune des chaudières de la cascade peut piloter 1 circuit direct et 2 circuits avec vanne mélangeuse (avec 2 x l'option SA45). Voir catalogue Solutions collectives et tertiaires.

PRIX DES OPTIONS "RÉGULATIONS"

		COLIS	RÉF.	€	Eco-Part. €
Thermostats d'ambiance :					
• programmable (filaire à pile)	NOUVEAU	AD337	7768817	144,00	0,12
• programmable (sans fils)	NOUVEAU	AD338	7768818	332,00	0,12
Sondes d'ambiance connectées :					
• SMART TC° "OT" pour raccordement en OpenTherm ou en ON-OFF (filaire)		AD311	7649289	297,00	0,12
• SMART TC° circuit additionnel (sans fil)	NOUVEAU	AD342	7765144	178,00	0,12
Sondes :					
• d'ambiance programmable (filaire)		SA47	7712268	109,20	0,12
• d'applique universelle (départ...) lg. 2 m		SA48	7709436	37,00	0,02
• doigt de gant universelle (ecs...) lg. 6 m		SA49	7709437	24,00	0,02

	COLIS	RÉF.	€	Eco-Part. €
Régulation murale (VM HSM)	SA43	7695735	1 104,60	0,12
Module de régulation circuit vanne 3 voies MEWN, mural	SA44	7695737	419,20	0,12
Module de communication Bus OCI 345	SA50	7709438	85,00	0,12
Module de régulation circuit vanne 3 voies ou pilotage chaudière par 0-10V, intégrable	SA45	7695736	382,80	0,12
Web server OZW 672.04 (jusqu'à 4 chaudières)*	AD336	7753497	947,60	0,12

* Mise en service du WEB SERVER recommandée. Voir page 11 de ce tarif.











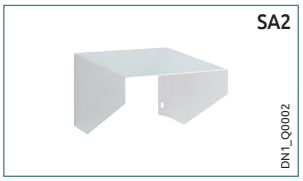



EXEMPLE CHIFFRÉ

POUR **IX 145**

IX 145 SH - 70

- 1 circuit direct
- 1 circuit avec vanne 3 voies
- un préparateur ecs indépendant

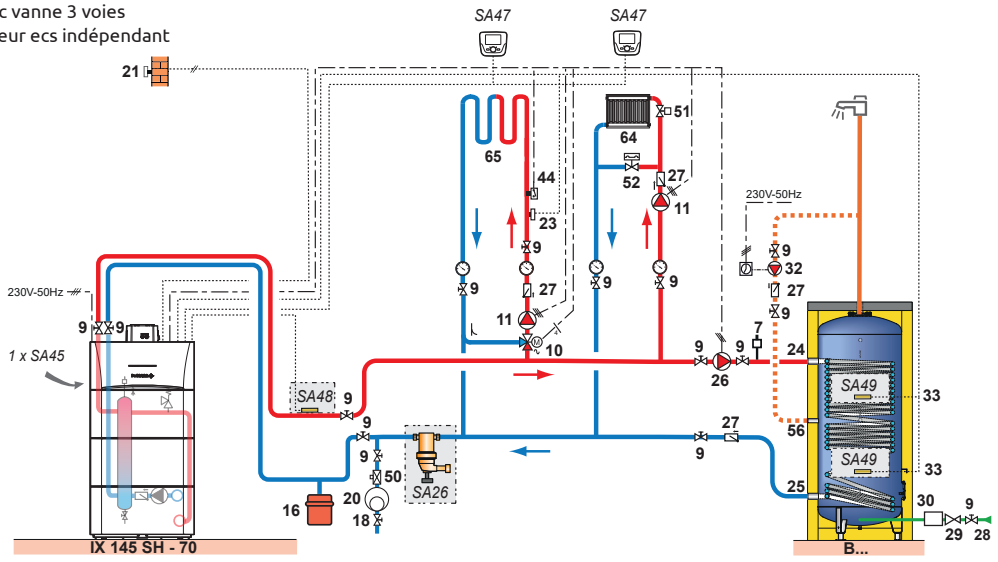

DESCRIPTIF

	COLIS	RÉF.	€
Chaudière IX 145 SH - 70	-	7713881	8 764,00
Module de régulation circuit vanne 3 voies intégrable	SA45	7695736	382,80
Sonde d'applique universelle (départ…) lg. 2 m	SA48	7709436	37,00
2 x sonde doigt de gant universelle (ecs…) lg. 6 m	2 x SA49	7709437	2 x 24,00
2 x sonde d'ambiance programmable	2 x SA47	7712268	2 x 109,20
Cuve B 650	AJ78	7650480	3 528,00
Habillage rigide pour B 650	AJ94	7650496	730,00
Séparateur de boue Rp 2"	SA26	7650378	498,00
		Prix total H.T.:	14 206,20*

Prix H.T. mise en service IX 145 SH - 70 : voir page 11 de ce tarif

* hors Eco-Participation





FIOUL

06 CHAUDIÈRES FIOUL À CONDENSATION 16,5 à 58,4 kW

GUIDE DE CHOIX DOMESTIQUE RÉSIDENTIEL p190
Essencio Condens CFU C p192
Modulens O® AFC p198
GUIDE DE CHOIX CHAUFFERIES DE 35 À 70 kW p204
Modulens O® Pro PFC p205

07 CHAUDIÈRES FIOUL/GAZ EN FONTE/ACIER BASSE TEMPÉRATURE 16 à 64 kW

GUIDE DE CHOIX DOMESTIQUE RÉSIDENTIEL p208
Essencio EcoNox CFU p210
Premys p218
GUIDE DE CHOIX CHAUFFERIES DE 35 À 70 kW p222
GT 220 p223

Essencio Condens



		CFU C 24 PLUS	CFU C 32 PLUS
		en option	en option
Puissance nominale à 80/60 °C (chauffage)	kW	23,2	31
Puissance nominale à 80/60 °C (ecs)	kW	21,6 à 23,1	25,9
Classe énergétique en chauffage		A	A
Classe énergétique en ECS		B avec ballon 110SL ou 160SL	B avec ballon 160SL
Débit spécifique (l/min) selon EN 13203		ballon 110SL : 18 ballon 160SL : 23	ballon 160SL : 24
Chaudière équipée		en option	en option
Pour raccordement		cheminée ou ventouse (étanche)	cheminée ou ventouse (étanche)
Circuit(s) de chauffage			
Equipée d'un préparateur ecs		en option	en option
Connectivité		Smart TC° IFTTT Amazon ALEXA	Smart TC° IFTTT Amazon ALEXA
Application		Réno	Réno
Pages		192	192

Fumisterie	Voir chapitre Fumisterie
Options et exemples chiffrés	194

Modulens O®

				
AFC...	**AFC.../V 100 HL**	**AFC.../VL 160 SL**	**AFC.../B 160 SL**	**AFC/B 220 SHL**
17,1 à 28,6	17,1 à 28,6	17,1 à 28,6	17,1 à 28,6	17,1 à 28,6
-	18 à 30	17 à 24	18 à 30	18 à 30
A	A	A	A	A
-	B	B	B	B
-	22 à 26	21 à 24	21 à 24	21 à 24
X	X	X	X	X
cheminée ou ventouse (étanche)	cheminée ou ventouse (étanche)	cheminée ou ventouse (étanche)	cheminée ou ventouse (étanche)	cheminée ou ventouse (étanche)
jusqu'à 3 x	jusqu'à 3 x	jusqu'à 3 x	jusqu'à 3 x	jusqu'à 3 x
-	colonne	colonne horizontal	juxtaposé	juxtaposé ou/et solaire avec groupe de transfert intégré
TaHoma Somfy	TaHoma Somfy	TaHoma Somfy	TaHoma Somfy	TaHoma Somfy
Réno	Réno	Réno	Réno	Réno
198	199	199	200	200

Voir chapitre Fumisterie

201

FIOUL

CHAUDIÈRES COMPACTES **AVEC BRÛLEUR FIOUL SOUFFLÉ INTÉGRÉ, À CONDENSATION, POUR CHAUFFAGE SEUL**



Essencio Condens

CFU C 24 et 32 PLUS **de 23,2 et 31 kW**

FIOUL · SMART TC · 10 ANS · Fabriqué en France · E-PILOT · BIOFIOUL READY B10

Le + produit
Hyper compacte
Produit connectable
Régulation intuitive

Chaudière au sol, particulièrement compacte pour raccordement cheminée ou ventouse

- **Corps de chauffe principal en fonte eutectique**
- **Échangeur-condenseur sur les fumées en céramique/carbone** d'une haute résistance aux acides, offrant une conductivité thermique élevée et permettant l'utilisation de toutes les qualités de fioul
- Brûleur compact intégré, à faibles émissions NOx et CO
- Flexible ventouse intégré et raccordé au brûleur
- **1 tableau de commande E-pilot monté d'usine**, équipés d'origine d'une sonde extérieure
- Pieds réglables
- **Colisage :** 1 colis

information

En cas d'utilisation de gazole non routier (GONR ou GNR) avec nos chaudières et brûleurs, voir recommandations en fin de catalogue

n° CE 0085CQ0002

OPTIONS : voir pages suivantes / **FUMISTERIE :** Voir chapitre Fumisterie

DIMENSIONS PRINCIPALES (mm et pouces)

	CFU C 24/32 PLUS
① Départ chauffage	G1"
② - Retour chauffage CFU C 24 PLUS ②' - Retour chauffage CFU C 32 PLUS	G1" G1"
④ Buse de fumée (mm)	Ø 80
⑨ Évacuation des condensats	-
⑩ Pressostat	-
(1) Pieds réglables (mm) : 9 - 35	

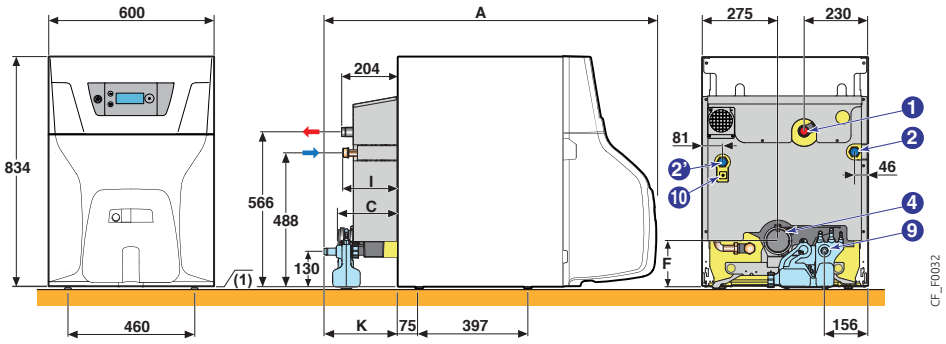

Cotes (mm)	A	C	F	I	K
CFU C 24 PLUS	1188	218	179	199	260
CFU C 32 PLUS	1226	263	203	222	297

CARACTÉRISTIQUES TECHNIQUES

Condensation

Temp. moyenne de fonctionnement :
T_{fonct_max} : **90 °C**
T_{fonct_min} : **30 °C**

Température maxi. de service : **90 °C**
Pression maxi. de service : **3 bar**

Thermostat réglable de : **30 à 90 °C**
Thermostat de sécurité : **110 °C**

Classe NOx : **3 selon EN 267**
Homologation : B_{23}, B_{23p}, C_{13}, C_{33}, C_{63}, C_{93}

MODÈLE

		CFU C ... PLUS	24	32
Puissance utile	- nominale déterminée à Qnom (Pn_gen)	kW	23,2	31,0
	- intermédiaire à 30 % Qnom (Pint)	kW	7,4	9,8
Puissance nominale à 50/30 °C		**kW**	**24,4**	**32,6**
Rendement en % PCI à charge ...%	- 100 % à temp. moyenne 70 °C (RPn)	%	96,7	96,8
Pn_gen et temp. eau ...°C	- 30 % à temp. retour 30 °C (RPint)	%	102,7	102,2
Efficacité énergétique saisonnière : Etas produit (sans apport de régulation)		**%**	**90**	**90**
Efficacité énergétique saisonnière : Etas CFU C ... PLUS (avec sonde ext. livrée d'origine)		**%**	**92**	**92**
Contenance en eau		l	29,5	35,5
Perte à l'arrêt à ΔT = 30 K (Qpo_{30})		W	100	117
Puissance électrique des auxiliaires (hors circulateur) à Pn_gen (Qaux)		W	155	152
Puissance électrique des auxiliaires en veille (Qveille)		W	4	4
Pression disponible à la buse		Pa	19	32
Poids à vide		kg	206	214

Valeurs à puissance nominale (puissance haute de la plage) et CO_2 = 13 % au fioul

PRIX H.T.

	CFU C ... PLUS	24	32
	Colis	MY722	MY724
	Réf.	7730679	7730749
	€	**5 810,00**	**6 483,00**

Eco-Participation CFU C ... PLUS : **5,00 € H.T.**



Essencio Condens

CFU C... PLUS/VEL 110SL **de 23,2 kW**

Le produit
Solution compacte avec ballon ECS et brûleur intégré

Chaudière de conception modulaire avec préparateur ecs émaillé à serpentin « Standard load » de 110 litres placé sous la chaudière pour constituer une colonne d'une esthétique uniforme

- Protection par anode en magnésium
- Tubulures de liaison chaudières ballon avec pompe de charge.

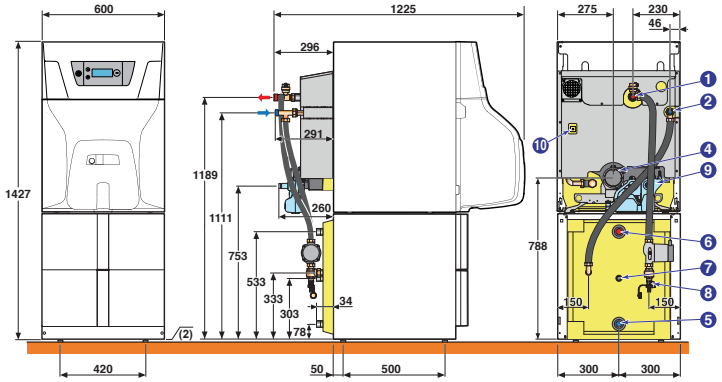

CF_F0033

MODÈLE		COMPOSITION							
				CHAUDIÈRE			BALLON ECS		KIT LIAISON BALLON
	PRIX H.T.	Modèle	Référence	PRIX H.T.	Modèle	Référence	PRIX H.T.	Référence	PRIX H.T.
CFU C 24 PLUS/VEL 110SL	**7 126,00 €**	CFU C 24 PLUS	7730679	**5 810,00 €**	EL 110SL	7609915	**939,00 €**	7744614	**377,00 €**



Essencio Condens

CFU C... PLUS/VEL 160SL **de 23,2 et 30,9 kW**

Le produit
Confort ECS élevé

Chaudière de conception modulaire avec préparateur ecs émaillé à serpentin « Standard load » de 160 L placé horizontalement sous la chaudière et positionnable contre le mur pour constituer une colonne d'une esthétique uniforme de hauteur et profondeur réduites

- Protection par anode en magnésium
- Tubulures de liaison chaudières ballon avec pompe de charge.

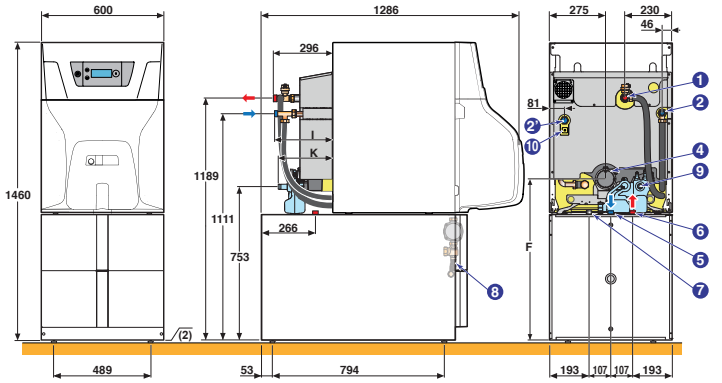

CF_F0034

REMARQUE
Pour des besoins ecs plus importants, nous proposons également un préparateur de 250 L : voir chapitre 12.

MODÈLE		COMPOSITION							
				CHAUDIÈRE			BALLON ECS		KIT LIAISON BALLON
	PRIX H.T.	Modèle	Référence	PRIX H.T.	Modèle	Référence	PRIX H.T.	Référence	PRIX H.T.
CFU C 24 PLUS/VEL 160SL	**7 425,00 €**	CFU C 24 PLUS	7730679	**5 810,00 €**	EL 160SL	7616405	**1 238,00 €**	7744614	**377,00 €**
CFU C 32 PLUS/VEL 160SL	**8 098,00 €**	CFU C 32 PLUS	7730749	**6 483,00 €**	EL 160SL	7616405	**1 238,00 €**	7744614	**377,00 €**

Nota : tableau de cotes et légendes : voir page ci-contre

CARACTÉRISTIQUES TECHNIQUES ECS

Temp. maxi. de service ecs : **95 °C** ⋮ Pression maxi. de service ecs : **10 bar**

MODÈLE	CFU C ... PLUS	24/VEL 110SL	24/VEL 160SL	32/VEL 160SL
Puissance nominale chaudière à 50/30 °C	kW	24,4	24,4	32,6
Capacité stockage ecs	l	110	160	160
Puissance échangée	kW	21,6	23,1	25,9
Débit spécifique à ΔT = 30 K (selon EN 13203-1)	l/min	18,0	23	24
Débit horaire à ΔT = 35 K	l/h	530	565	635
Débit sur 10 min à ΔT = 30 K	l/10 min	192	245	250
Coefficient de pertes thermiques (UA_S)	W/K	1,46	1,52	1,52
Poids à vide	kg	318	334	355

Performances sanitaires à température ambiante du local à Pn : 20 °C, temp. eau froide à Pn : 10 °C, temp. eau chaude à Pn : 45 °C, temp. eau chaude primaire : 80 °C, temp. de stockage ecs : 60 °C

OPTIONS
POUR ESSENCIO CONDENS

TOUTES OPTIONS SAUF OPTIONS "RÉGULATION"

ACCESSOIRES

	COLIS	RÉF.	€ Eco-Part. €
Kit équipement hydraulique (vase d'expansion 18l, circulateur modulant, clapet antiretour, purgeur, soupape de sécurité et manomètre)	MY445	7629652	593,00 -
Station de neutralisation des condensats	FM155	100004290	312,30 -
Recharge en granulats pour station de neutralisation	FM156	100004291	158,80 -
Support bac de neutralisation	FM157	100004292	159,70 -
Pompe de relevage	FM158	100004293	415,90 0,83
Filtre fioul avec désaréateur "Flocotop"(recommandé)	MT11	100019100	166,00 -
Colis prise d'air Ø 80/125 (B_{23P})	MY924	7763952	86,10 -

MODULES HYDRAULIQUES

	COLIS	RÉF.	€ Eco-Part. €
Module hydraulique avec pompe à indice d'efficacité énergétique EEI < 0,23 :			
• pour 1 circuit direct	EA143	100020167	745,20 0,83
• pour 1 circuit avec vanne mélangeuse	EA144	100020168	1 060,80 1,67
Collecteur isolé pour 2 ou 3 modules	EA140	100020164	404,40 -
Console murale pour collecteur	EA141	100020165	50,50 -
Console murale pour 1 module hydraulique	EA142	100020166	135,10 -
Tubulures de liaison flexibles chaudière/module	MY470	7629824	200,20 -
Kit de sécurité hydraulique	MY480	7629826	156,50 -

PRÉPARATION D'ECS

	COLIS	RÉF.	€ Eco-Part. €
• par préparateur ecs de 110 l voire 160 l placé sous la chaudière			Voir pages précédentes
Ballon EL 110SL	ER590	7609915	939,00 -
Ballon EL 160SL	ER592	7616405	1 238,00 -
• par préparateur ecs indépendant			Voir chapitre 12
• par préparateur ecs solaire			Voir chapitre SOLAIRE
Sonde de température e.c.s.	AD212	100000030	59,00 0,02
Kit anode "ACI"	MY475	7629841	150,30 0,02
Testeur d'anode magnésium	MY456	7629902	75,10 -
Kit de liaison CFU C/préparateur indépendant BLC/BPB ou solaire Uno	ER599	7639495	577,20 0,83
Kit liaison EL 110/160SL	MY925	7744614	377,00 -

OPTIONS RÉGULATION

CHOIX DES OPTIONS EN FONCTION DES CIRCUITS RACCORDÉS

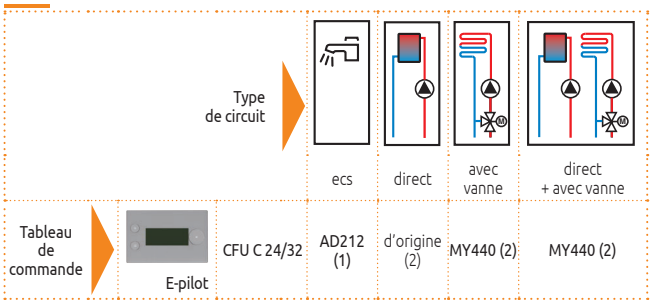

Régulation en fonction de la température ambiante :
(1) Sonde livrée avec les ballons EL 110SL et EL 160SL
(2) À compléter éventuellement par 1 thermostat d'ambiance modulant (colis AD304, AD303 ou AD324) ou classique par circuit chauffage

PRIX DES OPTIONS "RÉGULATIONS"

		COLIS	RÉF.	€ Eco-Part. €
Thermostats d'ambiance :				
• non programmable (filaire)		AD140	88017859	59,00 0,12
• programmable (filaire à pile)	NOUVEAU	AD337	7768817	144,00 0,12
• programmable (sans fils)	NOUVEAU	AD338	7768818	332,00 0,12
Sondes d'ambiance connectées :				
• SMART TC° (R-BUS) filaire		AD324	7691375	228,00 0,12
• SMART TC° RF (sans fil)	NOUVEAU	AD341	7691377	377,00 0,12
Thermostats modulants :				
• avec estimation de comptage d'énergie (sans fils)		AD303	7609762	397,00 0,12
• avec estimation de comptage d'énergie (filaire)		AD304	7609763	242,00 0,12
• SMART TC° circuit additionnel (sans fil)	NOUVEAU	AD342	7765144	178,00 0,12
Sondes :				
• Sonde ecs		AD212	100000030	59,00 0,02
• Sonde extérieure (sans fils) uniquement en association avec l'AD341* DISPONIBILITÉ SEPTEMBRE 2021	NOUVEAU	AD346	7776874	99,00 0,12
Platine + sonde pour 1 circuit avec vanne mélangeuse		MY440	7628142	313,00 0,12

* nécessité de commander la sonde d'ambiance connectée AD341











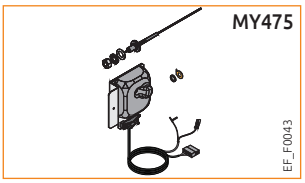

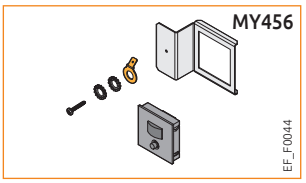

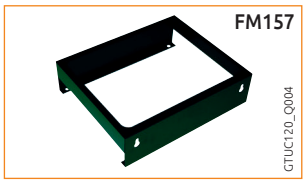









Essencio Condens
CFU C 24 PLUS

A

- 1 circuit direct "radiateur"

DESCRIPTIF

	COLIS	RÉF.	€
Chaudière CFU C 24 PLUS	MY722	7730679	5 810,00
Options éventuelles supplémentaires			
- Kit équipement hydraulique	MY445	7629652	593,00
- Thermostat d'ambiance connecté SMART TC° "R-BUS" (Filaire)	AD324	7691375	228,00
		Prix total H.T.:	6 631,00*

* hors Eco-Participation

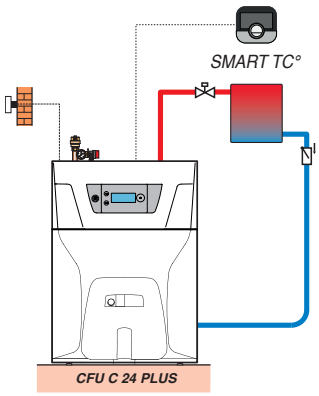

CF_F0036

Essencio Condens
CFU C 24 PLUS - BALLON 160 SL

système
A
B

- 1 circuit "plancher chauffant" (avec vanne mélangeuse)

DESCRIPTIF

	COLIS	RÉF.	€
Chaudière CFU C 24 PLUS	MY722	7730679	5 810,00
Options éventuelles supplémentaires			
- Ballon ECS EL 160SL	ER592	7616405	1 238,00
- Kit de liaison ballon - chaudière	MY925	7744614	377,00
- Platine + sonde pour circuit vanne mélangeuse	MY440	7628142	313,00
- Thermostat d'ambiance connecté SMART TC° "R-BUS" (Filaire)	AD324	7691375	228,00
- Kit de sécurité hydraulique	MY480	7629826	156,50
		Prix total H.T.:	8 122,50*

* hors Eco-Participation

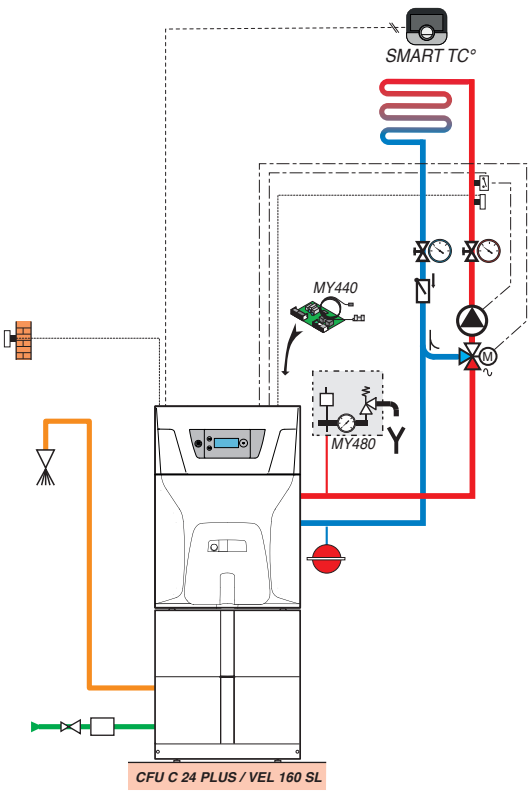

CF_F0035

EXEMPLES CHIFFRÉS

POUR **ESSENCIO CONDENS**

Essencio Condens
CFU C 24 PLUS - BALLON 160 SL

système
A
B

- 1 circuit direct "radiateur"
- 1 circuit "plancher chauffant" (avec vanne mélangeuse)

DESCRIPTIF

	COLIS	RÉF.	€
Chaudière CFU C 24 PLUS	MY722	7730679	5 810,00
Options éventuelles supplémentaires			
- Ballon ECS EL 160SL	ER592	7616405	1 238,00
- Kit de liaison ballon - chaudière	MY925	7744614	377,00
- Thermostat d'ambiance connecté SMART TC° "R-BUS" (Filaire)	AD324	7691375	228,00
- Platine + sonde pour circuit avec vanne mélangeuse	MY440	7628142	313,00
- Module hydraulique pour 1 circuit direct	EA143	100020167	745,20
- Module hydraulique pour 1 circuit avec vanne	EA144	100020168	1 060,80
- Collecteur isolé pour 2/3 modules	EA140	100020164	404,40
- Jeu de 2 consoles murales pour collecteur	EA141	100020165	50,50
- Kit flexibles de liaison chaudière/collecteur	MY470	7629824	200,20
- Kit de sécurité hydraulique	MY480	7629826	156,50
		Prix total H.T.:	10 583,60*

* hors Eco-Participation

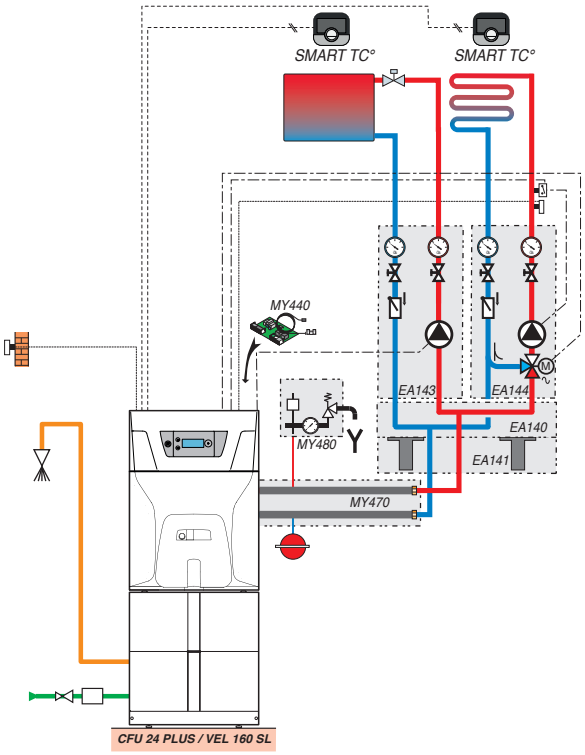

CF_F0043

Essencio Condens
CFU C 24 PLUS - BALLON 110 SL

système
A
B

- 1 circuit direct "radiateur"

DESCRIPTIF

	COLIS	RÉF.	€
Chaudière CFU C 24 PLUS	MY722	7730679	5 810,00
Options éventuelles supplémentaires			
- Ballon ECS EL 110SL	ER590	7609915	939,00
- Kit de liaison ballon - chaudière	MY925	7744614	377,00
- Kit équipement hydraulique	MY445	7629652	593,00
- Thermostat d'ambiance connecté SMART TC° "R-BUS" (Filaire)	AD324	7691375	228,00
		Prix total H.T.:	7 947,00*

* hors Eco-Participation

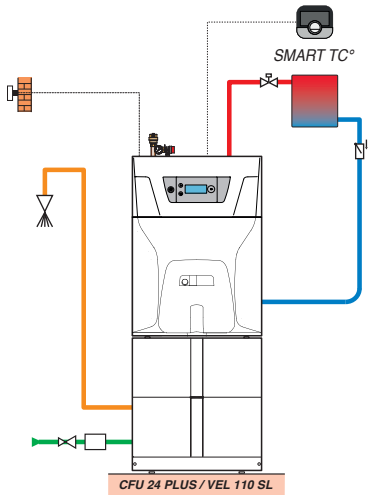

CF_F0044

EXEMPLES CHIFFRÉS

POUR **ESSENCIO CONDENS**

Essencio Condens

CFU C 24 PLUS - VENTOUSE - BALLON 160 SL

système A B

- 1 circuit direct "radiateur"
- 1 circuit "plancher chauffant" (avec vanne mélangeuse)

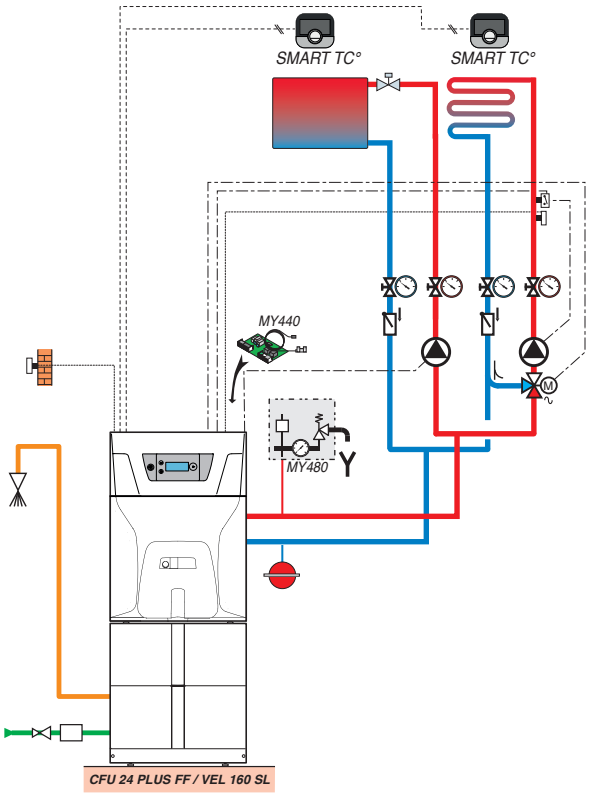

CF_F0045

DESCRIPTIF

	COLIS	RÉF.	€
Chaudière CFU C 24 PLUS	MY722	7730679	5 810,00
Options éventuelles supplémentaires			
- Ballon ECS EL 160SL	ER592	7616405	1 238,00
- Kit de liaison ballon - chaudière	MY925	7744614	377,00
- Platine + sonde pour circuit vanne mélangeuse	MY440	7628142	313,00
- Thermostat d'ambiance connecté SMART TC° "R-BUS" (Filaire)	AD324	7691375	228,00
- Kit de sécurité hydraulique	MY480	7629826	156,50
		Prix total H.T.:	8 122,50*

* hors Eco-Participation

Essencio Condens

CFU C 24 PLUS - VENTOUSE - BALLON 110 SL

système A B

- 1 circuit direct "radiateur"

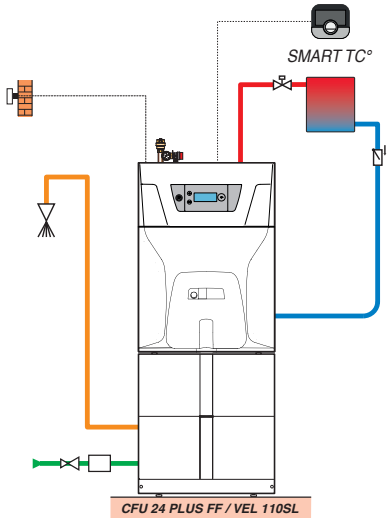

CF_F0046

DESCRIPTIF

	COLIS	RÉF.	€
Chaudière CFU C 24 PLUS	MY722	7730679	5 810,00
Options éventuelles supplémentaires			
- Ballon ECS EL 110SL	ER590	7609915	939,00
- Kit de liaison ballon - chaudière	MY925	7744614	377,00
- Kit équipement hydraulique	MY445	7629652	593,00
- Thermostat d'ambiance connecté SMART TC° "R-BUS" (Filaire)	AD324	7691375	228,00
		Prix total H.T.:	7 947,00*

* hors Eco-Participation

FIOUL

CHAUDIÈRES COMPACTES **AVEC BRÛLEUR FIOUL MODULANT INTÉGRÉ, À CONDENSATION, POUR CHAUFFAGE SEUL**



Modulens O®

AFC… E, AFC… FF **de 10,6 à 30 kW**

Le produit

Corps en inox
Brûleur modulant
Chaudière équippée

FIOUL · VE · 10 ANS · Fabriqué en France · BIOFIOUL READY

Chaudière au sol compacte de faible encombrement au sol

- AFC…E : Raccordement cheminée :
- AFC…FF : Raccordement par ventouse horizontale ou verticale livrée
- **Échangeur monobloc en acier inoxydable**
- Porte foyère en aluminium
- Brûleur fioul EcoNOx (NOx < 90mg/kWh), modulant de 59 à 100 % de la puissance,
- **Chaudière équipée :** pompe modulante, soupape de sécurité 3 bar, filtre fioul avec désaérateur « Flocotop », bac de récupération des condensats, thermostat de fumées et siphon
- Tableau de commande avec module de commande orientable, équipé d'une **régulation DIEMATIC iSystem**. Avec optimisation de la gestion des systèmes combinés et possibilité de réglage des paramètres solaires (voir § options régulations)
- Habillage de conception modulaire d'une esthétique alignée à celle des préparateurs ecs
- **Mise en œuvre et maintenance facilitées :** Orifices pour barres de portage, potence pour mise en position d'entretien du brûleur, ouverture en fond de foyer pour rinçage, brosses de nettoyage fournies, pieds réglables
- **Colisage :** 1 colis hors ventouse

information

En cas d'utilisation de gazole non routier (GONR ou GNR) avec nos chaudières et brûleurs, voir recommandations en fin de catalogue

n° CE 1312CN5691

OPTIONS : voir pages suivantes / **FUMISTERIE :** Voir chapitre Fumisterie

DIMENSIONS PRINCIPALES (mm et pouces)

① Départ chauffage circuit direct G 1
② Départ chauffage circuit direct G 1
③ ④ Départ/Retour primaire préparateur ecs indépendant G 3/4 (avec colis MV33 : Kit tubulures internes de liaison à un préparateur ecs indépendant y compris pompe de charge – option)
⑤ ⑥ Départ/Retour chauffage circuit vanne mélangeuse G1 (avec colis MV31 : Kit tubulures internes avec vanne 3 voies motorisée, ou avec colis MV 6 : Kit tubulures internes seules – options)
⑩ Entrée eau froide sanitaire G 3/4
⑪ Sortie eau chaude sanitaire G 3/4
⑫ Retour boucle de circulation G 3/4 (avec colis ER218 : Kit de recirculation pour préparateur ecs 100HL, ou avec colis ER219 : Kit de recirculation pour préparateurs ecs 160SL et 220SHL – options)
⑬ Robinet de vidange ecs avec embout Ø ext. 14 mm
⑭ Entrée primaire du serpentin solaire Cu 18 mm
⑮ Sortie primaire du serpentin solaire Cu 18 mm
⑯ Alimentation fioul G 3/8
⑰ Évacuation des condensats, tube Ø ext. 25 mm
⑱ Sortie fumées basse Ø 80 mm (AFC… E avec colis MV 9 – option)
⑲ AFC…E : Raccordement fumées Ø 80 mm
AFC…FF : Raccordement air/fumées Ø 80/125 mm
(1) Pieds réglables de 10 à 30 mm
(2) En cas de montage du filtre fioul avec désaérateur à l'intérieur de la chaudière

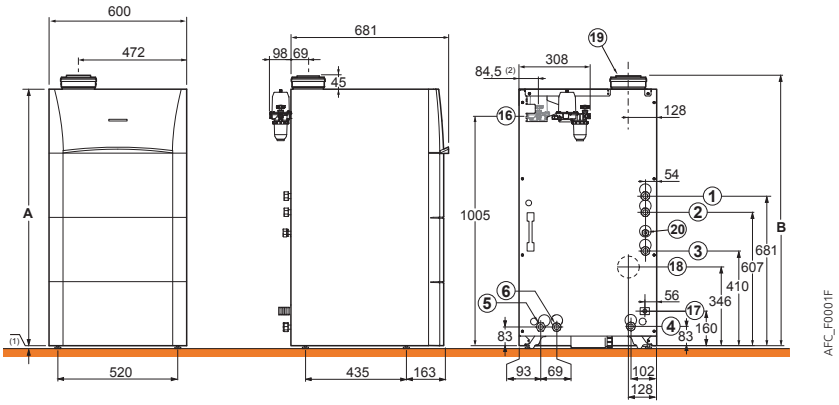

	AFC, AFC/B 160 SL et AFC/B 220 SHL			AFC/V 100 HL			AFC/VL 160 SL		
	18	24	30	18	24	30	18	24	30
A (mm)	1113	1113	1193	1677	1677	1747	1113	1113	1193
B (mm)	1158	1158	1238	1722	1722	1792	1763	1763	1843

CARACTÉRISTIQUES TECHNIQUES

Condensation

Temp. moyenne de fonctionnement :
T_{fonct_max} : **85 °C**
T_{fonct_min} : **25 °C**

Température maxi. de service : **85 °C**
Pression maxi. de service : **3 bar**

Thermostat réglable : de **30 à 85 °C**
Thermostat de sécurité : **95 °C**

Homologation : B_{23}, B_{23P}, C_{13X}, C_{33X}, C_{93X}

MODÈLE

		AFC	18	24	30
Puissance utile	- nominale déterminée à Qnom (Pn_gen)	kW	17,1	22,8	28,6
	- intermédiaire à 30 % Qnom (Pint)	kW	5,4	7,2	8,9
Puissance nominale (Pn) à 50/30 °C		**kW**	**18,0**	**24,0**	**30,0**
Rendement en % PCI à charge …%	- 100 % Pn à temp. moyenne 70 °C (RPn)	%	97,5	97,1	97,4
Pn_gen et temp. eau …°C	- 30 % Pn à temp. retour 30 °C (RPint)	%	102,7	101,9	101,4
Efficacité énergétique saisonnière : Etas produit (sans apport de régulation)		**%**	**90**	**90**	**90**
Efficacité énergétique saisonnière : Etas AFC.. (avec sonde ext. livrée d'origine)		**%**	**92**	**92**	**92**
Plage de puissance utile à	- 50/30 °C	kW	10,6-18,0	14,1-24,0	17,6-30,0
	- 80/60 °C	kW	10,0-17,1	13,4-22,8	16,7-28,6
Contenance en eau		l	47	47	58
Perte à l'arrêt à ΔT = 30 K (Qpo_{30})		W	109	109	128
Puissance électrique des auxiliaires (hors circulateur) à Pn_gen (Qaux)		W	162	167	189
Puissance électrique circulateur (Pcirc_ch)		W	33	33	33
Puissance électrique des auxiliaires en veille (Qveille)		W	6	6	6
Pression disponible à la buse		Pa	14	22	33
Poids à vide		kg	113	113	133

Valeurs à puissance nominale (puissance haute de la plage) et CO_2 = 12 % au fioul.

PRIX H.T.

	AFC	18	24	30
AFC… E (raccordement cheminée)	Réf.	100016265	100016266	100016267
	€	**7 690,00**	**7 907,00**	**8 186,00**
AFC… FF HOR (avec ventouse horizontale PPS Ø 80/125 mm + coude 87°	Réf.	7613736	7613738	7613740
	€	**7 870,00**	**8 087,00**	**8 366,00**
AFC… FF VER avec ventouse verticale PPS Ø 80/125 mm noire (1)	Réf.	7613737	7613739	7613741
	€	**7 869,00**	**8 086,00**	**8 365,00**

Eco-Participation AFC..: **5,00 € H.T.**

(1) Le terminal livré est de couleur noire, sur demande une variante en rouge peut être commandée



Modulens O®

AFC…/V 100 HL **de 10,6 à 30 kW**

Le produit
Compacité : Hautes performances sanitaires Titan Active System®

Préparateur ecs émaillé à stratification « High Load » équipé d'un échangeur à plaques associé à une pompe de charge modulante, **placé sous la chaudière** pour constituer une « colonne » d'une esthétique uniforme
- Protection par « Titan Active System® »
- Robinet de vidange, embout pour boucle de circulation
- Tubulures de liaison chaudière/ballon intégrables sous l'habillage chaudière et sonde ecs, pieds réglables
- **Colisage :** 3 colis hors ventouse

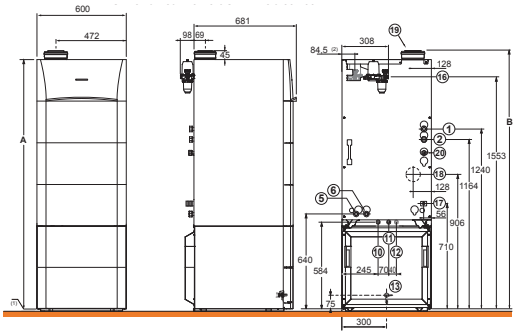

PRIX H.T. MODÈLE	AFC		18…/V 100 HL		24…/V 100 HL		30…/V 100 HL
AFC… E/V 100 HL (raccordement cheminée)	Réf.	7629786	€ 9 367,00	Réf. 7629787	€ 9 584,00	Réf. 7629788	€ 9 863,00
AFC… FF HOR/V 100 HL (avec ventouse horiz. PPS Ø 80/125 mm + coude 87°)	Réf.	7629816	€ 9 547,00	Réf. 7629819	€ 9 764,00	Réf. 7629821	€ 10 043,00
AFC… FF VER/V 100 HL (avec ventouse vert. PPS Ø 80/125 mm) (1)	Réf.	7629817	€ 9 546,00	Réf. 7629820	€ 9 763,00	Réf. 7629822	€ 10 042,00

Eco-Participation AFC../V 100 HL : **5,00 € H.T.**

(1) Le terminal livré est de couleur noire, sur demande une variante en rouge peut être commandée



Modulens O®

AFC…/VL 160 SL **de 10,6 à 30 kW**

Le produit
Dimensions réduites
Grande performance ecs

Préparateur ecs émaillé à serpentin « Standard Load » placé horizontalement sous la chaudière et positionnable contre le mur pour constituer une « colonne » d'une esthétique uniforme de hauteur et profondeur réduites
- Protection par « Titan Active System® »
- Robinet de vidange, boucle de circulation, tubulures de liaison chaudière/ballon avec pompe de charge modulante et sonde ecs, pieds réglables
- **Colisage :** 3 colis hors ventouse

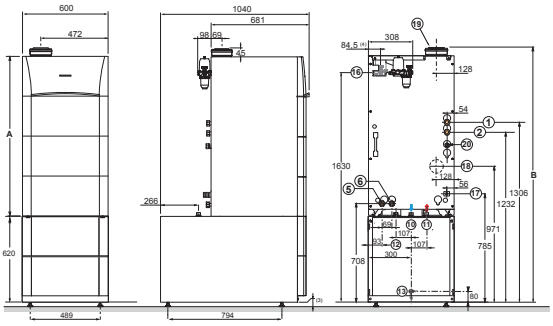

REMARQUE
Pour des besoins ecs plus importants, nous proposons également un préparateur de 250 L : voir chapitre 12.

PRIX H.T. MODÈLE	AFC		18/VL 160 SL		24/VL 160 SL		30/VL 160 SL
AFC… E/VL 160 SL (raccordement cheminée)	Réf.	7629803	€ 9 357,00	Réf. 7629804	€ 9 574,00	Réf. 7629805	€ 9 853,00
AFC… FF HOR/VL 160 SL (avec ventouse horizontale PPS Ø 80/125 mm + coude 87°)	Réf.	7629926	€ 9 537,00	Réf. 7629928	€ 9 754,00	Réf. 7629930	€ 10 033,00
AFC… FF VER/VL 160 SL (avec ventouse verticale PPS Ø 80/125 mm noire) (1)	Réf.	7629927	€ 9 536,00	Réf. 7629929	€ 9 753,00	Réf. 7629931	€ 10 032,00

Eco-Participation AFC../VL 160 SL : **5,00 H.T.**

(1) Le terminal livré est de couleur noire, sur demande une variante en rouge peut être commandée

Nota : tableau de cotes et légendes : voir page ci-contre

CARACTÉRISTIQUES TECHNIQUES ECS

Temp. max. de service ecs : **70 °C** ⋮ Pression max de service ecs : **10 bar**

MODÈLE	AFC	18…/V 100 HL	24…/V 100 HL	30…/V 100 HL	18…/VL 160 SL	24…/VL 160 SL	30…/VL 160 SL
Puissance nominale chaudière Pn à 50/30 °C	kW	18,0	24,0	30,0	18,0	24,0	30,0
Capacité du ballon ecs	l	100	100	100	160	160	160
Puissance échangée ecs	kW	18	24	30	17	23,0	24,0
Débit sur 10 min à ΔT = 30 K	l/10 min	220	240	260	230	235	240
Débit horaire à ΔT = 35 K	l/h	440	590	740	417	565	590
Débit spécifique à ΔT = 30 K selon EN 13203	l/min	22	24	26	21	23,5	24
Coefficient de pertes thermiques (UA_S)	W/K	1,38	1,38	1,38	1,52	1,52	1,52
Poids à vide AFC	kg	169	169	189	201	201	221

Performances sanitaires à température ambiante du local à Pn : 20 °C, temp. eau froide à Pn : 10 °C, temp. eau chaude primaire : 80 °C, temp. de stockage ecs : 60 °C



Modulens O®

AFC…/B 160 SL **de 10,6 à 30 kW**

Le produit
Hautes performances sanitaires
Titan Active System®

Préparateur ecs émaillé à serpentin « Standard Load », placé à droite ou à gauche de la chaudière, d'une esthétique alignée sur celle de la chaudière
- Protection par « Titan Active System® »
- Robinet de vidange, boucle de circulation
- Tubulures de liaison chaudière/ballon intégrables sous l'habillage chaudière avec pompe de charge modulante et sonde ecs, pieds réglables
- **Colisage :** 3 colis hors ventouse

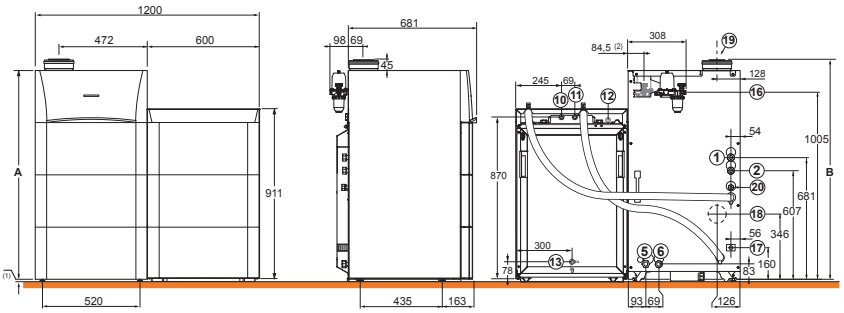

PRIX H.T. Modèle	AFC	18…/B 160 SL		24…/B 160 SL		30…/B 160 SL	
AFC… E/B 160 SL (raccordement cheminée)	Réf.	7629792	€ 9 470,00	Réf. 7629793	€ 9 687,00	Réf. 7629794	€ 9 966,00
AFC… FF HOR/B 160 SL (avec ventouse horiz. PPS Ø 80/125 mm + coude 87°)	Réf.	7629845	€ 9 650,00	Réf. 7629847	€ 9 867,00	Réf. 7629850	€ 10 146,00
AFC… FF VER/B 160 SL (avec ventouse vert. PPS Ø 80/125 mm) (1)	Réf.	7629846	€ 9 649,00	Réf. 7629849	€ 9 866,00	Réf. 7629852	€ 10 145,00

Eco-Participation AFC../B 160 SL : **5,00 € H.T.**

(1) Le terminal livré est de couleur noire, sur demande une variante en rouge peut être commandée

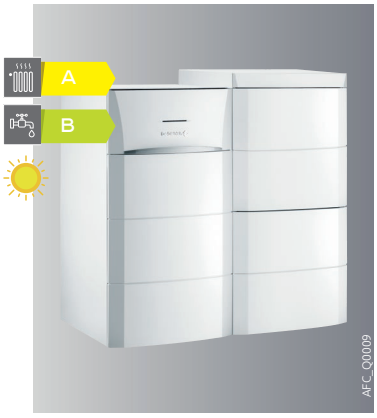

Modulens O®

AFC…/B 220 SHL **de 10,6 à 30 kW**

Le produit
Importante couverture solaire
jusqu'à 60 % des besoins annuels
Titan Active System®

Préparateur ecs solaire émaillé à stratification « High Load » équipé d'un échangeur à plaques associé à une pompe de charge modulante ainsi que d'un serpentin pour le système solaire, **juxtaposé à droite ou à gauche de la chaudière** d'une esthétique alignée sur celle de la chaudière
- Protection par « Titan Active System® »
- **Équipé d'un groupe solaire complet :** pompe modulante, vase d'expansion 12 l, groupe de sécurité, régulation solaire
- Robinet de vidange, embout pour boucle de circulation
- Tubulures de liaison chaudière/ballon intégrables sous l'habillage chaudière et sonde ecs, pieds réglables
- **Colisage :** 4 colis hors ventouse

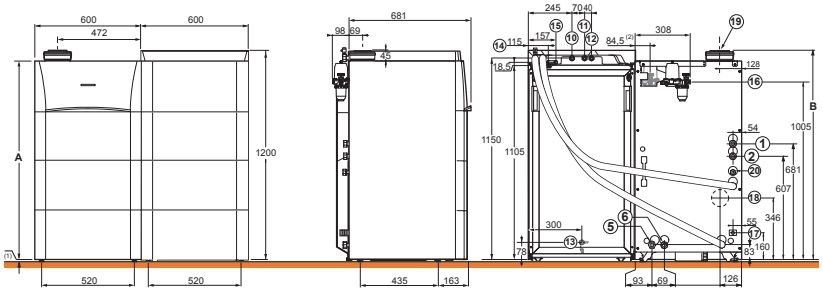

PRIX H.T. Modèle	AFC	18…/B 220 SHL		24…/B 220 SHL		30…/B 220 SHL	
AFC… E/B 220 SHL (raccordement cheminée)	Réf.	7629808 (2)	€ 11 601,00	Réf. 7629809 (2)	€ 11 818,00	Réf. 7629810 (2)	€ 12 097,00
AFC… FF HOR/B 220 SHL (avec ventouse horiz. PPS Ø 80/125 mm + coude 87°)	Réf.	7629935 (2)	€ 11 781,00	Réf. 7629937 (2)	€ 11 998,00	Réf. 7629939 (2)	€ 12 277,00
AFC… FF VER/B 220 SHL (avec ventouse vert. PPS Ø 80/125 mm) (1)	Réf.	7629936 (2)	€ 11 780,00	Réf. 7629938 (2)	€ 11 997,00	Réf. 7629940 (2)	€ 12 276,00

Eco-Participation AFC../B 220 SHL : **5,00 € H.T.**

(1) Le terminal livré est de couleur noire, sur demande une variante en rouge peut être commandée. (2) Part préparateur solaire **3016,00 €**

Nota : tableau de cotes et légendes : voir page ci-contre

CARACTÉRISTIQUES TECHNIQUES ECS

Temp. max. de service ecs : **70 °C**
Pression max de service ecs : **10 bar**
Pression max de service solaire (B 220 SHL) : **6 bar**

MODÈLE	AFC	18…/B 160 SL	24…/B 160 SL	30…/B 160 SL	18…/B 220 SHL	24…/B 220 SHL	30…/B 220 SHL
Puissance nominale chaudière Pn à 50/30 °C	kW	18,0	24,0	30,0	18,0	24,0	30,0
Capacité du ballon ecs	l	155	155	155	220	220	220
Volume solaire/volume appoint	l	-	-	-	135/85	135/85	135/85
Puissance échangée ecs	kW	18	24	30	18	24	30
Débit sur 10 min à ΔT = 30 K	l/10 min	230	235	240	210	225	240
Débit horaire à ΔT = 35 K	l/h	440	590	740	440	590	740
Débit spécifique à ΔT = 30 K selon EN 13203	l/min	21	23,5	24	21	22,5	24
Coefficient de pertes thermiques (UA_S)	W/K	1,78	1,78	1,78	2,09	2,09	2,09
Poids à vide AFC	kg	201	201	221	232	232	252

Performances sanitaires à température ambiante du local à Pn : 20 °C, temp. eau froide à Pn : 10 °C, temp. eau chaude primaire : 80 °C, temp. de stockage ecs : 60 °C

OPTIONS

POUR MODULENS O® AFC... E ET AFC... FF

TOUTES OPTIONS SAUF OPTIONS "RÉGULATION"

MODULES HYDRAULIQUES

	COLIS	RÉF.	€ Eco-Part. €
Kit hydraulique limiteur de température pour circuit plancher chauffant en direct	MV10	100017736	215,80 -
Kit pour circuit vanne 3 voies interne (avec moteur et sonde pour vanne mélangeuse et pompe à indice d'efficacité énergétique EEI < 0,23)	MV31	7608112	623,30 1,67
Kit tubulures internes d'adaptation pour montage d'une vanne 3 voies externe	MV 6	100016490	101,00 -
Kit d'adaptation circulateur chauffage externe	MV30	7608024	31,80 0,02
Module hydraulique avec pompe à indice d'efficacité énergétique EEI < 0,23 pour 1 circuit avec vanne mélangeuse	EA144	100020168	1 060,80 1,67
Collecteur isolé pour 2 ou 3 modules	EA140	100020164	404,40 -
Console murale pour collecteur	EA141	100020165	50,50 -
Console murale 1 module	EA142	100020166	135,10 -
Kit raccords G en R (1" et 3/4")	BH84	89557009	43,10 -

PRÉPARATION D'ECS

	COLIS	RÉF.	€ Eco-Part. €
• par préparateur placé sous la chaudière ou juxtaposé à la chaudière			voir pages précédentes
• par préparateur indépendant			voir chapitre ECS
• par préparateur indépendant solaire			voir chapitre SOLAIRE
Sonde ecs	AD212	100000030	59,00 0,02
Kit tubulures internes pour raccordement d'un préparateur indépendant avec pompe de charge à indice d'efficacité énergétique EEI < 0,23	MV33	7608114	382,20 0,83
Kit anode en magnésium	EA103	100000492	78,60 -
Kit de recirculation prép. 100 HL	ER218	100017432	25,10 -
Kit de recirculation prép. 160 SL et 220 SHL	ER219	100017433	83,20 -

ACCESSOIRES

	COLIS	RÉF.	€ Eco-Part. €
Vase d'expansion chauffage 18 L	MV4	100016432	100,70 -
Kit sortie arrière (pour AFC... E)	MV9	100017720	133,40 -
Manchette de mesure Ø 80/125 mm en PPs/Alu	MV25	100019734	84,90 -
Station de neutralisation des condensats	FM155	100004290	312,30 -
Recharge en granulats pour station de neutralisation	FM156	100004291	158,80 -
Support bac de neutralisation	FM157	100004292	159,70 -
Pompe de relevage	FM158	100004293	415,90 0,83
Bouteille de découplage 60/60 - 1"	GV45	100019346	441,10 -
Vase d'expansion solaire 18 L pour AFC.../B 220 SHL (en remplacement du vase 12 L livré d'origine)	JA74	7607001	285,60 -

CAPTEURS SOLAIRES PRÉCONISÉS

pour être associés aux chaudières AFC.../B 220 SHL:
voir chapitre SOLAIRE
"Systèmes solaires Dietrisol Modulens"

MV31

AFC_Q0011

MV 6

AFC_Q0012

MV10

AFC_Q0014

MV33

AFC_Q0015

FM155

GTUC120_Q0001

FM158

GTUC120_Q0003

FM157
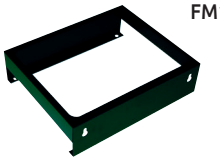
GTUC120_Q0004

GV45

MCA_Q013B

MV 9

AFC_Q0013

MV25

AFC_Q0016

ER218
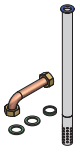
AGC_F0031A

ER219

AGC_F0030

MV30

AFC_Q0022

MV4

AFC_Q0024

OPTIONS

POUR **MODULENS O® AFC...**

OPTIONS RÉGULATION

CHOIX DES OPTIONS EN FONCTION DES CIRCUITS RACCORDÉS

	Type de circuit	ecs	direct	vanne	direct + 1 vanne	2 x vanne	direct + 2 x avec vanne
Tableau de commande DIEMATIC iSystem (1)(2)	AFC...	1 x AD212	d'origine	1 x AD199 *	1 x AD199 *	1 x AD199 + 1 x AD249	1 x AD199 + 1 x AD249
	AFC.../V... ou B...	d'origine	d'origine	1 x AD199 *	1 x AD199 *	1 x AD199 + 1 x AD249	1 x AD199 + 1 x AD249

(1) Chacun des circuits **chauffage** peut être complété au choix par une commande à distance AD285, AD284 + AD252 ou FM52
(2) Cascade de 10 chaudières possible
* Sonde incluse dans le colis MV31 (kit vanne 3 voies interne)

PRIX DES OPTIONS "RÉGULATIONS"

	COLIS	RÉF.	€	Eco-Part. €
Commande à distance CDI D. iSystem	AD285	100018924	207,00	0,12
Module cde à distance radio CDR D. iSystem (sans émetteur/récepteur radio)	AD284	100018923	277,20	0,12
Sonde extérieure radio	AD251	100013306	90,40	0,12
Module chaudière radio (émet./récepteur)	AD252	100013307	145,00	0,12
Cde à distance simplifiée + sonde d'ambiance	FM52	85757747	121,80	0,12
Platine + sonde pour vanne mélangeuse	AD249	100013304	184,00	0,12
Sonde pour vanne mélangeuse	AD199	88017017	95,40	0,02

	COLIS	RÉF.	€	Eco-Part. €
Câble de liaison BUS DIEMATIC (12 m)	AD 134	88017851	129,20	0,02
Sonde ecs	AD212	100000030	59,00	0,02
Sonde pour ballon tampon	AD250	100013305	53,70	0,02
Régulation DIEMATIC VM iSystem	AD281	100018254	1 313,00	0,12

EXEMPLES CHIFFRÉS

POUR **MODULENS O® AFC...**

Modulens O®
AFC.../V 100 HL

système A B

- 1 circuit direct "plancher chauffant"

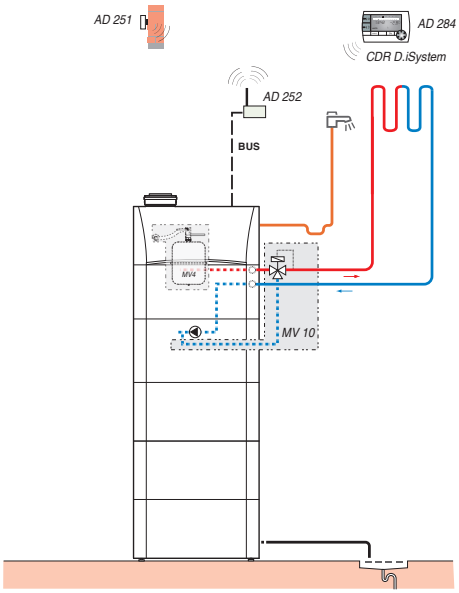

AFC_F0015B

DESCRIPTIF

	COLIS	RÉF.	€
Chaudière AFC 18 E/V 100 HL	-	7629786	9 367,00
Options éventuelles supplémentaires			
- Vase d'expansion chauffage 18 L	MV4	100016432	100,70
- Kit limiteur de température	MV10	100017736	215,80
- Commande à distance interactive radio CDR D. iSystem	AD284	100018923	277,20
- Sonde extérieure radio	AD251	100013306	90,40
- Module chaudière radio (émetteur)	AD252	100013307	145,00
		Prix total H.T.:	10 196,10*

* hors Eco-Participation

Modulens O®
AFC.../B220 SHL

système A A

- 1 circuit direct "radiateurs"
- 1 circuit plancher chauffant avec vanne mélangeuse
- 1 circuit solaire

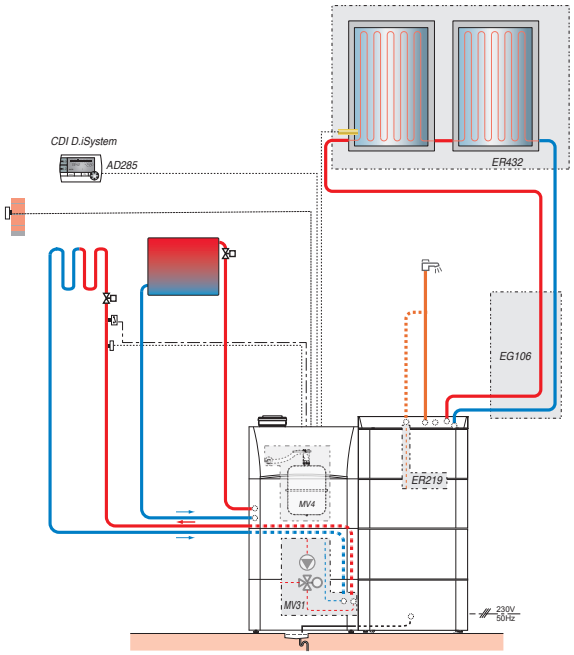

AFC_F0016E

DESCRIPTIF

	COLIS	RÉF.	€
Chaudière AFC 18 E/B 220 SHL	-	7629808	11 601,00
Pack toit 5 m² de capteurs, soit 2 x Dietrisol PRO D 230 montage ST, tuiles mécaniques	ER432	100019695	2 334,00
Fluide caloporteur "Hautes performances"	ER316	100017611	160,70
Kit de recirculation	ER219	100017433	83,20
Kit vanne 3 voies interne	MV31	7608112	623,30
Options éventuelles supplémentaires			
- Cde à distance interactive CDI D. iSystem	AD285	100018924	207,00
- Kit Duo Tube Cu 15 x 10 m	EG106	89807000	552,00
- Vase d'expansion chauffage 18 l	MV4	100016432	100,70
		Prix total H.T.:	15 661,90*

* hors Eco-Participation

GUIDE DE CHOIX CHAUFFERIES DE 35 À 70 kW

MODULENS O PRO





		PFC 45	PFC 60
Puissance nominale à 80/60 °C (chauffage)	kW	27,4 à 44,5	35,9 à 58,4
Classe énergétique en chauffage		jusqu'à A	jusqu'à A
Classe énergétique en ECS		-	-
Brûleur fioul	• modulant	X	X
	• 2 allures à post-ventilation	-	-
Pour raccordement cheminée		X	X
Circuit(s) de chauffage		jusqu'à 3 x	jusqu'à 3 x
Production d'eau chaude sanitaire par préparateur indépendant à accumulation ou préparateur d'ecs instantanée (voir chap. 12 et 13)		X	X
Communications Modbus RTU RS485		X	X
Pages		205	205

Fumisterie	Voir chapitre Fumisterie
Options et exemples chiffrés	206



Modulens O® Pro

PFC... de 29 à 61 kW

Le produit
Chaudière fioul à condensation
Brûleur modulant
Produit connectable

Chaudière au sol compacte de faible encombrement au sol pour raccordement à une cheminée

- **Échangeur monobloc en acier inoxydable**
- Porte foyère en aluminium
- Brûleur fioul EcoNOx (NOx < 110 mg/kWh), modulant de 59 à 100 % de la puissance,
- **Chaudière équipée:** filtre fioul avec désaérateur « Flocotop », bac de récupération des condensats, thermostat de fumées et siphon
- Tableau de commande avec module de commande orientable, équipé d'une **régulation DIEMATIC EVOLUTION**. Avec optimisation de la gestion des systèmes combinés et possibilité de réglage des paramètres solaires (voir § options régulations)
- **Mise en œuvre et maintenance facilitées:** Orifices pour barres de portage, potence pour mise en position d'entretien du brûleur, ouverture en fond de foyer pour rinçage, brosses de nettoyage fournies, pieds réglables, marche pied intégré dans la PFC 60 pour facilité l'accès au brûleur.
- **Colisage:** 1 colis

information
En cas d'utilisation de gazole non routier (GONR ou GNR) avec nos chaudières et brûleurs, voir recommandations en fin de catalogue

n° CE 1312CN5691

OPTIONS: voir page pages suivantes / **FUMISTERIE:** Voir chapitre Fumisterie

DIMENSIONS PRINCIPALES (mm et pouces)

① Départ chauffage G1"1/2
② Retour chauffage (deuxième retour pour circuit radiateurs ou charge ballon) G1"1/2
③ Raccordement bas fumées (en option) Ø 110 mm
④ Retour chauffage G1"1/2
⑤ Raccordement fumées Ø 110 mm
⑥ Alimentation fioul G3/8
⑦ Évacuation des condensats
(1) Pieds réglables de 0 à 20 mm
(2) En cas de montage du filtre fioul avec désaérateur à l'intérieur de l'habillage

Cotes (en mm)	PFC 45	PFC 60
A	1266	1545
B	1404	1683
C	833	1013
D*	1066	1345
D1*	1006	1285
D2*	976	1226

* possibilité de montage du filtre fioul

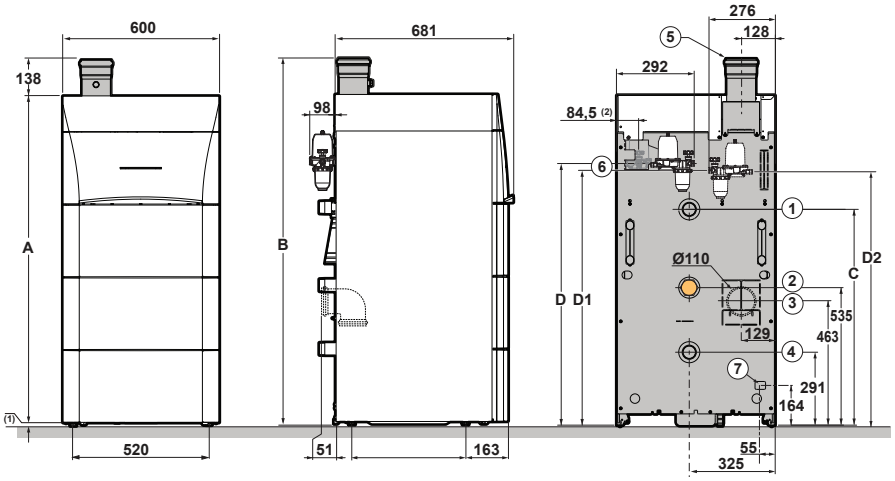

PFC_F0052

CARACTÉRISTIQUES TECHNIQUES

Condensation

Temp. moyenne de fonctionnement:
T_{fonct_max}: 85 °C
T_{fonct_min}: 25 °C

Température maxi. de service: 85 °C
Pression maxi. de service: 3 bar

Thermostat réglable: de 30 à 85 °C
Thermostat de sécurité: 105 °C

Homologation: B_{23}, B_{23P}

MODÈLE

		PFC	45	60
Puissance utile	- nominale déterminée à Qnom (Pn_gen)	kW	44,5	58,4
	- intermédiaire à 30 % Qnom (Pint)	kW	14	18,4
Puissance nominale (Pn) à 50/30 °C		**kW**	**46,5**	**61**
Rendement en % PCI à charge ...%	- 100 % Pn à temp. moyenne 70 °C (RPn)	%	98,2	98,1
Pn_gen et temp. eau ...°C	- 30 % Pn à temp. retour 30 °C (RPint)	%	102,9	102,8
Efficacité énergétique saisonnière: Etas produit (sans apport de régulation)		**%**	**90**	**90**
Plage de puissance utile à	- 50/30 °C	kW	29,0-46,5	37,9-61,0
	- 80/60 °C	kW	27,4-44,5	35,9-58,4
Contenance en eau		l	52	65
Perte à l'arrêt à ΔT = 30 K (Q_{PO30})		W	128	150
Puissance électrique des auxiliaires (hors circulateur) à Pn_gen (Qaux)		W	320	440
Puissance électrique des auxiliaires en veille (Qveille)		W	9	9
Pression disponible à la buse		Pa	46	77
Poids à vide		kg	155	175

Valeurs à puissance nominale (puissance haute de la plage) et CO_2 = 12 % au fioul.

PRIX H.T.

	PFC	45	60
	Colis	MV108	MV109
	Réf.	7678745	7678802
	€	**10 358,00**	**11 289,00**

Eco-Participation PFC 45/60: **5,00 € H.T.**

Prix H.T. mise en service PFC 45/60 : voir page 11 de ce tarif

OPTIONS
POUR MODULENS O® PRO

TOUTES OPTIONS SAUF OPTIONS "RÉGULATION"

ACCESSOIRES

	COLIS	RÉF.	€ Eco-Part. €	
Station de neutralisation des condensats	FM155	100004290	312,30	-
Recharge en granulats pour station de neutralisation	FM156	100004291	158,80	-
Support bac de neutralisation	FM157	100004292	159,70	-
Pompe de relevage	FM158	100004293	415,90	0,83
Bouteille de découplage 60/60	GV45	100019346	441,10	-
Bouteille de découplage 80/60	GV46	100019347	532,10	-
Kit sortie arrière pour PFC 45/60	MV102	7653437	74,30	-
Kit cascade second retour pour PFC 45/60	MV134	7672327	700,00	-
Câble pour pompe modulante	MV147	7685372	54,30	0,02

ACCESSOIRES

	COLIS	RÉF.	€ Eco-Part. €	
Clapet anti-retour 110 pour cascade de PFC 45/60	MV136	7677390	211,30	-
Clapet anti-retour 100 pour cascade de PFC 45/60	MV145	7680285	179,40	-
Fumisterie pour cascade de PFC 45/60*	MV146	7680288	849,90	-

* Colis contenant :
carneau, collecteur condensats avec siphon, clapets anti-retour et support de fixation

PRÉPARATION D'ECS

	COLIS	RÉF.	€ Eco-Part. €	
• par préparateur indépendant			voir chapitres ECS	
• par préparateur indépendant solaire			voir chapitre SOLAIRE	
Sonde ecs	AD212	100000030	59,00	0,02

OPTIONS RÉGULATION

CHOIX DES OPTIONS EN FONCTION DES CIRCUITS RACCORDÉS

Type de circuit		ecs	direct	vanne	direct + 1 vanne	2 x vanne	direct + 2 x avec vanne	3 x avec vanne
Tableau de commande DIEMATIC EVOLUTION (1)(2)	PFC...	1 x AD212	d'origine	1 x AD199	1 x AD199	2 x AD199	1 x AD199 + 1 x AD249	2 x AD199 + 1 x AD249

(1) Chacun des circuits **chauffage** peut être complété au choix par un thermostat d'ambiance.
(2) Cascade de 8 chaudières possible. Tableau valable pour une chaudière seule et pour chaque chaudière d'une cascade.

PRIX DES OPTIONS "RÉGULATIONS"

		COLIS	RÉF.	€ Eco-Part. €	
Thermostats d'ambiance :					
• non programmable (filaire)		AD140	88017859	59,00	0,12
• programmable (filaire à pile)	NOUVEAU	AD337	7768817	144,00	0,12
• programmable (sans fils)	NOUVEAU	AD338	7768818	332,00	0,12
Sondes d'ambiance connectées :					
• SMART TC° (R-BUS) filaire		AD324	7691375	228,00	0,12
• SMART TC° RF (sans fil)	NOUVEAU	AD341	7691377	377,00	0,12
• SMART TC° circuit additionnel (sans fil)	NOUVEAU	AD342	7765144	178,00	0,12
Sondes :					
• Sonde pour vanne mélangeuse		AD199	88017017	95,40	0,02
• Sonde ecs		AD212	100000030	59,00	0,02
• Sonde pour ballon tampon ou départ cascade		AD250	100013305	53,70	0,02
• Sonde extérieure (sans fils) uniquement en association avec l'AD341* DISPONIBILITÉ SEPTEMBRE 2021	NOUVEAU	AD346	7776874	99,00	0,12

* nécessité de commander la sonde d'ambiance connectée AD341

	COLIS	RÉF.	€ Eco-Part. €	
Câble S-BUS avec terminaisons :				
• 1,5 m	AD308	7663618	38,00	0,02
• 12 m	AD309	7663561	113,40	0,02
• 20 m	AD310	7663619	150,80	0,02
2 terminaisons BUS	AD321	7688305	56,70	0,02
Régulation murale VM DIEMATIC EVOLUTION	AD315	7676561	1 309,40	0,12
Passerelle de communication GTW08 L-Bus – Modbus	AD332	7721982	189,70	0,12
Câble de liaison BUS DIEMATIC (12 m)	AD134	88017851	129,20	0,02
Platine + sonde pour vanne mélangeuse	AD249	100013304	184,00	0,12













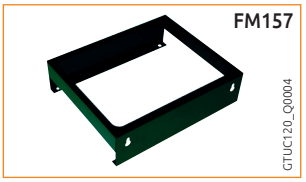



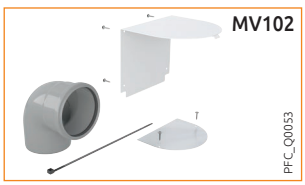

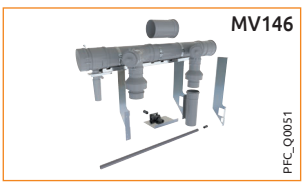





Modulens O® Pro
PFC 45

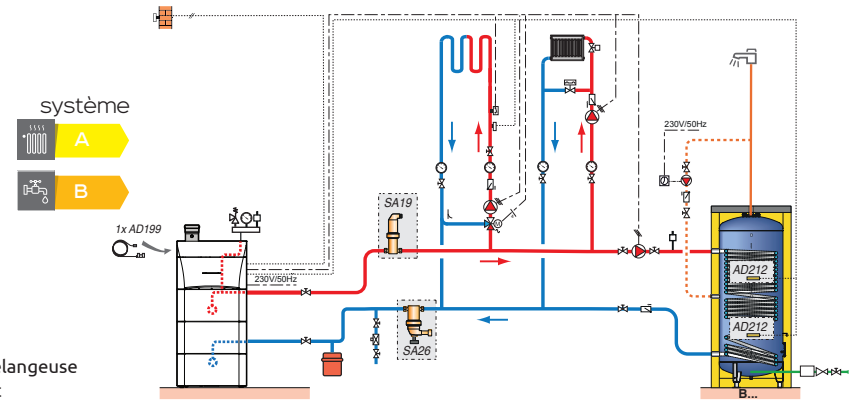

- un circuit direct radiateur
- un circuit plancher chauffant avec vanne mélangeuse
- un circuit ecs avec préparateur indépendant

DESCRIPTIF

	COLIS	RÉF.	€
Chaudière PFC 45	MV108	7678745	10 358,00
Sonde pour vanne mélangeuse	AD199	88017017	95,40
Dégazeur de microbulles	SA19	7650334	460,40
Séparateur de boue	SA26	7650378	498,00
Sonde ecs	2 x AD212	100000030	2 x 59,00
Cuve B1000	AJ80	7650482	5 231,00
Habillage rigide	AJ97	7650499	852,00
			Prix total H.T.: 17 612,80*

Prix H.T. mise en service PFC 45 : voir page 11 de ce tarif

* hors Eco-Participation

Modulens O® Pro
2 x PFC 60

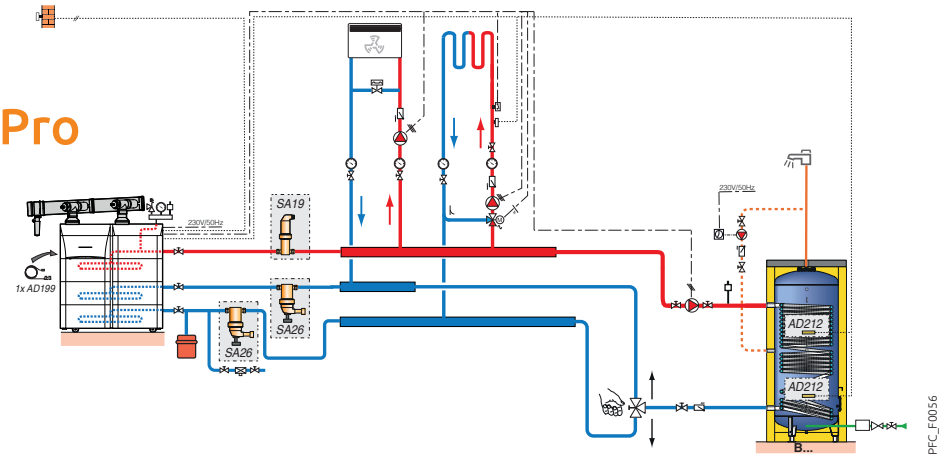

- un circuit direct avec ventilo convecteurs
- un circuit plancher chauffant avec vanne mélangeuse
- un circuit ecs avec préparateur indépendant

DESCRIPTIF

	COLIS	RÉF.	€
2 x chaudières PFC 60	-	2x 7678802	2x 11 289,00
Kit fumisterie	MV146	7680288	849,90
3 x Kit hydraulique	3 x MV134	3 x 7672327	3 x 700,00
Cable S-Bus avec bouchons 1,5m	AD308	7663618	38,00
Sonde système	2 x AD199	2 x 88017017	2 x 95,40
Dégazeur micobulle	SA19	7650334	460,40
Séparateur de boue	SA26	7650378	498,00
Sonde ECS	2 x AD212	100000030	59,00
Cuve B1000	AJ80	7650482	5 231,00
Habillage rigide	AJ197	7650499	852,00
			Prix total H.T.: 32 857,10*

Prix H.T. mise en service PFC 60 : voir page 11 de ce tarif

* hors Eco-Participation

Essencio EcoNox





		CFU 22	CFU 29	CFU 36	CFU 46	CF 22	CF 29	CF 36	CF 46
				en option				en option	
Puissance nominale à 80/60 °C (chauffage)	kW	22,4	29,8	37,2	46,4	22,4	29,8	37,2	46,4
Puissance nominale à 80/60 °C (ecs)	kW	22,4 à 22,6	26,4	-	-	22,4 à 22,6	26,4	-	-
Classe énergétique en chauffage		B	B	B	B	B	B	B	B
Classe énergétique en ECS		B avec ballon 110SL ou 160SL	B avec ballon 110SL ou 160SL	-	-	B avec ballon 110SL ou 160SL	B avec ballon 110SL ou 160SL	-	-
Débit spécifique selon EN 13203	l/min	ballon 110SL : 22,4 ballon 160SL : 22,6	ballon 160SL : 26,4	-	-	ballon 110SL : 22,4 ballon 160SL : 22,6	ballon 160SL : 26,4	-	-
Brûleur		fioul	fioul	fioul	fioul	fioul/gaz	fioul/gaz	fioul/gaz	fioul/gaz
Pour raccordement		cheminée ou ventouse (étanche)	cheminée ou ventouse (étanche)	cheminée	cheminée	cheminée ou ventouse (étanche)	cheminée ou ventouse (étanche)	cheminée	cheminée
Circuit(s) de chauffage			jusqu'à 2 x				jusqu'à 2 x		
Equipé d'un préparateur ecs		en option	en option	en option	en option	en option	en option	en option	en option
Connectivité		Smart TC° - IFTTT - Amazon ALEXA	Smart TC° - IFTTT - Amazon ALEXA	Smart TC° - IFTTT - Amazon ALEXA	Smart TC° - IFTTT - Amazon ALEXA	Smart TC° - IFTTT - Amazon ALEXA	Smart TC° - IFTTT - Amazon ALEXA	Smart TC° - IFTTT - Amazon ALEXA	Smart TC° - IFTTT - Amazon ALEXA
Application		Réno	Réno	Réno	Réno	Réno	Réno	Réno	Réno
Pages		210	210	210	210	212	212	212	212

Fumisterie	Voir chapitre Fumisterie
Options et exemples chiffrés	214

(1) Chaudières destinées au remplacement d'un appareil identique commercialisé avant le 01/01/18

Premys





CA 21 PLUS	CA 27/100-2 (1)	CA 35/150-2 (1)
en option		
21	27	35
-	27	35
-	-	-
-	-	-
-	Ballon 100l 140l/10 min	Ballon 150l 195l/10 min
fioul en option	fioul en option	fioul en option
cheminée	cheminée	cheminée
100	100	150
Smart TC° - IFTTT - Amazon ALEXA	Smart TC° - IFTTT - Amazon ALEXA	Smart TC° - IFTTT - Amazon ALEXA
Réno	Réno	Réno
218	220	220
Voir chapitre Fumisterie		
221		

FIOUL

CHAUDIÈRES COMPACTES AVEC BRÛLEUR FIOUL SOUFFLÉ INTÉGRÉ, **POUR CHAUFFAGE SEUL**



Essencio EcoNox

CFU 22 et 29, CFU 36 et 46 **de 22,4 à 46,4 kW**

Le + produit

Robustesse et longévité grâce au corps en fonte eutectique
Produit connectable
Régulation intuitive

B · FIOUL · BASSE T° · SMART TC° · Fabriqué en France · E-PILOT · BIOFIOUL READY B10

Chaudière au sol pour raccordement cheminée ou ventouse

- **Corps de chauffe principal en fonte eutectique**
- **Brûleur compact intégré**, à faibles émissions NOx et CO
- **1 tableau de commande monté d'usine**: E-pilot (voir § options régulations)
- Pieds réglables"
- **Colisage:** 1 colis

information

En cas d'utilisation de gazole non routier (GONR ou GNR) avec nos chaudières et brûleurs, voir recommandations en fin de catalogue

n° CE 0085CQ0004

OPTIONS: voir pages suivantes / **FUMISTERIE ET MODULES HYDRAULIQUES:** voir chapitre Fumisterie

DIMENSIONS PRINCIPALES (mm et pouces)

	CFU 22/29	CFU 36/46	CFU 22/ VEL 110SL	CFU 22/29/ VEL 160SL
① Départ chauffage	G1"	G1"	G1"	G1"
② Retour chauffage	G1"	G1"	G1"	G1"
④ Buse de fumée (mm)	Ø 125	Ø 153	Ø 125	Ø 125
⑤ Entrée EFS	-	-	G1"	G1"
⑥ Sortie ECS	-	-	G1"	G1"
⑦ Retour boucle de circulation (facultatif)	-	-	G3/4"	G3/4"
⑧ Robinet de vidange, raccordement pour tuyau (Ø int. en mm)	-	-	Ø 14	Ø 14

(1) Pieds réglables (mm): - CFU 22/29: 9 - 35 - CFU 36/46: 19 - 45
(2) Pieds réglables (mm): 10 - 30

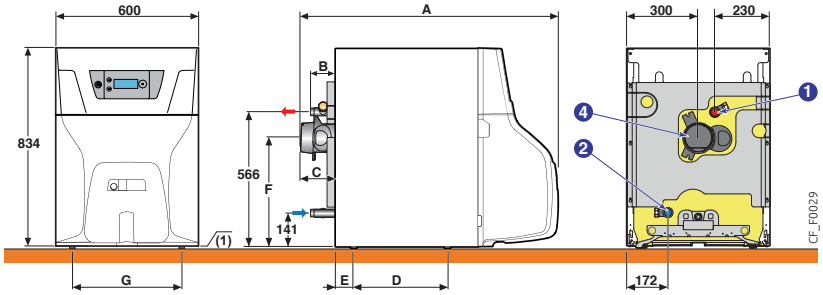

Cotes (mm)	A	B	C	D	E	F	G
CFU 22	1075	102	146	397	75	458	460
CFU 29	1202	226	270	397	75	458	460
CFU 36	1384	98	190	696	52	449	280
CFU 46	1510	225	320	823	-75	449	280
CFU 22/VEL 110SL	1123	194	146	-	-	-	-
CFU 22/VEL 160SL	-	194	146	-	-	-	-
CFU 29/VEL 160SL	-	321	270	-	-	-	-

CARACTÉRISTIQUES TECHNIQUES

Basse température

Temp. moy. de fonctionnement:
T_{fonct_max}: **90 °C**
T_{fonct_min}: **30 °**

Température maxi. de service: **90 °C**
Pression maxi. de service: **3 bar**

Thermostat réglable de: **30 à 90 °C**
Thermostat de sécurité: **110 °C**

Classe NOx: **3**
Homologation: B_{23}, C_{13}, C_{33}

MODÈLE

		CFU	22	29	36	46
Puissance utile	- nominale déterminée à Qnom (Pn_gen)	kW	22,4	29,8	37,2	46,4
	- intermédiaire à 30 % Qnom (Pint)	kW	7,0	9,3	11,6	14,5
Rendement en % PCI à charge …%	- 100 % à temp. moy. 70 °C (RPn)	%	93,3	93,1	93,1	92,7
Pn_gen et temp. eau …°C	- 30 % à temp. moy. 40 °C (RPint)	%	97,3	96,6	97,0	96,7
Efficacité énergétique saisonnière: Etas produit (sans apport de régulation)		%	**86**	**86**	**86**	**86**
Contenance en eau		l	24,5	30	35,5	41
Perte à l'arrêt à ΔT = 30 K (Qpo_{30})		W	83	95	109	122
Puissance électrique des auxiliaires (hors circulateur) à Pn_gen (Qaux)		W	152	162	156	160
Puissance électrique des auxiliaires en veille (Qveille)		W	4	4	4	4
Dépression nécessaire à la buse		Pa	5	5	5	5
Poids à vide		kg	170	192	229	253

Valeurs à puissance nominale (puissance haute de la plage) et CO_2 = 13 % au fioul

PRIX H.T.

CFU	22	29	36	46
Colis	MY727	MY728	MY729	MY730
Réf.	7730756	7728877	7730764	7732210
€	**4 568,00**	**4 758,00**	**5 194,40**	**5 820,20**

Eco-Participation CFU..: **5,00 € H.T.**



Essencio EcoNox

CFU 22/VEL 110SL, de 22,4 kW

Le produit

Solution compacte avec ballon ECS et brûleur intégré

Chaudière de conception modulaire avec préparateur ecs émaillé à serpentin « Standard load » de 110 litres placé sous la chaudière pour constituer une colonne d'une esthétique uniforme

- Protection par anode en magnésium
- Tubulures de liaison chaudières ballon avec pompe de charge.

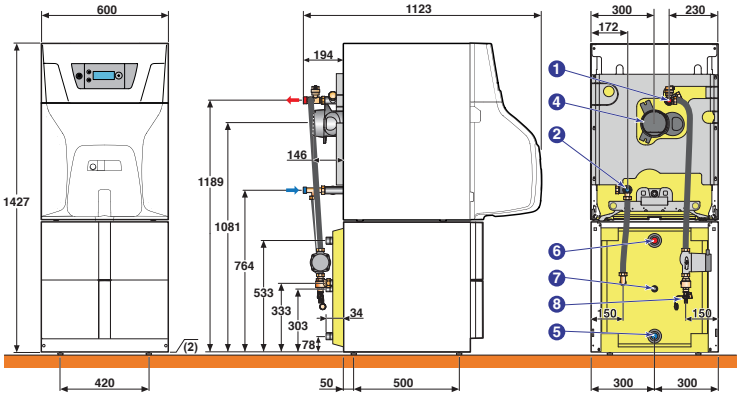

MODÈLE		COMPOSITION									
		CHAUDIÈRE			BALLON ECS			KIT LIAISON BALLON			KIT FF
	PRIX H.T.	Modèle	Référence	PRIX H.T.	Modèle	Référence	PRIX H.T.	Référence	PRIX H.T.	Référence	PRIX H.T.
CFU 22/VEL 110SL	5 884,00 €	CFU 22	7730756	4 568,00 €	EL 110SL	7609915	939,00 €	7744614	377,00 €	-	- €
CFU 22/VEL 110SL (ventouse)	6 367,20 €	CFU 22	7730756	4 568,00 €	EL 110SL	7609915	939,00 €	7744614	377,00 €	7742057	483,20 €



Essencio EcoNox

CFU…/VEL 160SL de 22,4 et 29,8 kW

Le produit

Confort ECS élevé

Chaudière de conception modulaire avec préparateur ecs émaillé à serpentin « Standard load » de 160 litres placé horizontalement sous la chaudière et positionnable contre le mur pour constituer une colonne d'une esthétique uniforme de hauteur et profondeur réduites

- Protection par anode en magnésium
- Tubulures de liaison chaudières ballon avec pompe de charge.

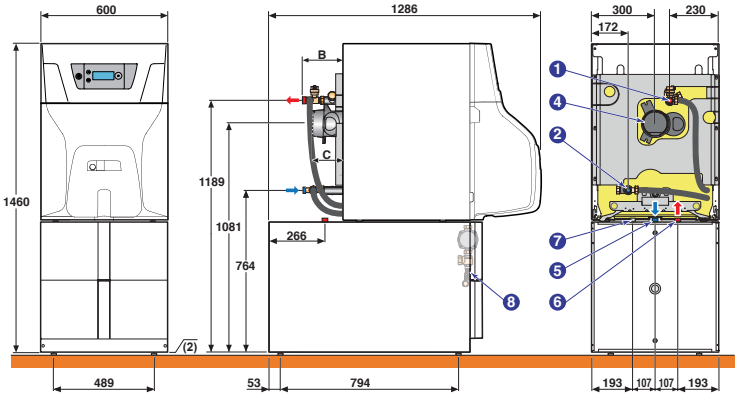

REMARQUE
Pour des besoins ecs plus importants, nous proposons également un préparateur de 250 L : voir chapitre 12.

MODÈLE		COMPOSITION									
		CHAUDIÈRE			BALLON ECS			KIT LIAISON BALLON			KIT FF
	PRIX H.T.	Modèle	Référence	PRIX H.T.	Modèle	Référence	PRIX H.T.	Référence	PRIX H.T.	Référence	PRIX H.T.
CFU 22/VEL 160SL	5 884,00 €	CFU 22	7730756	4 568,00 €	EL 160SL	1 238,00	939,00 €	7744614	377,00 €	-	- €
CFU 29/VEL 160SL	5 884,00 €	CFU 29	7728877	4 758,00 €	EL 160SL	1 238,00	939,00 €	7744614	377,00 €	-	- €
CFU 22/VEL 160SL (ventouse)	6 367,20 €	CFU 22	7730756	4 568,00 €	EL 160SL	1 238,00	939,00 €	7744614	377,00 €	7742057	483,20 €
CFU 29/VEL 160SL (ventouse)	6 367,20 €	CFU 29	7728877	4 758,00 €	EL 160SL	1 238,00	939,00 €	7744614	377,00 €	7742057	483,20 €

Nota : tableau de cotes et légendes : voir page ci-contre

CARACTÉRISTIQUES TECHNIQUES

Temp. maxi. de service ecs : **95 °C** ⋮ Pression maxi. de service ecs : **10 bar**

MODÈLE	CFU	22/VEL 110SL	22/VEL 160SL	29/VEL 160SL
Puissance nominale chaudière	kW	22,4	22,4	29,8
Capacité stockage ecs	l	110	160	160
Puissance échangée	kW	22,4	22,6	26,4
Débit spécifique à ΔT = 30 K (selon EN 13203-1)	l/min	18,5	24	25
Débit horaire à ΔT = 35 K	l/h	550	555	650
Débit sur 10 min à ΔT = 30 K	l/10 min	190	245	250
Coefficient de pertes thermiques (UA_S)	W/K	1,46	1,52	1,52
Poids	kg	259	275	293

Performances sanitaires à température ambiante du local à Pn : 20 °C, temp. eau froide à Pn : 10 °C, temp. eau chaude à Pn : 45 °C, temp. eau chaude primaire : 80 °C, temp. de stockage ecs : 60 °C

FIOUL / GAZ

CHAUDIÈRES À ÉQUIPER D'UN BRÛLEUR FIOUL OU GAZ SOUFFLÉ, **POUR CHAUFFAGE SEUL**



Essencio EcoNox

CF 22 à 46 **de 22,4 à 46,4 kW**

Le produit
Robustesse et longévité grâce au corps en fonte eutectique
Produit connectable
Régulation intuitive

B * FIOUL GAZ BASSE T° SMART TC° Fabriqué en France E-PILOT

Chaudière au sol pour raccordement cheminée ou ventouse

- Corps de chauffe principal en fonte eutectique
- À équiper d'un brûleur fioul ou gaz
- 1 tableau de commande monté d'usine: E-Pilot (voir § options régulations)
- Pieds réglables"

* Avec brûleur de référence type:
- F 10N3 pour CF 22 et CF 29
- M 100/2S pour CF 36
- M 100/3S pour CF 46

Voir chapitre Fumisterie

n° CE 0085CQ0006

OPTIONS: voir pages suivantes / **FUMISTERIE ET MODULES HYDRAULIQUES:** Voir chapitre Fumisterie

DIMENSIONS PRINCIPALES (mm et pouces)

	CF 22/29	CF 36/46	CF 22/ VEL110SL	CF 22/29/ VEL160SL
① Départ chauffage	G1"	G1"	G1"	G1"
② Retour chauffage	G1"	G1"	G1"	G1"
④ Buse de fumée (mm)	Ø 125	Ø 153	Ø 125	Ø 125
⑤ Entrée EFS	-	-	G1"	G1"
⑥ Sortie ECS	-	-	G1"	G1"
⑦ Retour boucle de circulation (facultatif)	-	-	G3/4"	G3/4"
⑧ Robinet de vidange, raccordement pour tuyau (Ø int. en mm)	-	-	Ø 14	Ø 14

((1) Pieds réglables (mm): - CF 22/29: 9- 35
- CF 36/46: 19 - 45
(2) Pieds réglables (mm): 10 - 30

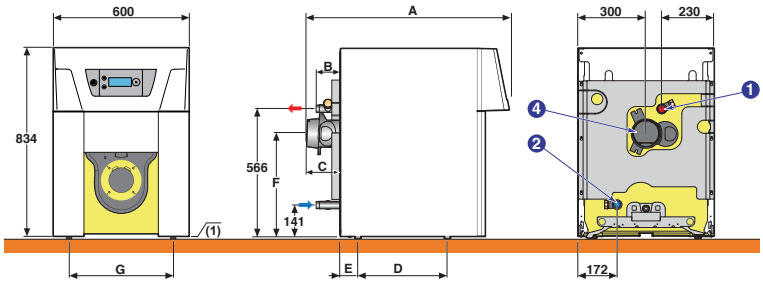

Cotes (mm)	A	B	C	D	E	F	G
CF 22	890	102	146	397	75	458	460
CF 29	1017	226	270	397	75	458	460
CF 36	1214	98	190	696	52	449	280
CF 46	1342	225	320	823	-75	449	280
CF 22/VEL 110SL	936	194	146	-	-	-	-
CF 22/VEL 160SL	-	194	146	-	-	-	-
CF 29/VEL 160SL	-	321	270	-	-	-	-

CARACTÉRISTIQUES TECHNIQUES

Basse température

Temp. moy. de fonctionnement:
T_{fonct_max}: **90 °C**
T_{fonct_min}: **30 °C**

Température maxi. de service: **90 °C**
Pression maxi. de service: **3 bar**

Thermostat réglable de: **30 à 90 °C**
Thermostat de sécurité: **110 °C**

Classe NOx 3
Homologation: B_{23}, C_{13}, C_{33}

MODÈLE

		CF	22	29	36	46
Puissance utile	- nominale déterminée à Qnom (Pn_gen)	kW	22,4	29,8	37,2	46,4
	- intermédiaire à 30 % Qnom (Pint)	kW	7,0	9,3	11,6	14,5
Rendement en % PCI à charge ...%	- 100 % à temp. moy. 70 °C (RPn)	%	93,3	93,1	93,1	92,7
Pn_gen et temp. eau ...°C	- 30 % à temp. moy. 40 °C (RPint)	%	97,3	96,6	97,0	96,7
Contenance en eau		l	24,5	30	35,5	41
Perte à l'arrêt à ΔT = 30 K (Qpo_{30})		W	83	95	109	122
Puissance électrique des auxiliaires (hors circulateur) à Pn_gen (Qaux)*		W	152	162	156	160
Puissance électrique des auxiliaires en veille (Qveille)		W	4	4	4	4
Dépression nécessaire à la buse		Pa	5	5	5	5
Poids à vide		kg	158	181	221	244

Valeurs à puissance nominale (puissance haute de la plage) et CO_2 = 13 % au fioul
* avec brûleur de référence type CFU

PRIX H.T.

CF	22	29	36	46
Colis	MY711	MY712	MY713	MY714
Réf.	7730533	7730612	7730624	7737445
€	**3 193,10**	**3 392,60**	**3 705,50**	**4 155,90**

Eco-Participation CF..: **5,00 € H.T.**

FIOUL / GAZ

CHAUDIÈRES À ÉQUIPER D'UN BRÛLEUR FIOUL OU GAZ SOUFFLÉ, **POUR CHAUFFAGE SEUL**



Essencio EcoNox

CF 22/VEL 110SL **de 22,4 kW**

Le + produit

Solution compacte avec ballon ECS

Chaudière de conception modulaire avec préparateur ecs émaillé à serpentin « Standard load » de 110 litres placé sous la chaudière pour constituer une colonne d'une esthétique uniforme

- Protection par anode en magnésium
- Tubulures de liaison chaudières ballon avec pompe de charge.

* Avec brûleur de référence type F 10N3.

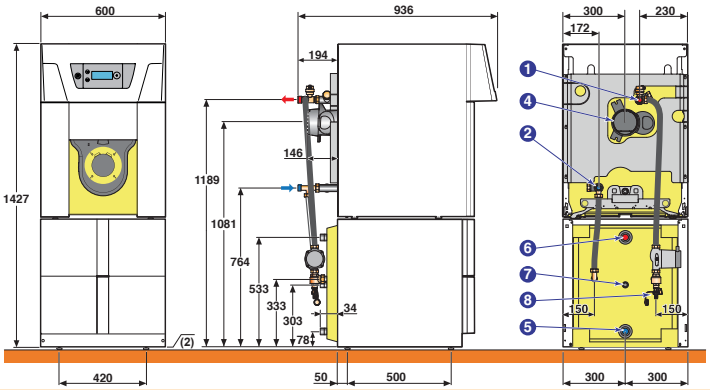

MODÈLE		COMPOSITION							
		CHAUDIÈRE			BALLON ECS			KIT LIAISON BALLON	
	PRIX H.T.	Modèle	Référence	PRIX H.T.	Modèle	Référence	PRIX H.T.	Référence	PRIX H.T.
CF 22/VEL 110SL	**4 509,10 €**	CF 22	7730533	**3 193,10 €**	EL 110SL	7609915	**939,00 €**	7744614	**377,00 €**



Essencio EcoNox

CF…/VEL 160SL **de 22,4 et 29,8 kW**

Le + produit

Confort ECS élevé

Chaudière de conception modulaire avec préparateur ecs émaillé à serpentin « Standard load » de 160 litres placé horizontalement sous la chaudière et positionnable contre le mur pour constituer une colonne d'une esthétique uniforme de hauteur et profondeur réduites

- Protection par anode en magnésium
- Tubulures de liaison chaudières ballon avec pompe de charge.

* Avec brûleur de référence type F 10N3.

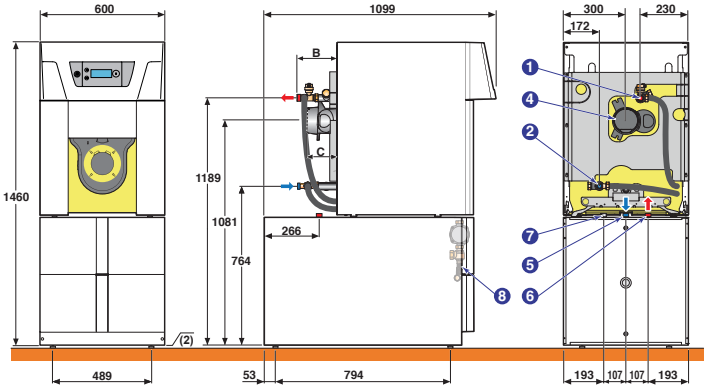

REMARQUE

Pour des besoins ecs plus importants, nous proposons également un préparateur de 250 L : voir chapitre 12.

MODÈLE		COMPOSITION							
		CHAUDIÈRE			BALLON ECS			KIT LIAISON BALLON	
	PRIX H.T.	Modèle	Référence	PRIX H.T.	Modèle	Référence	PRIX H.T.	Référence	PRIX H.T.
CF 22/VEL 160SL	**4 808,10 €**	CF 22	7730533	**3 193,10 €**	EL 160SL	7616405	**1 238,00 €**	7744614	**377,00 €**
CF 29/VEL 160SL	**5 007,60 €**	CF 29	7730612	**3 392,60 €**	EL 160SL	7616405	**1 238,00 €**	7744614	**377,00 €**

Eco-Participation de **5,00 € H.T.** à ajouter

Nota : tableau de cotes et légendes : voir page ci-contre

CARACTÉRISTIQUES TECHNIQUES

Temp. maxi. de service ecs : **95 °C** | Pression maxi. de service ecs : **10 bar**

MODÈLE	CF	22/VEL 110SL	22/VEL 160SL	29/VEL 160SL
Puissance nominale chaudière	kW	22,4	22,4	29,8
Capacité stockage ecs	l	110	160	160
Puissance échangée	kW	22,4	22,6	26,4
Débit spécifique à ΔT = 30 K (selon EN 13203-1)	l/min	18,5	24	25
Débit horaire à ΔT = 35 K	l/h	550	555	650
Débit sur 10 min à ΔT = 30 K	l/10 min	190	245	250
Coefficient de pertes thermiques (UA_S)	W/K	1,46	1,52	1,52
Poids	kg	249	265	293

Performances sanitaires à température ambiante du local à Pn : 20 °C, temp. eau froide à Pn : 10 °C, temp. eau chaude à Pn : 45 °C, temp. eau chaude primaire : 80 °C, temp. de stockage ecs : 60 °C

OPTIONS
POUR ESSENCIO ECONOX

TOUTES OPTIONS SAUF OPTIONS "RÉGULATION"

ACCESSOIRES CHAUDIÈRES

	COLIS	RÉF.	€ Eco-Part. €
Kit équipement hydraulique (vase d'expansion 18 l, circulateur modulant, clapet antiretour, purgeur, soupape de sécurité et manomètre)	MY445	7629652	593,00 -
Filtre fioul avec désaérateur "Flocotop" (recommandé)	MT11	100019100	166,00 -
Kit FF 22-29 kW	MY921	7742057	483,20 -

MODULES HYDRAULIQUES
(VOIR ÉGALEMENT CHAPITRE 21)

	COLIS	RÉF.	€ Eco-Part. €
Module hydraulique avec pompe à indice d'efficacité énergétique EEI < 0,23 :			
• pour 1 circuit direct	EA143	100020167	745,20 0,83
• pour 1 circuit avec vanne mélangeuse	EA144	100020168	1 060,80 1,67
Collecteur isolé pour 2 ou 3 modules	EA140	100020164	404,40 -
Console murale pour collecteur	EA141	100020165	50,50 -
Console murale pour 1 module hydraulique	EA142	100020166	135,10 -
Tubulures de liaison flexibles chaudière/module	MY470	7629824	200,20 -
Tubulures de raccordement chaudière/module :			
• pour raccordement à droite	MY460	7629813	206,40 -
• pour raccordement à gauche	MY465	7629815	206,40 -
Kit de sécurité hydraulique	MY480	7629826	156,50 -

BRÛLEURS

	COLIS	RÉF.	€ Eco-Part. €
Brûleur fioul :			
• M 100 RS pour CF 22	-	88027318	1 503,60 0,30
• M 100/1 S pour CF 22	-	88027319	1 293,60 0,30
• M 100/2 S pour CF 29 et 36	-	88027320	1 293,60 0,30
• M 100/3 S pour CF 46	-	100005100	1 388,00 0,30
Brûleur gaz G 100 pour CF 22 à 46	-	88027205	2 228,10 -

PRÉPARATION D'E.C.S

	COLIS	RÉF.	€ Eco-Part. €
• par préparateur ecs de 110 l voire 160 l placé sous la chaudière			voir pages précédentes
Ballon EL 110SL	ER590	7609915	939,00 -
Ballons EL 160SL	ER592	7616405	1 238,00 -
• par préparateur ecs indépendant			voir chapitre ECS
• par préparateur ecs solaire			voir chapitre SOLAIRE
Sonde de température e.c.s.	AD212	100000030	59,00 0,02
Kit anode "ACI"	MY475	7629841	150,30 0,02
Testeur d'anode magnésium	MY456	7629902	75,10 -
Kit de liaison CF/CFU/préparateur indépendant BLC/BPB ou solaire Uno	ER599	7639495	577,20 0,83
Kit liaison ballon EL110/160SL	MY925	7744614	377,00 -

OPTIONS RÉGULATION

CHOIX DES OPTIONS EN FONCTION DES CIRCUITS RACCORDÉS

Type de circuit			ecs	direct	avec vanne	direct + avec vanne	direct + 2 x avec vanne	ou 2 x avec vanne
Tableau de commande	E-pilot	CFU 22/29 CF 22/29	AD212 (1)	d'origine (2)	MY440 (2)	MY440 (2)	non	
		CFU/CF 36/46	AD212 (1)	d'origine (2)	MY440 (2)	MY440 (2)	2 x MY440 (2)	

Régulation en fonction de la température ambiante ou extérieure :
(1) Sonde livrée avec les ballons EL 110SL et EL 160SL
(2) À compléter éventuellement par :
- si on désire une régulation en fonction de la température ambiante : thermostat d'ambiance (colis AD337, AD338, AD140, AD304, AD303 ou AD324)
- si on désire une régulation en fonction de la température extérieure : • sonde extérieure (colis FM46)
• sonde extérieure (colis FM46) + Thermostat d'ambiance (colis AD337, AD338, AD140, AD304, AD303 ou AD324)

PRIX DES OPTIONS "RÉGULATIONS"

		COLIS	RÉF.	€ Eco-Part. €
Thermostats d'ambiance :				
• non programmable (filaire)		AD140	88017859	59,00 0,12
• programmable (filaire à pile)	NOUVEAU	AD337	7768817	144,00 0,12
• programmable (sans fils)	NOUVEAU	AD338	7768818	332,00 0,12
Sondes d'ambiance connectées :				
• connecté SMART TC° " R-BUS " (filaire)		AD324	7691375	228,00 0,12
• SMART TC° RF (sans fil)	NOUVEAU	AD341	7691377	377,00 0,12
Thermostats modulants :				
• avec estimation de comptage d'énergie (sans fils)		AD303	7609762	397,00 0,12
• avec estimation de comptage d'énergie (filaire)		AD304	7609763	242,00 0,12
• SMART TC° circuit additionnel (sans fil)	NOUVEAU	AD342	7765144	178,00 0,12

PRIX DES OPTIONS "RÉGULATIONS"

	COLIS	RÉF.	€ Eco-Part. €
Sondes :			
• Sonde ecs	AD212	100000030	59,00 0,02
• Sonde extérieure (sans fils) uniquement en association avec l'AD341* DISPONIBILITÉ SEPTEMBRE 2021 NOUVEAU	AD346	7776874	99,00 0,12
• Sonde extérieure	FM46	85757741	47,50 0,02
Platine + sonde pour 1 circuit avec vanne mélangeuse	MY440	7628142	313,00 0,12

* nécessité de commander la sonde d'ambiance connectée AD341


MY445
EF_Q0044


AD341
SMARTTC_Emetteur RF
SMARTTC_Q5000


AD342
SMARTTC_Q5000


AD324
SMARTTC_Q007


AD337
AD346
TH_Q0001


AD338
TH_Q0002


MT11
SFC_Q0006


ER599
EF_Q0036

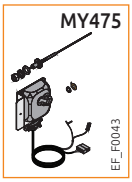
MY475
EF_F0043

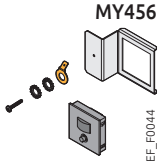
MY456
EF_F0044

Essencio EcoNox B
CFU 22

- 1 circuit direct "radiateur"

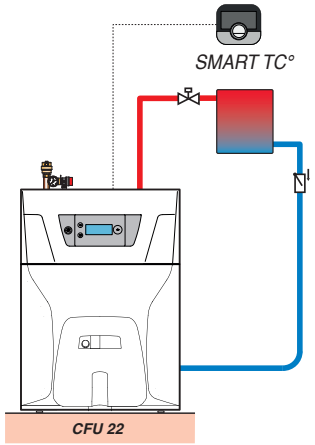

CF_F0037

DESCRIPTIF

	COLIS	RÉF.	€
Chaudière CFU 22	MY727	7730756	4 568,00
Options éventuelles supplémentaires			
- Kit équipement hydraulique	MY445	7629652	593,00
- Thermostat d'ambiance connecté SMART TC° "R-BUS" (Filaire)	AD324	7691375	228,00
		Prix total H.T.:	5 389,00*

* hors Eco-Participation

Essencio EcoNox A
CFU 22

- 1 circuit "plancher chauffant" (avec vanne mélangeuse)

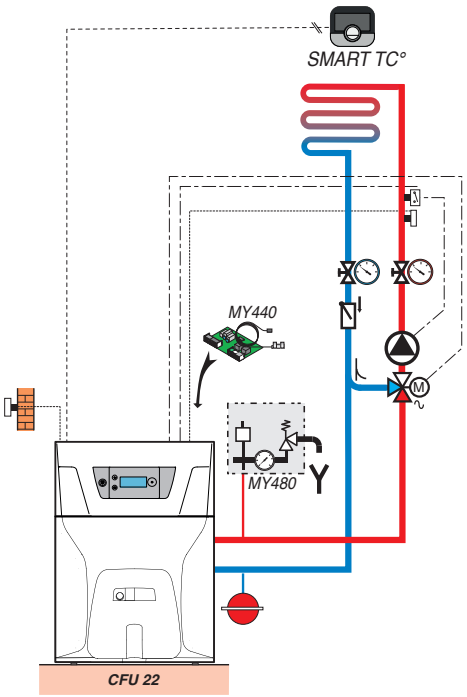

CF_F0038

DESCRIPTIF

	COLIS	RÉF.	€
Chaudière CFU 22	MY727	7730756	4 568,00
Options éventuelles supplémentaires			
- Platine + sonde pour circuit vanne mélangeuse	MY440	7628142	313,00
- Thermostat d'ambiance connecté SMART TC° "R-BUS" (Filaire)	AD324	7691375	228,00
- Kit de sécurité hydraulique	MY480	7629826	156,50
		Prix total H.T.:	5 265,50*

* hors Eco-Participation

EXEMPLES CHIFFRÉS

POUR **ESSENCIO ECONOX**

Essencio EcoNox
CFU 22 - BALLON 160 SL

système

A

B

- 1 circuit direct "radiateur"
- 1 circuit "plancher chauffant" (avec vanne mélangeuse)

DESCRIPTIF

	COLIS	RÉF.	€
Chaudière CFU 22	MY727	7730756	4 568,00
Options éventuelles supplémentaires			
- Ballon ECS EL 160SL	ER592	7616405	1 238,00
- Kit de liaison ballon - chaudière	MY925	7744614	377,00
- Thermostat d'ambiance connecté SMART TC° "R-BUS" (Filaire)	AD324	7691375	228,00
- Platine + sonde pour circuit avec vanne mélangeuse	MY440	7628142	313,00
- Module hydraulique pour 1 circuit direct	EA143	100020167	745,20
- Module hydraulique pour 1 circuit avec vanne	EA144	100020168	1 060,80
- Collecteur isolé pour 2/3 modules	EA140	100020164	404,40
- Jeu de 2 consoles murales pour collecteur	EA141	100020165	50,50
- Kit flexibles de liaison chaudière/collecteur	MY470	7629824	200,20
- Kit de sécurité hydraulique	MY480	7629826	156,50
		Prix total H.T.:	**9 341,60***

* hors Eco-Participation

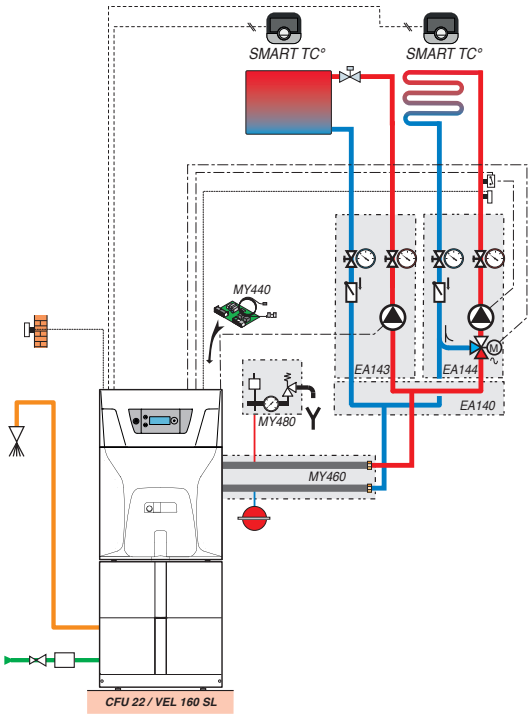

CF_F0039

Essencio EcoNox
CFU 22 - BALLON 110 SL

système

B

B

- 1 circuit direct "radiateur"

DESCRIPTIF

	COLIS	RÉF.	€
Chaudière CFU 22	MY727	7730756	4 568,00
Options éventuelles supplémentaires			
Ballon ECS EL 110SL	ER590	7609915	939,00
Kit de liaison ballon - chaudière	MY925	7744614	377,00
Kit équipement hydraulique	MY445	7629652	593,00
thermostat d'ambiance connecté SMART TC° "R-BUS" (Filaire)	AD324	7691375	228,00
		Prix total H.T.:	**6 705,00***

* hors Eco-Participation

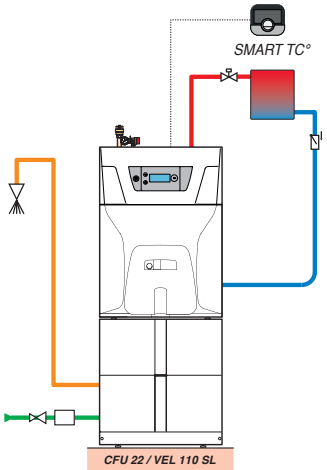

CF_F0040

Essencio EcoNox
CFU 22 (Ventouse) - BALLON 160 SL

système A B

- 1 circuit direct "radiateur"
- 1 circuit "plancher chauffant" (avec vanne mélangeuse)

DESCRIPTIF

	COLIS	RÉF.	€
Chaudière CFU 22	MY727	7730756	4 568,00
Options éventuelles supplémentaires			
- Kit FF (ventouse)	MY921	7742057	483,20
- Ballon ECS EL 160SL	ER592	7616405	1 238,00
- Kit de liaison ballon - chaudière	MY925	7744614	377,00
- Platine + sonde pour circuit vanne mélangeuse	MY440	7628142	313,00
- Thermostat d'ambiance connecté SMART TC° "R-BUS" (Filaire)	AD324	7691375	228,00
- Kit de sécurité hydraulique	MY480	7629826	156,50
		Prix total H.T.:	7 363,70*

* hors Eco-Participation

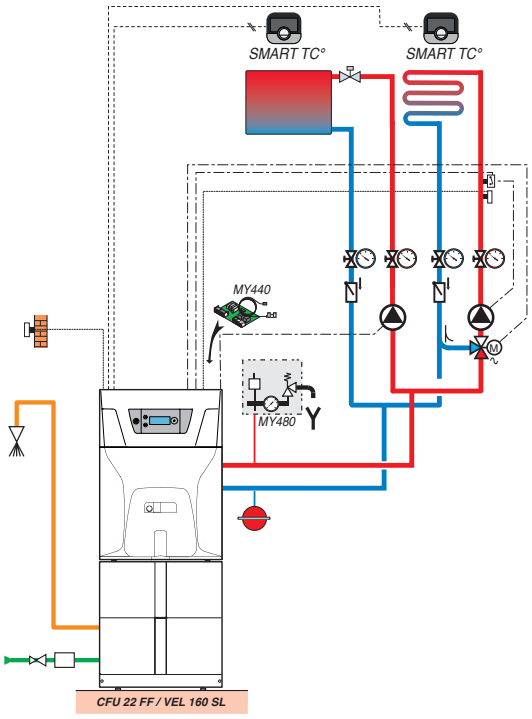

CF_F0041

Essencio EcoNox
CFU 22 (Ventouse) - BALLON 110 SL

système A B

- 1 circuit direct "radiateur"

DESCRIPTIF

	COLIS	RÉF.	€
Chaudière CFU 22	MY727	7730756	4 568,00
Options éventuelles supplémentaires			
- Kit FF (ventouse)	MY921	7742057	483,20
- Ballon ECS EL 110SL	ER590	7609915	939,00
- Kit de liaison ballon - chaudière	MY925	7744614	377,00
- Kit équipement hydraulique	MY445	7629652	593,00
- Thermostat d'ambiance connecté SMART TC° "R-BUS" (Filaire)	AD324	7691375	228,00
		Prix total H.T.:	7 188,20*

* hors Eco-Participation

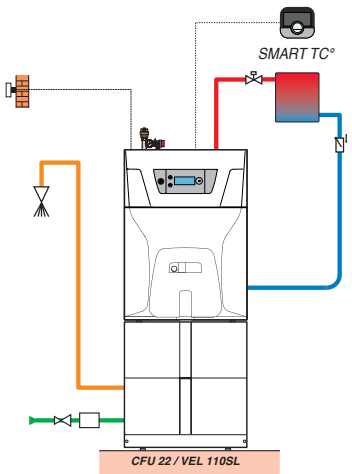

CF_F0057

FIOUL/GAZ

CHAUDIÈRES À ÉQUIPER D'UN BRÛLEUR FIOUL, **POUR CHAUFFAGE**

Premys CA 21 PLUS

de 15 à 21 kW

Le produit

Idéal pour la rénovation
Simplicité d'utilisation



B *

FIOUL | BASSE T° |

Chaudière au sol, basse température, pour raccordement cheminée

- **À équiper d'un brûleur fioul**
- Rendement annuel jusqu'à 86 %
- Corps de chauffe en acier de 4 mm d'épaisseur
- Isolation renforcée
- **Tableau de commande simple et fonctionnel** pour commande d'un brûleur 1 allure (voir § options régulations)
- Disponibilité de kits de raccordement au circuit chauffage en option
- **Colisage :** 1 colis

* Avec brûleur de référence type M100/1S-21

n° CE 2456 CL 101

OPTIONS : voir page ci-contre

DIMENSIONS PRINCIPALES (mm et pouces)

④ Départ chauffage G1"
⑤ Buse de fumées Ø 130 mm
⑥ Retour chauffage G1"
⑦ Vidange G1"
⑧ Emplacement purgeur
(1) Pieds réglables de 0 à 20 mm

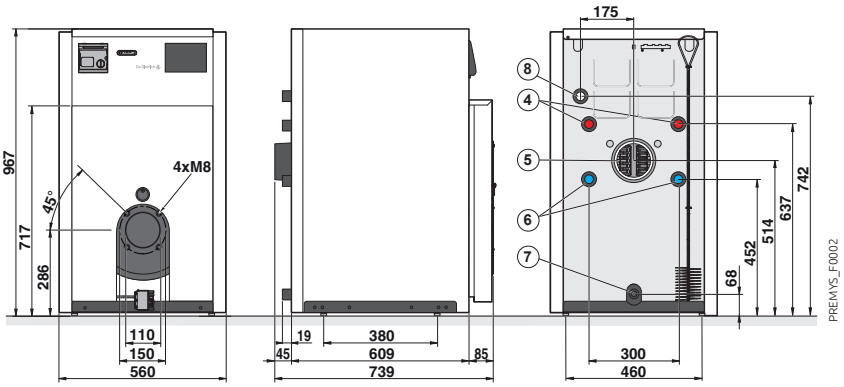

CARACTÉRISTIQUES TECHNIQUES

Basse température

Temp. moy. de fonctionnement :
T_{fonct_max} : **90 °C**
T_{fonct_min} : **38 °C**

Température maxi. de service : **95 °C**
Pression maxi. de service : **3 bar**

Thermostat réglable de : **40 à 90 °C**
Thermostat de sécurité : **110 °C**

MODÈLE

		PREMYS	CA 21 PLUS
Puissance utile	- nominale déterminée à Qnom (Pn_gen)	kW	21
	- intermédiaire à 30 % Qnom (Pint)	kW	7
Rendement à 100 % Pn et temp. moy. 70 °C (RPn)		%	88,5
Rendement à 30 % Pn et temp. moy. 40 °C (RPint)		%	91,4
Plage de puissance utile		kW	15 à 24
Contenance en eau		l	42
Perte de charge eau à ΔT = 20 K		mbar	9
Perte à l'arrêt à ΔT = 30 K (Qpo_{30})		W	94
Puissance électrique des auxiliaires (hors circulateur) à Pn_gen (Qaux)		W	123
Puissance électrique des auxiliaires en veille (Qveille)		W	4
Dépression nécessaire à la buse (1)		Pa	5
Poids à vide		kg	120

(1) A l'allure nominale, CO_2 : 13 % au fioul, dépression au foyer = 0 mbar

PRIX H.T.

	PREMYS	CA 21 PLUS
	Colis n°	FL16
	Réf.	7694243
	€	**2 207,00**

Eco-Participation Premys CA 21 PLUS : **5,00 € H.T.**

OPTIONS ET EXEMPLE CHIFFRÉ

POUR **PREMYS**

TOUTES OPTIONS SAUF OPTIONS "RÉGULATION"

PRÉPARATION D'ECS

	COLIS	RÉF.	€ Eco-Part. €	
Module de priorité ecs pour CA 21 PLUS uniquement	FL17	7694264	393,00	0,83



BRÛLEURS

	COLIS	RÉF.	€ Eco-Part. €	
Brûleur fioul M100/1S-21	-	7696609	1 063,00	0,30



OPTIONS RÉGULATION

CHOIX DES OPTIONS EN FONCTION DES CIRCUITS RACCORDÉS

	Type de circuit raccordé	ecs	direct
Tableau de commande Premys	CA 21 PLUS	FL17	d'origine

PRIX DES OPTIONS "RÉGULATIONS"

		COLIS	RÉF.	€ Eco-Part. €	
Thermostats d'ambiance :					
• non programmable (filaire)		AD140	88017859	59,00	0,12
• programmable (filaire à pile)	NOUVEAU	AD337	7768817	144,00	0,12
• programmable (sans fils)	NOUVEAU	AD338	7768818	332,00	0,12
Sondes d'ambiance connectées :					
- Sonde d'ambiance connectées SMART TC° "OT" pour raccordement en OpenTherm ou en ON-OFF (filaire)		AD311	7649289	297,00	0,12
• SMART TC° RF (sans fil)	NOUVEAU	AD341	7691377	377,00	0,12









EXEMPLE CHIFFRÉ

Premys
CA 21 PLUS

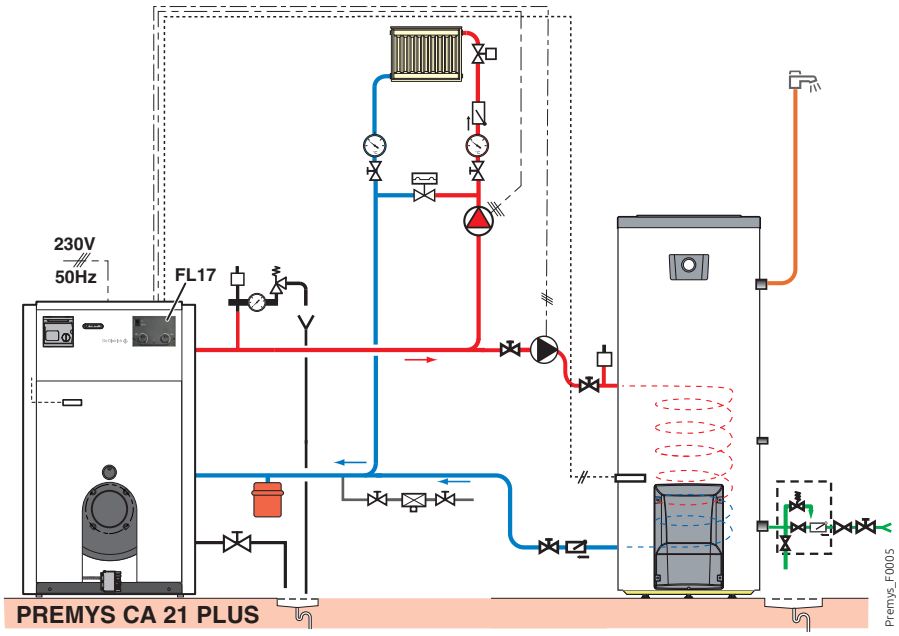

DESCRIPTIF

	COLIS	RÉF.	€
Chaudière CA 21 PLUS	FL16	7694243	2 207,00
Brûleur fioul M100/1S-21	-	7696609	1 063,00
		Prix total H.T.:	3 270,00*

* hors Eco-Participation

FIOUL/GAZ

CHAUDIÈRES À ÉQUIPER D'UN BRÛLEUR FIOUL, **POUR CHAUFFAGE ET EAU CHAUDE SANITAIRE**



Premys CA..-2

de 21 à 35 kW

Le + produit

Solution compacte
chauffage + ecs compétitive

FIOUL | BASSE T° | | |

Chaudière au sol, basse température, référence
- **À équiper d'un brûleur fioul**
- Rendement annuel jusqu'à 92 %
- Corps de chauffe en acier de 4 mm d'épaisseur
- Isolation renforcée
- **Tableau de commande simple et fonctionnel** pour commande d'un brûleur 1 allure (voir § options régulations)
- **Préparateur d'eau chaude sanitaire double enveloppe**, de 100 voire 150 litres en bain-marie, avec protection par anode en magnésium
- Disponibilité de kits de raccordement au circuit chauffage ou au circuit ecs en option

- **Colisage :** 1 colis

Chaudières destinées au remplacement d'un appareil identique commercialisé avant le 01/01/18

n° CE 0085BR0285

OPTIONS : voir page ci-contre

DIMENSIONS PRINCIPALES (mm et pouces)

(1) Pieds réglables de 8 à 20 mm.
R : Filetage
Rp : Taraudage
G : Filetage ext. cylindrique
(étanchéité par joint plat)

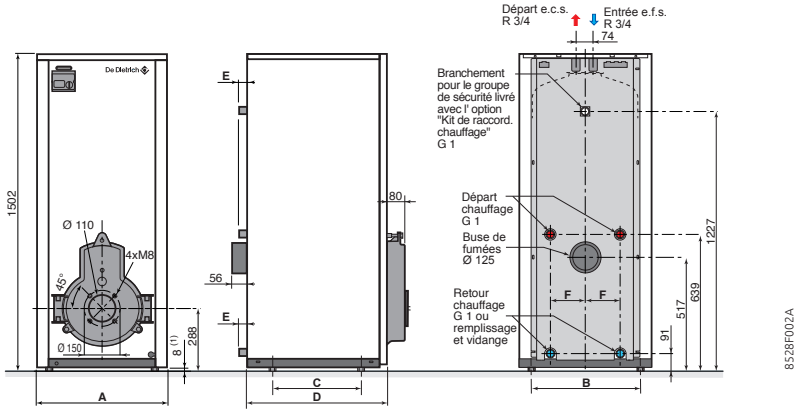

Cotes (mm)	A	B	C	D	E	F
CA 27/100-2	560	460	380	598	28	150
CA 35/150-2	660	500	450	698	31	157,5

CARACTÉRISTIQUES TECHNIQUES

Basse température

Temp. moy. de fonctionnement :
T_{fonct_max} : **95 °C**
T_{fonct_min} : **29 °C**

Température maxi. de service : **95 °C**
Pression maxi. de service : **3 bar**

Thermostat réglable de : **40 à 90 °C**
Thermostat de sécurité : **95 °C**

Temp. maxi. de service ecs : **95 °C**
Pression maxi. de service ecs : **10 bar**

MODÈLE

	PREMYS	CA 27/100-2	CA 35/150-2
Puissance utile - nominale déterminée à Qnom (Pn_gen)	kW	27	35
Puissance utile - intermédiaire à 30 % Qnom (Pint)	kW	8,1	10,5
Rendement à 100 % Pn et temp. moy. 70 °C (RPn)	%	90,8	91,3
Rendement à 30 % Pn et temp. moy. 40 °C (RPint)	%	91,0	91,6
Plage de puissance utile	kW	21 à 27	28 à 35
Contenance en eau	l	97	133
Perte à l'arrêt à ΔT = 30 K (Qpo_{30})	W	140	180
Puissance électrique des auxiliaires (hors circulateur) à Pn_gen (Qaux)	W	6	6
Puissance électrique des auxiliaires en veille (Qveille)	W	6	6
Dépression nécessaire à la buse (1)	mbar	0,03	0,05
Capacité du ballon	l	100	150
Débit horaire à ΔT = 35 K	l/h	480	650
Débit sur 10 min à ΔT = 30 K	l/10 min	140	195
Poids à vide	kg	180	220

(1) A l'allure nominale, CO_2 : 13 % au fioul, dépression au foyer = 0 mbar

PRIX H.T.

	PREMYS	CA 27/100-2	CA 35/150-2
	Colis	FL3	FL4
	Réf.	100005997	100005998
	€	2 540,00	3 422,00

Eco-Participation Premys CA... : **5,00 € H.T.**

OPTIONS ET EXEMPLE CHIFFRÉ

POUR **PREMYS**

TOUTES OPTIONS SAUF OPTIONS "RÉGULATION"

ACCESSOIRES CA..-2

	COLIS	RÉF.	€ Eco-Part. €	
Kit de raccordement au circuit chauffage	FL13	100005977	597,30	1,67

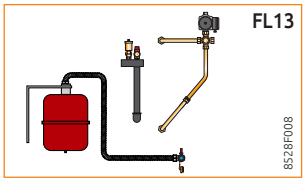

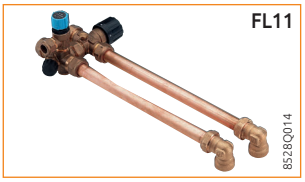

PRÉPARATION D'ECS

	COLIS	RÉF.	€ Eco-Part. €	
Kit de raccordement ecs	FL11	85287002	240,80	-

BRÛLEURS (voir chapitre "brûleurs")

	COLIS	RÉF.	€ Eco-Part. €	
Brûleur fioul M211-4X	-	7724916	855,00	0,30
Brûleur fioul M100 RS	-	88027318	1 503,60	0,30
Brûleur fioul M100/1S	-	88027319	1 293,60	0,30

OPTIONS RÉGULATION

CHOIX DES OPTIONS EN FONCTION DES CIRCUITS RACCORDÉS

Type de circuit raccordé	ecs	direct
Tableau de commande Premys	d'origine	d'origine

PRIX DES OPTIONS "RÉGULATIONS"

		COLIS	RÉF.	€ Eco-Part. €	
Thermostats d'ambiance:					
• non programmable (filaire)		AD140	88017859	59,00	0,12
• programmable (filaire à pile)	NOUVEAU	AD337	7768817	144,00	0,12
• programmable (sans fils)	NOUVEAU	AD338	7768818	332,00	0,12
Sondes d'ambiance connectées:					
- Sonde d'ambiance connectées SMART TC° "OT" pour raccordement en OpenTherm ou en ON-OFF (filaire)		AD311	7649289	297,00	0,12
• SMART TC° RF (sans fil)	NOUVEAU	AD341	7691377	377,00	0,12







EXEMPLE CHIFFRÉ

Premys
CA..-2

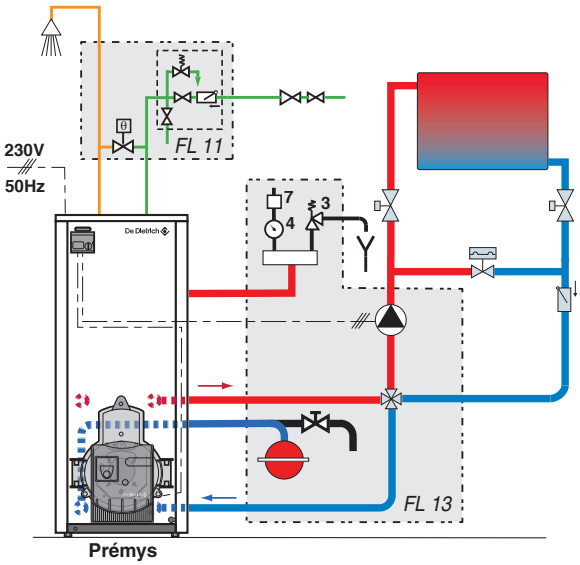

DESCRIPTIF

	COLIS	RÉF.	€
Chaudière CA 27/100-2	-	100005997	2 540,00
Brûleur fioul M 211-4X	SA8	7724916	855,00
Options éventuelles supplémentaires:			
- Kit de raccordement au circuit chauffage	FL13	100005977	597,30
- Kit de raccordement au circuit ecs	FL11	85287002	240,80
		Prix total H.T.:	4 233,10*

* hors Eco-Participation

GUIDE DE CHOIX CHAUFFERIES DE 35 À 70 KW

GT 220



		GT 220 B (1)	GT 220 D (1)	GT 220 B (1)	GT 220 D + AD217 (1)
Puissance nominale à 80/60 °C (chauffage) kW		50 à 64	50 à 64	78 à 64	78 à 64
Classe énergétique en chauffage		-	-	-	-
Classe énergétique en ECS		-	-	-	-
Matériau corps de chauffe	• fonte	-	-	-	-
	• acier	-	-	-	-
Commande brûleur fioul/gaz	• 1 ou 2 allures	X	X	-	-
	• 1, 2 allures ou modulant	-	-	X	X
Pour raccordement cheminée		X	X	X	X
Tableau de commande pour pilotage circuits chauffage et ecs		voir p224	voir p224	voir p224	voir p224
Production d'eau chaude sanitaire par préparateur indépendant ou préparateur d'ecs instantanée (voir chap. ECS)		X	X	X	X
Communication Modbus RS485		-	-	-	-
Pages		223	223	223	223

Fumisterie	Voir chapitre Fumisterie
Options et exemples chiffrés	224

(1) Les chaudières GT 220 sont destinées au remplacement d'un appareil identique commercialisé avant le 01/01/18

* Uniquement avec tableau Diematic m-3



GT 220
de 40 à 64 kW

Le produit
Équipement tableaux de commande permettant un large domaine d'application

FIOUL GAZ BASSE T° Fabriqué en France

Corps de chauffe en fonte eutectique
- Foyer débouchant et triple parcours des fumées
- **4 tableaux de commande au choix** avec fonction priorité ecs (voir § options régulation) :
  - Pour commande d'un brûleur 1 allure :
    B : Base, fonctionnement par thermostat chaudière
    D : DIEMATIC 3, avec régulation électronique programmable en fonction de la température extérieure
  - Pour commande d'un brûleur 2 allures ou modulant (GT 226 à 228 uniquement, voir catalogue Solutions collectives et tertiaires) :
    B2 : équivalent au tableau B
    D + AD217 : DIEMATIC 3 + "platine 2 all./mod/V3V" permettant en plus la commande d'un circuit avec vanne mélangeuse
- Brûleurs fioul ou gaz en option
- **Colisage** : 3 ou 4 colis

Chaudières destinées au remplacement d'un appareil identique commercialisé avant le 01/01/18

n° CE 1312BR4657

OPTIONS ET BRÛLEURS DE REMPLACEMENT POUR LES CHAUDIÈRES GT 220 : voir pages suivantes

DIMENSIONS PRINCIPALES (mm et pouces)

① Départ chauffage
② Retour chauffage
③ Orifice de vidange et de remplissage Rp 3/4
④ Buse de fumée Ø C

(1) Pieds réglables de 35 à 50 mm.
R : Filetage
Rp : Taraudage

GT	A	B	Ø C	①②	E
224	700	772	153	R 1 1/4	380
225	827	899	153	R 1 1/4	507

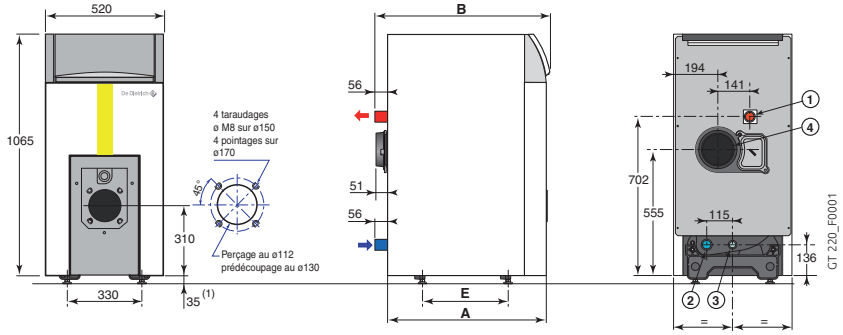

CARACTÉRISTIQUES TECHNIQUES

Basse température

Temp. moy. de fonctionnement :
T_{fonct_max} : 90 °C
T_{fonct_min} : 25 °C

Température maxi. de service : 100 °C
Pression maxi. de service : 4 bar

Thermostat réglable de : 30 à 90 °C
Thermostat de sécurité : 110 °C

MODÈLE

		GT	224	225
Puissance utile	- nominale déterminée à Qnom (Pn_gen)	kW	50	64
	- intermédiaire à 30 % Qnom (Pint)	kW	15,0	19,2
Rendement en % PCI à charge …%	- 100 % Pn à 70 °C (RPn)	%	91,7	91,8
Pn_gen et temp. moyenne …°C	- 30 % Pn à 30 °C (RPint)	%	94,1	94,3
Perte à l'arrêt à ΔT = 30 K (Qpo_{30})		W	118	139
Puissance électrique des auxiliaires (hors circulateur) à Pn_gen (Qaux) avec tableau DIEMATIC 3		W	6	6
Puissance électrique des auxiliaires en veille (Qveille)		W	6	6
Plage de puissance utile		kW	40-50	50-64
Contenance en eau		l	36	43
Pression au foyer		mbar	0,2-0,5	0,3-0,6
Poids à vide		kg	218	257

Valeurs à l'allure nominale (puissance haute de la chaudière), CO_2 : 13 % au fioul et 9 % au gaz naturel, dépression à la buse = 0

PRIX H.T.

	GT	224	225
GT 220 B	Réf.	100004285	100004286
	€	4 580,00	5 298,00
GT 220 D	Réf.	100004313	100004314
	€	5 476,00	6 194,00

Eco-Participation GT 220..: **6,80 € H.T.**

Livré corps monté. Sur demande, corps non assemblé.

(1) Le colis AD217 est inclus dans la livraison et le prix ; ne pas oublier de commander la sonde (AD199) si un circuit vanne est raccordé

OPTIONS
POUR GT 220

TOUTES OPTIONS SAUF OPTIONS "RÉGULATION"

ACCESSOIRES CHAUDIÈRES

		COLIS	RÉF.	€ Eco-Part. €
	Outil de montage préconisé pour corps livré non assemblé :			
ou	• JDS (1) lg 1 400 mm		88017706	1 936,20 -
ou	• JD-TE Plus complet (1)		100018991	4 223,10 -
	• Caution pour outil de montage JD-TE Plus complet (1)		88017705	3 332,00 -

(1) Prix net

PRÉPARATION D'ECS

	COLIS	RÉF.	€ Eco-Part. €
▶ Pour GT 220			
• par préparateur indépendant			voir chapitre ECS
• par préparateur solaire			voir chapitre SOLAIRE
Sonde de température e.c.s.	AD212	100000030	59,00 0,02
Kit de liaison chaudière/ballon indépendant ou solaire :			
• GT 224 et 225	EA117	100007835	622,80 0,50

OPTIONS RÉGULATION

CHOIX DES OPTIONS EN FONCTION DES CIRCUITS RACCORDÉS

			Chaudière seule ou chaudière 1 d'une cascade					Chaudière 2 à 10 d'une cascade par chaudière supplémentaire (2)	
Type de circuit			ecs	direct	2 x direct	vanne ou direct + 1 vanne	2 x vanne ou direct + 2 x avec vanne	vanne	2 x avec vanne
Tableau de commande pour commande d'un brûleur 1 allure	B	GT 220 B	AD212	d'origine	2 x AD140, 137 ou 200	non	non	non	non
	D (1)	GT 220 D	AD212	d'origine	1 x FM48	1 x FM48	2 x FM48	1 x FM48 (3)	2 x FM48 (3)
Tableau de commande pour commande d'un brûleur 2 allures ou modulant	B2	GT 220 B2	AD212	d'origine	non	non	non	non	non
	D + AD217 (1)	GT 220 D + AD 217	AD212	d'origine	1 x AD199	1 x AD199	1 x AD199 + 1 x FM48	1 x AD199	1 x AD199 + 1 x FM48

(1) Chacun des circuits **chauffage** peut être complété au choix par une commande à distance AD285, AD284 + AD252 ou FM52
(2) Ne pas oublier de commander la sonde départ cascade : colis AD212 ou AD218
(3) Jusqu'a 2 chaudières en cascade uniquement. Au-delà de 2 chaudières, la mise en place d'une platine AD217 est nécessaire.

PRIX DES OPTIONS "RÉGULATIONS"

		COLIS	RÉF.	€ Eco-Part. €
• Pour tableau B et B2				
Thermostats d'ambiance :				
• non programmable (filaire)		AD140	88017859	59,00 0,12
• programmable (filaire à pile)	NOUVEAU	AD337	7768817	144,00 0,12
• programmable (sans fils)	NOUVEAU	AD338	7768818	332,00 0,12
Sonde ecs		AD212	100000030	59,00 0,02









PRIX DES OPTIONS "RÉGULATIONS"

	COLIS	RÉF.	€ Eco-Part. €
• Pour tableau D (DIEMATIC-3)			
Sondes :			
• Sonde de température fumées	FM47	85757742	85,50 0,02
• Sondes pour ballon tampon	AD160	88017887	119,70 0,02
• Sonde départ cascade ou sonde ecs	AD212	100000030	59,00 0,02
• Sonde à plongeur + doigt de gant (en remplacement. de la sonde à applique AD212)	AD218	100004781	225,80 0,02
• Sonde extérieure radio	AD251	100013306	90,40 0,12
Platine + sonde pour 1 circuit avec vanne	FM48	85757743	210,00 0,12
Commande à distance :			
• interactive CDI D.iSystem	AD285	100018924	207,00 0,12
• radio (sans émetteur radio)	AD284	100018923	277,20 0,12
• simplifiée avec sonde d'amb.	FM52	85757747	121,80 0,12
Câble de liaison BUS lg 12 m	AD134	88017851	129,20 0,02
Module chaudière radio (émetteur)	AD252	100013307	145,00 0,12
• Pour GT 220 uniquement :			
Platine 2 all./ mod./ V3V	AD217	100004294	361,00 0,12
Sonde départ après vanne	AD199	88017017	95,40 0,02

EXEMPLE CHIFFRÉ ET BRÛLEURS

POUR GT 220

GT 220

- 2 x (GT 220D + AD217)
- Brûleurs M 200 (2 allures)
- 1 préparateur eau chaude sanitaire B 800
- 2 circuits avec vanne mélangeuse

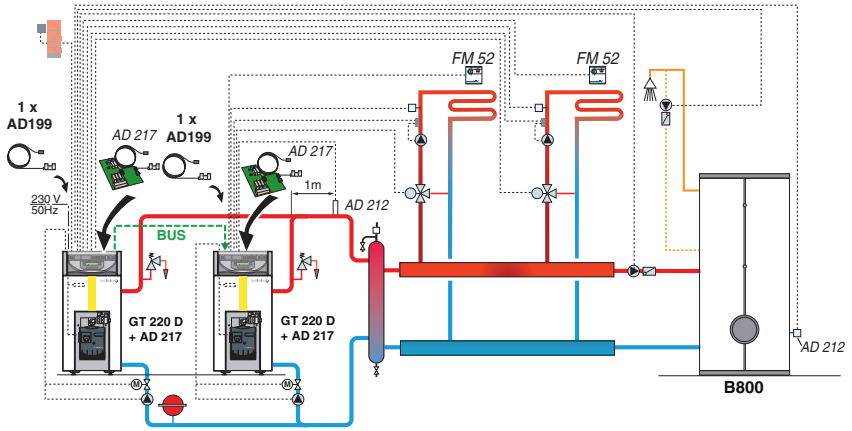

GT220_F0015

DESCRIPTIF

	COLIS	RÉF.	€
2 x chaudière GT 226 D + AD217	-	100004391	2 x 7 003,00
2 x brûleur M 202/2 S (2 allures)	-	88027314	2 x 2 231,00
Câble de liaison BUS	AD134	88017851	129,20
Sonde départ cascade	AD212	100000030	59,00
2 x sonde départ après vanne	2 x AD199	288017017	2 x 95,40
1 x Préparateur eau chaude sanitaire B 800 (cuve)	AJ79	7650481	4 720,00
Habillage rigide pour B 800	AJ95	7650497	754,00
Sonde ecs	AD212	100000030	59,00
Options supplémentaires éventuelles	-		
- 2 x commande à distance simplifiée	2 x FM52	85757747	2 x 121,80
		Prix total H.T.:	24 623,60*
Prix H.T. mise en service 2 brûleurs : voir page 11 de ce tarif			

* hors Eco-Participation

BRÛLEURS DE REMPLACEMENT POUR CHAUDIÈRES GT 220

	BRÛLEUR	
	FIOUL*	GAZ
GT 224	M 100-3 S	G 110/2 N
GT 225	M 100-3 S jusqu'à 58 kW M 201-2 S au-delà de 58 kW	G 110/2 N

* Attention : bien vérifier l'adaptation du gicleur à la puissance d'utilisation de la chaudière concernée





EAU CHAUDE SANITAIRE

08 EAU CHAUDE SANITAIRE THERMODYNAMIQUE 180 à 3000 l

GUIDE DE CHOIX RÉSIDENTIEL p228

GUIDE DE CHOIX CHAUFFE-EAU THERMODYNAMIQUES (CETD) p231

Kaliko Essentiel p232
Kaliko Split p234
Kaliko TWH 200/300 (EH) p238
Kaliko TWH 200 EV p240

09 CHAUFFE-EAU ÉLECTRIQUES 10 à 3000 l

GUIDE DE CHOIX CHAUFFE-EAU ÉLECTRIQUES (CEE) p242

Bloc p243
CEB p244
CES p245
CESL p246
CESL C NOUVEAU p247

Cor-Émail THS p248

PV-ô autoconsommation photovoltaïque p251

10 PRÉPARATEURS ECS INDÉPENDANTS 80 à 500 l

GUIDE DE CHOIX CHAUFFE-EAU INDÉPENDANTS (CE ind.) p252

MPLC 150 - 200 p253
BLC 150 - 500 p254
BMR 80 p255
SRB 130 p255
L 160/250 p256
EL 160/250 p256

GUIDE DE CHOIX PETIT COLLECTIF p257

BPB 150 - 501 p258
BEPC p258
B 650-3000 p259
FWS 400, 750 et 1300 NOUVEAU p261
CGB p262
HPI-S NOUVEAU p263
RSB p266

GUIDE DE CHOIX RÉSIDENTIEL

PRODUCTION ECS CLASSIQUE











	chaudière instantanée (type MI)	chaudière (type BIC)	préparateur petite capacité	préparateur intégré	préparateur indépendant	chauffe eau électrique	préparateur d'ecs instantanée
Énergie du générateur principal ou de l'appoint	gaz	gaz	gaz/fioul	gaz/fioul	gaz/fioul/BOIS/PAC	électrique	PAC ou granulés
PRODUCTION ECS DU SYSTÈME							
• volume/10 minutes (l) (40 °C)	140 à 190	180 à 200	160 à 200	220 à 350	230 à 740	130 à 880	180
• volume/heure (l) (45 °C)	-	670	500 à 560	350 à 750	520 à 1050	-	180 à 600
Niveau de confort	★★	★★	★★	★★★★	★★★★★	★★★	★★★
Produits correspondants/ générateurs à combiner	-	-	Naneo S Vivadens Evodens	Twineo Modulens G® Essencio Condens Modulens O® Essencio EcoNOx GT 220	Chaudière ou PAC	-	CPA ou PAC
	+	+	+	+	+	+	+
Préparateurs ecs	Naneo S EMC-S…MI Vivadens MCR PLUS MI Evodens AMC MI Zena EcoNox XS MSX 24 MI	Vivadens MCR PLUS BIC Evodens AMC BIC	BMR 80 SRB 130	EL 160 SL EL 250 SL L 160 SL L 250 SL	BLC 150 à 500 BPB 150 à 501	Bloc CEB CES CESL CES CL Corémail THS	FWSL 230/400

ESTIMATIF DE LA CONSOMMATION D'EAU PAR POINT DE PUISAGE POUR L'HABITAT

	Évier	Douche	Baignoire	Douche multiple
Besoin ecs (l/10 min.)	45	50	90	150

BESOIN JOURNALIER PAR LOGEMENT (MAISON OU APPARTEMENT)

	Besoin d'ecs en l/jour à 60° C
T1/T2 avec douche	72
T1/T2 avec baignoire	108
T3/T4 avec baignoire	120
T3/T4 avec douche + baignoire	156
T5/T6 avec baignoire	144
T5/T6 avec douche + baignoire	156
T5/T6 avec 2 x baignoires	180

PRODUCTION ECS AVEC ENR

					
PV-ô	**PAC double service** **PAC hybride**	**chauffe eau thermodynamique**	**colonne solaire**	**préparateur solaire ou électro-solaire**	**préparateur "combi"**
électrique/photovoltaïque	électrique/fioul/gaz	électrique	gaz/fioul	gaz/fioul/bois/électrique	gaz/fioul/ bois/électrique
180 à 360	140 à 190	150 à 270	160 à 200	230 à 740	130 à 880
	-	670	500 à 560	520 à 1050	-
★★★	★★★	★★★	★★★	★★★	★★★★
Champs photovoltaïque	-	-	-	Chaudières fioul, gaz, bois ou PAC	Chaudières fioul, gaz, bois ou PAC
	+	+	+	+	+
	Alezio S COMPACT	Kaliko Essentiel	Inisol Twineo	Inisol UNO	Inisol QUADRO SolarEasy
	Alezio S V200	Kaliko Split	Dietrisol Modulens O®	Inisol UNO E	Inisol QUADRO SolarEasybois
	GSHP	Kaliko TWH	Dietrisol Modulens G®		Dietrisol QUADRO SolarSystem
	HPI G Hybrid				
	Alezio O Hybrid				



AMBIANCE_KALIKO_CELLIER

GUIDE DE CHOIX CHAUFFE-EAU THERMODYNAMIQUES

LES CHAUFFE-EAU THERMODYNAMIQUES FONCTIONNENT SUR LE PRINCIPE DE L'ACCUMULATION TOUT COMME LES CHAUFFE-EAU ÉLECTRIQUES ET LEUR CHOIX SE DÉTERMINE DE LA MÊME FAÇON EN FONCTION DES BESOINS ECS ET DE LA PLACE DISPONIBLE POUR LEUR INSTALLATION

Outre le besoin en ecs pour lequel le choix se fait sur la capacité du chauffe-eau thermodynamique, nous proposons 3 solutions pour leur installation: des versions compactes avec la PAC sur la cuve, une version compacte intégrant une VMC, et des modèles Split avec le groupe PAC à l'extérieur de l'habitat pour un fonctionnement silencieux. Comme pour les chauffe-eau électriques, les CETD délivrent nettement plus d'ecs à 40 °C nécessaire à l'utilisateur que leur capacité.

GUIDE DE CHOIX DE CAPACITÉ D'UN CHAUFFE-EAU THERMODYNAMIQUE PAR RAPPORT AU NOMBRE D'OCCUPANTS D'UN LOGEMENT

		à		à	+ de 5 occupants aux consommations ecs élevées
Besoin ecs moyen par jour : V40 moyen (l)	200	270	370	570	> 570
Capacité chauffe-eau (l)	150 à 180	200	230 à 300		300 + appoint hydraulique

Kaliko







		Kaliko Essentiel ETWH 180E	Kaliko Essentiel ETWH 230E	Kaliko split TWH WH 150E	Kaliko split TWH WH 200E	Kaliko split TWH FS 200E	Kaliko split TWH FS 270E	Kaliko TWH 200 E	Kaliko TWH 300 E	Kaliko TWH 300 EH	Kaliko TWH 200 EV
Classe énergétique en ECS		A+	A+	A+	A+	A+	A+	A+	A+	A+	A+
Capacité préparateur	litres	180	230	150	200	200	270	215	270	265	214
PAC sur air	• Ambiant	X	X	-	-	-	-	X	X	X	-
	• Extérieur	-	-	X	X	X	X	X	X	X	-
	• Extrait	-	-	-	-	-	-	-	-	-	X
Type	• Monobloc	X	X	-	-	-	-	X	X	X	X
	• Split	-	-	X	X	X	X	-	-	-	-
Type d'appoint E (électrique) H (hydraulique)		E	E	E	E	E	E	E	E	E/H	E
COP	• à + 7° C	-	-	3,18	3,03	3,14	3,33	3,08	3,08	2,97	-
	• à + 15° C	3,00	3,14	-	-	-	-	-	-	-	-
	• à + 20° C	3,26	3,36	-	-	-	-	3,87	3,74	3,68	3,36
Application		Réno	Réno	Neuf + Réno	Neuf + Réno	Neuf + Réno	Neuf + Réno	Neuf + Réno	Neuf + Réno	Neuf + Réno	Neuf + Réno
Pages		232	232	234	234	236	236	238	238	238	240
Options et exemples chiffrés		233	233	235	235	237	237	239	239	239	241

EAU CHAUDE SANITAIRE THERMODYNAMIQUE

CHAUFFE-EAU THERMODYNAMIQUES **SUR AIR AMBIANT NON GAINABLE**



Kaliko Essentiel

ETWH 180 E, 230 E **(180 et 230 l)**

Le + produit
Réchauffage de l'ecs par la PAC jusqu'à 65 °C
Simplicité d'installation

A+

ENR ELEC.

* Certificats disponibles sur : www.lcie.fr

Chauffe-eau thermodynamiques sur air ambiant à accumulation à poser au sol

- Modèles ETWH 180 E et 230 E avec résistance de secours de 1,5 kW
- Réchauffage de l'ecs jusqu'à 65 °C par la PAC
- Cuve en acier émaillée, protection par anode en magnésium
- Évaporateur constitué de tubes cuivre et ailettes aluminium
- Condenseur en cuivre situé autour de la cuve
- Régulateur spécifique pour une application ecs intégrant la programmation, différents modes de fonctionnement (économique, hybride et secours), la gestion de la résistance d'appoint, la fonction anti-légionellose
- **Colisage :** 1 colis

OPTIONS : voir page ci-contre

DIMENSIONS PRINCIPALES (mm et pouces)

① Sortie eau chaude sanitaire G 3/4
② Résistance électrique
③ Entrée eau froide sanitaire G 3/4
④ Anode en magnésium
⑤ Tableau de commande
⑥ Vidange
⑦ Évacuation des condensats
⑧ Poignées de manutention

ETWH	180 E	230 E
A (mm)	1308	1628
H (mm)	1670	1990
I (mm)	1050	1390

ETWH 180 E - ETWH 230 E

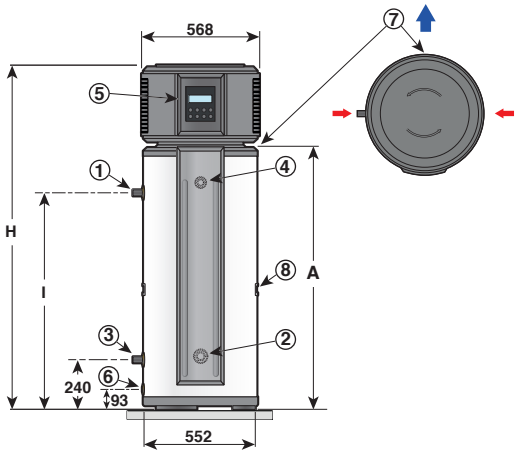

CARACTÉRISTIQUES TECHNIQUES

Température max. de service de la cuve : **70 °C**

Pression max. de service de la cuve : **8 bar**

Température d'air pour fonctionnement PAC : **+5 à +43 °C**

MODÈLE

	ETWH	180 E	230 E
Capacité	l	180	230
Puissance PAC	W	1000/1500	1530
Puissance des auxiliaires Paux (RT2012)	We	0	0
COP à temp. entrée d'air + 20 °C (2)		3,26	3,36
COP à temp. entrée d'air + 15 °C (2)		3,00	3,14
Puissance résistance électrique	W	1550	1550
Tension d'alimentation/ Disjoncteur	V/A	230V Mono / 16	230V Mono / 16
Volume maximal d'eau chaude mitigée à 40 °C - V40 (15 °C/20 °C) (1)	l	239,1/240,9	324,6/325,8
Puissance absorbée en régime stabilisé Pes (15 °C/20 °C) (1)	W	25/20	33/27
Efficacité énergétique pour l'ecs ηwh (15 °C/20 °C) (1)	%	124,4/134,8	130/138
Cycle de soutirage (2)		L	XL
Durée de mise en température th (15 °C/20 °C) (1)	h	5h52/5h16	7h52/7h10
Débit d'air max	m³/h	350	350
Fluide frigorigène R 134 A	kg	0,8	0,8
Pression acoustique*/Puissance acoustique	dB[A]	46,2/60,2	46,2/60,2
Poids à vide	kg	102	116

(1) Valeur suivant EN 16147 et cahier des charges du LCIE 103-15/C: 2018
* mesurée à 2 m.

PRIX H.T.

	ETWH	180 E	230 E
	Colis n°	EH560	EH561
	Réf.	7626022	7626024
	€	2 211,00	2 337,00

Eco-Participation tous modèles ETWH : **6,67 € H.T.**

PRIX NET H.T MISE EN SERVICE KALIKO ESSENTIEL

Voir page 11 de ce tarif.

OPTIONS ET EXEMPLE CHIFFRÉ

POUR **KALIKO ETWH...**

OPTIONS

ACCESSOIRES

	COLIS	RÉF.	€ Eco-Part.	€
Kit de raccordement groupe de sécurité	ER208	100019424	29,60	-

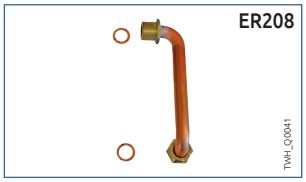

EXEMPLE CHIFFRÉ

Kaliko Essentiel

ETWH 180E

(dans un cellier, un local non chauffé)

A+

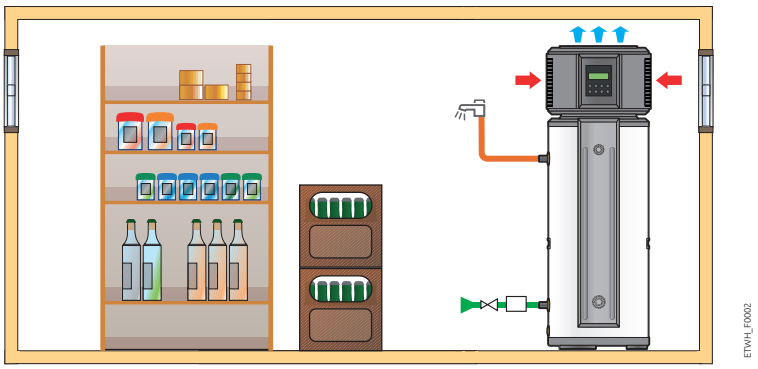

DESCRIPTIF

	COLIS	RÉF.	€
Chauffe-eau thermodynamique ETWH 180 E	EH560	7626022	2 211,00
		Prix total H.T.	2 211,00*

Prix H.T. mise en service chauffe-eau : voir page 11 de ce tarif

* hors Eco-Participation

EAU CHAUDE SANITAIRE THERMODYNAMIQUE

CHAUFFE-EAU THERMODYNAMIQUES SUR **AIR EXTÉRIEUR**



Kaliko Split

TWH WH 150 E, WH 200 E **(150 et 200 l)**

Modules intérieurs fabriqués en France

* Certificats disponibles sur : www.lcie.fr

Le produit

Température maximale ecs de 65 °C par la PAC ; COP élevé, modèles valorisés dans RT2012 ; Peut remplacer les principaux chauffe-eau électriques du marché

Chauffe-eau thermodynamique mural à accumulation

- Composé d'un ballon de 150 ou 200 litres mural (SWH… E) et d'une unité frigorifique à installer à l'extérieur
- Résistance électrique de secours de 1,6 kW
- Réchauffage de l'ecs jusqu'à 65 °C par la PAC
- Cuve émaillée, protection par anode en magnésium
- Compresseur rotatif, évaporateur constitué de tubes cuivre et ailettes aluminium, condenseur aluminium situé autour de la cuve
- Fonctionnement de la PAC jusqu'à -15 °C
- Régulateur déporté pour une application ecs intégrant la programmation horaire, la gestion de l'appoint, la gestion de l'appoint de nuit, l'estimation du comptage d'énergie, un affichage des mesures liées au fonctionnement du groupe extérieur
- Intégration de la fonction optimisée ou hybride
- **Colisage :** 2 colis

OPTIONS : voir page suivante

MODULE EXTÉRIEUR

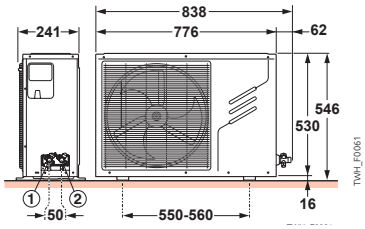

PRÉPARATEUR (MODULE INTÉRIEUR)

SWH 150 E **SWH 200 E**

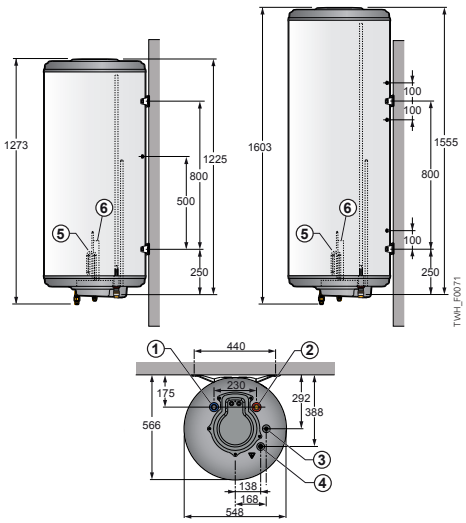

DIMENSIONS PRINCIPALES (mm et pouces)

MODULE EXTÉRIEUR :

① Raccord liquide frigo 1/4" flare
② Raccord gaz frigo 3/8" flare

PRÉPARATEUR SWH… (MODULE INTÉRIEUR) :

① Sortie eau chaude sanitaire G 3/4" (sans ou avec raccord diélectrique)
② Entrée eau froide sanitaire G 3/4" (sans raccord diélectrique)
③ ④ Raccords frigorifiques 3/8" et 1/4" flare
⑥ Anode en magnésium
⑤ Résistance électrique 1 600 W
(1) Pieds livrés réglables de 10 à 21 mm

MODÈLE	COMPOSITION			ENSEMBLE	CLASSE ÉNERGÉTIQUE ERP	PRIX DE L'ENSEMBLE	
	BALLON SWH Référence	UNITÉ EXTÉRIEURE Référence	KIT CÂBLE HMI + SONDE ECS Référence	Référence		PRIX H.T.	Eco-Part.
TWH SPLIT WH 150 E	7632380	7632379	7745107	7632383	A+	2 445,00 €	6,67 €
TWH SPLIT WH 200 E	7632379	7632379	7745107	7632382	A+	2 663,00 €	6,67 €

CARACTÉRISTIQUES TECHNIQUES

Température max. de service : **75 °C** | Pression max. de service : **10 bar** | Température d'air pour fonctionnement PAC : **-15 à +42 °C**

MODÈLE	TWH	WH 150 E		WH 200 E	
Capacité	l	150		200	
Puissance PAC (avec une température de l'air extérieur de +7 °C)	W	1 750		1 750	
Puissance électrique absorbée par la PAC (groupe extérieur)	We	900		900	
Puissance des auxiliaires Paux (RT2012)	We	0		0	
Cycle de soutirage selon EN16147		M	L	M	L
COP (1)		2,82	3,18	2,63	3,03
Durée de mise en température (1)	h	4h15	4h10	5h44	5h43
Volume maximal d'eau chaude mitigée à 40 °C - V40 (1)	l	200	199	275	275
Puissance absorbée en régime stabilisé Pes (1) (4)	W	13	13	16	15
Efficacité énergétique pour l'ecs Eta_wh	%	117	130	109	124
Débit d'air maximum	m³/h	1300		1300	
Puissance résistance électrique	W	1600		1600	
Tension d'alimentation/ Disjoncteur	V/A	230V Mono / 16		230V Mono / 16	
Longueur de raccordement frigorifique (min/max)	m	2/20		2/20	
Distance max. / Dénivelé max. entre module extérieur et préparateur	m	20/10		20/10	
Niveau de puissance acoustique du groupe extérieur (3)	dB[A]	59		59	
Niveau de pression acoustique du groupe extérieur (5)	dB[A]	42		42	
Fluide frigorigène R 134 A	kg	1,6		1,6	
Poids à vide du module PAC extérieur	kg	33,5		33,5	
Poids à vide du préparateur ECS	kg	60,5		74	

(1) Valeur obtenue avec une température d'air extérieur de +7 °C et une température d'entrée d'eau de 10 °C, selon le cahier des charges du LCIE 103-15/C : 2018 basé sur la norme NF EN 16147 avec 5 m de longueur de liaison frigorifique. (3) Valeur obtenue à une température d'air de 20 °C en moyenne sur une chauffe de 10 à 55 °C. (4) La puissance électrique consommée sans utilisation d'eau chaude. (5) mesurée à 2 m.

PRIX H.T.

	TWH	WH 150 E	WH 200 E
	Réf.	7632383	7632382
	€	2 445,00	2 663,00

Eco-Participation tous modèles TWH WH..: **6,67 € H.T.**

PRIX NET H.T MISE EN SERVICE KALIKO SPLIT

Voir page 11 de ce tarif.

OPTIONS ET EXEMPLES CHIFFRÉS

POUR **KALIKO SPLIT**

TOUTES OPTIONS SAUF OPTIONS "RÉGULATION"

DÉSIGNATION	COLIS	RÉF.	€	€ Eco-Part. €
Support de fixation mural + plots anti-vibratiles	EH95	100011222	211,00	-
Support pose au sol	EH112	100012533	59,00	-
Kit de liaison frigorifique 1/4" - 3/8":				
• longueur 5 m	EH569	7627741	152,50	-
• longueur 10 m	EH570	7627742	289,00	-
• longueur 20 m	EH589	7629725	426,00	-
Trépied pour pose au sol	-	89788949	53,60	-
Kit de transfert d'entrave universel (pour remplacement d'un chauffe-eau mural existant)	-	100019794	73,60	-
Supports de pose au sol en caoutchouc	EH879	7694974	140,00	-
Anode correx LG 232	AJ173	7713456	375,10	0,02
Câbles HMI-sonde ecs	EH998	7745107	114,00	0,02

Trépied



EH95



Kit de transfert d'entraxe

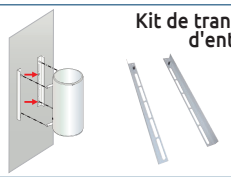

EH569 EH570 EH589



EH112



EH879



EXEMPLES CHIFFRÉS

Kaliko Split
TWH WH 150 E

A+

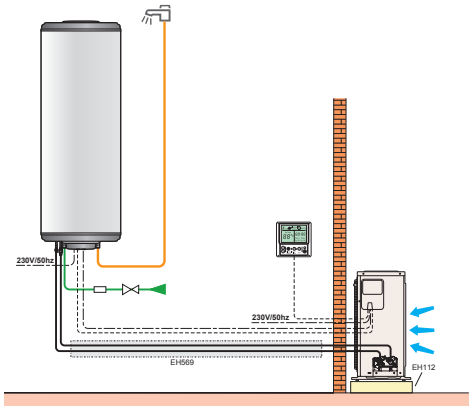

DESCRIPTIF

	COLIS	RÉF.	€
Chauffe-eau thermodynamique TWH WH 150 E	-	7632383	2 445,00
Kit de liaison frigorifique 1/4" - 3/8", lg 5 m	EH569	7627741	152,50
Support pour pose au sol	EH112	100012533	59,00
		Prix total H.T.	2 656,50*

Prix H.T. mise en service chauffe-eau: voir page 11 de ce tarif

* hors Eco-Participation

Kaliko Split
TWH WH 200 E
optimisé ou hybride

A+

Le produit
Solution RT2012

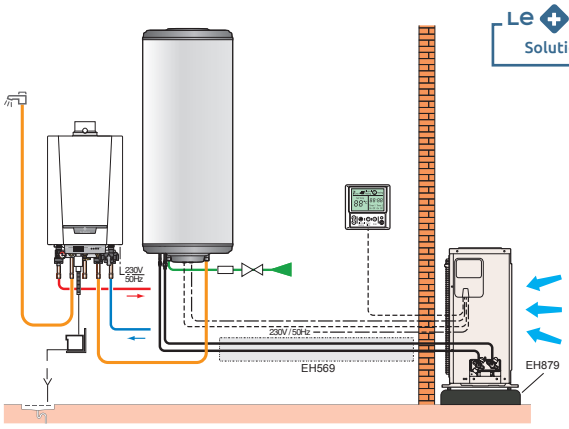

DESCRIPTIF

	COLIS	RÉF.	€
Chauffe-eau thermodynamique TWH WH 200 E	-	7632382	2 663,00
Kit de liaison frigorifique 1/4" - 3/8", lg 5 m	EH569	7627741	152,50
Supports de pose au sol en caoutchouc	EH879	7694974	140,00
Chaudière EMC-S 24/28 MI VH	-	7722758	2 834,00
		Prix total H.T.	5 789,50*

Prix H.T. mise en service chauffe-eau: voir page 11 de ce tarif

* hors Eco-Participation

EAU CHAUDE SANITAIRE THERMODYNAMIQUE

CHAUFFE-EAU THERMODYNAMIQUES SUR **AIR EXTÉRIEUR**



Kaliko Split

TWH FS 200 E, FS 270 E **(200 et 270 l)**

Modules intérieurs fabriqués en France

Le produit
COP élevé
Température maximale ecs de 65 °C par la PAC
Fonctionnement de la PAC jusqu'à -15°C

*Certificats disponibles sur : www.lcie.fr

Chauffe-eau thermodynamique à accumulation **à poser au sol**

- Composé d'un ballon de 200 ou 270 litres (SFS… E) et d'un module frigorifique à installer en extérieur
- Résistance électrique de secours de 2,4 kW
- Réchauffage de l'ecs jusqu'à 65 °C par la PAC
- Cuve émaillée, protection par anode en magnésium
- Compresseur rotatif, évaporateur constitué de tubes cuivre et ailettes aluminium, condenseur aluminium situé autour de la cuve
- Fonctionnement de la PAC jusqu'à -15 °C
- Régulateur déporté pour une application ecs intégrant la programmation horaire, la gestion de l'appoint, un affichage des mesures liées au fonctionnement du groupe extérieur et des défauts par code-erreur
- **Colisage :** 3 colis

OPTIONS : voir page suivante

PRÉPARATEUR SFS 200 E - SFS 270 E (MODULE INTÉRIEUR)

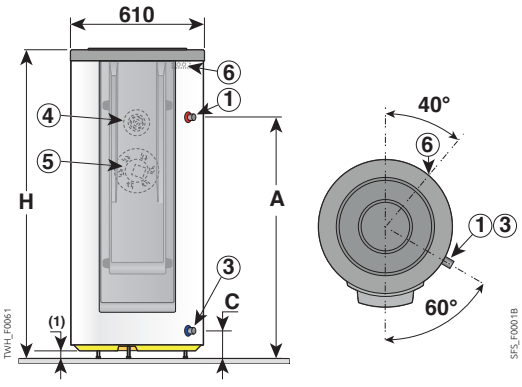

DIMENSIONS PRINCIPALES (mm et pouces) MODULE EXTÉRIEUR

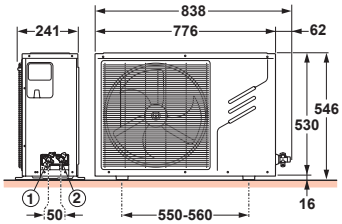

MODULE EXTÉRIEUR :
① Raccord liquide frigo 1/4" flare
② Raccord gaz frigo 3/8" flare

PRÉPARATEUR SFS… (MODULE INTÉRIEUR) :
① Sortie eau chaude sanitaire G 3/4" (sans ou avec raccord diélectrique)
③ Entrée eau froide sanitaire G 3/4" (sans raccord diélectrique)
④ Anode en magnésium
⑤ Résistance électrique 2 400 W
⑥ Raccords frigorifiques 3/8" et 1/4" flare
(1) Pieds livrés réglables de 10 à 21 mm

SFS	200 E	270 E
A (mm)	1070	1383
C (mm)	250	250
H (mm)	1377	1690

MODÈLE	COMPOSITION			ENSEMBLE	CLASSE ÉNERGÉTIQUE ERP	PRIX DE L'ENSEMBLE	
	BALLON SFS	UNITÉ EXTÉRIEURE	KIT CÂBLE HMI + SONDE ECS				
	Référence	Référence	Référence	Référence		PRIX H.T.	Eco-Part.
TWH SPLIT FS 200 E	7628025	7632379	7745107	7629713	A+	2 754,00 €	6,67 €
TWH SPLIT FS 270 E	7627924	7632379	7745107	7629714	A+	2 886,00 €	6,67 €

CARACTÉRISTIQUES TECHNIQUES

Température max. de service : **75 °C** | Pression max. de service : **10 bar** | Température d'air pour fonctionnement PAC : **-15 à +42 °C**

MODÈLE

TWH	FS 200 E	FS 270 E
Capacité	l	215	270
Puissance PAC (avec une température de l'air extérieur de +7 °C)	W	1750	1750
Puissance électrique absorbée par la PAC (groupe extérieur)	We	900	900
Puissance des auxiliaires Paux (RT2012)	We	0	0
Cycle de soutirage selon EN16147		L	XL
COP (1)		3,14	3,33
Durée de mise en température (1)	h	5h41	7h36
Volume maximal d'eau chaude mitigée à 40 °C - V40 (1)	l	297,9	385,1
Puissance absorbée en régime stabilisé Pes (1) (4)	W	31	35
Efficacité énergétique pour l'ecs Eta_wh	%	132	138
Débit d'air maximum	m3/h	1300	1300
Puissance résistance électrique	W	2400	2400
Tension d'alimentation/ Disjoncteur	V/A	230V Mono / 16	230V Mono / 16
Longueur de raccordement frigorifique (min/max)	m	2/20	2/20
Distance max. / Dénivelé max. entre module extérieur et préparateur	m	20/10	20/10
Niveau de puissance acoustique du groupe extérieur (3)	dB[A]	59	59
Niveau de pression acoustique du groupe extérieur (5)	dB[A]	42	42
Fluide frigorigène R 134 A	kg	1,6	1,6
Poids à vide du module PAC extérieur	kg	33,5	33,5
Poids à vide du préparateur ECS	kg	70	82

(1) Valeur obtenue avec une température d'air extérieur de +7 °C et une température d'entrée d'eau de 10 °C, selon le cahier des charges du LCIE 103-15/C : 2018 basé sur la norme NF EN 16147 avec 5 m de longueur de liaison frigorifique. (3) Valeur obtenue à une température d'air de 20 °C en moyenne sur une chauffe de 10 à 55 °C. (4) La puissance électrique consommée sans utilisation d'eau chaude. (5) mesurée à 2 m.

PRIX H.T.

TWH	FS 200 E	FS 270 E
Réf.	7629713	7629714
€	2 754,00	2 886,00

Eco-Participation tous modèles TWH FS… : **6,67 € H.T.**

PRIX NET H.T MISE EN SERVICE KALIKO SPLIT

Voir page 11 de ce tarif.

OPTIONS ET EXEMPLES CHIFFRÉS

POUR **KALIKO SPLIT...**

TOUTES OPTIONS SAUF OPTIONS "RÉGULATION"

DÉSIGNATION	COLIS	RÉF.	€	€ Eco-Part. €
Support de fixation mural + plots anti-vibratiles	EH95	100011222	211,00	-
Support pose au sol	EH112	100012533	59,00	-
Supports de pose au sol en caoutchouc	EH879	7694974	140,00	-
Kit de liaison frigorifique 1/4" - 3/8" :				
• longueur 5 m	EH569	7627741	152,50	-
• longueur 10 m	EH570	7627742	289,00	-
• longueur 20 m	EH589	7629725	426,00	-
Anode à courant "auto-adaptatif"	AJ173	7713456	375,10	0,02
Câbles HMI-sonde ecs	EH998	7745107	114,00	0,02
Kit de raccordement groupe de sécurité	ER208	100019424	29,30	-

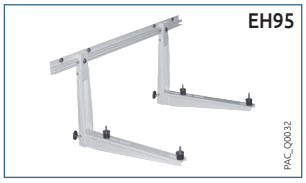

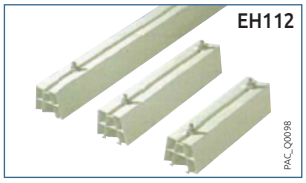

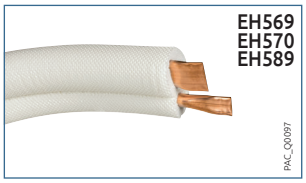

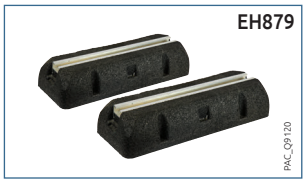

EXEMPLES CHIFFRÉS

Kaliko Split
TWH FS 270 E

A+

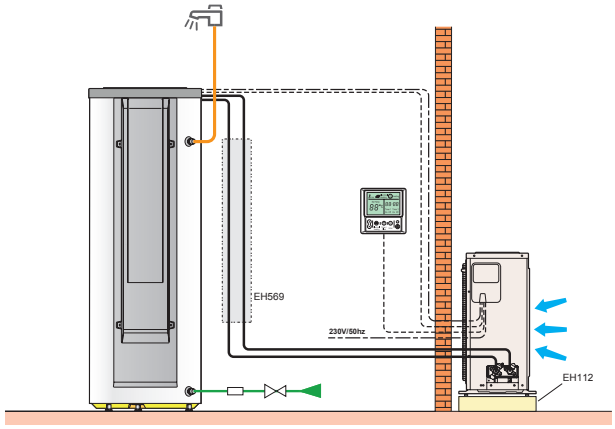

DESCRIPTIF

	COLIS	RÉF.	€
Chauffe-eau thermodynamique TWH FS 270 E	-	7629714	2 886,00
Kit de liaison frigorifique 1/4" - 3/8", lg 5 m	EH569	7627741	152,50
Support pour pose au sol	EH112	100012533	59,00
		Prix total H.T.	3 097,50*

Prix H.T. mise en service chauffe-eau : voir page 11 de ce tarif

* hors Eco-Participation

Kaliko Split
TWH FS 200 E

A+

Le produit
Solution RT2012

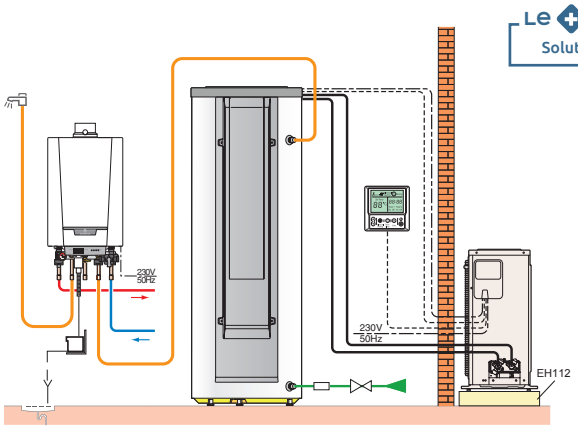

DESCRIPTIF

	COLIS	RÉF.	€
Chauffe-eau thermodynamique TWH FS 200 E	-	7629713	2 754,00
Kit de liaison frigorifique 1/4" - 3/8", lg 5 m	EH569	7627741	152,50
Support pour pose au sol	EH112	100012533	59,00
Chaudière EMC-S 24/28 MI VH	-	7722758	2 834,00
		Prix total H.T.	5 799,50*

Prix H.T. mise en service chauffe-eau : voir page 11 de ce tarif

* hors Eco-Participation

EAU CHAUDE SANITAIRE THERMODYNAMIQUE

CHAUFFE-EAU THERMODYNAMIQUES SUR **AIR EXTÉRIEUR OU AIR AMBIANT**



Kaliko

TWH 200 E, 300 E, 300 EH **(200 et 300 l)**

ENR ELEC. NF

* Certificats disponibles sur : www.lcie.fr

Fabriqué en France

Le + produit
Réchauffage de l'ECS par la PAC jusqu'à 65 °C
Performance RT2012
Simplicité d'installation
COP élevé

Chauffe-eau thermodynamiques à accumulation à poser au sol
- Modèles TWH 200 E et 300 E avec résistance stéatite de secours de 2,4 kW
- Modèle TWH 300 EH avec échangeur pour raccordement d'un appoint hydraulique solaire ou par chaudière et résistance électrique de secours de 2,4 kW

- Réchauffage de l'ecs jusqu'à 65 °C par la PAC
- Cuve émaillée, protection par anode à courant imposé
- Compresseur rotatif, évaporateur constitué de tubes cuivre et ailettes aluminium, condenseur aluminium situé autour de la cuve
- Régulateur pour une application ecs intégrant la programmation, différents modes de fonctionnement, la gestion de l'appoint, la fonction anti-légionellose, le mode antigel, le dégivrage automatique, l'estimation du comptage d'énergie, la gestion de l'appoint de nuit, la fonction optimisée ou hybride.
- **Colisage :** 1 colis

OPTIONS : voir page ci-contre

DIMENSIONS PRINCIPALES (mm et pouces)

① Sortie eau chaude sanitaire (sans ou avec raccord diélectrique) G 3/4
② Résistance électrique
③ Entrée eau froide sanitaire (sans ou avec raccord diélectrique) G 3/4
④ Entrée échangeur hydraulique G 3/4
⑤ Doigt de gant pour sonde échangeur hydraulique Ø int. 16 mm
⑥ Sortie échangeur hydraulique G 3/4
⑦ Tube d'évacuation des condensats PVC Ø 16 x 12 mm

(1) Pieds livrés réglables de 4 à 21 mm
* Raccords placés à l'arrière
** Modèle représenté

TWH	200 E	300 E
A (mm)	1 690	2 000
B (mm)	820	1 133
C (mm)	1473	1 783

TWH 200 E - TWH 300 E**

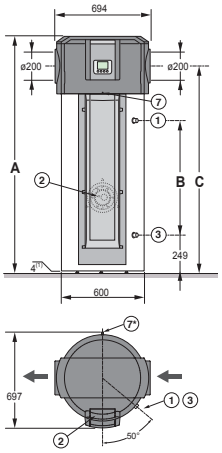

TWH 300 EH

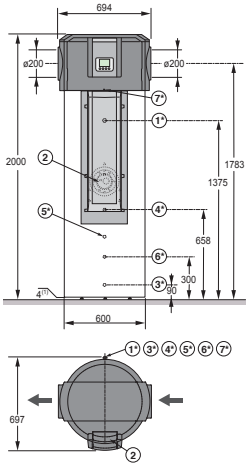

TWH_F0002D

CARACTÉRISTIQUES TECHNIQUES

Température max. de service :
- cuve : **90 °C**
- échangeur (TWH 300 EH) : **90 °C**

Pression max. de service :
- cuve : **10 bar**
- échangeur (TWH 300 EH) : **10 bar**

Température d'air pour fonctionnement PAC :
-5 à +35 °C

MODÈLE

TWH		200 E		300 E		300 EH
Capacité	l	215		270		260
Puissance PAC	W	1700		1700		1700
Puissance électrique absorbée par la PAC	We	500		500		500
Puissance des auxiliaires Paux (RT2012)	W	0		0		0
Cycle de soutirage selon EN16147		M	L	L	XL	XL
COP à +7 °C (air extérieur) (1)		2,55	3,08	2,81	3,08	2,97
Durée de mise en température (1)	h	7h23	7h44	9h46	9h40	10h09
Volume maximal d'eau chaude mitigée à 40 °C - V40 (1)	l	285,2	281	367,8	371,2	370,3
Puissance absorbée en régime stabilisé Pes (1) (4)	W	29	31	37	32	32
Efficacité énergétique pour l'ecs Eta_wh	%	110	129	118	127	122
COP à temp.entrée d'air +20 °C (air ambiant)		-	3,87	-	3,74	3,68
Surface de l'échangeur TWH 300 EH	m²	-		-		1
Débit sur 10 minutes à DT = 30K (2)	l/10 min.	-		-		420
Débit continu à DT = 35K (2) (3)	l/h	-		-		955,6
Débit d'air maximum	m³/h	385		385		385
Pression d'air disponible	Pa	50		50		50
Longueur maxi. De raccord. D'air Ø 160 mm	m	25		25		25
Puissance résistance électrique	W	2400		2400		2400
Tension d'alimentation/ Disjoncteur	V/A	230V Mono / 16		230V Mono / 16		230V Mono / 16
Niveau de puissance acoustique (5)	dB[A]	59		59		59
Niveau de pression acoustique *	dB[A]	35,2		35,2		35,2
Fluide frigorigène R 134 A	kg	1,45		1,45		1,45
Poids à vide	kg	92		105		123

(1) Valeur obtenue avec une température d'air extérieur de +7 °C et une température d'entrée d'eau de 10 °C, selon le cahier des charges du LCIE 103-15/C: 2018 basé sur la norme NF EN 16147. (2) Entrée d'eau froide sanitaire : 10 °C. température entrée primaire : 80°C. (3) Puissance : 34,1 kW. (5) Valeur obtenue à une température d'air de 20 °C en moyenne sur une chauffe de 10 à 55 °C. (4) La puissance électrique consommée sans utilisation d'eau chaude. * mesurée à 2 m.

PRIX H.T.

TWH	200 E	300 E	300 EH
Colis	EH185	EH186	EH187
Réf.	100017408	100017410	100017411
€	2 757,00	2 894,00	3 432,00

Eco-Participation tous modèles TWH.. : **6,67 € H.T.**

PRIX NET H.T MISE EN SERVICE KALIKO

Voir page 11 de ce tarif.

OPTIONS ET EXEMPLES CHIFFRÉS

POUR **KALIKO TWH...**

ACCESSOIRES HYDRAULIQUES

	COLIS	RÉF.	€ Eco-Part. €
Kit de raccordement groupe de sécurité (TWH 300 EH uniquement)	ER208	100019424	29,30 -

ACCESSOIRES

	COLIS	RÉF.	€ Eco-Part. €
Manchon d'adaptation Ø 200 sur Ø 160 mm	EH205	100017621	96,30 -
Coude à 90° Ø 160 mm	EH77	100007557	77,60 -
Gaine souple isolée Ø 160 mm, long. 3 m	EH206	100017622	356,90 -
Jeu de 2 colliers de fixation Ø 160 mm	EH207	100017623	37,40 -
Traversée de mur Ø 160 mm avec grille	EH208	100017624	197,30 -
Grille extérieure Ø 160 mm (aluminium)	EH209	100017625	273,50 -
Grille extérieure prise et rejet d'air Ø 160 mm	EH558	7625587	395,50 -
Kit coude réduit à monter sur la partie supérieure du TWH	EH434	7613626	63,80 -
Conduit PPE Ø 160 mm, 2 x 1 m (livré avec 2 manchons)	EH272	100019964	127,20 -
Jeu de 2 coudes PPE Ø 160 mm	EH273	100019965	98,00 -
Jeu de 2 manchons PPE Ø 160 mm	EH274	100019966	29,30 -
Terminal vertical noir Ø 160 mm	EH275	100019967	220,90 -
Embase d'étanchéité toit plat Ø 160 mm	EH276	100019968	44,80 -
Embase d'étanchéité toit pente de 25 à 45° Ø 160 mm	EH277	100019969	183,00 -



Kaliko

TWH 300 EH avec appoint par chaudière

B

A+

DESCRIPTIF

	COLIS	RÉF.	€
Chauffe-eau thermodynamique TWH 300 EH	EH187	100017411	3 432,00
2 manchons d'adaptation Ø 200 sur Ø 160 mm	2 x EH205	100017621	2 x 96,30
3 jeux de 2 conduits PPE Ø 160 mm	3 x EH272	100019964	3 x 127,20
Jeu de 2 coudes PPE Ø 160 mm	EH273	100019965	98,00
Embase d'étanchéité pour toit en pente	EH277	100019969	183,00
Terminal vertical noir Ø 160 mm	EH275	100019967	220,90
Traversée de mur Ø 160 mm	EH208	100017624	197,30
Chaudière CFU 22	-	7730756	4 568,00
Kit de raccordement groupe de sécurité	ER208	100019424	29,30
Sonde ecs	AD212	100000030	59,00
		Prix total H.T.:	9 361,70*

Prix H.T. mise en service chauffe-eau: voir page 11 de ce tarif

* hors Eco-Participation

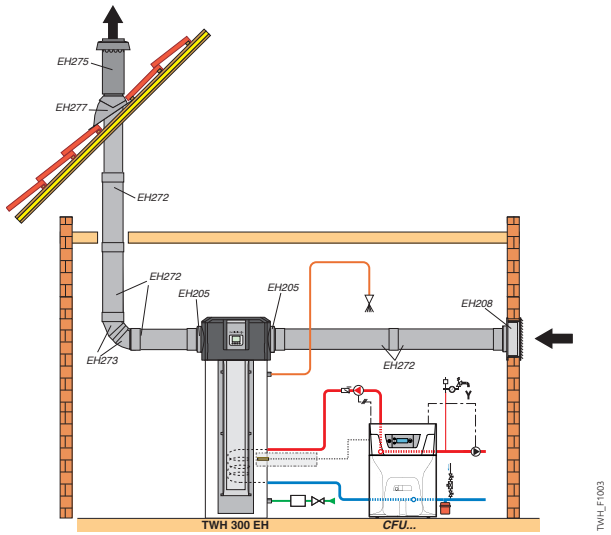

Kaliko

TWH 200 E optimisé ou hybride

A+

RT2012

Le produit

CET HYBRIDE
Système optimisé RT2012

DESCRIPTIF

	COLIS	RÉF.	€
Chauffe-eau thermodynamique TWH 200 E	EH185	100017408	2 757,00
2 x manchons d'adaptation Ø 200 X Ø 160 mm	2 x EH205	100017621	2 x 96,30
2 x gaines souples isolées Ø 160, long. 3 m	2 x EH206	100017622	2 x 356,90
2 x jeux de 2 colliers de fixation Ø 160 mm	2 x EH207	100017623	2 x 37,40
2 x traversées de mur Ø 160 mm	2 x EH208	100017624	2 x 197,30
Chaudière EMC-S 24/28 MI VH	-	7722758	2 834,00
		Prix total H.T.:	6 966,80*

Prix H.T. mise en service chauffe-eau: voir page 11 de ce tarif

* hors Eco-Participation

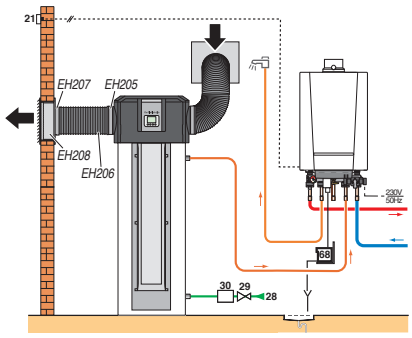

EAU CHAUDE SANITAIRE THERMODYNAMIQUE

CHAUFFE-EAU THERMODYNAMIQUES SUR **AIR EXTRAIT**



Kaliko

TWH 200 EV **(de 200 l)**

Le produit

VMC + production ECS avec le même produit
COP jusqu'à 3,36 ; Silencieux

ENR · ELEC. · QB 71/01-CHYS-2285 · NF ELECTRICITE PERFORMANCE ★★★ · * Certificats disponibles sur : www.lcie.fr · Fabriqué en France

Chauffe-eau thermodynamiques à accumulation à poser au sol pour raccordement sur air extrait par l'intermédiaire de la Ventilation Mécanique Contrôlée intégrée

- Résistance électrique stéatite de secours de 2,4 kW
- Réchauffage de l'ecs jusqu'à 65 °C par la PAC
- Cuve émaillée, protection par anode à courant imposé
- Compresseur rotatif, évaporateur constitué de tubes cuivre et ailettes aluminium, condenseur aluminium situé autour de la cuve, tube d'évacuation des condensats et filtre pour la ventilation
- Régulateur "radio" déportable pour une application ecs intégrant la programmation, différents modes de fonctionnement, la gestion de l'appoint, l'estimation des consommations d'énergie, la fonction anti-légionellose, le mode antigel, le dégivrage automatique
- **Colisage** : 1 colis

OPTIONS : voir page ci-contre

DIMENSIONS PRINCIPALES (mm et pouces)

① Sortie eau chaude sanitaire (sans ou avec raccord diélectrique) G 3/4
② Résistance électrique
③ Entrée eau froide sanitaire (sans ou avec raccord diélectrique) G 3/4
⑦ Tube d'évacuation des condensats PVC Ø 19 mm
(1) Pieds livrés réglables de 4 à 21 mm

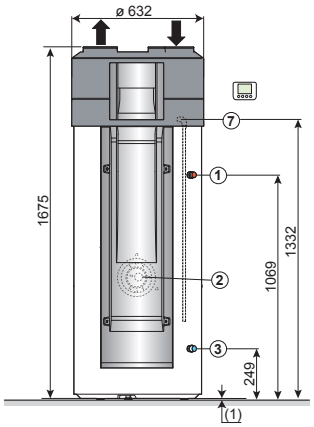

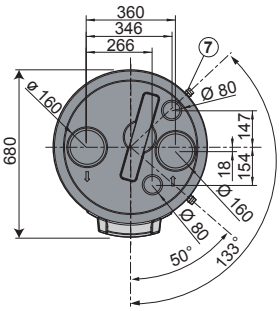

TWH_F001 SB

CARACTÉRISTIQUES TECHNIQUES

Température max. de service : **90 °C** | Pression max. de service : **10 bar** | Température d'air pour fonctionnement PAC : **+7 à +35 °C**

MODÈLE

	TWH	200 EV
Capacité	l	214
Puissance PAC à 20 °C	W	780
Puissance électrique absorbée par la PAC	We	225
Puissance des auxiliaires Paux (RT2012)	We	0
COP à temp. entrée d'air + 20 °C (1)		3,36
Puissance résistance électrique	W	2400
Tension d'alimentation/ Disjoncteur	V/A	230V Mono / 16
Volume maximal d'eau chaude mitigée à 40 °C - V40 (20 °C) (1)	l	297,8
Puissance absorbée en régime stabilisé Pes (20 °C) (1)	W	24
Efficacité énergétique pour l'ecs ηwh (20 °C) (1)	%	139,9
Cycle de soutirage		L
Durée de mise en température th (20 °C) (1)	h	13h37
Débit d'air extrait min / max	m^3/h	20/265
Fluide frigorigène R 134 A	kg	0,85
Pression acoustique**	dB[A]	34
Poids à vide	kg	92

(1) Valeur suivant EN 16147 et cahier des charges du LCIE 103-15/C: 2018
* Avec un débit d'air à 150 m^3/h
** mesurée à 2 m.

PRIX H.T. MODÈLE

	TWH	200 EV
	Colis n°	EH253
	Réf.	100019691
	€	3 866,00

Eco-Participation tous modèles TWH : **6,67 € H.T.**

PRIX NET H.T MISE EN SERVICE KALIKO

Voir page 11 de ce tarif.

OPTIONS ET EXEMPLE CHIFFRÉ

POUR **KALIKO TWH 200 EV**

OPTIONS

DÉSIGNATION	COLIS	RÉF.	€	Eco-Part. €
Bouche d'extraction hygroréglable avec manchon placo 3 griffes, pour cuisine, à piles (fournies), Ø 125 mm:				
• 10/40/90 m³/h	EH703	7673158	144,60	0,12
• 10/45/135 m³/h	EH293	7603279	144,60	0,12
Bouche d'extraction hygroréglable avec manchon placo 3 griffes, pour cuisine, à cordon, Ø 125 mm:				
• 10/40/90 m³/h	EH707	7673162	122,00	-
• 10/45/135 m³/h	EH297	7603283	122,00	-
Bouche d'extraction hygroréglable avec manchon placo 3 griffes, pour salle de bains, Ø 80 mm:				
• 5/40 m³/h	EH299	7603286	86,60	0,12
• 10/40 m³/h	EH301	7603288	86,60	0,12
• 10/45 m³/h	EH302	7603289	86,60	0,12
Bouche d'extraction hygroréglable avec manchon placo 3 griffes, pour salle de bains (à piles, fournies) Ø 80 mm:				
• 5/40/30 m³/h	EH882	7695991	124,00	0,12
• 15/45/40 m³/h	EH883	7695992	124,00	0,12
• 15/45/45 m³/h	EH712	7673167	124,00	0,12
Bouche d'extraction avec manchon placo 3 griffes, pour WC, à piles (fournies), Ø 80 mm,				
• 5/30 m³/h	EH303	7603290	94,40	0,12
Kit entrée d'air hygroréglable 5/45 m³/h	EH715	7673170	40,50	-
Manchette plastique pour bouche d'extraction:				
• Ø 125 mm	EH307	7603296	4,10	-
Chapeau de toiture Ø 160 mm:				
• couleur tuile	EH309	7603298	74,80	-
• couleur ardoise	EH370	7608997	74,80	-
Grille extérieure Ø 160 mm en aluminium	EH209	100017625	273,50	-
Traversée de mur Ø 160 mm avec grille	EH208	100017624	197,30	-
Conduit flexible isolé:				
• Ø 80 mm lg 6 m	EH312	7603302	61,70	-
• Ø 125 mm lg 6 m	EH313	7603303	74,80	-
• Ø 160 mm lg 6 m	EH314	7603304	118,10	-

DÉSIGNATION	COLIS	RÉF.	€	Eco-Part. €
Caisson collecteur 2 piquages Ø 125 mm et 6 piquages Ø 80 mm	EH315	7603305	170,60	-
Conduit PPE (2 x 1 m) + 2 manchons:				
• Ø 160 mm	EH272	100019964	127,20	-
• Ø 125 mm	EH317	7603307	92,00	-
Jeu de 2 coudes 90° PPE + 2 manchons:				
• Ø 160 mm	EH273	100019965	98,00	-
• Ø 125 mm	EH319	7603310	85,40	-
Jeu de 2 manchons PPE:				
• Ø 160 mm	EH274	100019966	29,30	-
• Ø 125 mm	EH321	7603312	18,40	-
Té droit galvanisé 90° à joints:				
• Ø 160 mm	EH323	7603314	35,40	-
Réduction galvanisé à joints:				
• Ø 160 x 125 mm	EH328	7603319	30,30	-
• Ø 160 x 80 mm	EH327	7603318	34,10	-
• Ø 125 x 80 mm	EH326	7603317	30,30	-
Manchon galvanisé:				
• Ø 160 mm	EH330	7603321	5,60	-
• Ø 125 mm	EH329	7603320	5,30	-
Jeu de 2 colliers de fixation Ø 160 mm	EH207	100017623	37,40	-
Jeu de 10 colliers de fixation Ø 80 et 125 mm	EH331	7603322	59,00	-
Filtre de rechange	EH334	7603325	40,50	-
Kit enjoliveur avec découpe pour montage régulateur sur TWH 200 EV	EH290	7602879	72,10	-
Poignées de manutention	ER 239	100019890	38,40	-



















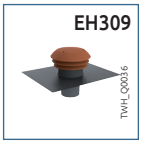



EXEMPLE CHIFFRÉ

Kaliko
TWH 200 EV

A

DESCRIPTIF

	COLIS	RÉF.	€
① TWH 200 EV	EH253	100019691	3 866,00
② 1 x caisson collecteur	EH315	7603305	170,60
③ 3 x entrées d'air hygroréglables	3 x EH715	7673170	3 x 40,50
④ 1 x bouche d'extraction hygroréglable avec manchon placo 3 griffes, pour cuisine, à cordon, Ø 125 mm, 10/45/135 m³/h	EH297	7603283	122,00
④ 1 x bouche d'extraction hygroréglable avec manchon placo 3 griffes, pour salle de bains, Ø 80 mm, 10/40 m³/h	EH301	7603288	86,60
④ 1 x bouche d'extraction hygroréglable avec manchon placo 3 griffes, pour salle de bains, Ø 80 mm:, 5/30 m³/h	EH303	7603290	94,40
⑤ 1 x réduction galva à joints Ø 160 x 125 mm	EH328	7603319	30,30
⑥ 1 x 6 m conduit flexible isolé Ø 80 mm	EH312	7603302	61,70
⑦ 1 x 6 m conduit flexible isolé Ø 125 mm	EH313	7603303	74,80
⑧ 2 x conduit PPE (2 x 1 m) + 2 manchons Ø 125 mm	2 x EH317	7603307	2 x 92,00
⑨ 1 x 2 coudes 90° PPE + 2 manchons Ø 125 mm	EH319	7603310	85,40
⑩ 1 x 2 coudes 90° PPE + 2 manchons Ø 160 mm	EH273	100019965	98,00
⑪ 2 x conduit PPE (2 x 1 m) + 2 manchons Ø 160 mm	2 x EH272	100019964	2 x 127,20
2 x 2 colliers de fixation Ø 160 mm	2 x EH207	100017623	2 x 37,40
1 x 10 colliers de fixation Ø 80 et 125 mm	EH331	7603322	59,00
⑫ 1 x traversée de mur Ø 160 mm avec grille	EH208	100017624	197,30
		Prix total H.T.:	5 580,80*

Prix H.T. mise en service: voir page 11 de ce tarif

* hors Eco-Participation

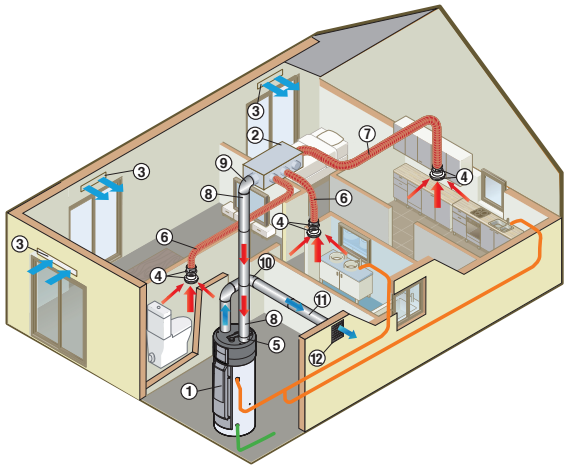

GUIDE DE CHOIX CHAUFFE-EAU ÉLECTRIQUES

LE CHOIX D'UN CHAUFFE-EAU ÉLECTRIQUE SOIT SE FAIRE EN FONCTION DES BESOINS EN EAU CHAUDE ET DE L'EMPLACEMENT QUI LUI EST RÉSERVÉ

- Pour les besoins ecs, ils sont fonction du nombre d'occupants du logement et de leurs habitudes de consommation
- En ce qui concerne l'emplacement à leur réserver, nous proposons des modèles au sol, muraux verticaux ou horizontaux, et des modèles « plats » (montage derrière une porte par exemple) dans une large gamme de capacités

L'avantage des chauffe-eau électriques par rapport à d'autres solutions est que le volume d'eau délivré à 40 °C nécessaire aux utilisateurs est nettement plus élevé que leur capacité : pour exemple, un chauffe-eau de 200 litres peut fournir jusqu'à 370 litres d'ecs ; c'est le volume délivré appelé V40 qui constituera le critère de choix.

GUIDE DE CHOIX DE CAPACITÉ D'UN CHAUFFE-EAU ÉLECTRIQUE PAR RAPPORT AU NOMBRE D'OCCUPANTS D'UN LOGEMENT

	Évier, lavabo						+ de 5 occupants aux consommations ecs élevées	
Besoin ecs moyen par jour : V40 moyen (l)	< 100	100	190	270	370	40	570	> 600
Capacité chauffe-eau (l)	< 15	50-75	100	150	200	250	300	500

Chauffe-eau électriques







NOUVEAU

		BLOC	CES MURAUX VERTICAUX	CES À POSER	CESL MURAUX	CESL C
Classe énergétique en ECS		Jusqu'à A	C	C	B	B
Capacité	litre	10 à 30	100 à 200	250 et 300	65 et 80	50 à 100
Avec		anode magnésium	anode magnésium	anode magnésium	anode magnésium	anode magnésium
Alimentation électrique		230 V mono	230 V mono	230 V mono	230 V mono	230 V mono
Résistance électrique		blindée	stéatite	stéatite	stéatite	stéatite
Application		Neuf	Réno	Réno	Réno	Réno
Pages		243	245	245	246	247

Chauffe-eau électriques





		COR-EMAIL MURAUX VERTICAUX THS	COR-EMAIL HORIZONTAUX THS	COR-EMAIL À POSER THS
Classe énergétique en ECS		C	C	C
Capacité	litre	50 à 200	100 à 200	150 à 300
Avec		Titan Hybrid System (sauf 50 l) ACI (50 l)	Titan Hybrid System	Titan Hybrid System
Alimentation électrique		50 à 100 l : 230 V mono 150 et 200 l : EASYTRIC	EASYTRIC	EASYTRIC
Résistance électrique		stéatite	stéatite	stéatite
Application		Réno	Réno	Réno
Pages		249	250	248

Chauffe-eau électriques/RSB






		CEB MURAUX VERTICAUX	CEB À POSER	PV-Ô	RSB
Classe énergétique en ECS		C	C	-	Jusqu'à C
Capacité	litre	50 à 200	250 à 500	150 à 200	800 à 3000
Avec		anode magnésium	anode magnésium	anode magnésium	anode magnésium
Alimentation électrique		230 V mono	230 V mono (sauf 500 l : multitension)	240 V et champ PV	-
Résistance électrique		blindée	blindée	blindée	blindée ou stéatite
Application		Réno	Réno	Réno	Neuf + Réno
Pages		244	244	251	266

CHAUFFE-EAU ÉLECTRIQUES

CHAUFFE-EAU ÉLECTRIQUES **"BLOC"**



Bloc

de 10 à 30 l

Jusqu'à A

ELEC.

* Certificats disponibles sur : www.lcie.fr

Chauffe-eau à chauffe rapide pour soutirages de faibles débits, mais répétés (cuisines, lavabos…)

- S'installent en écoulement libre pour alimenter un seul point d'eau ou sous pression pour en alimenter plusieurs
- Cuve émaillée, protection par anode en magnésium
- Résistance électrique blindée
- Thermostat réglable avec témoin de chauffe
- Livrés avec câble de raccordement secteur
- Isolation en mousse de polyuréthane injectée (0 % CFC)
- Habillage en tôle d'acier laquée blanc
- **Colisage** : 1 colis

DIMENSIONS PRINCIPALES (mm et pouces)

Type du chauffe-eau	BLOC sous-évier		BLOC sur évier		
Capacité nominale en l	10	15	10	15	30
A	456	496	456	496	623
Ø B	255	287	255	287	338
C	218	218	289	327	463
D	262	294	262	294	345
E	64	70	64	70	81

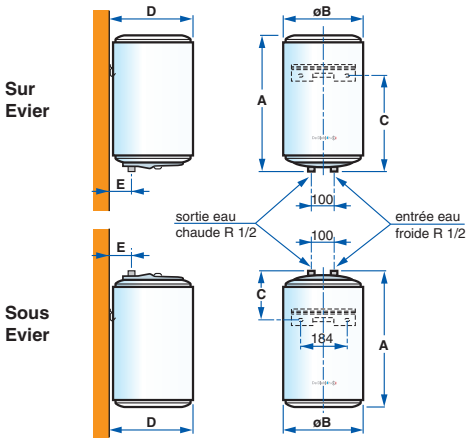

CARACTÉRISTIQUES TECHNIQUES

Température max. de service : **75 °C**

Pression maxi de service : **7 bar**

Thermostat réglable **de 30 à 65 °C** (préréglage à 65 °C)

Indice de protection :
- modèles sous évier : **IP 24**
- modèles sur évier : **IP 25**

MODÈLE

		BLOC	SOUS ÉVIER		SUR ÉVIER		
			10 L	15 L	10 L	15 L	30 L
Classe d'efficacité énergétique			B	B	A	B	C
Puissance nominale	W		2000	2000	1600	2000	2000
Intensité en 230 V monophasé	A		8,7	8,7	7,0	8,7	8,7
Temps de chauffe (1) (2)	min		18	23	27	25	52
Coefficient de pertes thermiques UA	W/K		0,58	0,61	0,41	0,50	0,72
Poids net	kg		7,5	9,5	7,5	9,7	13

(1) De 15 à 65 °C suivant norme EN 6037
(2) Résultats obtenus sur des appareils prélevés le jour de la fabrication, suivant le protocole décrit par la norme EN 60379, avec une température de déclenchement du thermostat à 62 °C et un différentiel de 5 K.

PRIX H.T.

	BLOC	10 L SOUS ÉVIER	15 L SOUS ÉVIER	10 L SUR ÉVIER	15 L SUR ÉVIER	30 L SUR ÉVIER
Réf.		89599003	89599013	89599002	89599012	89599021
	€	312,00	333,00	312,00	333,00	402,00
Eco-Participation (1)	€	5,00	5,00	5,00	5,00	5,00

(1) La législation impose une éco-participation afin d'organiser sur le territoire national la collecte et le recyclage de certains produits électriques et électroniques d'équipements de la maison. Cela signifie que le consommateur pourra demander au professionnel la reprise de l'ancien matériel contre l'achat d'un nouvel équipement de même nature, selon le principe de "un" pour "un". Ce montant est susceptible d'évoluer en cas de modification du barème par notre organisme collecteur. Les chauffe-eau électriques rentrent dans la catégorie des produits éligibles et font l'objet de l'éco-taxe.

OPTIONS

ACCESSOIRES

	Réf.	€	Eco-Part €
Robinet. mélangeuse pour écoulement libre :			
• modèles sous évier	89788901	106,20	-
• modèles sur évier	89718950	126,20	-



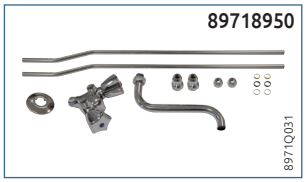

CHAUFFE-EAU ÉLECTRIQUES

CHAUFFE-EAU ÉLECTRIQUES À RÉSISTANCE BLINDÉE



C

ELEC.

Sauf modèle 50 L :

* Certificats disponibles sur : www.lcie.fr

Fabriqué en France
Sauf CEB de plus de 75L

CEB

de 50 à 500 L

Chauffe-eau à accumulation « Muraux Verticaux » ou « A poser »

- Cuve en acier émaillé, protection par **anode en magnésium**
- Résistance électrique blindée
- Thermostat réglable
- Isolation en mousse de polyuréthane injectée (0 % CFC)
- Habillage en tôle d'acier laquée blanc
- Livré avec un raccord diélectrique
- **Colisage** : 1 colis

DIMENSIONS PRINCIPALES (mm et pouces)

CEB 50 à 200

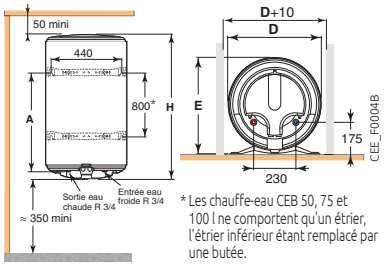

* Les chauffe-eau CEB 50, 75 et 100 l ne comportent qu'un étrier, l'étrier inférieur étant remplacé par une butée.

Chauffe-eau muraux verticaux

CEB	50 l	75 l	100 l	150 l	200 l
A (mm)	370	570	700	1050	1050
Ø D (mm)	505	513	513	513	513
E (mm)	530	530	530	530	540
H (mm)	570	735	910	1240	1570

CEB 250 et 300

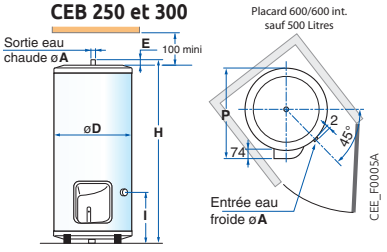

Chauffe-eau sur socle

CEB	250 l	300 l
Ø A (mm)	R 3/4	R 3/4
Ø D (mm)	575	575
E (mm)	30	30
H (mm)	1500	1760
I (mm)	270	270
P (mm)	590	590

CEB 500 MT

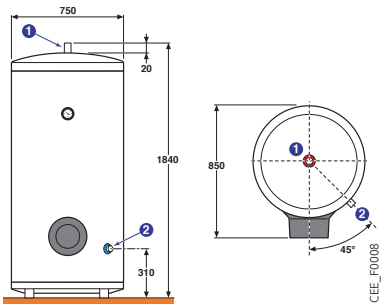

Chauffe-eau sur socle

CEB 500 MT	500 l
①	Sortie ECS - R1"
②	Entrée eau froide - R1"

CARACTÉRISTIQUES TECHNIQUES

Température maxi de service : **75 °C**
Pression maxi de service : **7 bar**

Thermostat réglable **de 35 à 65 °C** (préréglage à 65 °C)

Indice de protection :
- modèles à poser : **IP 24**
- modèles muraux verticaux : **IP 25**

MODÈLE

		CEB 50 MURAL	CEB 75 MURAL	CEB 100 MURAL	CEB 150 MURAL	CEB 200 MURAL	CEB 250 À POSER	CEB 300 À POSER	CEB 500 MT À POSER
Capacité	L	50	75	100	150	200	250	300	500
Puissance	W	1200	1200	1200	1600	2200	3000	3000	5000
Alimentation	V ~	230 V mono	230 V mono	230 V mono	230 V mono	230 V mono	230 V mono	230 V mono	230 V mono - 400 V tri
Intensité absorbée - 230 V mono	A	5,2	5,2	5,2	7,0	9,6	14,3	14,3	21
Intensité absorbée - 400 V tri	A	-	-	-	-	-	-		4,3
Temps de chauffe réel Δ t = 50 K (1) (2)	h	2 h 26	4 h 07	5 h 29	6 h 00	6 h 01	4 h 32	5 h 43	5 h 50
Quantité d'eau fournie à 40 °C V40	l		137	179	275	376	443	531	880
Coefficient de pertes thermiques UA	W/K	0,66	0,97	1,15	1,49	1,78	2,02	2,31	2,41
Poids net	kg	22	27	32	41	54	69	73	154

(1) De 15 à 65 °C suivant norme EN 60379. (2) Résultats obtenus sur des appareils prélevés le jour de la fabrication, suivant le protocole décrit par la norme EN 60379, avec une température de déclenchement du thermostat à 62 °C et un différentiel de 5 K.

MODÈLE

		CEB 50 MURAL	CEB 75 MURAL	CEB 100 MURAL	CEB 150 MURAL	CEB 200 MURAL	CEB 250 À POSER	CEB 300 À POSER	CEB 500 MT À POSER
Alimentation		mono	mono	mono	mono	mono	mono	mono	multitension
	Réf.	89789631	89789641	89789651	89789661	89789671	7605056	7605057	7652329
	€	444,00	456,00	467,00	527,00	585,00	913,00	959,00	2 455,00
Eco-participation (1)	€	5,00	5,00	5,00	5,00	5,00	5,00	5,00	10,35

(1) La législation impose une éco-participation afin d'organiser sur le territoire national la collecte et le recyclage de certains produits électriques et électroniques d'équipements de la maison. Cela signifie que le consommateur pourra demander au professionnel la reprise de l'ancien matériel contre l'achat d'un nouvel équipement de même nature, selon le principe de "un" pour "un". Ce montant est susceptible d'évoluer en cas de modification du barème par notre organisme collecteur. Les chauffe-eau électriques rentrent dans la catégorie des produits éligibles et font l'objet de l'éco-taxe.

OPTIONS

ACCESSOIRES

	COLIS	RÉF.	€	Eco-Part. €
Trépied pour pose au sol (modèles muraux) hauteur 600 mm	-	89788949	53,60	-
Kit résistance électrique 400 V tri :				
• pour CEB 200 litres Mural	-	100020099	227,00	0,83
• pour CEB à poser (sauf CEB 500)	-	7605060	189,00	0,83
Kit de transfert d'entraxe universel (pour remplacement d'un chauffe-eau mural vertical existant)	-	100019794	73,60	-

Trépied



Kit de transfert d'entraxe



CHAUFFE-EAU ÉLECTRIQUES

CHAUFFE-EAU ÉLECTRIQUES **À RÉSISTANCE STÉATITE**



CES

de 100 à 300 L

C

ELEC.

* Certificats disponibles sur : www.lcie.fr

Fabriqué en France

Chauffe-eau à accumulation "mureaux verticaux" ou "à poser".

- Cuve en tôle d'acier revêtue d'émail vitrifié à haute teneur en quartz
- Habillage en tôle d'acier laquée au four, couleur blanche
- Isolation en mousse de polyuréthane injectée à 0 % CFC
- Anode en magnésium
- Résistance stéatite, insérée dans une gaine émaillée, accessible sans nécessiter la vidange du chauffe-eau
- Thermostat
- Livré avec un raccord diélectrique
- **Colisage** : 1 colis

DIMENSIONS PRINCIPALES (mm et pouces)

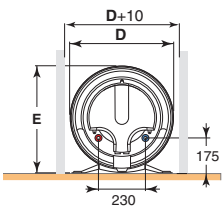

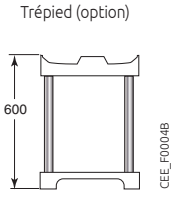

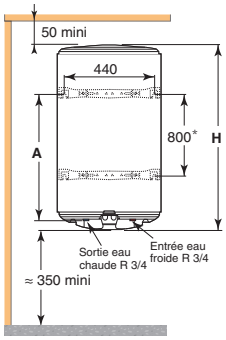

Chauffe-eau muraux verticaux

CES	100 l	150 l	200 l
A (mm)	700	1050	1050
D (mm)	513	513	513
E (mm)	530	530	540
H (mm)	910	1240	1570

* Le chauffe-eau CES 100 l ne comporte qu'un étrier, l'étrier inférieur étant remplacé par une butée.

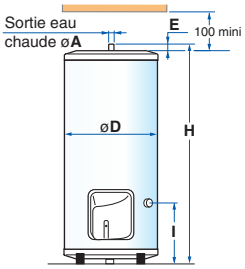

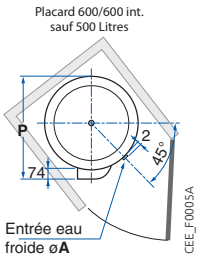

Chauffe-eau à poser

CES	250 l	300 l
Ø A (mm)	R 3/4	R 3/4
Ø D (mm)	575	575
E (mm)	30	30
H (mm)	1500	1760
I (mm)	270	270
P (mm)	590	590

CARACTÉRISTIQUES TECHNIQUES

Température maxi de service : **75 °C**
Pression maxi de service : **7 bar**

Thermostat réglable **de 35 à 65 °C** (préréglage à 65 °C)

Indice de protection :
- modèle à poser : **IP 24**
- modèles muraux verticaux : **IP 25**

MODÈLE

		CES 100 MURAL	CES 150 MURAL	CES 200 MURAL	CES 250 À POSER	CES 300 À POSER
Capacité	L	100	150	200	250	300
Puissance	W	1200	1800	2400	3000	3000
Alimentation	V ~	230 V mono	230 V mono	230 V mono	230 V mono	230 V mono
Intensité absorbée (230 V mono)	A	5,2	7,8	10,4	13,0	13,0
Temps de chauffe réel Δ t = 50 K (1) (3)	h	5 h 18	5 h 23	5 h 32	4 h 52	6 h 06
Quantité d'eau fournie à 40 °C V40	l	183	276	373	445	524
Coefficient de pertes thermiques UA	W/K	1,16	1,51	1,77	2,03	2,31
Poids net	kg	29	39	48	58	67

(1) De 15 à 65 °C suivant norme EN 60379. (3) Résultats obtenus sur des appareils prélevés le jour de la fabrication, suivant le protocole décrit par la norme EN 60379, avec une température de déclenchement du thermostat à 62 °C et un différentiel de 5 K.

PRIX H.T.

		CES 100 MURAL	CES 150 MURAL	CES 200 MURAL	CES 250 À POSER	CES 300 À POSER
Alimentation		mono	mono	mono	mono	mono
Réf.		100010304	100010305	100010306	7605049	7605055
€		497,00	578,00	655,00	1 018,00	1 087,00
Eco-participation (1)	€	5,00	5,00	5,00	5,00	5,00

(1) La législation impose une éco-participation afin d'organiser sur le territoire national la collecte et le recyclage de certains produits électriques et électroniques d'équipements de la maison. Cela signifie que le consommateur pourra demander au professionnel la reprise de l'ancien matériel contre l'achat d'un nouvel équipement de même nature, selon le principe de "un" pour "un". Ce montant est susceptible d'évoluer en cas de modification du barème par notre organisme collecteur. Les chauffe-eau électriques rentrent dans la catégorie des produits éligibles et font l'objet de l'éco-taxe.

OPTIONS

ACCESSOIRES

	COLIS	RÉF.	€ Eco-Part. €	
Trépied pour pose au sol (modèles muraux)	-	89788949	53,60	-
Kit de transfert d'entraxe universel (pour remplacement d'un chauffe-eau mural vertical existant)		-100019794	73,60	-
Kit résistance électrique 3 000 W/400 V (pour 200 à 300 litres)	ER 582	7631119	151,20	0,83

Trépied



Kit de transfert d'entraxe

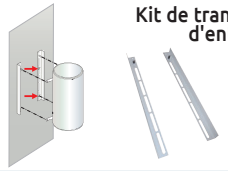

CHAUFFE-EAU ÉLECTRIQUES

CHAUFFE-EAU ÉLECTRIQUES **PLATS MURAUX**



CESL

Chauffe-eau électriques muraux **de 65 ou 80 l**

* Certificats disponibles sur : www.lcie.fr

Le + produit

Chauffe-eau de faible profondeur
10 % d'économie d'énergie grâce à la fonction « Auto »

Chauffe-eau à semi-accumulation extra-plat à fixation murale par 2 étriers s'adaptant facilement aux fixations d'un chauffe-eau existant, pour montage en position verticale ou horizontale avec raccordements côté gauche

- Constitué de 2 modules en tôle d'acier émaillée, raccordés en série : le module d'entrée est équipé d'une résistance stéatite de 1 000 W, le module de sortie est équipé d'une résistance stéatite de 1 500 W et d'une résistance additionnelle de 750 W activée en mode « Boost » uniquement
- Protection par anode magnésium
- Isolation en mousse de polyuréthane injectée (0 % CFC), habillage en tôle d'acier laquée blanc
- Boîtier de commande digitale, rétro-éclairé avec bouton de sélection des **3 modes de fonctionnement Auto, Manuel et Absence, touche d'activation du mode Boost** et affichage de la quantité d'eau disponible ou en préparation
- **Colisage** : 1 colis

DIMENSIONS PRINCIPALES (mm et pouces)

① Sortie E.C.S (raccord diélectrique 1/2" livré)
② Entrée E.F.S (réduction 1/2" - 3/4" livrée)

Cotes (mm)	CESL 65	CESL 80
A	975	1185
B	700	800
H	1090	1300

MONTAGE VERTICAL

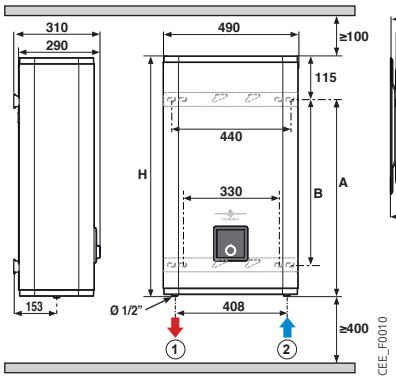

MONTAGE HORIZONTAL

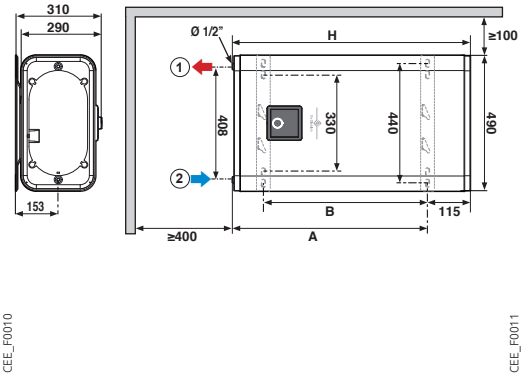

CARACTÉRISTIQUES TECHNIQUES

Température maxi de service : **75 °C** | Pression maxi de service : **7 bar** | Indice de protection : **IP 24** | Temp. de consigne préréglée : - cuve de sortie : **72° C** - cuve d'entrée : **68° C**

MODÈLE

	CESL	65 L	80 L
Alimentation	V	230 V mono	230 V mono
Puissance module de sortie	W	1 500	1 500
Puissance module de sortie en mode Boost	W	2 250	2 250
Puissance module d'entrée	W	1 000	1 000
Intensité en 230 V monophasé	A	14,8	14,8
Temps de chauffe volume total (1) (2)	h	3 h 19	4 h 04
ECS à 40 °C disponible (mode sans Boost) en :	h	1 h 19	1 h 38
Quantité d'eau fournie à 40 °C V40	l	105	140
Poids à vide	kg	33	39

(1) De 15 à 65 °C suivant norme EN 60379 (2) Résultats obtenus sur des appareils prélevés le jour de la fabrication, suivant le protocole décrit par la norme EN 60379, avec une température de déclenchement du thermostat à 62 °C et un différentiel de 5 K.

PRIX H.T.

	CESL	65 L	80 L
	Réf.	7693438	7693440
	€	540,00	585,00
Eco-participation (1)	€	5,00	5,00

(1) La législation impose une éco-participation afin d'organiser sur le territoire national la collecte et le recyclage de certains produits électriques et électroniques d'équipements de la maison. Cela signifie que le consommateur pourra demander au professionnel la reprise de l'ancien matériel contre l'achat d'un nouvel équipement de même nature, selon le principe de "un" pour "un". Ce montant est susceptible d'évoluer en cas de modification du barème par notre organisme collecteur. Les chauffe-eau électriques rentrent dans la catégorie des produits éligibles et font l'objet de l'éco-taxe.



NOUVEAU Disponible 2e semestre 2021

CESL C

Chauffe-eau électriques muraux **de 50, 80 et 100 l**

Le produit
Chauffe-eau de faible profondeur
10 % d'économie d'énergie grâce à la fonction « Auto »

ELEC. CE NF

* Certificats disponibles sur : www.lcie.fr

Chauffe-eau à semi-accumulation extra-plat à fixation murale par 2 étriers sur crochets ou vis, pour montage en position verticale ou horizontale avec raccordements côté gauche uniquement

- Constitué de 2 modules en tôle d'acier émaillée, raccordés en série : le module d'entrée est équipé d'une résistance stéatite de 800 W, le module de sortie est équipé d'une résistance stéatite de 1 200 W qui optimise la fonction boost
- Protection par anode magnésium
- Isolation en mousse de polyuréthane injectée (0 % CFC), habillage en tôle d'acier laquée blanc
- Boîtier de commande digitale, rétro-éclairé avec bouton de sélection des **3 modes de fonctionnement Auto, Manuel et Absence, touche d'activation du mode Boost** et affichage de la température d'eau disponible ou en préparation
- Livré avec raccords diélectriques 1/2''
- **Colisage** : 1 colis

DIMENSIONS PRINCIPALES (mm et pouces)

① Sortie E.C.S (raccord diélectrique 1/2" livré)
② Entrée E.F.S (réduction 1/2" - 3/4" livrée)

Cotes (mm)	CESL C50	CESL C80	CESL C100
A	653	630	815
F	470	365	550
P	282	323	323
C	272	314	314
L	470	570	570
H	870	900	1 090

MONTAGE VERTICAL

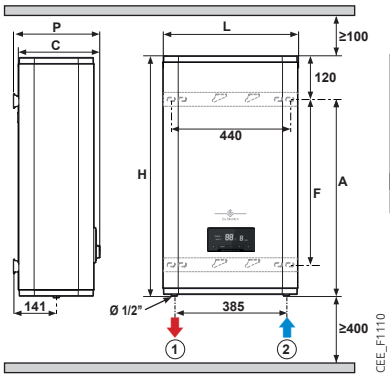

MONTAGE HORIZONTAL

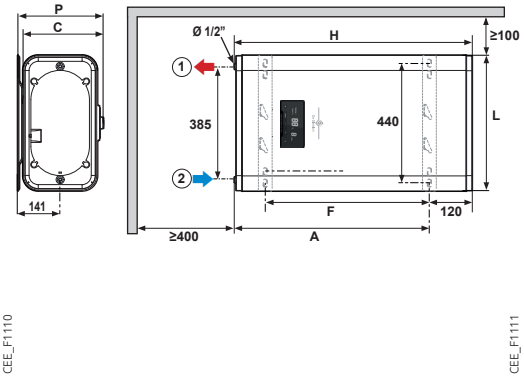

CARACTÉRISTIQUES TECHNIQUES

Température maxi de service : **75 °C** ⋮ Pression maxi de service : **7,5 bar** ⋮ Indice de protection : **IP X4** ⋮ Temp. de consigne préréglée : **75° C**

MODÈLE	CESL C	50 L	80 L	100 L
Alimentation	V	230 V mono	230 V mono	230 V mono
Puissance module de sortie	W	1 200	1 200	1 200
Puissance module d'entrée	W	800	800	800
Intensité en 230 V monophasé	A	8,69	8,69	8,69
Temps de chauffe volume total (1) (2)	h	1 h 26	2 h 16	2 h 52
Quantité d'eau fournie à 40°C V40 montage vertical	l	76	108	131
Quantité d'eau fournie à 40°C V40 montage horizontal	l	65	95	115
Poids à vide	kg	26	33	38

(1) De 15 à 65 °C suivant norme EN 60379 (2) Résultats obtenus sur des appareils prélevés le jour de la fabrication, suivant le protocole décrit par la norme EN 60379, avec une température de déclenchement du thermostat à 62 °C et un différentiel de 5 K.

PRIX H.T.	CESL C	50 L	80 L	100 L
	Réf.	7755511	7755512	7755513
	€	429,00	493,00	562,00
Eco-participation (1)	€	5,00	5,00	5,00

(1) La législation impose une éco-participation afin d'organiser sur le territoire national la collecte et le recyclage de certains produits électriques et électroniques d'équipements de la maison. Cela signifie que le consommateur pourra demander au professionnel la reprise de l'ancien matériel contre l'achat d'un nouvel équipement de même nature, selon le principe de "un" pour "un". Ce montant est susceptible d'évoluer en cas de modification du barème par notre organisme collecteur. Les chauffe-eau électriques rentrent dans la catégorie des produits éligibles et font l'objet de l'éco-taxe.

CHAUFFE-EAU ÉLECTRIQUES

CHAUFFE-EAU ÉLECTRIQUES **À POSER THS**



Cor-émail

à poser THS **de 150 à 300 L**

* Certificats disponibles sur : www.lcie.fr

Fabriqué en France

Chauffe-eau à accumulation à poser au sol, les modèles jusqu'à 300 litres peuvent être encastrés dans un placard de dimensions au sol 600 x 600 mm

- Kit de transformation « Easytri » pour alimentation en 400 V tri livrable en option
- Cuve émaillée avec protection dynamique grâce à l'action combinée de l'anode en titane inusable enrobée de magnésium « **Titan Hybrid System** »
- Résistance électrique stéatite insérée dans une gaine émaillée, accessible sans vidanger le chauffe-eau
- Thermostat électronique réglable de 50 à 65 °C avec témoin de chauffe
- Isolation en mousse de polyuréthane injectée (0 % CFC)
- Habillage en tôle d'acier laquée blanc
- Livré avec un raccord diélectrique
- **Colisage** : 1 colis

DIMENSIONS PRINCIPALES (mm et pouces)

Chauffe-eau électrique à poser Cor-Email **THS**	150 l	200 l	250 l	300 l
H (mm)	1005	1260	1500	1760

R = Filetage

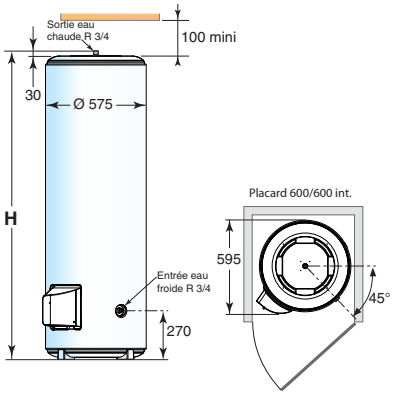

CEE_F0003A

CARACTÉRISTIQUES TECHNIQUES

Température maxi de service : **75 °C**
Pression maxi de service : **7 bar**

Thermostat électronique **réglable de 50 à 65 °C** (préréglage à 65 °C)

Indice de protection : **IP 24**

MODÈLE

		À POSER	150 L	200 L	250 L	300 L
Alimentation			Easytri*	Easytri*	Easytri*	Easytri*
Puissance nominale		W	1800	2400	3000	3000
Intensité	en 230 V monophasé	A	7,8	10,4	13	13
	en 400 V triphasé*	A	2,6*	3,5*	4,3*	4,3*
Temps de chauffe réel (1) (2)		h	4 h 29	4 h 34	5 h 09	6 h 19
Quantité d'eau fournie à 40 °C V40		l	265	375	440	526
Coefficient de pertes thermiques UA		W/K	1,52	1,81	2,04	2,31
Poids à vide		kg	40	51	69	73

* Avec kit "Easytri" livrable en option (1) De 15 à 65 °C suivant norme EN 60379. (2) Résultats obtenus sur des appareils prélevés le jour de la fabrication, suivant le protocole décrit par la norme EN 60379, avec une température de déclenchement du thermostat à 62 °C et un différentiel de 5 K.

PRIX H.T.

	À POSER	150 L	200 L	250 L	300 L
	Réf.	7605040	7605042	7605043	7605044
	€	989,00	1 105,00	1 202,00	1 264,00
Eco-participation (1)	€	5,00	5,00	5,00	5,00

(1) La législation impose une éco-participation afin d'organiser sur le territoire national la collecte et le recyclage de certains produits électriques et électroniques d'équipements de la maison. Cela signifie que le consommateur pourra demander au professionnel la reprise de l'ancien matériel contre l'achat d'un nouvel équipement de même nature, selon le principe de "un" pour "un". Ce montant est susceptible d'évoluer en cas de modification du barème par notre organisme collecteur. Les chauffe-eau électriques rentrent dans la catégorie des produits éligibles et font l'objet de l'éco-taxe.

OPTIONS

ACCESSOIRES

	COLIS	RÉF.	€ Eco-Part. €	
Kit de transformation 230 V en 400 V "Easytri" (uniquement pour 150 à 300 l)	-	100001495	76,10	0,12



CHAUFFE-EAU ÉLECTRIQUES

CHAUFFE-EAU ÉLECTRIQUES **MURAUX VERTICAUX THS**



Cor-émail

muraux-verticaux THS **de 50 à 200 l**

ELEC. CE TITAN HYBRID SYSTEM (sauf modèle 50 L) EASYTRI 230/400 V (150 et 200 L) ACI (modèle 50 L) Sauf modèle 50 L: NF ELECTRICITÉ PERFORMANCE ★★★ Uniquement modèle 50 L: NF ELECTRICITÉ PERFORMANCE * Certificats disponibles sur: www.lcie.fr Fabriqué en France

Chauffe-eau à accumulation, fixation murale

- Kit de transformation « Easytri » pour alimentation en 400 V tri, en option pour les modèles 150 et 200 litres
- Cuve émaillée, protection dynamique grâce à l'action combinée de l'anode en titane inusable enrobée de magnésium « **Titan Hybrid System** » (sauf modèle 50 L qui possède une anode à courant imposé: système Anti-Corrosion Intégrale)
- Résistance électrique stéatite insérée dans une gaine émaillée, accessible sans vidanger le chauffe-eau
- Thermostat électronique réglable de 50 à 65 °C avec témoin de chauffe
- Isolation en mousse de polyuréthane injectée (0 % CFC)
- Habillage en tôle d'acier laquée blanc
- Livré avec un raccord diélectrique
- **Colisage**: 1 colis

DIMENSIONS PRINCIPALES (mm et pouces)

Chauffe-eau électrique mural vertical Cor-Email **THS**	50	75	100	150	200
A (mm)	370	570	750	1050	1050
B (mm)	-	-	-	800	800
C (mm)	155	120	115	145	475
D (mm)	505	513	513	513	513
E (mm)	530	530	530	530	540
H (mm)	575	740	910	1240	1570

R = Filetage
Rp = Taraudage

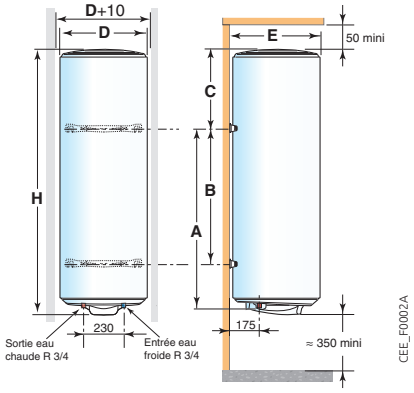

Trépied (Option)

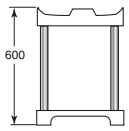

CARACTÉRISTIQUES TECHNIQUES

Température maxi de service: **75 °C**
Pression maxi de service: **7 bar**
Thermostat électronique **réglable de 50 à 65 °C** (préréglage à 65 °C)
Indice de protection: **IP 25**

MODÈLE

MURAL VERTICAL		50 L	75 L	100 L	150 L	200 L
Alimentation		mono	mono	mono	Easytri*	Easytri*
Puissance nominale	W	1200	1200	1200	1800	2400
Intensité en 230 V monophasé	A	5,2	5,2	5,2	7,8	10,4
Intensité en 400 V triphasé*	A	-	-	-	2,6	3,5
Temps de chauffe réel (1) (2)	h	2 h 36	4 h 11	5 h 19	5 h 11	5 h 17
Quantité d'eau fournie à 40 °C V40	l	-	139	187	278	375
Coefficient de pertes thermiques UA	W/K	0,76	0,94	1,16	1,47	1,80
Poids à vide	kg	22	27	32	41	52

* Avec kit Easytri livrable en option (1) De 15 à 65 °C suivant norme EN 60379 (2) Résultats obtenus sur des appareils prélevés le jour de la fabrication, suivant le protocole décrit par la norme EN 60379, avec une température de déclenchement du thermostat à 62 °C et un différentiel de 5 K.

PRIX H.T.

MURAL VERTICAL		50 L	75 L	100 L	150 L	200 L
	Réf.	100019782	100019783	100019784	100019785	100019786
	€	522,00	576,00	582,00	667,00	753,00
Eco-participation (1)	€	5,00	5,00	5,00	5,00	5,00

(1) La législation impose une éco-participation afin d'organiser sur le territoire national la collecte et le recyclage de certains produits électriques et électroniques d'équipements de la maison. Cela signifie que le consommateur pourra demander au professionnel la reprise de l'ancien matériel contre l'achat d'un nouvel équipement de même nature, selon le principe de "un" pour "un". Ce montant est susceptible d'évoluer en cas de modification du barème par notre organisme collecteur. Les chauffe-eau électriques rentrent dans la catégorie des produits éligibles et font l'objet de l'éco-taxe.

OPTIONS

ACCESSOIRES

	COLIS	RÉF.	€	Eco-Part. €
Trépied pour pose au sol	-	89788949	53,60	-
Kit de transformation 230 V en 400 V "Easytri" (uniquement pour 150 et 200 l)	-	100001495	76,10	0,12
Kit de transfert d'entraxe universel (pour remplacement d'un chauffe-eau existant)	-	100019794	73,60	-
Kit eau douce*	-	-	-	-

* Disponible au CPR

Trépied



Kit de transfert d'entraxe



Kit "Easytri"



CHAUFFE-EAU ÉLECTRIQUES

CHAUFFE-EAU ÉLECTRIQUES **HORIZONTAUX THS**



Cor-émail

horizontaux THS **de 100 à 200 l**

* Certificats disponibles sur : www.lcie.fr

Fabriqué en France

Chauffe-eau à accumulation, fixation au mur ou au plafond (possibilité de les poser au sol sur des cales hauteur 300 mm non fournies)

- Kit de transformation « Easytri » pour alimentation en 400 V tri livrable en option
- Cuve émaillée avec protection dynamique grâce à l'action combinée de l'anode en titane inusable enrobée de magnésium « **Titan Hybrid System** »
- Résistance électrique stéatite insérée dans une gaine émaillée, accessible sans vidanger le chauffe-eau
- Thermostat électronique réglable de 50 à 65 °C avec témoin de chauffe
- Isolation en mousse de polyuréthane injectée (0 % CFC)
- Habillage en tôle d'acier laquée blanc
- Livré avec un raccord diélectrique
- **Colisage** : 1 colis

DIMENSIONS PRINCIPALES (mm et pouces)

Chauffe-eau électriques horizontaux Cor-Email **THS**	100 l	150 l	200 l
A (mm)	860	1180	1510
B (mm)	600	800	1050

R = Filetage

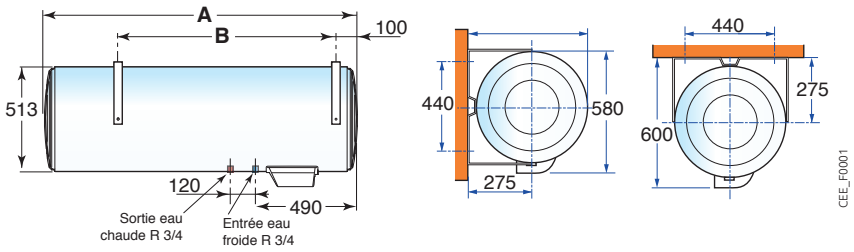

CARACTÉRISTIQUES TECHNIQUES

Température maxi de service : **75 °C**
Pression maxi de service : **7 bar**
Thermostat électronique **réglable de 50 à 65 °C** (préréglage à 65 °C)
Indice de protection : **IP 24**

MODÈLE

	HORIZONTAL	100 L	150 L	200 L
Alimentation		Easytri*	Easytri*	Easytri*
Puissance nominale	W	1800	1800	2100
Intensité en 230 V monophasé	A	7,8	7,8	9,1
Intensité en 400 V triphasé*	A	2,6	2,6	3
Temps de chauffe réel (1) (2)	h	3h07	4h39	5h13
Quantité d'eau fournie à 40 °C V40	l	184	266	354
Coefficient de pertes thermiques UA	W/K	1,12	1,51	1,83
Poids à vide	kg	32	41	50

* Avec kit "Easytri" livrable en option (1) De 15 à 65 °C suivant norme EN 60379 (2) Résultats obtenus sur des appareils prélevés le jour de la fabrication, suivant le protocole décrit par la norme EN 60379, avec une température de déclenchement du thermostat à 62 °C et un différentiel de 5 K.

PRIX H.T.

	HORIZONTAL	100 L	150 L	200 L
	Réf.	7605045	7605046	7605047
	€	747,00	912,00	1 080,00
Eco-participation (1)	€	5,00	5,00	5,00

(1) La législation impose une éco-participation afin d'organiser sur le territoire national la collecte et le recyclage de certains produits électriques et électroniques d'équipements de la maison. Cela signifie que le consommateur pourra demander au professionnel la reprise de l'ancien matériel contre l'achat d'un nouvel équipement de même nature, selon le principe de "un" pour "un". Ce montant est susceptible d'évoluer en cas de modification du barème par notre organisme collecteur. Les chauffe-eau électriques rentrent dans la catégorie des produits éligibles et font l'objet de l'éco-taxe.

OPTIONS

ACCESSOIRES

	COLIS	RÉF.	€	Eco-Part. €
Kit de transformation 230 V en 400 V "Easytri" (uniquement pour 100 à 200 l)	-	100001495	76,10	0,12

Kit "Easytri"



CHAUFFE-EAU ÉLECTRIQUES

ACCUMULATEUR CHAUFFE-EAU POUR **L'OPTIMISATION DE L'AUTOCONSOMMATION DES INSTALLATIONS PHOTOVOLTAÏQUES DOMESTIQUE**



PV-ô

de **150 et 200 L**

Fabriqué en France

Le produit

Batterie de stockage d'électricité gratuite
Production ecs Enr

Chauffe-eau innovant double fonction pour l'accumulation d'énergie électrique et la production ecs optimisant la consommation du surplus de production photovoltaïque autoproduite sur site ou collectivement.

- Accumulateur mural interchangeable avec tous les chauffe-eaux classiques de même capacité
- Accrochage simplifié par la multi-position des étriers pour la reprise des accroches existantes
- Raccordement sur le réseau classique en continu comme un CEE traditionnel
- Gestion de chauffe de l'ecs et du stockage de l'énergie PV à travers le Smart-PV en automatique ou l'application pour le suivi du besoin et du stockage d'énergie par l'utilisateur
- Gestion du confort ecs sur 3 modes d'économies ou de consommations adaptable en temps réel par l'utilisateur
- Bloc chauffant multi-résistances avec thermostat de sécurité et carte de communication WIFI avec le Smart-PV
- Protection anticorrosion par anode magnésium
- Habillage tôle acier laqué noir
- **Colisage** : 2 colis (cuve + module Smart-Pvô)

DIMENSIONS PRINCIPALES (mm et pouces)

① Sortie d'eau chaude sanitaire G 3/4"
② Entrée d'eau froide sanitaire G 3/4"

CEB PV-O	A	B	C
150	1272	1225	175
200	1590	1555	505

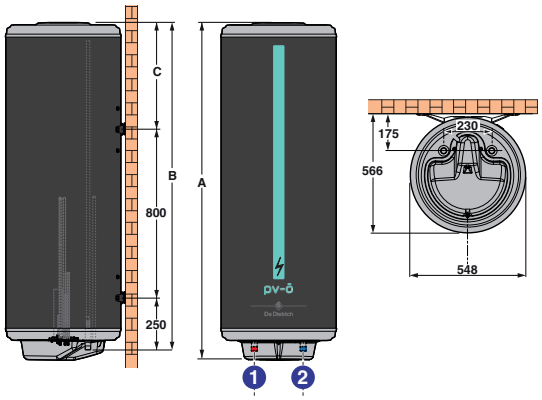

CARACTÉRISTIQUES TECHNIQUES

Température maxi de service : **75 °C**
Pression maxi de service : **10 bar**
Alimentation :
230 V mono ou continu

MODÈLE

		PV-ô	150	200
Capacité stockage eau		l	150	200
Stockage potentiel de la production d'énergie auto produite		kWh	2 à 5	2 à 7
Production annuelle de panneaux (selon mode/besoins et localisation)			3-5	4-6
Stockage énergie auto produite /mode de fonctionnement V40 (volume ecs à 40 °C/consigne à 60 °C)				
Stockage : - mini (Mode : Confort+) 2 à 3 kWh	volume ecs		264	359
- moyen (Confort) 3 à 4 kWh	à 40 °C		246	335
- maxi (Eco) 4 à 7 kWh	disponible		185	253
Puissance nominale		kW	1 600	2 000
Temps de chauffe 20 °C à 40 °C		hh:mm	2:40	2:30
Temps de chauffe (ballon complet) 10 °C à 55 °C		hh:mm	6:00	5:30
Consigne (appoint réseau)		°C	45-60	45-60
Coefficient UA			1,06	1,06
Poids		kg	79	96

PRIX H.T.

	PV-ô avec smart PV-ô	150	200
	Colis	ES70	ES74
	Réf	7751028	7751029
	€	2 261,00	2 369,00

ACCESSOIRES

	COLIS	RÉF.	€ Eco-Part. €	
Smart PV	ES41	7716031	1 124,90	0,12
Trépied pour pose au sol	-	89788949	53,60	-



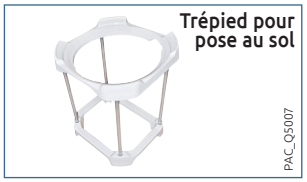

GUIDE DE CHOIX PRÉPARATEURS ECS INDÉPENDANTS

Pour répondre aux attentes en confort ecs des utilisateurs, il est important de connaître leur nombre et leurs habitudes de consommations. Souvent le confort est lié au volume d'eau disponible en 10 minutes.
Nous répondons globalement à ces demandes de confort avec nos solutions chaudières intégrant un ballon ecs sous leur habillage ou placé en colonne sous la chaudière. Pour des besoins ecs plus importants, nos chaudières gaz ou fioul peuvent être associées à nos préparateurs indépendants pour encore plus de confort et donc des volumes d'ecs disponibles encore plus importants.

GUIDE DE CHOIX POUR LES ASSOCIATIONS PRÉPATAREURS/CHAUDIÈRES

	4 personnes	5 personnes	> 5 personnes	1 à 5 logements
Débit sur 10 min. (L/10 min.)	< 200	240	330	230 à 740
Capacité chauffe-eau (L)	80 à 130	160	250	150 à 500

Préparateurs d'eau chaude sanitaire indépendants







		BMR 80	SRB 130	EL 160/250	BLC...	MPLC...
Classe énergétique		C	B	B	C	C
Capacité	litre	80	130	160 et 250	150 à 500	150 et 200
Débit sur 10 min. Δt = 50 K	(l/10 min.)	165	200	240 à 350	250 à 780	210 à 300
Pour mise en place	• au sol	-	X	X	X	-
	• mural	X	-	-	-	X
Résistance électrique intégrée		-	-	-	-	x (2,4 kW)
À associer aux chaudières de type		Murales	Murales	Sol de type Essencio ou Twineo	Murales/sol	Fioul/Biomasse
Application		Neuf + Réno	Neuf + Réno	Réno	Neuf + Réno	Réno
Pages		255	255	256	254	253

Préparateurs d'eau chaude sanitaire indépendants




		L.. SL	BPB...
Classe énergétique		B	B
Capacité	litre	160 et 250	150 à 500
Débit sur 10 min. Δt = 50 K	(l/10 min.)	240 à 350	250 à 800
Pour mise en place	• au sol	X	X
	• mural	-	-
Résistance électrique intégrée		-	En option
À associer aux chaudières de type		Sol de type Modulens	Murales/sol
Application		Réno	Neuf + Réno
Pages		256	254

PRÉPARATEURS ECS INDÉPENDANTS MIXTES

PRÉPARATEURS À ASSOCIER À UNE CHAUDIÈRE BIOMASSE



MPLC 150-200

de 150 et 200 l

* Certificats disponibles sur : www.lcie.fr

Préparateurs d'eau chaude mixtes muraux

- Cuve en acier émaillé, protection par anode en magnésium
- Échangeur annulaire pour raccordement à une chaudière
  - disposé de façon à ce que le préparateur puisse être installé **horizontalement ou verticalement**
  - à très faible perte de charge permettant l'installation du préparateur avec u**ne pompe de charge ou en thermosiphon**
- Résistance électrique intégrée pour préparation de l'ecs hors saison de chauffe
- Isolation en mousse de polyuréthane injectée (0 % CFC) épaisseur 35 mm
- Habillage en tôle d'acier laquée
- **Colisage** : 1 colis

DIMENSIONS PRINCIPALES (mm et pouces)

MPLC	150	200
A	1002	1257
B	638	758
C	340	460
E	500	700
Hauteur avec trépied	1452	1707

R : filetage
Rp : taraudage

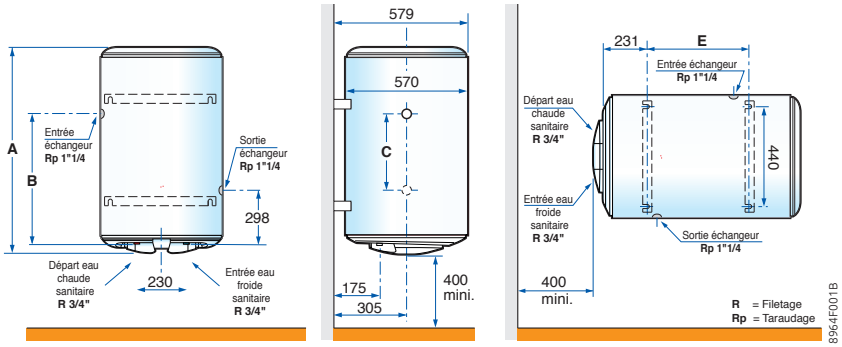

CARACTÉRISTIQUES TECHNIQUES

- Température maximale de service :
  - primaire (échangeur) : **90 °C**
  - secondaire (cuve) : **90 °C**
- Pression maximale de service :
  - primaire (échangeur) : **6 bar**
  - secondaire (cuve) : **6 bar**
- Montage vertical ou horizontal
- Pour installation avec pompe de charge ou en thermosiphon

MODÈLE

		MPLC 150	MPLC 200	MPLC 150	MPLC 200
		en circulation forcée		en thermosiphon	
Capacité	l	150	200	150	200
Puissance électrique "Été"	W	2200	2200	2200	2200
Intensité en 230 V/monophasé	A	9,6	9,6	9,6	9,6
Temps de chauffe "Électrique" 10-65 °C	h	3h35	4h45	3h35	4h45
Surface d'échange	m^2	0,95	1,2	0,95	1,2
Capacité échangeur	l	7,7	10	7,7	10
Débit nominal fluide primaire à Pn	m^3/h	2	2	-	-
ΔP circuit primaire au débit nominal	kPa	2,0	2,4	-	-
Température primaire	°C	90	90	90	90
Puissance échangée à ΔT = 35 K	kW	26	29	17,5	19,2
Quantité d'eau fournie à 40 °C	l	250	350	-	-
Débit horaire à ΔT = 35 K	l/h	640	710	430	470
Débit sur 10 min	l/10 min	235	302	217	282
Temps de réchauffage de 10 à 60 °C	h	0h30	0h30	0h50	0h50
Coefficient de pertes thermiques UA	W/K	1,52	2,00	1,52	2,00
Poids net	kg	51	62	51	62

Performances sanitaires à temp. local : 20 °C, temp. eau froide : 10 °C, temp. de stockage 60 °C

PRIX H.T.

	MPLC 150	MPLC 200
Colis	BE7	BE8
Réf.	7644246	7644247
€	1 549,00	1 734,00

Eco-Participation MPLC : **5,00 € H.T.**

OPTIONS

ACCESSOIRES

	COLIS	RÉF.	€ Eco-Part. €	
Trépied pour pose au sol des préparateurs mixtes MPLC	-	89788949	53,60	-
Kit renfort pour montage en horizontal	BE5	100000450	87,70	-
Kit régulation SLA2 pour commande de la pompe de charge	EC320	100007832	246,80	0,12

EC320



PRÉPARATEURS ECS INDÉPENDANTS

PRÉPARATEURS À ASSOCIER À TOUS TYPES DE CHAUDIÈRES MURALES OU AU SOL



BLC 150, 200, 300, 400 et 500

de 150 à 500 l

Préparateurs d'eau chaude sanitaire **indépendants** modèle « **Confort** »

- Cuve en tôle d'acier émaillé de qualité alimentaire, protection par anode en magnésium
- Échangeur sous forme de serpentin en acier émaillé
- Tampon de visite latéral DN 120
- Entrée eau froide et orifice de vidange en partie basse
- Isolation épaisseur 50 mm en mousse de polyuréthane injectée (0 % CFC) directement dans l'habillage
- Habillage en ABS rigide et capot de couleur blanche
- **Colisage** : 1 colis

DIMENSIONS PRINCIPALES (mm et pouces)

① Sortie eau chaude sanitaire G 1
② Circulation G 3/4
③ Entrée échangeur G 1
④ Doigt de gant pour sonde ecs Ø int. 16,1 mm
⑤ Sortie échangeur G 1
⑥ Entrée eau froide et orifice de vidange G 1
⑧ Anode

G : filetage extérieur cylindrique (étanchéité par joint plat)
(1) : Pieds réglables de 19 à 29 mm
(2) : Pour modèles 400 et 500 litres

	BLC 200	BLC 300	BLC 400	BLC 500
A	1214	1734	1622	1740
B	1114	1634	1509	1618
C	840	1142	1155	1213
D	657	747	836	896
G	70	70	61	71
Ø H	610	610	710	760

BLC 150

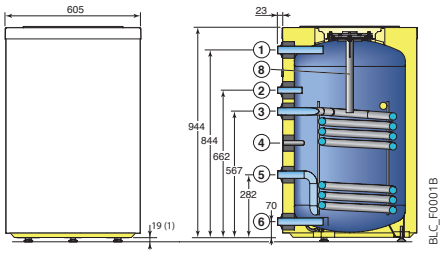

BLC 200, 300, 400 et 500

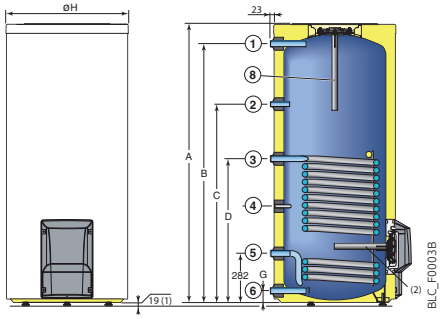

CARACTÉRISTIQUES TECHNIQUES

Température maximale de service : - primaire (échangeur) : **110 °C**
- secondaire (cuve) : **95 °C**

Pression maximale de service : - primaire (échangeur) : **10 bar**
- secondaire (cuve) : **10 bar**

MODÈLE

		BLC 150	BLC 200	BLC 300	BLC 400	BLC 500
Classe d'efficacité énergétique		B	C	C	C	C
Capacité cuve	l	145	195	295	390	495
Surface d'échange	m²	0,76	0,93	1,20	1,80	2,20
Volume échangeur	l	5,1	6,3	8,1	12,1	14,8
Débit nominal fluide primaire	m³/h	3	3	3	3	3
ΔP circuit primaire au débit nominal	kPa	11	12	13	17	20
Puissance échangée à ΔT = 35 K (1)	kW	26	33	39	56	66
Débit horaire à ΔT = 35 K (1)	l/h	640	810	960	1375	1620
Débit sur 10 min à ΔT = 30 K (2)	l/10 min	250	340	520	670	780
Coefficient de pertes thermiques UA_S	W/K	1,11	1,48	1,85	2,22	2,50
Consommation d'entretien à ΔT = 45 K Qpr	kWh/24h	1,2	1,6	2,0	2,4	2,7
Poids net	kg	57	74	99	134	161

(1) temp. eau froide : 10 °C, temp. entrée primaire : 80 °C, temp. sortie ecs : 45 °C. (2) temp. eau froide : 10 °C, temp. entrée primaire : 80 °C

PRIX H.T.

		BLC 150	BLC 200	BLC 300	BLC 400	BLC 500
	Colis	EC604	EC605	EC606	EC607	EC608
	Réf.	100018088	100018089	100018090	100018091	100018092
	€	1 419,00	1 630,00	2 002,00	3 000,00	3 223,00

OPTIONS ET ACCESSOIRES

OPTIONS

	COLIS	RÉF.	€	Eco-Part. €
Régulation SLA2 pour pompe de charge	EC320	100007832	246,80	0,12
Kit de liaison préparateur BLC avec chaudière :				
• GT 224, 225, GTU C 220	EA117	100007835	622,80	0,50
• GT 226 à 228	EA118	100007836	622,80	0,50
• Evodens Pro et Elidens C140	EA121	100007827	709,50	0,50
• Essencio EcoNOx et Essencio Condens (non équipées)	ER599	7639495	577,20	0,83
Kit de liaison préparateur BLC 150 à 300 litres avec pompe à chaleur Alezio Évolution	EH149	100015468	117,60	-
Kit résistance électrique blindée de 1,7 à 5,3 kW pour BPB/BLC	EC740	7628986	307,10	0,83

ACCESSOIRES

	COLIS	RÉF.	€	Eco-Part. €
Kit "Titan Activ System®" pour préparateur associé à une chaudière équipée d'un tableau permettant la gestion du TAS (jusqu'à 300 l)	EC431	100010652	143,40	-
Anode à courant "auto-adaptatif" pour BLC 150-300	AJ38	89757752	368,70	0,02
Anode à courant "auto-adaptatif" pour BLC 400-500	AM7	89608920	629,50	0,02

EC320



EC740

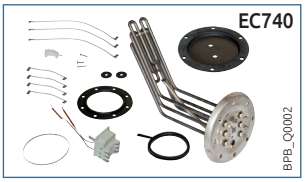

PRÉPARATEURS ECS INDÉPENDANTS

PRÉPARATEURS À ASSOCIER À UNE CHAUDIÈRE MURALE





BMR 80 et SRB 130

de 80 ou 130 l

Préparateurs d'eau chaude sanitaire à hautes performances :
- BMR 80 : mural, à juxtaposer à une chaudière
- SRB 130 : posé au sol sous chaudière

- Cuve et échangeur serpentin incorporé en acier protégés par une vitrification à haute teneur en quartz de qualité alimentaire :
  - trappe de visite
  - anode en magnésium
  - isolation en mousse de polyuréthane injectée de forte épaisseur exempte de CFC
  - habillage en tôle d'acier laquée classé MO

- **Colisage** : - 1 colis pour BMR 80 (sonde ecs livrée)
  - 1 colis pour SRB 130

DIMENSIONS PRINCIPALES (mm et pouces)

BMR 80
① Sortie ECS R 3/4"
② Entrée EFS R 3/4"
③ Entrée échangeur G 3/4"
④ Sortie échangeur G 3/4"
⑤ Purgeur de l'échangeur
⑥ Doigt de gant pour sonde ECS
⑦ Anode en magnésium

SRB 130
A Entrée échangeur G 3/4
B Sortie échangeur G 3/4
C Sortie e.c.s. R 3/4
D Entrée eau froide R 3/4
E Anode en magnésium
F Doigt de gant

BMR 80

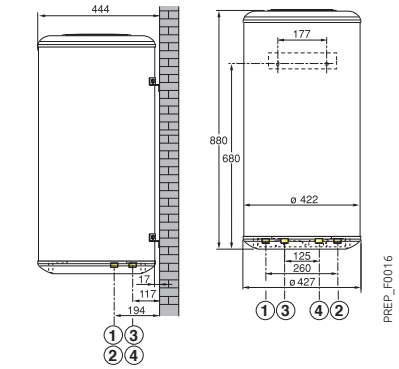

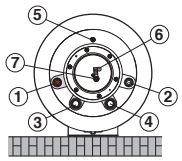

SRB 130

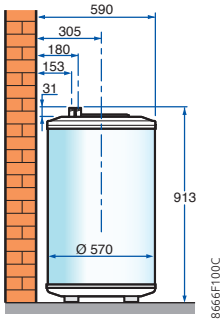

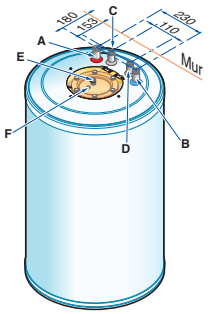

CARACTÉRISTIQUES TECHNIQUES ECS

Température maximale de service : - primaire (échangeur) : **95 °C**
- secondaire (cuve) : **95 °C**

Pression maximale de service : - primaire (échangeur) : **10 bar**
- secondaire (cuve) : **6 bar**

MODÈLE

		BMR 80		SRB 130	
Capacité stockage ecs	L	80		125	
Puissance échangée	kW	15	25	15	25
Débit spécifique à Δt = 30 K	L/min.	16	16	20	20
Débit horaire à Δt = 35 K	L/h	305	505	355	590
Débit sur 10 min. à Δt = 30 K	L/10 min.	165	165	200	200
Coefficient de pertes thermiques UA	W/K	1,26		1,09	
Poids à vide	kg	48		68	

PRIX H.T.

	BMR 80	SRB 130
Colis n°	EE53	EE81
Réf.	100005562	7681039
€	960,00	1 221,00

OPTIONS

OPTIONS

	COLIS	RÉF.	€	€ Eco-Part.
Sonde e.c.s.	AD226	100005661	55,00	0,02
Sonde e.c.s.	AD212	100000030	59,00	0,02
Kit de liaison BMR 80/Vivadens/MCX	HG56	100011287	129,00	-
Kit de liaison BMR 80/Naneo/PMC-X	HR93	7601255	129,00	-

OPTIONS

	COLIS	RÉF.	€	€ Eco-Part.
Kit de liaison SRB 130/Naneo	HR92	7600413	87,00	-
Kit de liaison SRB 130/Vivadens/MCX	HG57	100011287	87,00	-
Kit de liaison SRB 130/AMC/Innovens	EA137	100013532	85,00	-

PRÉPARATEURS ECS INDÉPENDANTS

PRÉPARATEURS À PLACER SOUS UNE CHAUDIÈRE DE TYPE MODULENS OU ESSENCIO





L 160/250 SL et EL 160/250 SL

de 160 et 250 l

Préparateurs d'eau chaude sanitaire à hautes performances à placer horizontalement sous chaudières :
- L160/250 SL : ballon équipé de la protection par "Titan Actif System", robinet de vidange et embout pour boucle de circulation
- EL160/250 SL : ballon avec protection par anode en magnésium

- cuve et échangeur serpentin incorporé en acier protégés par une vitrification à haute teneur en quartz de qualité alimentaire
- trappe de visite
- isolation en mousse de polyuréthane injectée de forte épaisseur exempte de CFC
- habillage en tôle d'acier laquée classé MO
- pieds réglables
- sonde ecs pré-cablée
- **Colisage** : 1 colis (sonde ecs livrée)

DIMENSIONS PRINCIPALES (mm et pouces)

① Départ eau chaude sanitaire G 3/4"
② Entrée eau froide sanitaire R 3/4"
③ Emplacement pour boucle de circulation G 3/4" (Option)
④ Départ chauffage G 3/4"
⑤ Retour chauffage G 3/4"
⑥ Anode :
- L 160/250 : à courant imposé
- EL 160/250 : magnésium

⑦ Emplacement pour sonde eau chaude sanitaire
⑧ - L 160/250 : robinet de vidange 1/2"
- EL 160/250 : orifice de vidange

(1) pieds réglables de 10 à 30 mm

Cotes (mm)	A	B	C
160L	794	1015	489
250L	1107	1380	420

L 160/250 SL

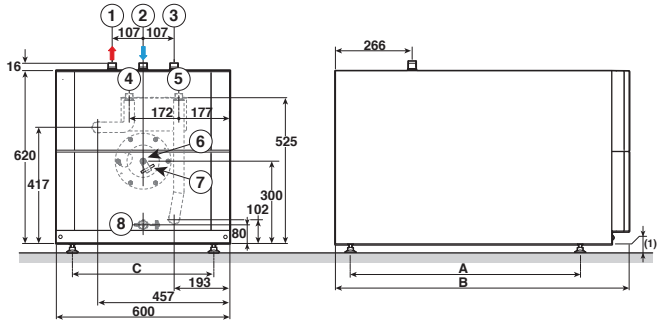

PREP_F0014

EL 160/250 SL

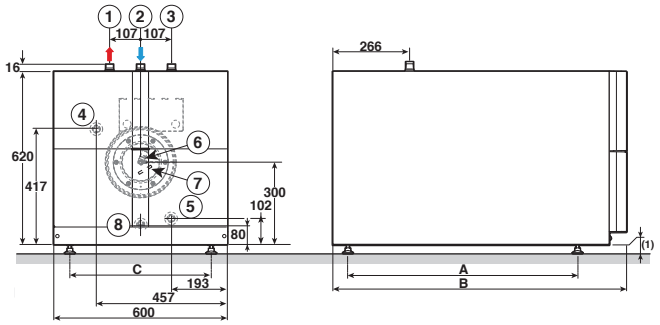

PREP_F0015

CARACTÉRISTIQUES TECHNIQUES ECS

Température maximale de service : - primaire (échangeur) : **95 °C**
- secondaire (cuve) : **95 °C**

Pression maximale de service : - primaire (échangeur) : **12 bar**
- secondaire (cuve) : **10 bar**

MODÈLE

		L/EL 160 SL				L/EL 250 SL				
Capacité stockage ecs	L			160					250	
Puissance échangée	kW	15	25	30	35	15	25	30	35	45
Débit spécifique à Δt = 30 K	L/min.	20	24	24	25	21	27	28	28	29
Débit horaire à Δt = 35 K	L/h	355	560	590	610	355	565	590	615	660
Débit sur 10 min. à Δt = 30 K	L/10 min.	240	245	245	245	330	340	350	350	350
Coefficient de pertes thermiques UA	W/K			1,52					1,93	
Poids d'expédition	kg			95					125	

PRIX H.T.

	L 160 SL	EL 160 SL*	L 250 SL	EL 250 SL*
Colis n°	EC600	ER592	EC694	EC695
Réf.	100020079	7616405	7644101	7657213
€	1 311,00	1 238,00	2 443,00	2 086,00

OPTIONS

OPTIONS

	COLIS	RÉF.	€ Eco-Part. €	
Kit de liaison EL 250 SL/Essencio (non équipée)	ER694	7679035	519,40	-
Kit de liaison L 250 SL/Modulens (non équipée)	ER696	7677059	354,10	-
Kit anode magnésium pour Modulens	EA103	100000492	78,60	-
Kit anode ACI pour Essencio	MY475	7629841	150,30	0,02

REMARQUE
Pour les associations des préparateurs de 160 litres avec Essencio et Modulens, voir modèles CF/CFU../VEL 160 SL et AGC/AFC../VL 160 SL chapitres 5 et 6.

GUIDE DE CHOIX CHAUFFERIE JUSQU'À 70KW

PRODUCTION ECS

	SEMI-ACCUMULÉE	ACCUMULÉE PAR CHAUFFE-EAU GAZ À CONDENSATION	INSTANTANÉE	ACCUMULÉE PAR PAC SEULE	ACCUMULÉE PAR RÉSISTANCE ÉLECTRIQUE	PAR ENR
				 		 
	préparateurs BPB 150 à 501 B650-3000 BEPC 300	CGB	FWS 400 NOUVEAUX FWS 750/ FWS 1300	HPI-S + préparateur B...	CEB 500 RSB	
PRODUCTION ECS À 60 °C						
- sur 10 minutes		< 0,2 m³	< 0,8 m³	-	< 3 m³	
- en continu		< 1,1 m³/h	< 3,5 m³/h	< 0,4 m³/h	-	
- par jour		-	-	< 9 m³	< 9 m³	
Générateur de chaleur associé		brûleur gaz intégré	toutes énergies	PAC	résistance	
Énergie		gaz	gaz/fioul/Enr	électricité	électricité	
Avantages solutions		Compact, débit ecs important	Emprise au sol limitée pour performances élevées	Apport Enr sur tout type de production principale	Exploitation simple	
Produits correspondants	BPB 300 à 501 (p258) B650 à 3000 (p259)	CGB (p262)	FWS 750 (p261)	PAC HPI S 11 et 16 (p263) + PRÉPARATEURS B650 - 3000 (p259)	CEB (p244) RSB (p266)	
			Plus de solutions dans le Catalogue "Solutions collectives et tertiaires"			Se reporter au Catalogue "Solutions collectives et tertiaires" pour nos solutions

ESTIMATIF DU BESOIN JOURNALIER

- En logement collectif/Foyer/Résidence

	Besoin d'ecs en l/jour à 60 °C
T1/T2 avec douche	72
T1/T2 avec baignoire	108
T3/T4 avec baignoire	120
T3/T4 avec douche + baignoire	156
T5/T6 avec baignoire	144
T5/T6 avec douche + baignoire	156
T5/T6 avec 2 x baignoires	180

- Camping/Tourisme de plein air

Le besoin journalier d'ecs est fonction du nombre d'étoiles du camping et dans le cas où le camping est en bord de mer, il faut rajouter 25 % aux valeurs données ci-dessous:

	Besoin d'ecs en l/jour à 60 °C		
Classement camping	**	***	****
Emplacement	40	50	60

- En tertiaire
  - Hôtellerie

Le besoin journalier d'ecs est fonction du nombre d'étoiles, de chambres et de repas quotidiens:

	Besoin d'ecs en l/jour à 60 °C					
Classe hôtel	0*	*	**	***	****	*****
Chambre	60	70	100	120	150	180
Repas	8	8	12	15	20	20
Petit-déjeuner	4	4	4	4	4	4

- Restauration

Le besoin journalier d'ecs est fonction du type de restauration et du nombre de repas:

	Besoin d'ecs en l/jour à 60 °C			
Type de restauration	Standard	Luxe	Rapide	Collective
Repas	12	20	6	5

EAU CHAUDE SANITAIRE COLLECTIVE

PRÉPARATEURS À ASSOCIER À TOUS TYPES DE CHAUDIÈRES MURALES OU AU SOL

BPB 150, 200, 300, 401 et 501 / BEPC 300

de 150 à 500 l



B

Préparateurs d'eau chaude sanitaire **indépendants** modèle « **Performance** »

- Cuve en tôle d'acier émaillé de qualité alimentaire, protection par anode en magnésium
- **Échangeur de grande capacité** sous forme de serpentin en acier émaillé
- Tampon de visite latéral DN 120 et thermomètre
- Entrée eau froide en partie basse servant aussi d'orifice de vidange
- **Isolation épaisseur 75 mm** en mousse de polyuréthane injectée (0 % CFC) directement dans l'habillage
- Habillage en ABS d'aspect lisse, avec couvercle en ABS de couleur grise
- **Colisage** : 1 colis

DIMENSIONS PRINCIPALES (mm et pouces)

① Sortie eau chaude sanitaire G 1
② Circulation G 3/4
③ Entrée échangeur G 1
④ Doigt de gant pour sonde ecs ø int. 16,1 mm
⑤ Sortie échangeur G 1
⑥ Entrée eau froide et orifice de vidange G 1
⑦ Thermomètre
⑧ Anode
(1) Pieds réglables de 19 à 29 mm
(2) Pour modèles 300 à 500 litres

	BPB					BEPC
	150	200	300	401	501	300
A	964	1234	1754	1642	1760	1738
B	70	70	70	66	71	70
C	282	282	282	282	283	237
E	612	747	972	972	1152	1192
F	692	910	1262	1220	1348	912
G	844	1114	1634	1509	1618	1634
Ø H	660	660	660	760	810	600

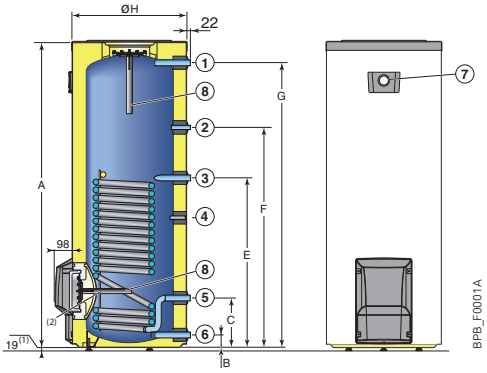

CARACTÉRISTIQUES TECHNIQUES

Température maximale de service : - primaire (échangeur) : **110 °C**
- secondaire (cuve) : **95 °C**

Pression maximale de service : - primaire (échangeur) : **10 bar**
- secondaire (cuve) : **10 bar**

MODÈLE

		BPB 150	BPB 200	BPB 300	BPB 401	BPB 501	BEPC 300
Capacité cuve	l	145	195	290	385	485	290
Surface d'échange	m²	0,84	1,20	1,70	2,20	3,10	2,5
Volume échangeur	l	5,6	8,1	11,4	14,8	20,8	16,7
Débit nominal fluide primaire	m³/h	3	3	3	3	3	3
ΔP circuit primaire au débit nominal	kPa	12	14	17	20	26	21
Puissance échangée à ΔT = 35 K (1)	kW	29	39	54	68	86	78
Débit horaire à ΔT = 35 K (1)	l/h	710	960	1330	1670	2110	1930
Débit sur 10 min à ΔT = 30 K (2)	l/10 min	250	340	520	670	800	530
Coefficient de pertes thermiques UA_S	W/K	1,02	1,20	1,48	1,55	1,82	1.85
Consommation d'entretien à ΔT = 45 K Qpr	kWh/24h	1,1	1,3	1,6	1,68	1,97	2,0
Poids net	kg	57	74	99	134	161	110

(1) temp. eau froide : 10 °C, temp. entrée primaire : 80 °C, temp. sortie ecs : 45 °C. (2) temp. eau froide : 10 °C, temp. entrée primaire : 80 °C

PRIX H.T.

	BPB 150	BPB 200	BPB 300	BPB 401	BPB 501	BEPC 300
Colis	EC609	EC610	EC611	EC790	EC795	ER615
Réf.	100018093	100018094	100018095	7682199	7682313	7620661
€	1 726,00	1 916,00	2 439,00	3 679,00	4 027,00	2 518,00

OPTIONS ET ACCESSOIRES

OPTIONS

	COLIS	RÉF.	€ Eco-Part. €	
Régulation SLA2 pour pompe de charge	EC320	100007832	246,80	0,12
Kit de liaison préparateur BPB/BLC avec chaudière :				
• Evodens Pro et Elidens C140	EA121	100007827	709,50	0,50
• Essencio EcoNOx et Essencio Condens (non équipées)	ER599	7639495	577,20	0,83
Kit de liaison préparateur BPB/BLC 150 à 300 litres avec pompe à chaleur Alezio Évolution	EH149	100015468	117,60	-

ACCESSOIRES

	COLIS	RÉF.	€ Eco-Part. €	
Kit "Titan Activ System®" pour préparateur associé à une chaudière équipée d'un tableau permettant la gestion du TAS (jusqu'à 300 l)	EC431	100010652	143,40	-
Anode à courant "auto-adaptatif" pour BPB 150 à 300 litres	AJ38	89757752	368,70	0,02
Anode à courant "auto-adaptatif" pour BPB 401 et 501	AM7	89608920	629,50	0,02
Kit résistance électrique blindée de 1,7 à 5,3 kW pour BPB/BLC	EC740	7628986	307,10	0,83

EC320



AM7

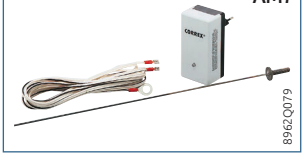

EC740



EAU CHAUDE SANITAIRE COLLECTIVE

PRÉPARATEURS D'ECS **INDÉPENDANTS AVEC BRIDE DE VISITE DN110**

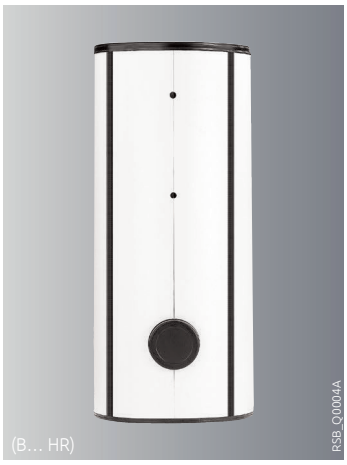

B 650 à 3000 HR/MO HR

de 650 à 3 000 l

Préparateurs d'eau chaude sanitaire **indépendants** hautes performances

- Cuve en tôle d'acier émaillé, protection par anode en magnésium
- Échangeur sous forme de serpentin en acier émaillé
- Habillage disponible en 3 versions :
  - **habillage rigide (HR)** en fibres polyester épaisseur 100 mm avec peau extérieure en polystyrol
  - **habillage rigide (MO HR)**, classement au feu MO, en laine de verre épaisseur 100 mm, recouverte d'une feuille d'aluminium
  - **habillage souple (HS),** en laine minérale épaisseur 100 mm, avec peau extérieure en PVC, classement au feu M1
- Tampon de visite latéral
- **Colisage** : 2 colis

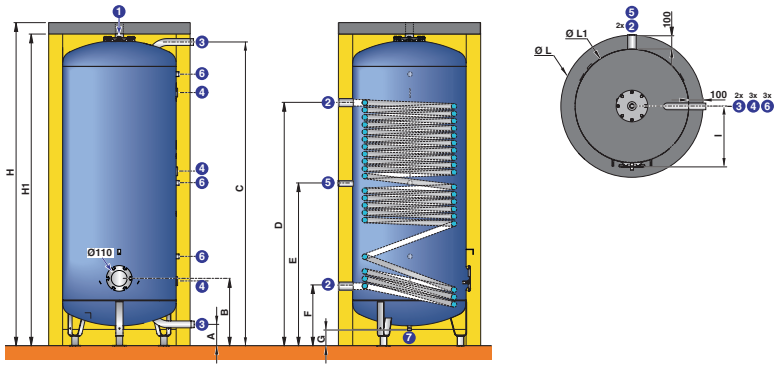

DIMENSIONS PRINCIPALES (mm et pouces)

① Sortie eau chaude sanitaire/purge Rp 2"
② Entrée/Sortie serpentin échangeur Rp 1" 1/2
③ Entrée/Sortie eau chaude sanitaire
④ Doigt de gant Ø 6 mm
⑤ Recirculation Rp 1"
⑥ Manchon pour doigt de gant/anodes 3/4"
⑦ Vidange avec bouchon R 3/4"
R: filetage
Rp: taraudage

B...	Ø ③	H	H1	Ø L	Ø L1	A	B	C	D	E	F	G	I
650	R 1"1/2	1796	1696	990	790	150	470	1588	1338	869	420	107	425
800	R 1"1/2	2107	2007	990	790	150	470	1899	1338	1025	420	107	425
1000	R 1"1/2	2323	2223	990	790	150	470	2115	1695	1133	420	107	425
1500	R 1"1/2	2061	1961	1300	1100	150	502	1799	1542	975	452	59	584
2000	R 1"1/2	2292	2192	1300	1100	150	502	2040	1542	1095	452	59	584
2500	R 2"	2086	1986	1600	1400	185	530	1740	1215	963	450	27	-
3000	R 2"	2248	2148	1600	1400	185	530	1902	1215	1044	450	27	-

CARACTÉRISTIQUES TECHNIQUES ECS

Température maximale de service : - primaire (échangeur) : **110 °C**
- secondaire (cuve) : **95 °C**

Pression maximale de service : - primaire (échangeur) : **12 bar**
- secondaire (cuve) : **7 bar**

MODÈLE

B... HR/MO HR		650	800	1000	1500	2000	2500	3000
Classe d'efficacité énergétique		C	C	C	C	C	-	-
Capacité	l	650	800	900	1505	1730	2500	2750
Surface d'échange serpentin ecs	m²	4	4	4,4	5,5	5,5	5,5	5,5
Volume échangeur	l	30,4	30,4	33,4	41,8	41,8	41,8	41,8
Coefficient de pertes thermiques UA (HR)	W/K	2,5	2,8	2,9	3,4	3,8	4,1	4,6
Coefficient de pertes thermiques UA (HS)	W/K	2,7	3,0	3,2	3,8	4,4	4,6	4,8
▶ Performances sanitaires (ΔT primaire 15 K)								
Température départ chaudière	°C	70	70	70	70	70	70 80	70 80
Données à temp. sortie ecs 60 °C:								
- Puissance échangée max.	kW	68	68	75	94	94	94 138	94 138
- Débit continu	m³/h	1,2	1,2	1,3	1,6	1,6	1,6 2,4	1,6 2,4
- Perte de charge échangeur	mCE	1,2	1,2	1,5	2,9	2,9	2,9 6,1	2,9 6,1
Données à temp. sortie ecs 45 °C:								
- Puissance échangée max.	kW	100	100	110	138	138	138 182	138 182
- Débit continu	m³/h	2,5	2,5	2,7	3,4	3,4	3,4 4,5	3,4 4,5
- Perte de charge échangeur	mCE	2,4	2,4	3,0	6,1	6,1	6,1 10,2	6,1 10,2
Poids	kg	275	290	327	423	460	565	644

Temp. eau froide : 10 °C

PRIX H.T.

B... HR/MO HR		650	800	1000	1500	2000	2500	3000
Cuve	Colis	AJ78	AJ79	AJ80	AJ81	AJ82	AJ83	AJ84
	Réf.	7650480	7650481	7650482	7650483	7650484	7650485	7650486
	€	3 528,00	4 720,00	5 231,00	5 719,00	5 961,00	7 299,00	7 665,00
Habillage rigide (B...HR)	Colis	AJ94	AJ95	AJ97	AJ99	AJ101	AJ103	AJ105
	Réf.	7650496	7650497	7650499	7650502	7650506	7650508	7650511
	€	730,00	754,00	852,00	1 338,00	1 582,00	1 825,00	2 068,00
Habillage rigide (B... MO HR) (classement au feu MO)	Colis	-	AJ141	AJ142	AJ143	AJ144	AJ145	AJ146
	Réf.	-	7650583	7650584	7650585	7650587	7650589	7650590
	€	-	1 642,00	1 825,00	2 372,00	2 555,00	3 042,00	3 103,00
Habillage souple HS (B...HS) (classement au feu M1)	Colis	-	AJ115	AJ117	AJ119	AJ121	AJ123	AJ125
	Réf.	-	7650534	7650554	7650558	7650561	7650563	7650566
	€	-	527,00	638,00	852,00	974,00	1 095,00	1 216,00

OPTIONS

ACCESSOIRES

	COLIS	RÉF.	€	Eco-Part. €
Doigt de gant 1/2" (lg 350 mm)	AJ162	7651078	42,20	-
Résistance électrique blindée montée sur bride Ø 110 mm :				
• 9 kW/400 V	AJ164	7651086	590,50	1,67
• 15 kW/400 V	AJ165	7651088	687,10	1,67
• 30 kW/400 V	AJ166	7651116	783,40	1,67

ACCESSOIRES

	COLIS	RÉF.	€	Eco-Part. €
Thermomètre	AJ32	89757746	62,80	-
Anode à courant "auto-adaptatif"	AM7	89608920	629,50	0,02

Préparateurs B

Les préparateurs B peuvent être utilisés pour la production ecs directe avec un générateur et/ou le préchauffage d'ecs avec une PAC ou du solaire

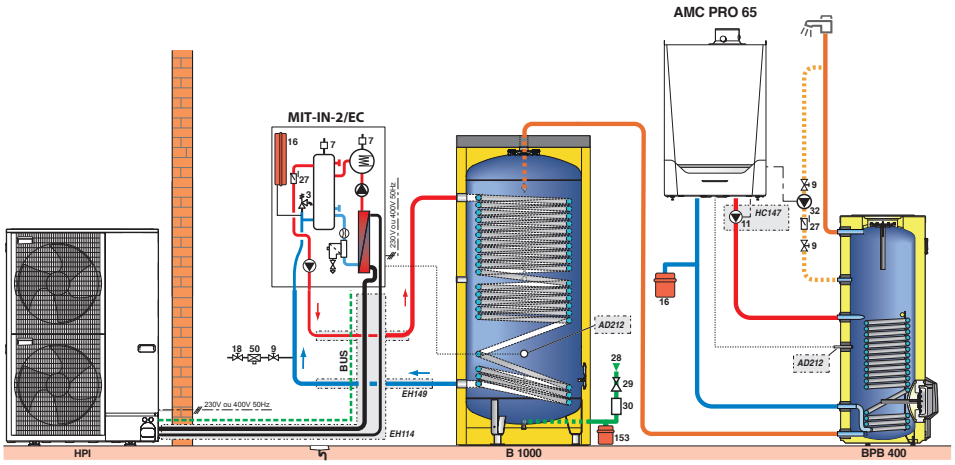

HPI_F0255

- Chiffrage production ecs seule

DESCRIPTIF

	COLIS	RÉF.	€
Chaudière AMC 65	-	7699476	4 999,00
Préparateur BPB 401	-	7682199	3 679,00
Pompe primaire	-	7608398	456,00

Préparateur FWS 750

Les FWS peuvent être utilisés pour la production ecs instantanée (sans légionelles) et/ou avec appoint Enr basse température type PAC/solaire ou récupération de chaleur fatale. En plus, la condensation est garantie ce qui apporte un gain d'exploitation de plus de 10% et ne nécessite aucune maintenance.

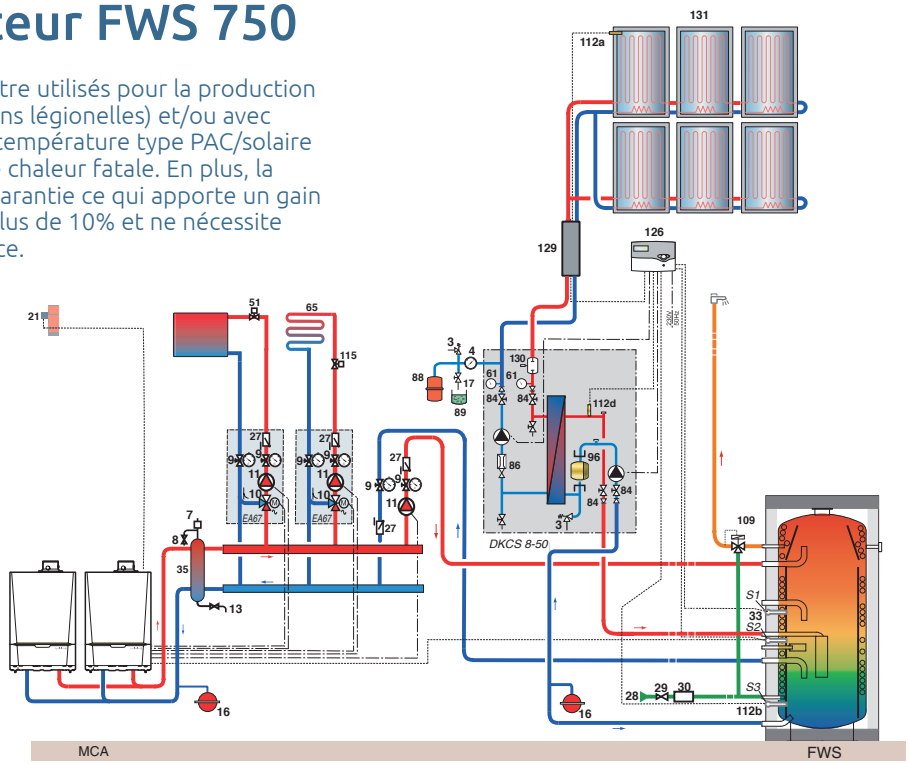

8980F401B

- Chiffrage production ecs seule (sans appoint Enr)

DESCRIPTIF

	COLIS	RÉF.	€
Chaudière AMC 65	-	7699476	4 999,00
Préparateur FWS 750	-	7696903	5 876,00

EAU CHAUDE SANITAIRE COLLECTIVE

PRÉPARATEURS D'ECS **INSTANTANÉE**



NOUVEAUX Disponibilité FWS 400 et FWS 1300: 4e trimestre 2021

FWS 400/750/1300

390 à 1 300 l

Le produit

Préparation ecs instantanée avec système anti-légionnelles

Préparateur pour la production d'eau chaude sanitaire instantanée auquel peuvent être raccordé tous types de chaudière et avec possibilité de raccordement d'un circuit solaire

- Échangeur ecs de grande puissance en tube d'acier inoxydable 1.4404 annelé pour éviter les dépôts de calcaire sur les surfaces d'échanges et garantir un échange continuel sans entretien
- Cuve en acier revêtu antirouille pour le stockage d'eau de chauffage qui évite le cyclage des chaudières en cas de faibles puisages, isolant épaisseur 100 mm en fibre de polyester souple avec peau extérieure semi-rigide
- L'ensemble amovible pour un raccordement aisé du préparateur
- Application principale dans le tertiaire: maisons de retraite, hôpitaux, écoles... ou la lutte contre la légionellose est primordiale)
-
- **Colisage**: 1 colis

DIMENSIONS PRINCIPALES (mm et pouces)

① Sortie eau chaude sanitaire R 1" 1/4
② Départ chaudière R 1" 1/4
③ Retour chaudière avec solaire R 1" 1/4
④ Entrée circuit solaire R 3/4"
⑤ Retour chaudière R 1" 1/4
⑥ Emplacement pour résistance électrique G 1" 1/2
⑦ Entrée eau froide sanitaire R 1" 1/4
⑧ Retour circuit solaire / vidange / Retour chaudière si absence de circuit solaire R 1" 1/4
⑨ Orifice pour purgeur d'air Rp 1/2"
⑩ Thermomètre Rp 1/2"
⑪ Doigt de gant pour sonde ecs selon configuration
⑫ Doigt de gant pour sonde solaire

FWS 750

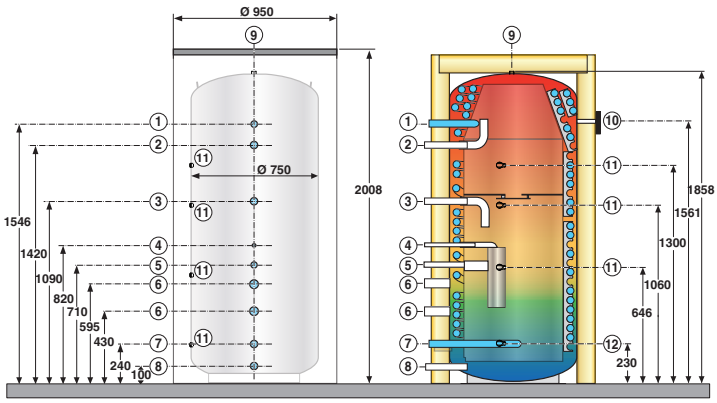

CARACTÉRISTIQUES TECHNIQUES

Pression de service:
- cuve: **3 bar**
- échangeur ecs: **7 bar**

Température maximale de service:
- cuve: **95 °C**

MODÈLE

		FWS 400	FWS 750	FWS 1300
Classe d'efficacité énergétique		C	C	C
Volume de stockage total	l	390	700	1 300
Contenance serpentin ecs	l	27	52	105
Surface d'échange ecs	m²	4,9	9,6	18
Pertes de charge serpentin ecs à 2 m³/h / 4 m³/h / 6 m³/h	bar	-	0,2/0,8/2,0	0,1/0,4/1,0
Coefficient de pertes thermiques UA	W/K	1,23	4,1	8,1
Constante de refroidissement Cr	Wh/j.K.l.	0,04	0,14	-
Température entrée primaire	°C	80	80	80
▶ Données à température sortie ecs 45 °C				
- Puissance échangée max. (1)	kW	95	210	230
- Débit continu max. (1)	l/h	2 300	4 800	5500
- Débit sur 10 min	l/10 min.	200	800	1200
▶ Données à température sortie ecs 60 °C				
- Puissance échangée max. (1)	kW	-	230	250
- Débit continu max. (1)	l/h	-	3 900	4300
- Débit sur 10 min	l/10 min.	-	650	950
Poids net	kg	125	260	305

(1) Température entrée eau froide: 10 °C, température entrée primaire: 80 °C. Chaudière raccordée en ② et ⑧ (sans solaire)

PRIX H.T.

	FWS 400	FWS 750	FWS 1300
Colis	EC781	EC800	EC803
Réf.	7674850	7696903	7696928
€	4 187,00	5 876,00	10 070,00

OPTIONS

ACCESSOIRES

	COLIS	RÉF.	€ Eco-Part. €	
Kit de bouclage ecs	ER29	100015099	209,80	-
Thermomètre	AJ32	89757746	62,80	-
Résistance électrique blindée, 6 kW/400 V, 1" 1/2	AJ36	89757750	742,00	0,83

ER29

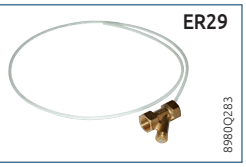

AJ32



EAU CHAUDE SANITAIRE COLLECTIVE

CHAUFFE-EAU GAZ **CONDENSATION À ACCUMULATION**



CGB 18, CGB 36, CGB 60

de 202 à 380 l

Le produit
Compact
Simple à installer

Chauffe-eau gaz à condensation à accumulation pour la préparation d'eau chaude sanitaire dans le résidentiel ou le tertiaire

- Disponible en 3 versions : gaz naturels G20 et G25 ou propane G31
- Cuve en acier émaillé avec trappe de visite pour un entretien facilité
- Protection anti corrosion par anode en magnésium
- Brûleur « PREMIX » modulant assurant un haut rendement jusqu'à 109 % et de faibles émissions NOx (Classe NOx 5)
- Régulation programmable intégrée pour des températures de 30 à 70 °C
- Livrés avec rehausse pour manutention avec tire-palette (à laisser en place ou à retirer)

OPTIONS : voir ci-dessous

DIMENSIONS PRINCIPALES (mm et pouces)

① Arrivée Gaz G 3/4" F
② Vidange G 1" F
③ Anodes G 3/4" F
④ Départ eau chaude sanitaire G 1" M
⑤ Entrée eau froide sanitaire G 1" M
⑥ Entrée air comburant / Sortie de fumées Ø 100/150 mm

Cotes (mm)	A
18	1245
36	1560
60	1920

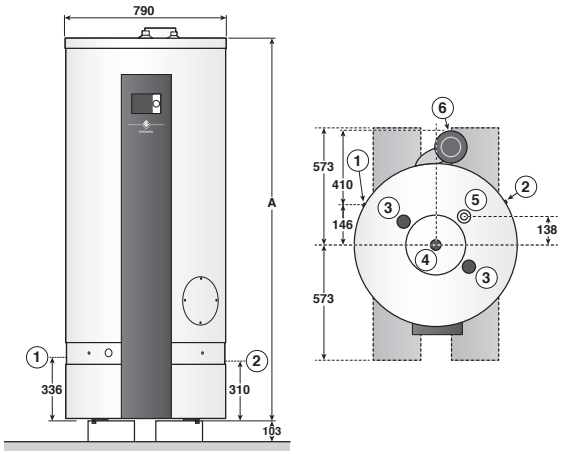

CGB_F0001

CARACTÉRISTIQUES TECHNIQUES

Température maxi de service : **80 °C**
Pression maxi de service : **7 bar**
Thermostat réglable : **30 à 70 °C**
Indice de protection : **IP 20**
Puissance acoustique : **57 dB**
Classe NOx : **5**
Catégorie gaz : II_{2ESi3P}
Homologation : B_{23}, B_{23p}, $C_{13(x)}$, $C_{33(x)}$

MODÈLE

		CGB	18	36	60
Capacité totale		l	202	269	380
Puissance calorifique		kW	18	30-36	60
Puissance utile		kW	19,4	38,8	64,8
Rendement de combustion			91,5	92,5	90,4
Débit gaz :	- naturel H (G20)	m^3/h	1,90	3,72	6,20
	- naturel L (G25)	m^3/h	2,20	4,40	7,33
	- propane (G31)	m^3/h	0,80	1,50	2,44
Rendement sur PCI				jusqu'à 109 %	
Débit continu à Δt 45K		l/h	330	690	1170
		l/min	5,5	11,5	19,5
Puissance électrique absorbée 230V- 50 Hz		W	100	120	235
Profil de soutirage			2XL	2XL	2XL
Quantité d'eau disponible en continu à 40 °C : V_{40}		l	556	1112	1857
Poids à vide		kg	169	244	280

PRIX H.T.

		CGB 18	CGB 36	CBGO6O
Version équipée Gaz naturel H (G20)	Colis	EB10	EB11	EB12
	Réf.	7694337	7694338	7694339
	€	8 770,00	10 583,00	12 980,00
Version équipée Gaz naturel L (G25)	Colis	EB16	EB17	EB18
	Réf.	7694505	7694506	7694507
	€	8 770,00	10 583,00	12 980,00
Version équipée Propane (G31)	Colis	EB13	EB14	EB15
	Réf.	7694442	7694443	7694504
	€	8 770,00	10 583,00	12 980,00

Eco-Participation CBG.. : **5,00 € H.T.**

OPTIONS

ACCESSOIRES

	COLIS	RÉF.	€ Eco-Part. €
Ventouse horizontale Ø100/150 mm (livré avec coude à 90 °C)	EB19	7694508	441,30 -

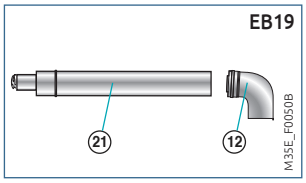

EAU CHAUDE SANITAIRE COLLECTIVE

POMPES À CHALEUR AIR/EAU **"SPLIT INVERTER" POUR PRODUCTION D'ECS COLLECTIVE**



HPI-S

de 12,4 et 23,9 kW

Le produit

Apport Enr en neuf ou en rénovation pour la production d'ecs
Cascade jusqu'à 9 PAC
Température eau 60 °C
Appoint électrique intégré
Connectée

* Performances certifiées disponibles sur : www.eurovent-certification.com

Modules intérieurs fabriqués en France

PAC air/eau Inverter composée d'une unité extérieure et d'un module intérieur (MIT-S) avec les équipements de raccordement de la PAC au système de production d'ecs

- **Pour la production d'ecs exclusivement**
- **Régulation DIEMATIC Evolution connectée et optimisée** à la production ecs collective accumulée pour des productions autonomes ou en préchauffage d'un appoint extérieur en aval de la solution thermodynamique
- MIT-S disponible en 2 versions avec circulateur intégré :
  - MIT-S /E avec appoints électriques intégrés de 6 kW (mono) ou 12 kW (tri) à 2 étages pour les systèmes autonomes
- Groupe extérieur de 11 kW, 16kW et 27kW :
  - Compresseur modulant du type Twin Rotary et Scroll, évaporateur constitué de tubes cuivre et ailettes aluminium
  - Un ou deux ventilateur(s) hélicoïde(s)
- **Colisage** : 2 colis

DIMENSIONS PRINCIPALES (mm et pouces)

① Non utilisé : à bouchonner
② Non utilisé : à bouchonner
③ Retour circuit ecs Ø G1
④ Départ circuit ecs Ø G1
⑤ Raccord gaz frigo : voir tableau ci-dessous
⑥ Raccord liquide frigo : voir tableau ci-dessous
⑦ Non utilisé : à bouchonner
⑧ Non utilisé : à bouchonner
⑨ Orifice de vidange Ø 34 mm ext. (pour tube PVC Ø 40 mm)

HPI-S 11 ET 16 MR/TR-2

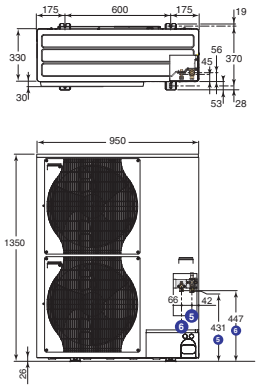

HPI-S 27 TR-2

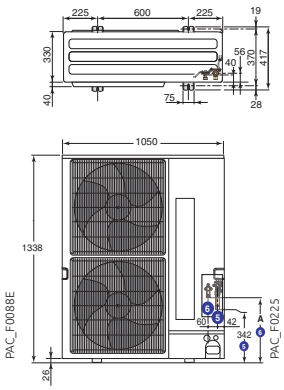

MIT-S

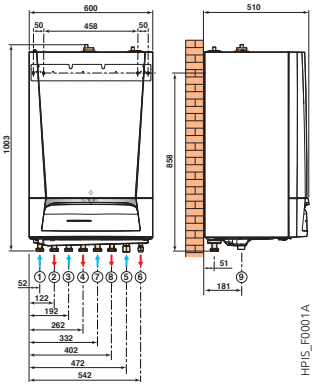

	Modèles	⑤ Raccord gaz frigo*	⑥ Raccord liquide frigo
Groupe extérieur AWHP ... MR/TR	11 et 16 kW	5/8 "flare	3/8 "flare
	27 kW	3/4"flare + raccord 3/4" – 1" à braser non livré	1/2 "flare
Groupe intérieur MIT-S Evolution	11 et 16 kW	5/8"flare	3/8"flare
	27 kW	3/4"flare + raccord 3/4" – 1" à braser non livré	1/2 "flare

* Pour modèle 27 kW, si le raccordement gaz s'effectue en 3/4" au lieu de 1", alors la distance est limitée à 20 m et la capacité en refroidissement réduite jusqu'à 80 % (à 20 m) de la puissance nominale

HPI-S	A (mm)
27 TR-2	424

CARACTÉRISTIQUES TECHNIQUES

Temp. limites de service en mode chaud : Eau : **+ 18 °C/+ 60 °C** ; Air extérieur : **- 20 °C/+ 35 °C** ; Pression maxi. de service : **3 bar**

MODÈLE

HPI... S		11 MR-2	11 TR-2	16 MR-2	16 TR-2	27 TR-2
Classe énergétique Erp chauffage (35 °C)		A+++	A+++	A+++	A+++	A++
Classe énergétique Erp chauffage (55 °C)		A++	A++	A+	A++	A++
Efficacité énergétique saisonnière chauffage en moyenne température (35 °C/55 °C) *	%	178/125	178/125	175/121	175/121	151/112
Efficacité énergétique saisonnière chauffage en moyenne température (35 °C/55 °C) (avec sonde ext. livrée d'origine)	%	180/127	180/127	177/123	177/123	153/114
Coefficient de performance chaud à +7°C/+35°C - +7°C/+55°C **		5,56-4,63	5,56-4,63	5,43-4,34	5,43-4,34	4,60-4,12
Puissance calorifique à + 7 °C/+ 45 °C (1)	kW	**12,40**	**12,40**	**14,73**	**14,73**	**23,90**
COP chaud à + 7 °C/+ 45 °C (1)		3,44	3,44	3,19	3,19	2,94
Puissance électrique absorbée à + 7 °C/+ 45 °C (1)	kWe	3,61	3,61	4,62	4,62	8,13
Protection disjoncteur courbe C groupe extérieur	A	32	16	40	16	32
Débit nominal d'eau à ΔT = 5 K	m³/h	1,82	1,82	2,45	2,45	4,2
Hauteur manométrique disponible au débit nominal	mbar	393	393	213	213	-
Tension d'alimentation groupe extérieur	V	230 V ~	400 V ~	230 V ~	400 V ~	400 V ~
Pression acoustique (2) / Puissance acoustique (3)	dB[A]	51/69	51/69	51/69	51/69	43/77
Fluide frigorigène R410A	kg	4,6	4,6	4,6	4,6	7,7
Longueur préchargée maxi	m	10	10	10	10	30
Poids à vide groupe extérieur/Poids à vide module intérieur MIT-S (/E - /H)	kg	125/75-64	138/75-64	124/75-64	137/75-64	148/75-64

(1) Mode Chaud : temp. air extérieur/temp. eau à la sortie. Performances selon EN 14511-2 (réf. 2011). (2) à 5 m de l'appareil, champ libre. (3) Essai réalisé selon la norme NF EN 12102.
* En moyenne température. Valeurs certifiées selon réglement n°813/2013 ** COP A7/W35 - A7/W55 à charge partielle selon règlement 813/2013

PRIX H.T.

HPI... S		11 MR-2	11 TR-2	16 MR-2	16 TR-2	27 TR-2
HPI-S.../E (avec MIT-S /E)	Réf.	7746960	7746962	7746964	7746966	7746970
	€	**9 263,00**	**9 620,00**	**10 492,00**	**10 972,00**	**15 234,00**

Eco-Participation tous modèles HPI-S : **6,67 € H.T.**

PRIX H.T MISE EN SERVICE ★☆☆ / PACK STARTER ★★☆ / PACK SÉRÉNITÉ ★★★

Voir page 11 de ce tarif.

OPTIONS ET EXEMPLE CHIFFRÉ

POMPES À CHALEUR AIR/EAU **"SPLIT INVERTER" POUR PRODUCTION D'ECS COLLECTIVE**

TOUTES OPTIONS SAUF OPTIONS "RÉGULATION"

OPTIONS

	COLIS	RÉF.	€ Eco-Part. €	
Support de fixation mural + plots anti-vibratiles HPI-S 11 à 27 MR/TR-2	EH250	100018409	197,70	-
Support pour pose au sol HPI	EH112	100012533	59,00	-
Supports de pose au sol en caoutchouc 600 mm	EH879	7694974	140,00	-
Kit de liaison frigorifique :				
• PE 5/8" 3/8" - lg 5 m	EH114	100012535	206,20	-
• PE 5/8" 3/8" - lg 10 m	EH115	100012536	381,00	-
• PE 5/8" 3/8" - lg 20 m	EH116	100012537	500,40	-
Kit filtre FERNOX TF1	EH896	100020045	304,70	-

OPTIONS CASCADE

	COLIS	RÉF.	€ Eco-Part. €	
Câble de liaison BUS DIEMATIC (12 m)	AD134	88017851	129,20	0,02
Passerelle de communication GTW08 L-Bus-ModBus	AD332	7721982	189,70	0,12
Câble S-Bus : (Diematic Évolution)				
• 1,5 m avec bouchons	AD308	7663618	38,00	0,02
• 12 m avec bouchons	AD309	7663561	113,40	0,02
• 20 m avec bouchons	AD310	7663619	150,80	0,02
Terminaison de BUS	AD321	7688305	56,70	0,02



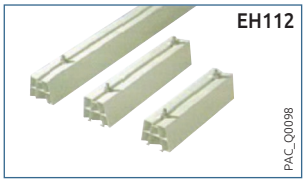





OPTIONS RÉGULATION

PRIX DES OPTIONS "RÉGULATIONS"

		COLIS	RÉF.	€ Eco-Part. €	
Sonde pour ballon tampon		AD250	100013305	53,70	0,02
Thermostats d'ambiance :					
• programmable (filaire à pile)	NOUVEAU	AD337	7768817	144,00	0,12
• programmable (sans fils)	NOUVEAU	AD338	7768818	332,00	0,12
• programmable (filaire 230V)	NOUVEAU	AD345	7774421	138,60	0,12
Sondes d'ambiance connectées :					
• SMART TC° (filaire)		AD324	7691375	228,00	0,12
• SMART TC° RF (sans fil)	NOUVEAU	AD341	7691377	377,00	0,12
• SMART TC° RF (sans fil) pour 2e circuit	NOUVEAU	AD342	7765144	178,00	0,12











EXEMPLE CHIFFRÉ

Avec les directives européennes
De Dietrich vous propose une Ecosolution testée,
gage de performances pour vos clients

HPI-S

HPI-S 16 TR/ET

pour production d'ecs collective

- Préparateur ecs B...

DESCRIPTIF

	COLIS	RÉF.	€
Pompe à chaleur HPI-S 16 TR/ET	-	7746966	10 972,00
Sonde ecs	AD212	100000030	59,00
Kit de liaison HPI/préparateur ecs	EH149	100015468	117,60
Kit de liaison frigorifique PE 5/8"-3/8" (5 m)	EH114	100012535	206,20
Préparateur ecs B 2000 (cuve)	AJ82	7650484	5 961,00
Habillage rigide pour B 2000	AJ101	7650506	1 582,00
		Prix total H.T.:	18 897,80*

Prix H.T. mise en service HPI-S : voir page 11 de ce tarif

* hors Eco-Participation

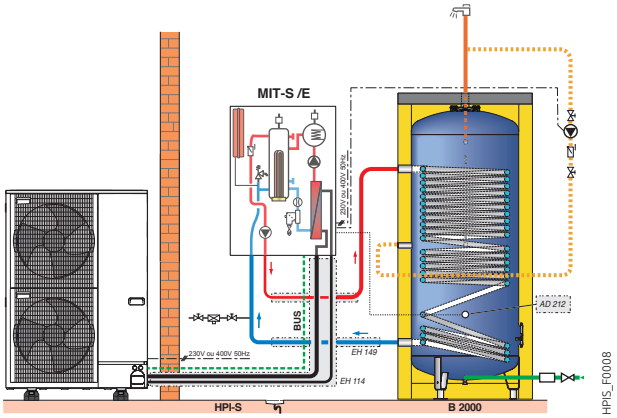

EAU CHAUDE SANITAIRE COLLECTIVE

PRODUCTION THERMODYNAMIQUE D'ECS COLLECTIVE À ACCUMULATION

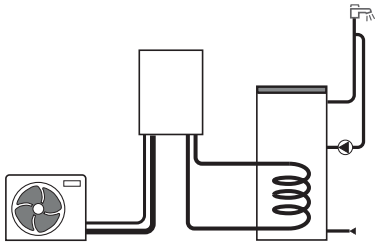

HPI_F0250

- Les solutions de production thermodynamique collective d'ecs à accumulation sont définies dans le cadre de la RT 2012 / RE2020 et saisies par éléments séparés dans les moteurs de calcul.
- Le transfert d'énergie dans un préparateur de type B (800 à 3000 L) se fait à travers son échangeur en forme de serpentin dimensionné pour permettre à une PAC HPI-S../E (ou à une cascade de PAC HP-S I../E) d'apporter toute l'énergie nécessaire à la production ecs dans des conditions optimales toute l'année. Les appoints électriques étant intégrés, il faudra tenir compte de l'aspect « tarif heures creuses/heures pleines » pour n'utiliser cette solution que pendant les périodes tarifées en heures creuses.
- Le volume du préparateur correspond au besoin ecs journalier à minima.

COÛT ESTIMATIF D'UNE INSTALLATION

PRÉCONISATION DE COUPLAGES PAC/PRÉPARATEUR ECS ET PERFORMANCE ECS

PRÉPARATEUR ECS TYPE (VOIR CHAPITRE 9)				PAC TYPE : HPI-S /E (VOIR PAGE PRÉCÉDENTE)								
				1 x 11 MR	1 x 11 TR	1 x 16 MR	1 X 16 TR	1 x 27 TR	2 x 11 MR	2 x 11 TR	2 x 16 MR	2 x 16 TR
	B 800	Production ecs à 60 °C	l/jour	700	700	700	700	-	-	-	-	-
		Temps de chauffe de 10 à 60 °C à temp. air -7 °C/+7 °C	h	6h30 / 5h30	5h00 / 4h40	5h30 / 5h10	4h50 / 4h30	-	-	-	-	-
	B 1000	Production ecs à 60 °C	l/jour	900	900	900	900	-	-	-	-	-
		Temps de chauffe de 10 à 60 °C à temp. air -7 °C/+7 °C	h	7h15 / 5h45	6h40 / 5h10	6h10 / 5h10	5h30 / 5h10	-	-	-	-	-
	B 1500	Production ecs à 60 °C	l/jour	-	-	1500	1500	1500	1500	1500	1500	1500
		Temps de chauffe de 10 à 60 °C à temp. air -7 °C/+7 °C	h	-	-	10h10 / 7h30	9h00 / 6h30	7h30 / 6h00	6h30 / 6h30	6h00 / 6h00	6h30 / 6h30	6h00 / 6h00
	B 2000	Production ecs à 60 °C	l/jour	-	-	-	-	2000	-	-	2000	2000
		Temps de chauffe de 10 à 60 °C à temp. air -7 °C/+7 °C	h	-	-	-	-	8h45 / 6h45	-	-	7h30 / 7h30	6h45 / 6h45
	B 2500	Production ecs à 60 °C	l/jour	-	-	-	-	-	-	-	2500	2500
		Temps de chauffe de 10 à 60 °C à temp. air -7 °C/+7 °C	h	-	-	-	-	-	-	-	10h45 / 10h45	9h45 / 9h45
	B 3000	Production ecs à 60 °C	l/jour	-	-	-	-	-	-	-	3000	3000
		Temps de chauffe de 10 à 60 °C à temp. air -7 °C/+7 °C	h	-	-	-	-	-	-	-	11h45 / 11h45	10h45 / 10h45

▶ CÔTÉ PAC

PAC	TYPE HPI-S /E	1 x 11 MR	1 x 11 TR	1 x 16 MR	1 x 16 TR	1 x 27 TR	2 x 11 MR	2 x 11 TR	2 x 16 MR	2 x 16 TR
	Réf.	7746960	7746962	7746964	7746966	7746970	7746960	7746962	7746964	7746966
	€	9 263,00	9 620,00	10 492,00	10 972,00	15 234,00	9 263,00	9 620,00	10 492,00	10 972,00
Sonde ECS (Colis AD212)	Réf.	100000030	100000030	100000030	100000030	100000030	100000030	100000030	100000030	100000030
	€	59,00	59,00	59,00	59,00	59,00	1 x 59,00	1 x 59,00	1 x 59,00	1 x 59,00
Support pose au sol (Colis EH112)	Réf.	100012533	100012533	100012533	100012533	100012533	100000030	1 100000030	100000030	100000030
	€	59,00	59,00	59,00	59,00	59,00	2 x 59,00	2 x 59,00	2 x 59,00	2 x 59,00
Liaison frigorifique 5/8" - 3/8", 10 m (Colis EH115)	Réf.	100012536	100012536	100012536	100012536	-	100012536	100012536	100012536	100012536
	€	381,00	381,00	381,00	381,00	-	2 x 381,00	2 x 381,00	2 x 381,00	2 x 381,00
Câble de liaison BUS, 12 m (Colis AD134)	Réf.	-	-	-	-	-	88017851	88017851	88017851	88017851
	€	-	-	-	-	-	129,20	129,20	129,20	129,20
Prix total HT	€	9 762,00	10 119,00	10 991,00	11 471,00	15 352,00	10 331,20	10 688,20	11 560,20	12 040,00

Hors Eco-Participation

PRIX H.T MISE EN SERVICE ★☆☆ / PACK STARTER ★★☆ / PACK SÉRÉNITÉ ★★★

Voir page 11 de ce tarif.

▶ CÔTÉ PRÉPARATEUR ECS

PRÉPARATEUR	TYPE B	800	1000	1500	2000	2500	3000
Cuve préparateur	Colis	AJ79	AJ80	AJ81	AJ82	AJ83	AJ84
	Réf.	7650481	7650482	7650483	7650484	7650485	7650486
	€	4 720,00	5 231,00	5 719,00	5 961,00	7 299,00	7 665,00
Habillage rigide pour préparateur	Colis	AJ95	AJ97	AJ99	AJ101	AJ103	AJ105
	Réf.	7650497	7650499	7650502	7650506	7650508	7650511
	€	754,00	852,00	1 338,00	1 582,00	1 825,00	2 068,00
Kit de liaison ballon/HPI (Colis EH149)	Réf.	100015468	100015468	100015468	À réaliser par l'installateur		
	€	117,60	117,60	117,60			
Prix total HT	€	5 591,60	6 200,60	7 174,60	7 543,00	9 124,00	9 733,00

EAU CHAUDE SANITAIRE COLLECTIVE

BALLONS DE STOCKAGES ECS **AVEC RÉSISTANCE ÉLECTRIQUE EN OPTION**

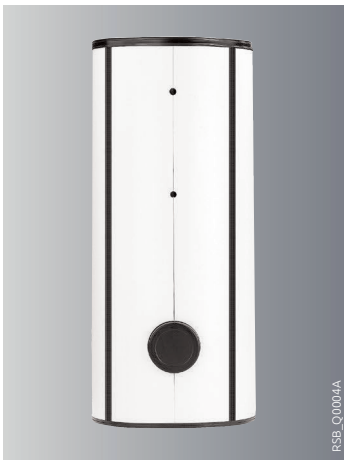

RSB 800 à 3000 HR/HS

Ballons de stockage ecs **de 800 à 3 000 l**

Le produit

Capacité eau chaude sanitaire jusqu'à 3000 litres

Ballon de stockage ecs en acier émaillé de forte épaisseur

- Revêtement émail spécialement adapté aux exigences du stockage d'eau solaire qui peut être à très haute température
- Protection par anode magnésium
- Tampon de visite latéral DN 110
- Embout 1" 1/2 pour résistance électrique en option
- Lame porte sonde pour un positionnement idéal des sondes en fonction des besoins
- Résistance électrique en option
- **Habillage disponible en 3 versions** :
  - **habillage rigide (HR)** en fibres polyester épaisseur 100 mm avec peau extérieure en polystyrol
  - **habillage souple (HS),** classement au feu M1, isolation en laine minérale épaisseur 100 mm avec peau extérieure en PVC
  - **habillage rigide (M0 HR),** classement au feu M0 pour RSB 800, isolation en laine de verre épaisseur 100 mm, recouverte d'une feuille d'aluminium
- **Colisage** : 2 colis

DIMENSIONS PRINCIPALES (mm et pouces)

① ③ Entrée/Sortie ECS
② Recirculation Rp 1"
④ Doigt de gant Ø 6 mm
⑤ Doigt de gant (tube) 1/2" (thermomètre)
⑥ Manchon pour doigt de gant / anodes 3/4"
⑦ Vidange avec bouchon R 3/4"
⑧ Sortie ECS / purge Rp 2

R: Filetage
Rp: Taraudage

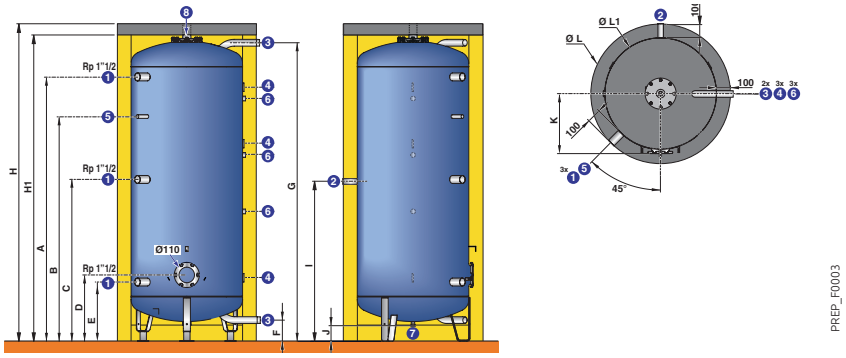

RSB…HR (mm)	Ø ③	H	H1	Ø L	Ø L1	A	B	C	D	E	F	G	I	J	K
800	R 1"1/2	2055	1955	990	790	1629	1303	976	470	420	150	1899	1025	107	425
1000	R 1"1/2	2271	2171	990	790	1873	1593	1147	470	420	150	2115	1133	107	425
1500	R 1"1/2	2011	1911	1300	1100	1502	1302	1002	502	452	150	1799	975	59	584
2000	R 1"1/2	2252	2152	1300	1100	1740	1418	1096	502	452	150	2040	1095	59	584
2500	R 2"	2033	2026	1600	1400	1446	1230	963	530	480	185	1740	963	27	733
3000	R 2"	2195	2098	1600	1400	1610	1339	1045	530	480	185	1902	1044	27	734

CARACTÉRISTIQUES TECHNIQUES

Température maxi de service : **95 °C** ⋮ Pression maxi de service : **7 bar** ⋮

MODÈLE

RSB... HR/HS		800	1000	1500	2000	2500	3000
Classe d'efficacité énergétique		C	C	C	C	-	-
Capacité de stockage	l	800	1000	1500	2000	2500	3000
Coefficient de pertes thermiques UA (habillage HR/HS)	W/K	2,8/3	2,9/3,2	3,4/3,8	3,8/4,4	4,1/4,6	4,6/4,8
Poids net	kg	255	265	340	372	450	541

PRIX H.T.

RSB... HR/HS		800	1000	1500	2000	2500	3000
Cuve (Tampon de visite Ø 110 mm)	Colis n°	AJ72	AJ67	AJ68	AJ69	AJ70	AJ71
	Réf.	7650474	7650469	7650470	7650471	7650472	7650473
	€	**2 286,00**	**2 798,00**	**3 163,00**	**3 528,00**	**4 259,00**	**4 380,00**
Habillage rigide (RSB…HR)	Colis n°	AJ95	AJ97	AJ99	AJ101	AJ103	AJ105
	Réf.	7650497	7650499	7650502	7650506	7650508	7650511
	€	**754,00**	**852,00**	**1 338,00**	**1 582,00**	**1 825,00**	**2 068,00**
Habillage souple (RSB…HS) (classement au feu M1)	Colis n°	AJ115	AJ117	AJ119	AJ121	AJ123	AJ125
	Réf.	7650534	7650554	7650558	7650561	7650563	7650566
	€	**527,00**	**638,00**	**852,00**	**974,00**	**1 095,00**	**1 216,00**
Habillage rigide (RSB 800 M0 HR) (classement au feu M0)	Colis n°	AJ141	-	-	-	-	-
	Réf.	7650583	-	-	-	-	-
	€	**1 642,00**	-	-	-	-	-

OPTIONS

ACCESSOIRES

	COLIS	RÉF.	€	Eco-Part. €
Résistance électrique blindée pour bride 1" 1/2 (AJ163):				
• 6 kW/400 V	AJ36	89757750	**742,00**	**0,83**
• 9 kW/400 V (≥ 1 500 l)	AJ47	100019313	**767,60**	**0,83**
Bride latérale Ø 110 mm avec embout 1"1/2	AJ163	7651082	**337,40**	-
Doigt de gant 1/2" (lg 350 mm)	AJ162	7651078	**42,20**	-

ACCESSOIRES

	COLIS	RÉF.	€	Eco-Part. €
Résistance électrique blindée montée sur bride, Ø 110 mm:				
• 9 kW/400 V	AJ164	7651086	**590,50**	**1,67**
• 15 kW/400 V	AJ165	7651088	**687,10**	**1,67**
• 30 kW/400 V	AJ166	7651116	**783,40**	**1,67**
Thermomètre	AJ32	89757746	**62,80**	-



RSB 1000 à 3000 THS DN 400 HS/HR

Ballons de stockage ecs **de 1000 à 3000 l**

Le produit

Trou d'homme pour les visites annuelles

Ballon de stockage ecs en acier émaillé de forte épaisseur

- Revêtement émail spécialement adapté aux exigences du stockage d'eau solaire qui peut être à très haute température
- Protection par anode magnésium
- Tampon de visite latéral DN 400,
- Résistance électrique blindée montée sur bride Ø 400 mm en option
- Lame porte sonde pour un positionnement des sondes en fonction du besoin de chacun
- Résistance électrique en option
- **Habillage disponible en 2 versions** :
  - **habillage souple (HS),** classement au feu M1, isolation en laine minérale épaisseur 100 mm avec peau extérieure en PVC
  - **habillage rigide (M0 HR)**, classement au feu M0, isolation en laine de verre épaisseur 100 mm recouverte d'une feuille d'aluminium
- **Colisage** : 2 colis

DIMENSIONS PRINCIPALES (mm et pouces)

① ③ Entrée/Sortie ECS
② Recirculation Rp 1"
④ Doigt de gant Ø 6 mm
⑤ Doigt de gant (tube) 1/2" (thermomètre)
⑥ Manchon pour doigt de gant / anodes 3/4"
⑦ Vidange avec bouchon R 3/4"
⑧ Sortie ECS / purge Rp 2

R: Filetage
Rp: Taraudage

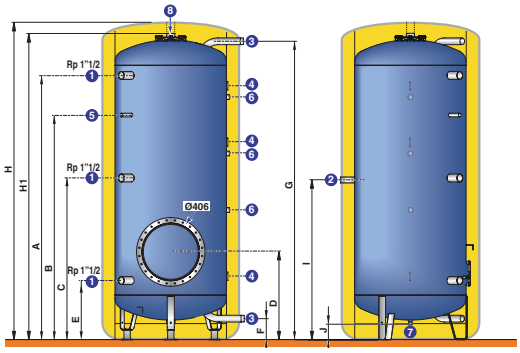

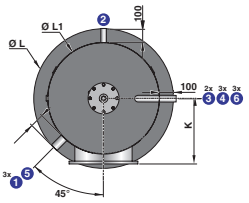

PREP_F006

RSB…THS 400	Ø ③	H	H1	Ø L	Ø L1	A	B	C	D	E	F	G	I	J	K
1000	R 1"1/2	2271	2171	990	790	1873	1593	1147	623	420	150	2115	1133	107	465
1500	R 1"1/2	2011	1911	1300	1100	1502	1302	1002	655	452	150	1799	975	59	620
2000	R 1"1/2	2252	2152	1300	1100	1740	1418	1096	655	452	150	2040	1095	59	620
2500	R 2"	2033	2026	1600	1400	1446	1230	963	683	480	185	1740	963	27	730
3000	R 2"	2195	2098	1600	1400	1610	1339	1045	683	480	185	1902	1044	27	730

CARACTÉRISTIQUES TECHNIQUES

Température maxi de service : **95 °C** ⋮ Pression maxi de service : **7 bar** ⋮

MODÈLE

RSB... THS DN 400		1000	1500	2000	2500	3000
Classe d'efficacité énergétique		C	C	C	-	-
Capacité de stockage	l	1000	1500	2000	2500	3000
Coefficient de pertes thermiques UA (habillage HR/HS)	W/K	2,9/3,2	3,4/3,8	3,8/4,4	4,1/4,6	4,6/4,8
Poids net	kg	260	340	375	450	540

PRIX H.T.

RSB... THS DN 400		1000	1500	2000	2500	3000
Cuve (Tampon de visite Ø 406 mm - trou d'homme)	Colis n°	AJ73	AJ74	AJ75	AJ76	AJ77
	Réf.	7650475	7650476	7650477	7650478	7650479
	€	3 063,00	3 641,00	3 775,00	4 409,00	4 805,00
Habillage souple (RSB…THS DN400 HS) (classement au feu M1)	Colis n°	AJ118	AJ120	AJ122	AJ124	AJ126
	Réf.	7650555	7650560	7650562	7650564	7650567
	€	638,00	852,00	974,00	1 095,00	1 216,00
Habillage rigide (RSB… THS DN400 M0 HR) (classement au feu M0)	Colis n°	AJ148	AJ149	AJ150	AJ151	AJ152
	Réf.	7650592	7650593	7650594	7650596	7650597
	€	1 825,00	2 372,00	2 555,00	3 042,00	3 103,00

OPTIONS

ACCESSOIRES

	COLIS	RÉF.	€	Eco-Part. €
Doigt de gant 1/2" (lg 350 mm)	AJ162	7651078	42,20	-
Thermomètre	AJ32	89757746	62,80	-

ACCESSOIRES

	COLIS	RÉF.	€	Eco-Part. €
• Résistance électrique **blindée** montée sur bride, Ø 400 mm :				
- 9 kW/400 V	AJ167	7651117	1 518,40	1,67
- 15 kW/400 V	AJ168	7651120	1 868,00	1,67
- 30 kW/400 V	AJ169	7651122	1 928,10	1,67
• Résistance électrique **stéatite** montée sur bride, Ø 400 mm :				
- 9 kW/400 V	AJ170	7651123	2 410,20	1,67
- 15 kW/400 V	AJ171	7651124	2 651,30	1,67
- 30 kW/400 V	AJ172	7651127	3 327,80	1,67





SOLAIRE

11 SYSTÈMES SOLAIRES THERMIQUES

GUIDE DE CHOIX CESI ET SSC p270
Capteur solaire Inisol DH 200SL/DH 160SL p272
Capteur solaire Dietrisol PRO D 230 p274
Inisol Twineo p276
Dietrisol Modulens p278
Inisol Uno/Uno E p280
Inisol Quadro SolarEasy p284
Inisol Quadro SolarEasybois p286
Dietrisol Quadro SolarSystem p288
Préparateurs solaires individuels BSL/BESL p290

12 SYSTÈMES SOLAIRES PHOTOVOLTAÏQUES

GUIDE DE CHOIX p298
Capteur PV-SYS 300/330 FB NOUVEAU p300
Kits PV 300-3000 Wc autoconsommation p301
Kits PV 330 FB-1000 Wc spéciaux RT2012 p302
Champs PV 3-6 kWc autoconsommation p303
Accumulateur chauffe-eau PV-ô p304

GUIDE DE CHOIX CESI

SOLUTIONS CESI ÉLIGIBLES DANS LE CADRE DU CITE 2020

Pour justifier des performances des CESI et SSC dans le cadre des aides gouvernementales il est demandé de fournir une étiquette ErP du système installé.
Cette étiquette, peut être fournie par le fournisseur du système si celui-ci est prédéfini par ce dernier. il devra dans ce cas être à sa marque ou entreprise et préciser les composants principaux (capteurs et ballon) à installer. L'étiquette peut ainsi servir pour les devis et la justification des performances pour le client final.

- Peut être réalisé par l'installateur qui installe le CESI ou SSC sur base du logiciel LabelPack A+ en ligne sur le net. L'installateur devra indiquer sa société en entête et préciser les composants principaux installés ou le système De Dietrich installé.
- Pour vous aider à créer cette étiquette en ligne simplement les tableaux ci-dessous donnent les valeurs à saisir par rapport à nos composants principaux. La fiche de calcul éditée avec l'étiquette lors de la saisie dans l'outil LabelPack A+ indiquera les performances du système installé.



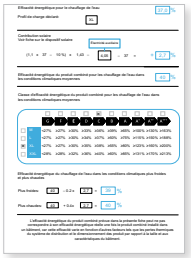

SOLUTIONS CESI ÉLIGIBLES AVEC APPOINT ÉLECTRIQUE

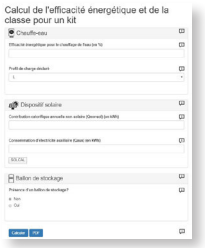

Composition du sytème

Valeurs à saisir dans l'outil de calcul : http://www.label-pack-a-plus.eu/lpa-outil-de-calcul/ LabelPack A+

Système	Ballon	Capteurs SUN	Efficacité énergétique (ETAwh)	Profil de soutirage déclaré	Qnonsol (kWh)	Qaux (kWh)	Ballon
UNO E 200-4	BESL 200	2 x DH200SL	37%	XL	2862	68	oui
UNO E 300-4	BESL 300	2 x DH200SL	37%	XL	2942	68	oui
UNO E 300-5	BESL 300	2 x D230	37%	XL	2597	68	oui
UNO E 400-5	BESL 400	2 x D230	37%	XL	2631	68	oui
UNO E 400-6	BESL 400	3 x DH200SL	37%	XL	2445	68	oui

SOLUTIONS CESI ÉLIGIBLES AVEC APPOINT HYDRAULIQUE (CHAUDIÈRE)

AVEC CHAUDIÈRE FIOUL BASSE TEMPÉRATURE (MISE EN SERVICE APRÈS 1999) OU AVEC CHAUDIÈRE GAZ BASSE TEMPÉRATURE (MISE EN SERVICE APRÈS 2004)



UNO 200-4	BSL 200	2 x DH200SL	75%	L	1 559	68	oui
UNO 300-5	BSL 300	2 x D230	75%	XL	2 530	68	oui
UNO 400-6	BSL 400	3 x DH200SL	75%	XL	2 408	68	oui

AVEC CHAUDIÈRE FIOUL CONDENSATION OU AVEC CHAUDIÈRE GAZ CONDENSATION (MISE EN SERVICE APRÈS 2003)



UNO 200-3	BSL 200	1 x D230	85%	L	1 904	68	oui
UNO 300-4	BSL 300	2 x DH200SL	85%	XL	2 868	68	oui
UNO 300-5	BSL 300	2 x D230	85%	XL	2 530	68	oui
UNO 400-6	BSL 400	3 x DH200SL	85%	XL	2 408	68	oui

AVEC POMPE À CHALEUR OU AVEC CHAUDIÈRE GAZ CONDENSATION (MISE EN SERVICE APRÈS 2005)



UNO 200-3	BSL 200	1 x D230	91%	L	1 904	68	oui
UNO 300-4	BSL 300	2 x DH200SL	91%	XL	2 868	68	oui
UNO 300-5	BSL 300	2 x D230	91%	XL	2 530	68	oui
UNO 400-6	BSL 400	3 x DH200SL	91%	XL	2 408	68	oui

AVEC CHAUDIÈRE BIOMASSE



UNO 200-3	BSL 200	1 x D230	98%	L	1 904	68	oui
UNO 300-4	BSL 300	2 x DH200SL	98%	XL	2 868	68	oui
UNO 300-5	BSL 300	2 x D230	98%	XL	2 530	68	oui
UNO 400-6	BSL 400	3 x DH200SL	98%	XL	2 408	68	oui

Pour les chaudières fioul avant 1999 et gaz avant 2004 nous proposons le remplacement du générateur avec la mise en place du CESI.
La valeur "efficacité énergétique" est donnée pour tous nos générateurs du tarif ou a défaut peut être repris des 2 tableaux ci-dessus.
Les étiquettes ErP de ces systèmes prédéfinis sont disponibles sur notre site professionnel.



GUIDE DE CHOIX SSC

SOLUTIONS SSC ÉLIGIBLES DANS LE CADRE DU CITE 2020

SOLUTIONS ÉLIGIBLES POUR L'AJOUT D'UN SSC SUR UNE INSTALLATION EXISTANTE

Composition du sytème DE DIETRICH			Valeurs à saisir dans l'outil de calcul : http://www.label-pack-a-plus.eu/lpa-outil-de-calcul/										LabelPack A+
Système Quadro	Ballon	Capteurs SUN	Puissance générateur (Prated)	Efficacité énergétique chauffage (ETAs)	Efficacité énergétique ecs (ETAwh)	Profil de soutirage déclaré	Classe du régulateur de T°	Surface de capteurs solaires	Rendement des capteurs solaires	Qnonsol (kWh)	Qaux (kWh)	Volume du ballon	Classe du ballon
AVEC CHAUDIÈRE FIOUL BASSE TEMPÉRATURE (MISE EN SERVICE APRÈS 1999) OU AVEC CHAUDIÈRE GAZ BASSE TEMPÉRATURE (MISE EN SERVICE APRÈS 2004)													
Quadro 700-9	Quadro 700	4 x D230	24 kW	75%	75%	XL	IV	8,7	64%	1664	77	750	C
Quadro 700-10	Quadro 700	5 x DH 200 SL	24 kW	75%	75%	XL	IV	9,6	56%	1614	77	750	C
Quadro 700-11	Quadro 700	5 x D230	24 kW	75%	75%	XL	IV	10,8	64%	1614	77	750	C
AVEC CHAUDIÈRE FIOUL CONDENSATION OU AVEC CHAUDIÈRE GAZ CONDENSATION (MISE EN SERVICE APRÈS 2003)													
Quadro 400-6	Quadro 400	3 x DH 200 SL	24 kW	85%	85%	XL	IV	5,6	56%	2125	77	400	C
Quadro 400-7	Quadro 400	3 x D230	24 kW	85%	85%	XL	IV	6,5	64%	2040	77	400	C
Quadro 400-8	Quadro 400	4 x DH 200 SL	24 kW	85%	85%	XL	IV	7,7	56%	2094	77	400	C
Quadro 700-9	Quadro 700	4 x DH 200 SL	24 kW	85%	85%	XL	IV	7,7	56%	1984	77	750	C
Quadro 700-9	Quadro 700	4 x D230	24 kW	85%	85%	XL	IV	8,7	64%	1664	77	750	C
Quadro 700-10	Quadro 700	5 x DH 200 SL	24 kW	85%	85%	XL	IV	9,6	56%	1614	77	750	C
Quadro 700-11	Quadro 700	5 x D230	24 kW	85%	85%	XL	IV	10,8	64%	1614	77	750	C
AVEC CHAUDIÈRE GAZ CONDENSATION (MISE EN SERVICE APRÈS 2005)													
Quadro 400-6	Quadro 400	3 x DH 200 SL	24 kW	91%	91%	XL	IV	5,6	56%	2125	77	400	C
Quadro 400-7	Quadro 400	3 x D230	24 kW	91%	91%	XL	IV	6,5	64%	2040	77	400	C
Quadro 400-8	Quadro 400	4 x DH 200 SL	24 kW	91%	91%	XL	IV	7,7	56%	2094	77	400	C
Quadro 700-9	Quadro 700	4 x DH 200 SL	24 kW	91%	91%	XL	IV	7,7	56%	1984	77	750	C
Quadro 700-9	Quadro 700	4 x D230	24 kW	91%	91%	XL	IV	8,7	64%	1664	77	750	C
Quadro 700-10	Quadro 700	5 x DH 200 SL	24 kW	91%	91%	XL	IV	9,6	56%	1614	77	750	C
Quadro 700-11	Quadro 700	5 x D230	24 kW	91%	91%	XL	IV	10,8	64%	1614	77	750	C
AVEC CHAUDIÈRE BIOMASSE													
Quadro 400-6	Quadro 400	3 x DH 200 SL	24 kW	98%	98%	XL	IV	5,6	56%	2125	77	400	C
Quadro 400-7	Quadro 400	3 x D230	24 kW	98%	98%	XL	IV	6,5	64%	2040	77	400	C
Quadro 400-8	Quadro 400	4 x DH 200 SL	24 kW	98%	98%	XL	IV	7,7	56%	2094	77	400	C
Quadro 700-9	Quadro 700	4 x DH 200 SL	24 kW	98%	98%	XL	IV	7,7	56%	1984	77	750	C
Quadro 700-9	Quadro 700	4 x D230	24 kW	98%	98%	XL	IV	8,7	64%	1664	77	750	C
Quadro 700-10	Quadro 700	5 x DH 200 SL	24 kW	98%	98%	XL	IV	9,6	56%	1614	77	750	C
Quadro 700-11	Quadro 700	5 x D230	24 kW	98%	98%	XL	IV	10,8	64%	1614	77	750	C

Pour les chaudières fioul avant 1999 et gaz avant 2004 nous proposons le remplacement du générateur avec la mise en place du SSC
La valeur "efficacité énergétique" est donnée pour tous nos générateurs du tarif ou à défaut peut être repris des tableaux ci-dessus

SSC AVEC GÉNÉRATEUR NEUF ÉLIGIBLE POUR LE REMPLACEMENT D'UN ANCIEN GÉNÉRATEUR (FIOUL/GAZ)

SSC AVEC ESSENCIO CONDENS BASSE TEMPÉRATURE													
Quadro 400-6	Quadro 400	3 x DH 200 SL	24 kW	88%	88%	XL	IV	5,6	56%	2125	77	400	C
Quadro 700-9	Quadro 700	4 x DH 200 SL	24 kW	88%	88%	XL	IV	7,7	56%	1984	77	750	C
Quadro 700-9	Quadro 700	4 x D230	24 kW	88%	88%	XL	IV	8,7	64%	1664	77	750	C
SSC AVEC ESSENCIO CONDENS CONDENSATION OU MODULENS O®													
Quadro 700-9	Quadro 700	4 x D230	24 kW	90%	90%	XL	VII	8,7	64%	1664	77	750	C
Quadro 700-10	Quadro 700	5 x DH 200 SL	24 kW	90%	90%	XL	VII	9,6	56%	1614	77	750	C
SSC AVEC CHAUDIÈRE GAZ À CONDENSATION													
Quadro 400-6	Quadro 400	3 x DH 200 SL	24 kW	94%	94%	XL	VII	5,6	56%	2125	77	400	C
Quadro 700-9	Quadro 700	4 x DH 200 SL	24 kW	94%	94%	XL	VII	7,7	56%	1984	77	750	C
Quadro 700-9	Quadro 700	4 x D230	24 kW	94%	94%	XL	VII	8,7	64%	1664	77	750	C

SYSTEMES SOLAIRES THERMIQUES

CAPTEURS SOLAIRES POUR **LA PRÉPARATION DE L'EAU CHAUDE SANITAIRE ET/OU L'APPOINT AU CHAUFFAGE**



Inisol DH 200SL , DH 160SL

Capteur solaire plan

Le produit

Esthétique discrète en montage sur toiture grâce au cadre d'épaisseur réduite
Maniabilité

AVIS TECHNIQUE n° 14/16-2181

n° 078/000264

Capteurs plans pour montage vertical sur toiture ou en terrasse

- Raccordement en série jusqu'à 8 capteurs en montage vertical côte à côte
- **Hydraulique adaptée à un fonctionnement pressurisé en Drain Back** ou en thermosiphon
- Absorbeur plan en aluminium à revêtement sélectif avec échangeur cuivre de type " harpe ", isolation arrière et latérale en laine de roche épaisseur 20 mm, coffre couleur gris anthracite en profilés aluminium avec rainure de fixation sur le pourtour et couvercle de fermeture arrière en aluminium, vitre translucide en verre sécurité épaisseur 3,2 mm, translucidité > 91 %
- Systèmes de pose sur terrasse et sur toiture, kits de raccordement hydrauliques et de liaison entre capteurs et champs de capteurs
- **Colisage :** 1 colis

Remarque : les capteurs solaires doivent être stockés à l'abri des intempéries.

DIMENSIONS PRINCIPALES (mm et pouces)

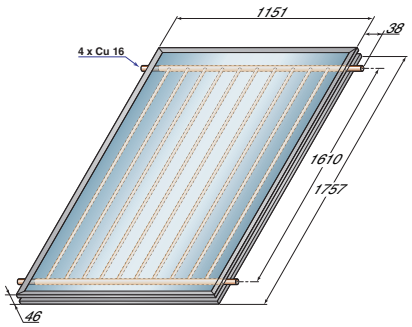

① Emplacement sonde solaire
② Entrée/Sortie capteur Ø 16 mm pour raccord rapide

CARACTÉRISTIQUES TECHNIQUES

Pression de service : **2,5 bar**
Pression de service maxi. : **6 bar**
Temp. maxi. de fonctionnement : **120 °C**
Température de stagnation : **212 °C**

MODÈLE

INISOL		DH 200SL	DH 160SL
Superficie hors-tout (Ag)	m²	2,02	1,62
Efficacité énergétique Eta_col40	**%**	**55**	**55**
Contenance en fluide	l	1,1	0,9
Débit préconisé	l/h.m²	30	30
Perte de charge (30 l/h.m²)	mbar	0,56	0,6
Pression d'épreuve	bar	10	10
Facteur d'absorption (a)	%	95+/-1	95
Émissivité (ξ)	%	5+/-1	5+/-1
Rendement optique (η_0)		0,732	0,73
Coefficient de pertes de 1er ordre (a1)	W/m².K	3,86	3,86
Coefficient de pertes de 2e ordre (a2)	W/m².K²	0,017	0,017
Facteur d'angle d'incidence (Kθ)	%	0,95	0,94
Poids à vide	kg	27	23

PRIX H.T.

INISOL	DH 200SL	DH 160SL
Colis n°	ER719	ES61
Réf.	7219377	7720688
€	807,00	759,00

LISTE ET PRIX DES "PACKS TOIT" DISPONIBLES

DÉSIGNATION	COLIS	RÉF.	€	NOMBRE DE CAPTEURS INISOL DH 200SL MONTÉS SUR 1 LIGNE 1	2	3
PACK "TOIT" ST: Champ de capteurs solaires complets livré sur 1 palette à la verticale Ces packs comprennent les capteurs Inisol DH 200SL, les accessoires de raccordement hydrauliques, le dispositif de montage sur toiture ou terrasse et la sonde capteur:						
▶ Montage sur toiture (montage vertical) : ST						
Pack toit 2 m² de capteurs, soit 1 x Inisol DH 200SL						
• avec crochet universel pour tuiles mécaniques (montage indépendant des chevrons)	ER771	7652623	1 265,00	1		
• pour toiture ardoises	ER774	7652652	1 265,00	1		
Pack toit 4 m² de capteurs, soit 2 x Inisol DH 200SL						
• avec crochet universel alu pour tuiles mécaniques (montage indépendant des chevrons)	ER772	7652638	2 109,00		1	
• pour toiture ardoises	ER775	7652653	2 109,00		1	
Pack toit 6 m² de capteurs, soit 3 x Inisol DH 200SL						
• avec crochet universel alu pour tuiles mécaniques (montage indépendant des chevrons)	ER773	7652640	3 267,00			1
• pour toiture ardoises	ER776	7652654	3 267,00			1
▶ Montage sur terrasse :						
Pack terrasse 2 m² de capteurs, soit 1 x Inisol DH 200SL (montage vertical)	ER777	7652656	1 350,00	1		
Pack terrasse 4 m² de capteurs, soit 2 x Inisol DH 200SL (montage vertical)	ER778	7652657	2 252,00		1	
Pack terrasse 6 m² de capteurs, soit 3 x Inisol DH 200SL (montage vertical)	ER779	7652658	3 520,00			1

(1) Avec tuiles plates/ardoises : commander un kit noquets - colis ER558 - Réf. 7503269 : **163,30 €**.

SYSTEMES SOLAIRES THERMIQUES

LISTE ET PRIX H.T. **DES COLIS NÉCESSAIRES POUR LA MISE EN ŒUVRE D'1 ET JUSQU'À 5 CAPTEURS INISOL DH 200SL**

DÉSIGNATION	COLIS	RÉF.	€	NOMBRE DE CAPTEURS INISOL DH 200SL MONTÉS SUR 1 LIGNE VERTICAL JUXTAPOSÉS OU HORIZONTAL SUPERPOSÉS 1	2	3	4	5
CAPTEURS PLANS EMBALLÉS								
• 1 capteur plan Inisol DH 200SL	ER719	7219377	**807,00**	1	2	3	4	5
ACCESSOIRES POUR LE RACCORDEMENT HYDRAULIQUE DU CAPTEUR INISOL DH 200SL								
• Kit de raccordement hydraulique pour 2 capteurs (raccords bicône)	ER720	7222026	**132,50**	1	1	1	1	1
• Kit de liaison hydraulique entre 2 capteurs (raccords bicône)	ER721	7222029	**30,10**	-	-	1	2	3
• Kit flexibles de raccordement hydraulique	ER247	100016508	**90,50**	1	1	1	1	1
DISPOSITIFS DE MONTAGE EN TERRASSE (OU AU SOL) 								
• Support terrasse de base SL pour le montage de 1 x Inisol DH 200SL montage vertical	ER658	7217038	**228,90**	1	1	1	1	1
• Support terrasse SL extension pour le montage de 1 x Inisol DH 200SL supp. montage vertical	ER659	7217039	**110,60**	-	1	2	3	4
• Kit de profilés à clipper pour 1 x Inisol DH 200SL montage vertical	ER732	7217045	**96,50**	1	2	3	4	5
DISPOSITIFS DE MONTAGE SUR TOITURE (kit profilés et ferrures d'ancrage) 								
• Kit de profilés à clipper pour 1 x Inisol DH 200SL montage vertical (à associer avec des ferrures d'ancrage ci-dessous)	ER732	7217045	**96,50**	1	2	3	4	5
FERRURES D'ANCRAGE POUR MONTAGE SUR TOITURE (2)								
• **Montage indépendant des chevrons**								
Crochets universels alu pour tuiles mécaniques (montage sur 2 lattes de section 30 x 90 mm non fournies)  — 4 pces	EG311	89807311	**113,00**	1		2	1	
6 pces	EG312	89807312	**166,80**		1		1	2
• **Montage sur chevrons**								

Tuiles*	Mécaniques (inox)	Mécaniques (à clipper, alu)	Plates (inox)	Canal (inox)	Eternit (inox)	Ardoises (inox)							
Colis N°	EG313	ES24	EG315	ER136	EG317	EG319	4 pces	(1)	**113,00**	1		2	1	
Réf.	89807313	7654649	89807315	100015314	89807317	89807319								
Colis N°	EG314	-	EG316	ER137	EG318	EG320	6 pces	(1)	**168,00**		1		1	2
Réf.	89807314	-	89807316	100015315	89807318	89807320								



ou										ou	ou	ou	ou	ou
Kit tire-fonds pour montage sur chevrons à travers la couverture 							6 pces	EG94	89807782	**298,30**	1		2		1
							8 pces	EG94	89807783	**364,80**		1		2	2

* Autres types de tuiles : nous consulter.
(1) À choisir suivant le type de couverture en plus des profilés.
(2) dans les régions à fortes chutes de neige et avec des pentes de toit ≤ 35°, le nombre de crochets doit être doublé.

CAPTEURS DH 160SL A ASSOCIER AUX PANNEAUX PV SYS 300FB

ACCESSOIRES	COLIS	RÉF.	€	Eco-Part. €
Capteur DH 160SL (1640/990 x46)	ES61	7720688	**759,00**	-
Kit de raccordement pour 2 capteurs DH 160SL	ES62	7721371	**134,50**	-
Kit de raccordement pour un 3e capteur DH 160SL	ES63	7721376	**37,70**	-
Profilés de montage pour 2 capteurs DH 160SL cote à cote	ES23	7703232	**142,80**	-
Profiles de montage pour 1 capteur DH 160SL	ES22	7703230	**91,00**	-

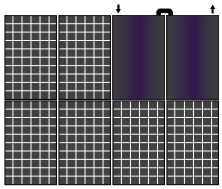
PV_F0047

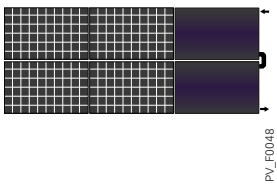
PV_F0048

BESOINS POUR DES INSTALLATIONS SSC AVEC CAPTEURS DH 160SL	COLIS	CHAMPS 3 M²	CHAMPS 5 M²	CHAMPS 6 M²
• Capteurs	ES61	2	3	4
• Kit de raccordement	ES62	1	1	1
	ES63	-	1	2
	ES23	1	1	2
• Montage profilés	ES22	-	1	-
• Crochets (en pièces, minimum), voir capteurs DH 200SL	-	6	8	10



Dietrisol PRO D230

Capteur solaire plan

Le produit

Tubulure de retour intégrée : passage sous toiture d'un seul côté

AVIS TECHNIQUE n° 14/15-2086

n° 078/000264

Capteurs plans pour montage horizontal et vertical sur toiture, sur terrasse ou en intégration de toiture

- Absorbeur plan en aluminium à revêtement sélectif avec échangeur monotube en forme de sinusoïde, **tubulure retour incluse** permettant le raccordement sur un seul côté du champ de capteurs
- Raccordement en série (jusqu'à 5 capteurs)
- Coffre en profilés aluminium laqué gris anthracite avec rainure de fixation sur le pourtour et couvercle de fermeture arrière en aluminium, isolation arrière et latérale en laine de roche épaisseur 40 mm, vitre translucide en verre sécurité épaisseur 3,2 mm, translucidité > 91 %
- Systèmes de pose sur terrasses, toiture et en intégration de toiture, kits de raccordement hydrauliques et de liaison entre capteurs et champs de capteurs
- **Colisage :** 1 colis

Remarque : les capteurs solaires doivent être stockés à l'abri des intempéries.

DIMENSIONS PRINCIPALES (mm et pouces)

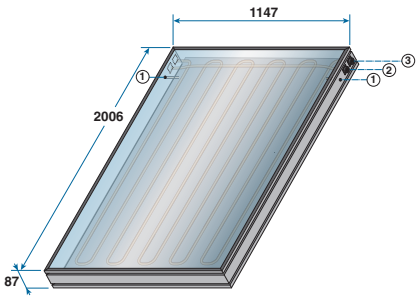

① Emplacement sonde solaire
② Sortie capteur Ø 12 mm pour raccord rapide
③ Entrée capteur Ø 12 mm pour raccord rapide

CARACTÉRISTIQUES TECHNIQUES

Pression de service : 2,5 bar
Pression de service maxi. : 10 bar
Température maxi. de service : 120 °C
Température de stagnation : 190 °C

MODÈLE

	DIETRISOL	PRO D230
Superficie hors-tout (Ag)	m²	2,3
Superficie d'entrée (Aa)	m²	2,17
Aire de l'absorbeur (A_A)	m²	2,15
Efficacité énergétique Eta_col40	**%**	**64**
Contenance en fluide	l	2,1
Débit préconisé	l/h.m²	30
Perte de charge (30 l/h.m²)	mbar	7
Pression d'épreuve	bar	10
Facteur d'absorption (a)	%	95+/-1
Émissivité (ε)	%	5+/-1
Rendement optique (η_0)	%	82
Coefficient de pertes de 1er ordre (a1)	W/m².K	3,941
Coefficient de pertes de 2e ordre (a2)	W/m².K²	0,015
Facteur d'angle d'incidence (η_{50})	%	94
Poids à vide	kg	37

PRIX H.T.

	DIETRISOL	PRO D230
	Colis n°	ER405
	Réf.	100019332
	€	921,00

LISTE ET PRIX DES "PACKS TOIT" DISPONIBLES

DÉSIGNATION	COLIS	RÉF.	€	NOMBRE DE CAPTEURS PRO D230 MONTÉS SUR 1 LIGNE 1	2	3	4
PACK "TOIT" IT : champ de capteurs solaires complet livré sur 1 palette à la verticale							
Ces packs comprennent les capteurs PRO D230, les accessoires de raccordement hydrauliques, le dispositif d'intégration en toiture et la sonde capteur :							
▶ Montage en intégration de toiture (montage vertical) : IT							
Pack toit 2 m² de capteurs, soit 1 x PRO D230							
• pour tuiles mécaniques pente toit ≥ 22° (1)	ER620	7615855	1 659,00	1			
• pour tuiles canal, pente toit ≥ 17°	ER624	7615864	1 757,00				
Pack toit 5 m² de capteurs, soit 2 x PRO D230 :							
• pour tuiles mécaniques pente toit ≥ 22° (1)	ER621	7615859	2 825,00		1		
• pour tuiles canal, pente toit ≥ 17°	ER625	7615866	3 008,00				
Pack toit 7 m² de capteurs, soit 3 x PRO D230 :							
• pour tuiles mécaniques pente toit ≥ 22° (1)	ER622	7615861	4 299,00			1	
• pour tuiles canal, pente toit ≥ 17°	ER626	7615868	4 481,00				
Pack toit 9 m² de capteurs, soit 4 x PRO D230 :							
• pour tuiles mécaniques pente toit ≥ 22° (1)	ER623	7615863	5 503,00				1
• pour tuiles canal, pente toit ≥ 17°	ER627	7615869	5 586,00				
PACK "TOIT" ST : champ de capteurs solaires complets livré sur 1 palette à la verticale							
Ces packs comprennent les capteurs PRO D230, les accessoires de raccordement hydrauliques, le dispositif de montage sur toiture et la sonde capteur :							
▶ Montage sur toiture : ST							
Pack toit 2 m² de capteurs, soit 1 x PRO D230							
• avec crochet universel pour tuiles mécaniques (montage indépendant des chevrons)	ER430	100019693	1 413,00	1			
• pour toiture ardoises	ER431	100019694	1 413,00				
Pack toit 5 m² de capteurs, soit 2 x PRO D230							
• avec crochet universel alu pour tuiles mécaniques (montage indépendant des chevrons)	ER432	100019695	2 334,00				
• pour toiture ardoises	ER433	100019696	2 334,00		1		
• avec crochet inox sur chevron pour tuiles mécaniques	ER434	100019697	2 334,00				
Pack toit 7 m² de capteurs, soit 3 x PRO D230							
• avec crochet universel alu pour tuiles mécaniques (montage indépendant des chevrons)	ER435	100019698	3 660,00				
• pour toiture ardoises	ER436	100019699	3 660,00			1	
• avec crochet inox sur chevron pour tuiles mécaniques	ER437	100019700	3 660,00				
Pack toit 9 m² de capteurs, soit 4 x PRO D230							
• avec crochet universel alu pour tuiles mécaniques	ER438	100019701	4 851,00				
• pour toiture ardoises	ER439	100019702	4 851,00				1
• avec crochet inox sur chevron pour tuiles mécaniques	ER440	100019703	4 851,00				

(1) Avec tuiles plates/ardoises : commander un kit noquets - colis ER558 - Réf. 7503269 : - €

SYSTEMES SOLAIRES THERMIQUES

LISTE ET PRIX H.T. **DES COLIS NÉCESSAIRES POUR LA MISE EN ŒUVRE D'1 ET JUSQU'À 5 CAPTEURS DIETRISOL PRO D230**

DÉSIGNATION	COLIS	RÉF.	€	NOMBRE DE CAPTEURS PRO D230 MONTÉS SUR 1 LIGNE VERTICAL JUXTAPOSÉS 1	2	3	4	5	HORIZONTAL JUXTAPOSÉS 1
CAPTEURS PLANS EMBALLÉS									
• 1 capteur plan PRO D230	ER405	100019332	**921,00**	1	2	3	4	5	1
ACCESSOIRES POUR LE RACCORDEMENT HYDRAULIQUE DU CAPTEUR PRO D230									
• Kit de raccordement hydraulique d'un champ de capteurs	ER406	100019333	**159,00**	1	1	1	1	1	1
• Kit de liaison hydraulique entre 2 capteurs	ER407	100019334	**46,20**	-	1	2	3	4	-
DISPOSITIFS DE MONTAGE EN INTÉGRATION DE TOITURE									
• Kit de base pour l'intégration sur **tuile mécanique pente toit ⩾ 22°** de 1 x PRO D230 (1)	ER628	7503818	**626,60**	1	-	-	-	-	
• Kit de base pour l'intégration sur **tuile mécanique pente toit ⩾ 22°** de 2 x PRO D230 (1)	ER629	7503820	**875,90**	-	1	1	1	-	
• Kit extension pour l'intégration sur **tuile mécanique pente toit ⩾ 22°** de 1 x PRO D230 suppl. (1)	ER630	7503819	**376,10**	-	-	1	2	-	
ou				ou	ou	ou	ou		
• Kit de base pour l'intégration sur **tuile canal, pente toit ⩾ 17°** de 1 x PRO D230	ER631	7212871	**813,00**	1	-	-	-	-	
• Kit de base pour l'intégration sur **tuile canal, pente toit ⩾ 17°** de 2 x PRO D230	ER632	7212878	**1 313,90**	-	1	1	1	-	
• Kit extension pour l'intégration sur **tuile canal, pente toit ⩾ 17°** de 1 x PRO D230 suppl.	ER633	7212874	**502,00**	-	-	1	2	-	
DISPOSITIFS DE MONTAGE EN TERRASSE (OU AU SOL)									
Systèmes pour des charges en vent et en neige standards (Standard Load)									
• Support terrasse de base SL pour le montage de 1 x PRO D230 montage vertical	ER658	7217038	**228,90**	1	1	1	1	1	
• Support terrasse SL extension pour le montage de 1 x PRO D230 supp. montage vertical	ER659	7217039	**110,60**	-	1	2	3	4	
• Kit de profilés à clipper pour 1 x PRO D230	ER664	7217044	**98,20**	1	2	3	4	5	
• Support terrasse de base SL pour le montage de 1 x PRO D230 montage horizontal	ER656	7217041	**184,40**						1
• Kit de profilés à clipper pour 1 x PRO D230	ER662	7217048	**116,60**						1
DISPOSITIFS DE MONTAGE SUR TOITURE (kit profilés et ferrures d'ancrage)									
• Kit de profilés à clipper pour 1 x PRO D230 montage vertical (à associer avec des ferrures d'ancrage ci-dessous)	ER664	7217044	**98,20**	1	2	3	4	5	
• Kit de profilés à clipper pour 1 x PRO D230 montage horizontal (à associer avec des ferrures d'ancrage ci-dessous)	ER662	7217048	**116,60**						1
FERRURES D'ANCRAGE POUR MONTAGE SUR TOITURE (3)									
• **Montage indépendant des chevrons**									
Crochets universels alu pour tuiles mécaniques — 4 pces	EG311	89807311	**113,00**	1		2	1		1
Crochets universels alu pour tuiles mécaniques — 6 pces	EG312	89807312	**166,80**		1		1	2	
Montage sur 2 lattes de section 30 x 90 mm, long.: (cm)			non fournies	200	300	400	600	700	300
• **Montage sur chevrons**									

Tuiles*	Mécaniques (inox)	Mécaniques (à clipper, alu)	Plates (inox)	Canal (inox)	Eternit (inox)	Ardoises (inox)							
Colis N°	EG313	ES24	EG315	ER136	EG317	EG319	4 pces	(1)	**113,00**	1		2	1		1
Réf.	89807313	7654649	89807315	100015314	89807317	89807319									
Colis N°	EG314	-	EG316	ER137	EG318	EG320	6 pces	(1)	**168,00**		1		1	2	
Réf.	89807314	-	89807316	100015315	89807318	89807320									



ou										ou	ou	ou	ou	ou	ou
Kit tire-fonds pour montage sur chevrons à travers la couverture							6 pces	EG94	89807782	**298,30**	1		2		1	1
							8 pces	EG94	89807783	**364,80**		1		2	2	

* Autres types de tuiles : nous consulter.
(1) Avec tuiles plates/ardoises : commander un kit noquets - colis ER558 - Réf. 7503269 : **163,30 €**.
(2) À choisir suivant le type de couverture en plus des profilés
(3) ⓘ dans les régions à fortes chutes de neige et avec des pentes de toit ⩽ 35°, le nombre de crochets doit être doublé.

SYSTÈMES SOLAIRES THERMIQUES

SYSTÈMES SOLAIRES CESI **AVEC APPOINT HYDRAULIQUE PAR CHAUDIÈRE**



Systèmes solaires Inisol Twineo

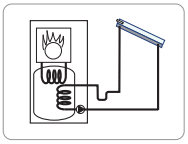

Les systèmes solaires **Inisol Twineo** sont livrables en 2 colis :



- **"Pack toit"** composé de 1 ou 2 capteurs Inisol DH 200SL ou Dietrisol PRO D230 y compris la sonde capteur, les accessoires de raccordement hydraulique et le dispositif de montage sur toiture ou en intégration de toiture

+



- **"Colis chaudière"** composé d'une unité chaudière gaz à condensation Twineo EGC ... combinée via un "kit tubulures de liaison" à un préparateur solaire de 200 l prééquipé des station, régulation et vase d'expansion solaire et placé sous la chaudière (voir ci-contre).

+



- **À compléter par**
  Fluide caloporteur (prémélange -21 °C) : EG101

SYSTÈME SOLAIRE TYPE		INISOL TWINEO avec combiné solaire préparateur/chaudière et capteur solaire, surface / Montage type/nombre		200-2 EGC.../200 SSL 2 M² IT	200-2 EGC.../200 SSL 2 M² ST	200-4 EGC.../200 SSL 4 À 5 M² IT	200-4 EGC.../200 SSL 4 À 5 M² ST
" PACK TOIT " DIETRISOL (4) (voir page 274)	**Montage en intégration de toiture** • Montage vertical						
	- de tuiles mécaniques (1) pente ≥ 22°	Pack toit complet 2 m² soit 1 x Dietrisol PRO D230	Colis Réf.	ER620 7615855	-	-	-
		Pack toit complet 5 m² soit 2 x Dietrisol PRO D230	Colis Réf.	-	-	ER621 7615859	-
	- de tuiles canal pente ≥ 17°	Pack toit complet 2 m² soit 1 x Dietrisol PRO D230	Colis Réf.	ER624 7615864	-	-	-
		Pack toit complet 5 m² soit 2 x Dietrisol PRO D230	Colis	-	-	ER625 7615866	-
	Montage sur toiture						
	- de tuiles mécaniques avec crochet universel alu	Pack toit complet 2 m² soit 1 x Dietrisol PRO D230	Colis Réf.	-	ER430 100019693	-	-
		Pack toit complet 5 m² soit 2 x Dietrisol PRO D230	Colis	-	-	-	ER432 100019695
	PRIX H.T. du "Pack toit" complet		€	1 659,00 (2)	1 413,00	2 825,00 (2)	2 334,00
" PACK TOIT " INISOL (4) (voir page 272)	**Montage sur toiture**						
	- de tuiles mécaniques avec crochet universel alu	Pack toit complet 2 m² soit 1 x Inisol DH 200 SL	Colis Réf.	-	ER771 7652623	-	-
		Pack toit complet 4 m² soit 2 x Inisol DH 200 SL	Colis Réf.	-	-	-	ER772 7652638
	- Ardoises	Pack toit complet 2 m² soit 1 x Inisol DH 200 SL	Colis Réf.	-	ER774 7652652	-	-
		Pack toit complet 4 m² soit 2 x Inisol DH 200 SL	Colis	-	-	-	ER775 7652653
	PRIX H.T. du "Pack toit" complet		€	-	1 265,00	-	2 109,00
	Montage sur terrasse (montage vertical)						
		Pack terrasse complet 2 m² soit 1 x Inisol DH 200 SL	Colis Réf.	-	ER777 7652656	-	-
		Pack terrasse complet 4 m² soit 2 x Inisol DH 200 SL	Colis	-	-	-	ER778 7652657
	PRIX H.T. du "Pack terrasse" complet		€	-	1 350,00	-	2 252,00

+ COLIS CHAUDIÈRE TWINEO				Réf.	PRIX H.T. €	Eco-Part. €
+	Chaudières gaz à condensation					
	Twineo EGC.../V 200 SSL (voir ci-contre)		EGC 17/29 VH/V 200 SSL	7613672	6 180,00	5,00
			EGC 17/29 VV/V 200 SSL	7613673	6 288,00	5,00
			EGC 25 VH/V 200 SSL	7613676	6 127,00	5,00
			EGC 25 VV/V 200 SSL	7613677	6 235,00	5,00
	Twineo MI EGC 25/VE 200 SHL (voir ci-contre)	Performance RT2012 optimisée	EGC 25 VH/VE 200 SHL	7652035	6 128,00	5,00
			EGC 25 VV/VE 200 SHL	7652036	6 236,00	5,00
FLUIDE CALOP.	Fluide caloporteur (- 21 °C) (Colis EG101)			89807794	93,00	-

(1) Avec tuiles plates/ardoises : commander un kit noquets - colis ER558 - Réf. 7503269 : **163,30 €**
(2) Pour les packs toit colis ER624 et ER625 (intégration en toiture de tuiles canal) une plus value de **90 €** pour ER624 et de **180 €** pour ER625 sera facturée.
(4) Pour montage sur autres types de toiture, voir pages 346 à 349 pour des systèmes de fixation adaptés.

PRIX H.T MISE EN SERVICE D'UN SYSTEME INISOL TWINEO

Voir page 11 de ce tarif.

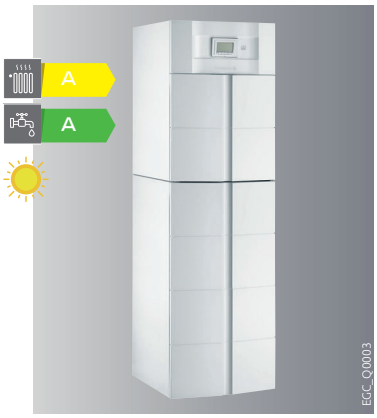

OPTIONS: voir chapitre 5
FUMISTERIE: Voir chapitre Fumisterie

Twineo EGC…/V 200 SSL

Chaudière gaz **de 5,6 à 25,5 kW avec préparateur solaire de 200 l**

Le produit
Offre gaz/solaire

Chaudière avec préparateur ecs solaire émaillé à serpentin "Standard Load" équipé d'un 2e serpentin pour le système solaire, placé sous la chaudière pour constituer une "colonne" d'une esthétique uniforme
- Protection par anode en magnésium
- **Équipé d'un groupe solaire complet**: pompe modulante, vase d'expansion 12 L, groupe de sécurité, régulation solaire, mitigeur thermostatique
- Tubulures de liaison chaudière/ballon et sonde ecs incluses, pieds réglables
- **Colisage**: 4 colis hors ventouse

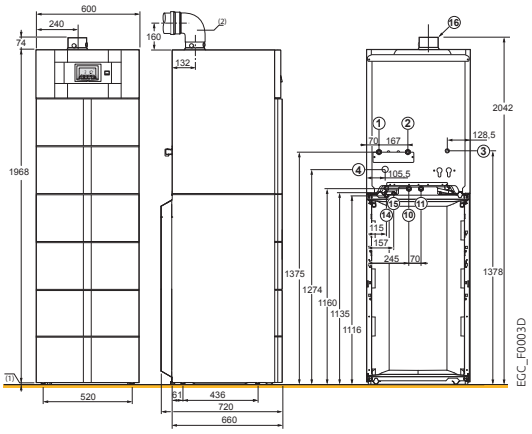

PRIX H.T. Modèle	EGC	EGC 17/29 VH*/V 200 SSL (1) (4)		EGC 17/29 VV*/V 200 SSL (1) (2) (3)		EGC 25 VH*/V 200 SSL (1) (4)		EGC 25 VV*/V 200 SSL (1) (2) (3)	
	Réf.	7613672	€ 6 180,00	Réf.	7613673	€ 6 288,00	Réf.	7613676	€ 6 127,00	Réf.	7613677	€ 6 235,00

Eco-Participation EGC..: **5,00 € H.T.**

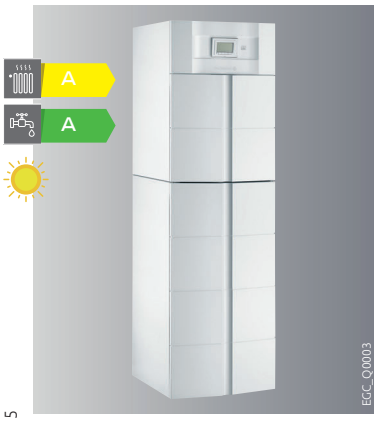

OPTIONS: voir chapitre 5
FUMISTERIE: Voir chapitre Fumisterie

Twineo MI EGC 25/VE 200 SHL

Chaudière gaz **de 5,6 à 25,5 kW avec préparateur solaire de 220 l**

Le produit
CESI optimisé : performance RT2012 élevée

Chaudière avec préparateur ecs solaire émaillé à stratification « High Load » équipé d'un échangeur à plaques associé à une pompe de charge et à un serpentin pour le système solaire, placé sous la chaudière pour constituer une « colonne » d'une esthétique uniforme
- Protection par anode en magnésium
- **Équipé d'un groupe solaire complet**: pompe modulante, vase d'expansion 12 L, groupe de sécurité, régulation solaire, mitigeur thermostatique
- Tubulures de liaison chaudière/ballon et sonde ecs incluses, pieds réglables
- **Colisage**: 4 colis hors ventouse

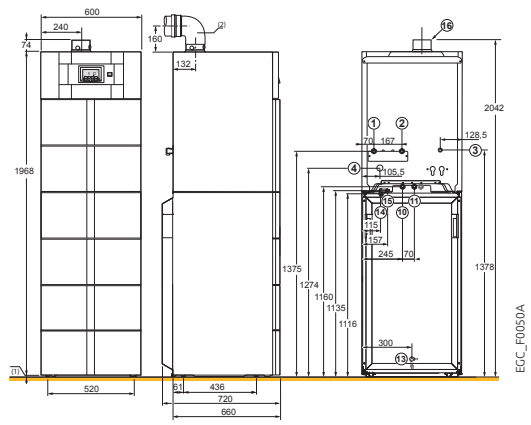

PRIX H.T. Modèle	AFC	EGC 25 VH*/VE 200 SHL (1) (4)		EGC 25 VV*/VE 200 SHL (1) (2) (3)	
	Réf.	7652035	€ 6 128,00	Réf.	7652036	€ 6 236,00

Eco-Participation EGC..: **5,00 € H.T.**

(1) En l'absence de précision, la chaudière sera livrée avec ventouse standard horizontale, longueur 800 mm. (2) Le terminal livré est de couleur noire, sur demande une variante en rouge peut être commandée. (3) La fourniture inclut l'adaptateur Ø 80/125 mm, colis HR38. (4) Pour les autres raccordements, déduire le prix de la ventouse horizontale (colis DY871 : réf. 100008296, **133,00 €**) du prix de la chaudière VH et rajouter le prix des accessoires nécessaires à la configuration souhaitée.

Nota : tableau de cotes et légendes : voir chapitre 5

CARACTÉRISTIQUES TECHNIQUES ECS (CHAUDIÈRE VOIR CHAPITRE 2)

Temp. max. de service ecs : **70 °C** ⋮ Pression max de service ecs : **10 bar** ⋮ Pression max de service solaire (EGC…/V 200 SSL et VE 200 SHL) : **6 bar**

MODÈLE	EGC	17/29/V 200 SSL	25/V 200 SSL	25/VE 200 SHL
Puissance nominale chaudière à 50/30 °C	kW	18,2	25,5	25,5
Capacité du ballon ecs	L	200	200	220
Volume solaire/volume appoint	L	110/90	110/90	166/54
Puissance échangée ecs	kW	24	24	28
Débit sur 10 min à ΔT = 30 K	L/10 min	180	180	190
Débit horaire à ΔT = 35 K	L/h	590	590	690
Débit spécifique à ΔT = 30 K selon EN 13203	L/min	18	18	19
Coefficient de pertes thermiques (UA_S)	W/K	2,09	2,09	2,09
Poids à vide EGC…	kg	172	172	175

Performances sanitaires à température ambiante du local à Pn : 20 °C, temp. eau froide à Pn : 10 °C, temp. eau chaude primaire : 80 °C, temp. de stockage ecs : 60 °C

SYSTEMES SOLAIRES THERMIQUES

SYSTÈMES SOLAIRES CESI **AVEC APPOINT HYDRAULIQUE PAR CHAUDIÈRE**



Systèmes solaires Dietrisol Modulens

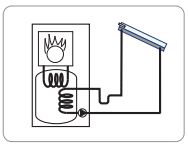

Les systèmes solaires **Dietrisol Modulens** sont livrables en 2 colis :



- **"Pack toit"** composé de 1 ou 2 capteurs Inisol DH 200 SL ou Dietrisol PRO D230 y compris la sonde capteur, les accessoires de raccordement hydraulique et le dispositif de montage en intégration de toiture ou sur toiture

+



- **"Chaudière"** à condensation
  - gaz AGC…/V 220 SHL ou /B 220 HL
  - ou fioul AFC…/B 220 SHL combinée via un "kit tubulures de liaison" à un préparateur solaire de 220 l prééquipé des station, régulation et vase d'expansion solaires (voir page ci-contre).

+



- **À compléter par**
  Fluide caloporteur hautes performances (prémélange BIO -30 °C) ER316

SYSTÈME TYPE		DIETRISOL MODULENS avec combiné solaire préparateur/chaudière et capteur solaire, surface		220-2 AGC... OU AFC.../220 SHL 2 M²		220-4 AGC... OU AFC.../220 SHL 4 À 5 M²	
		Montage type/nombre		IT	ST	IT	ST
" PACK TOIT " DIETRISOL (4) (voir page 274)	**Montage en intégration de toiture** • Montage vertical						
	- de tuiles mécaniques (1) pente ≥ 22°	Pack toit complet 2 m² soit 1 x Dietrisol PRO D230	Colis Réf.	ER620 7615855	-	-	-
		Pack toit complet 5 m² soit 2 x Dietrisol PRO D230	Colis Réf.	-	-	ER621 7615859	-
	- de tuiles canal pente ≥ 17°	Pack toit complet 2 m² soit 1 x Dietrisol PRO D230	Colis Réf.	ER624 7615864	-	-	-
		Pack toit complet 5 m² soit 2 x Dietrisol PRO D230	Colis Réf.	-	-	ER625 7615866	-
	Montage sur toiture						
	- de tuiles mécaniques avec crochet universel alu	Pack toit complet 2 m² soit 1 x Dietrisol PRO D230	Colis Réf.	-	ER430 100019693	-	-
		Pack toit complet 5 m² soit 2 x Dietrisol PRO D230	Colis Réf.	-	-	-	ER432 100019695
	PRIX H.T. du "Pack toit" complet		€	1 659,00 (2)	1 413,00	2 825,00 (2)	2 334,00
" PACK TOIT " INISOL (4) (voir page 272)	**Montage sur toiture**						
	- de tuiles mécaniques avec crochet universel alu	Pack toit complet 2 m² soit 1 x Inisol DH 200 SL	Colis Réf.	-	ER771 7652623	-	-
		Pack toit complet 4 m² soit 2 x Inisol DH 200 SL	Colis Réf.	-	-	-	ER772 7652638
	- Ardoises	Pack toit complet 2 m² soit 1 x Inisol DH 200 SL	Colis Réf.	-	ER774 7652652	-	-
		Pack toit complet 4 m² soit 2 x Inisol DH 200 SL	Colis Réf.	-	-	-	ER775 7652653
	PRIX H.T. du "Pack toit" complet		€	-	1 265,00	-	2 109,00
	Montage sur terrasse (montage vertical)						
		Pack terrasse complet 2 m² soit 1 x Inisol DH 200 SL	Colis Réf.	-	ER777 7652656	-	-
		Pack terrasse complet 4 m² soit 2 x Inisol DH 200 SL	Colis Réf.	-	-	-	ER778 7652657
	PRIX H.T. du "Pack terrasse" complet		€	-	1 350,00	-	2 252,00

+ COLIS CHAUDIÈRE MODULENS										
+	Chaudières gaz à condensation		Réf.	PRIX H.T. €	Eco-Part. €		Réf.	PRIX H.T. €	Eco-Part. €
		**AGC…/V 220 SHL** version colonne (préparateur solaire placé sous la chaudière) (voir ci-contre)	AGC 15 VH/V 220 SHL	100018125	7 540,00	5,00	AGC 35 VH/V 220 SHL	100018133	8 200,00	5,00
			AGC 15 VV/V 220 SHL	100018126	7 570,00	5,00	AGC 35 VV/V 220 SHL	100018134	8 230,00	5,00
		**AGC…/B 220 SHL** version juxtaposé (préparateur solaire placé à droite ou à gauche de la chaudière) (voir ci-contre)	AGC 15 VH/B 220 SHL	100018127	7 873,00	5,00	AGC 35 VH/B 220 SHL	100018135	8 533,00	5,00
			AGC 15 VV/B 220 SHL	100018128	7 903,00	5,00	AGC 35 VV/B 220 SHL	100018136	8 563,00	5,00
	Chaudières fioul à condensation									
		**AFC…/B 220 SHL** (préparateur solaire placé à droite ou à gauche de la chaudière) (voir page ci-contre)	AFC 18 E/B 220 SHL	7629808	11 601,00	5,00	AFC 24 FF HOR/B 220 SHL	7629937	11 998,00	5,00
			AFC 24 E/B 220 SHL	7629809	11 818,00	5,00	AFC 24 FF VER/B 220 SHL	7629938	11 997,00	5,00
			AFC 30 E/B 220 SHL	7629810	12 097,00	5,00	AFC 30 FF HOR/B 220 SHL	7629939	12 277,00	5,00
			AFC 18 FF HOR/B 220 SHL	7629935	11 781,00	5,00	AFC 30 FF VER/B 220 SHL	7629940	12 276,00	5,00
			AFC 18 FF VER/B 220 SHL	7629936	11 780,00	5,00				
FLUIDE CAL		**Fluide caloporteur BIO hautes performances** (- 30 °C) (Colis ER316)		100017611	160,70	-		100017611	160,70	-

(1) Avec tuiles plates/ardoises : commander un kit noquets - colis ER558 - Réf. 7503269 : **163,30 €**.
(2) Pour les packs toit colis ER624 et ER625 (intégration en toiture de tuiles canal) une plus value de **90 €** pour ER624 et de **180 €** pour ER625 sera facturée.
(4) Pour montage sur terrasse ou pour autres types de toiture, voir pages 346 à 349 pour des systèmes de fixation adaptés.

PRIX H.T MISE EN SERVICE D'UN SYSTEME DIETRISOL MODULENS

Voir page 11 de ce tarif.

De Dietrich

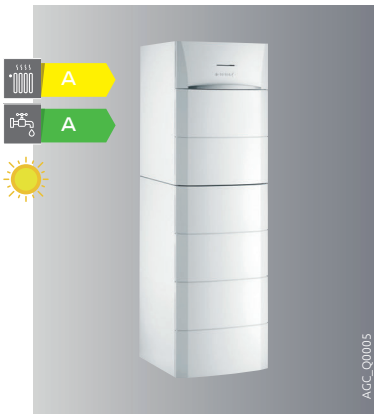

OPTIONS: voir chapitre 5
FUMISTERIE: Voir chapitre Fumisterie

Modulens G® AGC.../V220 SHL

Chaudières gaz **de 3,4 à 35,9 kW avec préparateur solaire de 220 L**

Le produit
Importante couverture solaire jusqu'à 60 % des besoins annuels Titan Active System®

Chaudière avec préparateur ecs solaire émaillé à stratification « High Load » équipé d'un échangeur à plaques associé à une pompe de charge ainsi que d'un serpentin pour raccordement à un système solaire, **placé sous la chaudière** pour constituer une « colonne » d'une esthétique uniforme

- Protection par « Titan Active System® »
- **Équipé d'un groupe solaire complet**: pompe modulante, vase d'expansion 12 L, groupe de sécurité, régulation solaire, mitigeur thermostatique
- Robinet de vidange, embout pour boucle de circulation
- Tubulures de liaison chaudière/ballon et sonde ecs incluses, pieds réglables
- **Colisage**: 4 colis hors ventouse

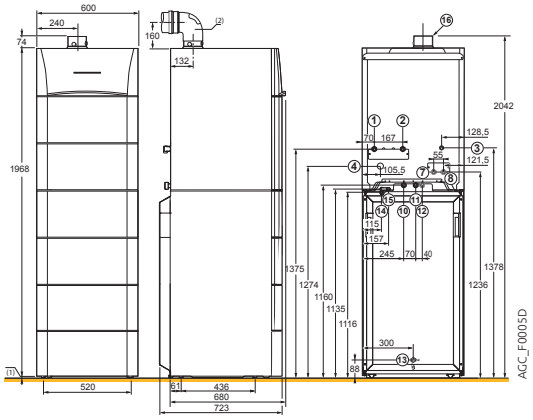

Nota:
Autre exécution avec préparateur juxtaposé à la chaudière, voir page chapitre 6

PRIX H.T. MODÈLE AGC				15/V220 SHL				25/V220 SHL				35/V220 SHL
VH: avec ventouse horiz. PPS Ø 60/100 mm (1) (4)	Réf.	100018125	€	7 540,00	Réf.	100018129	€	7 744,00	Réf.	100018133	€	8 200,00
VV: avec ventouse vert. PPS Ø 80/125 mm + adapt. (1)(2)(3)	Réf.	100018126	€	7 570,00	Réf.	100018130	€	7 774,00	Réf.	100018134	€	8 230,00

Eco-Participation AGC.../V 220 SHL: **5,00 € H.T.**

(1) En l'absence de précision, la chaudière sera livrée avec ventouse standard horizontale. (2) Le terminal livré est de couleur noire, sur demande une variante en rouge peut être commandée. (3) La fourniture inclut l'adaptateur Ø 80/125 mm, colis HR38. (4) Pour les autres raccordements, déduire le prix de la ventouse horizontale (colis HR48: réf 100013756, **211,00 €**) du prix de la chaudière VH et rajouter le prix des accessoires nécessaires à la configuration souhaitée.

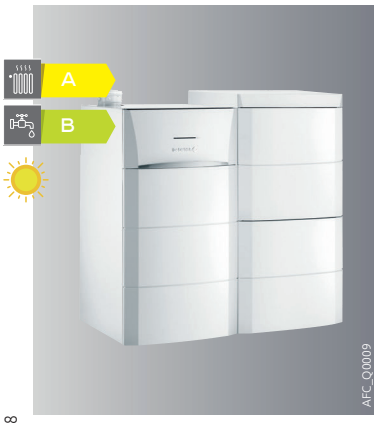

OPTIONS: voir chapitre 8
FUMISTERIE: Voir chapitre Fumisterie

Modulens O® AFC.../B 220 SHL

Chaudières fioul **de 10,6 à 30 kW avec préparateur solaire de 220L**

Le produit
Importante couverture solaire jusqu'à 60 % des besoins annuels Titan Active System®

Chaudière avec préparateur ecs solaire émaillé à stratification « High Load » équipé d'un échangeur à plaques associé à une pompe de charge ainsi que d'un serpentin pour le système solaire, **placé à côté la chaudière** pour constituer une « colonne » d'une esthétique uniforme

- Protection par « Titan Active System® »
- **Équipé d'un groupe solaire complet:** pompe modulante, vase d'expansion 12 L, groupe de sécurité, régulation solaire, mitigeur thermostatique
- Robinet de vidange, embout pour boucle de circulation
- Tubulures de liaison chaudière/ballon et sonde ecs incluses, pieds réglables
- **Colisage**: 4 colis hors ventouse

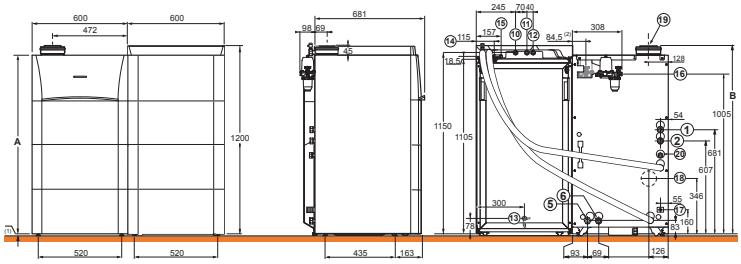

PRIX H.T. MODÈLE AFC				18.../B 220 SHL				24.../B 220 SHL				30.../B 220 SHL
AFC... E/B 220 SHL (raccordement cheminée)	Réf.	7629808	€	11 601,00	Réf.	7629809	€	11 818,00	Réf.	7629810	€	12 097,00
AFC... FF HOR/B 220 SHL (avec ventouse horiz. PPS Ø 80/125 mm + coude 87°)	Réf.	7629935	€	11 781,00	Réf.	7629937	€	11 998,00	Réf.	7629939	€	12 277,00
AFC... FF VER/B 220 SHL (avec ventouse vert. PPS Ø 80/125 mm) (1)	Réf.	7629936	€	11 780,00	Réf.	7629938	€	11 997,00	Réf.	7629940	€	12 276,00

Eco-Participation AFC../B 220 SHL: **5,00 € H.T.**

(1) Le terminal livré est de couleur noire, sur demande une variante en rouge peut être commandée.

Nota: tableau de cotes et légendes: voir chapitres 6 et 8

CARACTÉRISTIQUES TECHNIQUES ECS (CHAUDIÈRE VOIR CHAPITRES 2 ET 3)

Temp. max. de service ecs: **70 °C** ⋮ Pression max de service ecs: **10 bar** ⋮ Pression max de service solaire: **6 bar**

MODÈLE		15 /V 220 SHL	25 /V 220 SHL	35 /V 220 SHL	AFC 18.../B 220 SHL	AFC 24.../B 220 SHL	AFC 30.../B 220 SHL
Puissance nominale chaudière Pn à 50/30 °C	kW	15,8	25,5	35,9	18,0	24,0	30,0
Capacité du ballon ecs	l	220	220	220	220	220	220
Volume solaire/volume appoint	l	135/85	135/85	135/85	135/85	135/85	135/85
Puissance échangée ecs	kW	15	28	32	18	24	30
Débit sur 10 min à ΔT = 30 K	l/10 min	200	240	260	210	225	240
Débit horaire à ΔT = 35 K	l/h	370	690	790	440	590	740
Débit spécifique à ΔT = 30 K selon EN 13203	l/min	20	24	26	21	22,5	24
Coefficient de pertes thermiques (UA_S)	W/K	2,09	2,09	2,09	2,09	2,09	2,09
Poids à vide AFC	kg	171/174	174/177	174/177	232	232	252

Performances sanitaires à température ambiante du local à Pn: 20 °C, temp. eau froide à Pn: 10 °C, temp. eau chaude primaire: 80 °C, temp. de stockage ecs: 60 °C



Systèmes solaires Inisol Uno

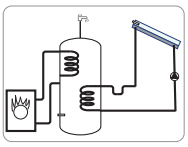

Les systèmes solaires **Inisol Uno** sont livrables en 2 colis :



- **PACK TOIT** composé de :
  1, 2 ou 3 capteurs Inisol DH 200SL ou Dietrisol PRO D230 y compris système de fixation et sonde solaire.

+



- **Préparateur solaire Uno BSL 200, 300 ou 400 litres.**
  Équipé d'origine d'une station solaire, d'une régulation solaire, d'un vase d'expansion et d'un mitigeur thermostatique (voir page ci-contre).

+



- **À compléter par**
  Fluide caloporteur (prémélange -21 °C) : EG101
  * avec chaudière : - gaz condensation : A+
  - fioul : A

SYSTÈME SOLAIRE TYPE			INISOL UNO avec préparateur UNO BSL capacité et capteur solaire, surface / nombre / Montage type	200-2 200 L 2 M²		200-4 200 L 4 À 5 M²		300-4 300 L 4 À 5 M²		400-6 400 L 6 À 7 M²	
				IT	ST	IT	ST	IT	ST	IT	ST
" PACK TOIT " DIETRISOL (3) (voir page 274)	**Montage en intégration de toiture** • Montage vertical										
	- de tuiles mécaniques (1) pente ≥ 22°	Pack toit complet 2 m² soit 1 x Dietrisol PRO D230	Colis Réf.	ER620 7615855	-	-	-	-	-	-	-
		Pack toit complet 5 m² soit 2 x Dietrisol PRO D230	Colis Réf.	-	-	ER621 7615859	-	ER621 7615859	-	-	-
		Pack toit complet 7 m² soit 3 x Dietrisol PRO D230	Colis Réf.	-	-	-	-	-	-	ER622 7615861	-
	- de tuiles canal pente ≥ 17°	Pack toit complet 2 m² soit 1 x Dietrisol PRO D230	Colis Réf.	ER624 7615864	-	-	-	-	-	-	-
		Pack toit complet 5 m² soit 2 x Dietrisol PRO D230	Colis Réf.	-	-	ER625 7615866	-	ER625 7615866	-	-	-
		Pack toit complet 7 m² soit 3 x Dietrisol PRO D230	Colis Réf.	-	-	-	-	-	-	ER626 7615868	-
	Montage sur toiture										
	- de tuiles mécaniques avec crochet universel alu	Pack toit complet 2 m² soit 1 x Dietrisol PRO D230	Colis Réf.	-	ER430 100019693	-	-	-	-	-	-
		Pack toit complet 5 m² soit 2 x Dietrisol PRO D230	Colis Réf.	-	-	-	ER432 100019695	-	ER432 100019695	-	-
		Pack toit complet 7 m² soit 3 x Dietrisol PRO D230	Colis Réf.	-	-	-	-	-	-	-	ER435 100019698
	PRIX H.T. du "Pack toit" complet		€	1 659,00 (2)	1 413,00	2 825,00 (2)	2 334,00	2 825,00 (2)	2 334,00	4 299,00 (2)	3 660,00
" PACK TOIT " INISOL (3) (voir page 272)	**Montage sur toiture**										
	- de tuiles mécaniques avec crochet universel alu	Pack toit complet 2 m² soit 1 x Inisol DH 200SL	Colis Réf.	-	ER771 7652623	-	-	-	-	-	-
		Pack toit complet 4 m² soit 2 x Inisol DH 200SL	Colis Réf.	-	-	-	ER772 7652638	-	ER772 7652638	-	-
		Pack toit complet 6 m² soit 3 x Inisol DH 200SL	Colis Réf.	-	-	-	-	-	-	-	ER773 7652640
	- Ardoises	Pack toit complet 2 m² soit 1 x Inisol DH 200SL	Colis Réf.	-	ER774 7652652	-	-	-	-	-	-
		Pack toit complet 4 m² soit 2 x Inisol DH 200SL	Colis Réf.	-	-	-	ER775 7652653	-	ER775 7652653	-	-
		Pack toit complet 6 m² soit 3 x Inisol DH 200SL	Colis Réf.	-	-	-	-	-	-	-	ER776 7652654
	PRIX H.T. du "Pack toit" complet		€	-	1 265,00	-	2 109,00	-	2 109,00	-	3 267,00
	Montage sur terrasse (montage vertical)										
		Pack terrasse complet 2 m² soit 1 x Inisol DH 200SL	Colis Réf.	-	ER777 7652656	-	-	-	-	-	-
		Pack terrasse complet 4 m² soit 2 x Inisol DH 200SL	Colis Réf.	-	-	-	ER778 7652657	-	ER778 7652657	-	-
		Pack terrasse complet 6 m² soit 3 x Inisol DH 200SL	Colis Réf.	-	-	-	-	-	-	-	ER779 7652658
	PRIX H.T. du "Pack terrasse" complet		€	-	1 350,00	-	2 252,00	-	2 252,00	-	3 520,00
COLIS PRÉP. SOL. +	Préparateur solaire Uno BSL	200	Colis Réf.	ER359 100019134		ER359 100019134		-		-	
		300	Colis Réf.	-		-		ER360 100019135		-	
		400	Colis Réf.	-		-		-		ER361 100019136	
	PRIX H.T. du colis préparateur solaire		€	1 967,00		1 967,00		2 103,00		3 305,00	
FLUIDE CALOP. +	Fluide caloporteur		Colis Réf.	EG101 89807794		EG101 89807794		EG101 89807794		2 x EG101 2 x 89807794	
	PRIX H.T. du fluide caloporteur		€	93,00		93,00		93,00		2 x 93,00	

(1) Avec tuiles plates/ardoises : commander un kit noquets - colis ER558 - Réf. 7503269 : **163,30 €**. (2) Pour les packs toit colis ER624, ER625 et ER626 (intégration en toiture de tuiles canal) une plus value de **90 €** pour ER624, de **180 €** pour ER625 et de **180 €** pour ER626 sera facturée. (3) Pour montage sur autres types de toiture, voir pages 346 à 349 pour des systèmes de fixation adaptés.

PRIX H.T MISE EN SERVICE D'UN SYSTEME INISOL UNO

Voir page 11 de ce tarif.



C

ENR VE

Inisol Uno

Préparateurs solaires équipés **de 200 à 400 l**

Le produit

Préparateur solaire intégrant tous les composants hydrauliques

Préparateurs solaires d'eau chaude sanitaire

- Cuve en acier émaillé avec isolation en mousse de polyuréthane injectée sans CFC, épaisseur 50 mm, protection par anode en magnésium
- **Échangeur inférieur solaire et échangeur supérieur dédié à la chaudière** en tubes lisses émaillés extérieurement
- **Résistance électrique en option**
- **Pré-équipés et précâblés d'origine** avec tous les composants nécessaires au raccordement et à la commande d'une installation solaire: station solaire avec pompe modulante, dégazeur à purge manuelle, vase d'expansion, groupe de sécurité solaire, dispositif de remplissage et de vidange, bac de récupération fluide et mitigeur thermostatique
- **Régulation solaire SOL AEL**
- Raccordements à l'arrière par « Plug and Heat System »
- Habillage et capots en ABS
- **Colisage**: 1 colis

DIMENSIONS PRINCIPALES (mm et pouces)

① Sortie eau chaude sanitaire avec mitigeur thermostatique G 1
② Entrée échangeur G 1
③ Circulation G 3/4
④ Emplacement sonde eau chaude sanitaire
⑤ Sortie échangeur G 1
⑥ Entrée eau froide sanitaire + Vidange G 1
⑦ Entrée échangeur solaire Cu 18 mm
⑧ Sortie échangeur solaire Cu 18 mm
⑨ Emplacement sonde solaire
⑩ Anode
⑫ Tubulure de liaison mitigeur thermostatique-entrée eau froide avec groupe de sécurité ecs 7 bar (option, colis ER404)
⑬ Emplacement pour résistance électrique en option

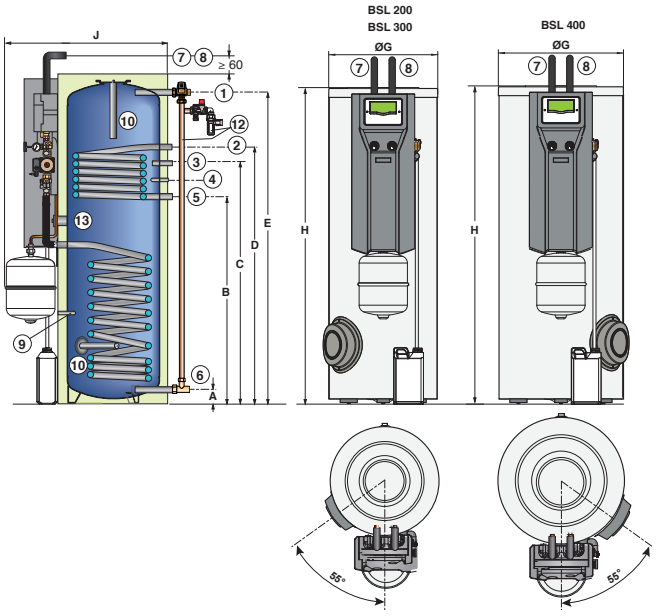

Cotes (mm)	A	B	C	D	E	Ø G	H	J
BSL 200	71	912	1092	1182	1324	604	1423	892
BSL 300	71	1127	1397	1397	1694	604	1796	892
BSL 400	66	992	1217	1262	1558	704	1672	992

CARACTÉRISTIQUES TECHNIQUES

Température maximale de service: - primaire (échangeur): **110 °C**
- secondaire (cuve): **95 °C**

Pression maximale de service: - primaire (échangeur): **10 bar**
- secondaire (cuve): **10 bar**

MODÈLE

INISOL UNO		BSL 200		BSL 300		BSL 400	
Volume total ballon	l	225		300		400	
Volume d'appoint hydraulique	l	75		105		150	
Volume solaire	l	150		195		250	
Échangeur		inf. (solaire)	sup. (chaud.)	inf. (solaire)	sup. (chaud.)	inf. (solaire)	sup. (chaud.)
Capacité échangeur	l	5,6	5,1	8,1	5,1	10,1	5,1
Surface d'échange	m²	0,84	0,76	1,2	0,76	1,50	0,76
Débit primaire	m³/h		2		2		2
Température primaire	°C		80		80		80
Puissance échangée (1)(2)	kW		24		24		24
Débit horaire à ΔT = 35 K (1)(2)	l/h		590		590		590
Débit sur 10 min à ΔT = 30 K (1)(3)	l/10 Min.		150		200		270
Coefficient de pertes thermiques ballon (UA_S)	W/K	1,67		2,04		2,41	
Poids net	kg	106		129		156	

1) Temp. eau froide: 10 °C (2), temp. ecs 45 °C, temp. primaire à 80 °C, débit primaire 2 m³/h. (3) Temp. ecs 40 °C, Temp. de stockage ecs 65 °C, valeurs mesurées uniquement sur le volume d'appoint

PRIX H.T.

INISOL UNO	BSL 200	BSL 300	BSL 400
Colis n°	ER359	ER360	ER361
Réf.	100019134	100019135	100019136
€	**1 967,00**	**2 103,00**	**3 305,00**

OPTIONS

ACCESSOIRES

	COLIS	RÉF.	€	Eco-Part. €
Kit de raccordement eau froide	ER404	100019322	**132,00**	-
Résistance électrique blindée:				
• 1,5 kW avec sonde	ER392	100019163	**264,60**	**0,83**
• 3 kW avec sonde	ER394	100019165	**264,00**	**0,83**



ER404

BSL_Q0008



ER394 (ER392)

BSL_Q0010



Systèmes solaires Inisol Uno E

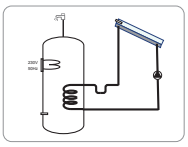

Les systèmes solaires **Inisol Uno** sont livrables en 2 colis :



- **PACK TOIT** composé de :
  1, 2 ou 3 capteurs Inisol DH 200SL ou Dietrisol PRO D230 y compris système de fixation et sonde solaire.

+



- **Préparateur solaire Uno… BESL 200, 300 ou 400 l.**
  Équipé d'origine d'une résistance électrique, d'une station solaire, d'une régulation solaire, d'un vase d'expansion et d'un mitigeur thermostatique (voir page ci-contre).

+



- **À compléter par**
  Fluide caloporteur (prémélange -21 °C) : EG101

SYSTÈME SOLAIRE TYPE			INISOL UNO E avec préparateur UNO BESL capacité et capteur solaire, surface / nombre / Montage type	200-2 200 L 2 M² IT	200-2 200 L 2 M² ST	200-4 200 L 4 À 5 M² IT	200-4 200 L 4 À 5 M² ST	300-4 300 L 4 À 5 M² IT	300-4 300 L 4 À 5 M² ST	400-6 400 L 6 À 7 M² IT	400-6 400 L 6 À 7 M² ST
" PACK TOIT " DIETRISOL (4) (voir page 274)	**Montage en intégration de toiture** • Montage vertical										
	- de tuiles mécaniques (1) pente ≥ 22°	Pack toit complet 2 m² soit 1 x Dietrisol PRO D230	Colis Réf.	ER620 7615855	-	-	-	-	-	-	-
		Pack toit complet 5 m² soit 2 x Dietrisol PRO D230	Colis Réf.	-	-	ER621 7615859	-	ER621 7615859	-	-	-
		Pack toit complet 7 m² soit 3 x Dietrisol PRO D230	Colis Réf.	-	-	-	-	-	-	ER622 7615861	-
	- de tuiles canal pente ≥ 17°	Pack toit complet 2 m² soit 1 x Dietrisol PRO D230	Colis Réf.	ER624 7615864	-	-	-	-	-	-	-
		Pack toit complet 5 m² soit 2 x Dietrisol PRO D230	Colis Réf.	-	-	ER625 7615866	-	ER625 7615866	-	-	-
		Pack toit complet 7 m² soit 3 x Dietrisol PRO D230	Colis Réf.	-	-	-	-	-	-	ER626 7615868	-
	Montage sur toiture - de tuiles mécaniques avec crochet universel alu	Pack toit complet 2 m² soit 1 x Dietrisol PRO D230	Colis Réf.	-	ER430 100019693	-	-	-	-	-	-
		Pack toit complet 5 m² soit 2 x Dietrisol PRO D230	Colis Réf.	-	-	-	ER432 100019695	-	ER432 100019695	-	-
		Pack toit complet 7 m² soit 3 x Dietrisol PRO D230	Colis Réf.	-	-	-	-	-	-	-	ER435 100019698
	PRIX H.T. du "Pack toit" complet		€	1 659,00 (2)	1 413,00	2 825,00 (2)	2 334,00	2 825,00 (2)	2 334,00	4 299,00 (2)	3 660,00
" PACK TOIT " INISOL (4) (voir page 272)	**Montage sur toiture** - de tuiles mécaniques avec crochet universel alu	Pack toit complet 2 m² soit 1 x Inisol DH 200SL	Colis Réf.	-	ER771 7652623	-	-	-	-	-	-
		Pack toit complet 4 m² soit 2 x Inisol DH 200SL	Colis Réf.	-	-	-	ER772 7652638	-	ER772 7652638	-	-
		Pack toit complet 6 m² soit 3 x Inisol DH 200SL	Colis Réf.	-	-	-	-	-	-	-	ER773 7652640
	- Ardoises	Pack toit complet 2 m² soit 1 x Inisol DH 200SL	Colis Réf.	-	ER774 7652652	-	-	-	-	-	-
		Pack toit complet 4 m² soit 2 x Inisol DH 200SL	Colis Réf.	-	-	-	ER775 7652653	-	ER775 7652653	-	-
		Pack toit complet 6 m² soit 3 x Inisol DH 200SL	Colis Réf.	-	-	-	-	-	-	-	ER776 7652654
	PRIX H.T. du "Pack toit" complet		€	-	1 265,00	-	2 109,00	-	2 109,00	-	3 267,00
	Montage sur terrasse (montage vertical)	Pack terrasse complet 2 m² soit 1 x Inisol DH 200SL	Colis Réf.	-	ER777 7652656	-	-	-	-	-	-
		Pack terrasse complet 4 m² soit 2 x Inisol DH 200SL	Colis Réf.	-	-	-	ER778 7652657	-	ER778 7652657	-	-
		Pack terrasse complet 6 m² soit 3 x Inisol DH 200SL	Colis Réf.	-	-	-	-	-	-	-	ER779 7652658
	PRIX H.T. du "Pack terrasse" complet		€	-	1 350,00	-	2 252,00	-	2 252,00	-	3 520,00
COLIS PRÉP. SOL. +	Préparateur solaire Uno BESL	200 Cycle de soutirage M	Colis Réf.	ER372 100019140		ER372 100019140		-		-	
		300 Cycle de soutirage M	Colis Réf.	-		-		ER373 100019141		-	
		400 Cycle de soutirage M	Colis Réf.	-		-		-		ER374 100019142	
	PRIX H.T. du colis préparateur solaire		€	1 969,00 (3)		1 969,00 (3)		2 103,00 (3)		3 305,00 (3)	
FLUIDE CALOP. +	Fluide caloporteur		Colis Réf.	EG101 89807794		EG101 89807794		EG101 89807794		2 x EG101 2 x 89807794	
	PRIX H.T. du fluide caloporteur		€	93,00		93,00		93,00		2 x 93,00	

(1) Avec tuiles plates/ardoises : commander un kit noquets - colis ER558 - Réf. 7503269 : **163,30 €**. (2) Pour les packs toit colis ER624, ER625 et ER626 (intégration en toiture de tuiles canal) une plus value de **90 €** pour ER624, de **180 €** pour ER625 et de **180 €** pour ER626 sera facturée. (3) + Eco-Participation : **5,00 € HT** (4) Pour montage sur autres types de toiture, voir pages 346 à 349 pour des systèmes de fixation adaptés.

PRIX H.T MISE EN SERVICE D'UN SYSTEME INISOL UNOI

Voir page 11 de ce tarif.



C

ENR

VE

Inisol Uno...E

Préparateurs solaires équipés **de 200 à 400 l**

Le produit

Préparateur solaire intégrant tous les composants hydrauliques

Préparateurs solaires d'eau chaude sanitaire

- Cuve en acier émaillé avec isolation en mousse de polyuréthane injectée sans CFC, épaisseur 50 mm, protection par anode en magnésium
- **Échangeur inférieur solaire** en tube lisse émaillé extérieurement
- **Équipés d'origine avec une résistance électrique blindée d'appoint** avec thermostat de sécurité et sonde
- **Pré-équipés et précâblés d'origine** avec tous les composants nécessaires au raccordement et à la commande d'une installation solaire station solaire avec pompe modulante, dégazeur à purge manuelle, vase d'expansion, groupe de sécurité solaire, manomètre, dispositif de remplissage et de vidange, bac de récupération fluide et mitigeur thermostatique
- **Régulation solaire SOL AEL**
- Raccordements à l'arrière par "Plug and Heat System"
- Habillage et capots en ABS
- **Colisage** : 1 colis

DIMENSIONS PRINCIPALES (mm et pouces)

① Sortie eau chaude sanitaire avec mitigeur thermostatique G 1
③ Circulation G 3/4
④ Emplacement sonde eau chaude sanitaire
⑥ Entrée eau froide sanitaire + Vidange G 1
⑦ Entrée échangeur solaire Cu 18 mm
⑧ Sortie échangeur solaire Cu 18 mm
⑨ Emplacement sonde solaire
⑩ Anode
⑪ Résistance électrique
⑫ Tubulure de liaison mitigeur thermostatique-entrée eau froide avec groupe de sécurité ecs 7 bar (option, colis ER404)

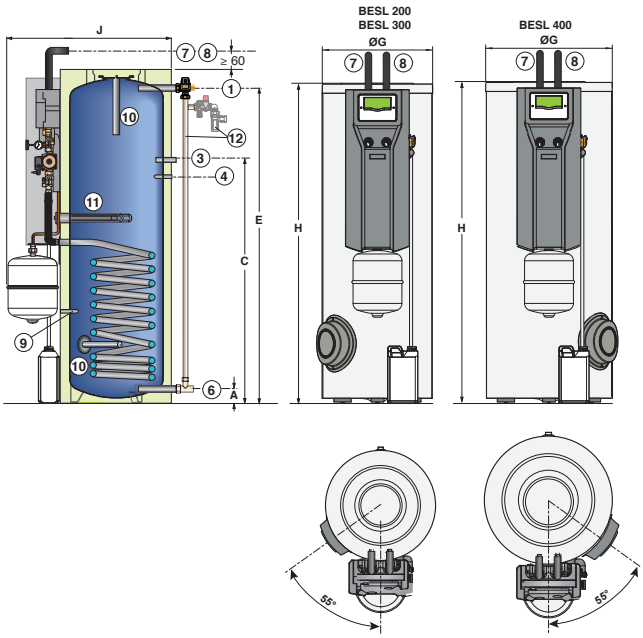

Cotes (mm)	A	C	E	Ø G	H	J
BESL 200	71	1092	1324	604	1423	892
BESL 300	71	1397	1694	604	1796	992
BESL 400	66	1217	1558	704	1672	992

CARACTÉRISTIQUES TECHNIQUES

Température maximale de service : - primaire (échangeur) : **110 °C**
- secondaire (cuve) : **95 °C**

Pression maximale de service : - primaire (échangeur) : **10 bar**
- secondaire (cuve) : **10 bar**

MODÈLE

INISOL UNO... E		BESL 200	BESL 300	BESL 400
Volume total ballon	l	225	300	400
Volume appoint	l	95	135	170
Volume solaire	l	130	165	230
Capacité de l'échangeur solaire	l	5,6	8,1	10,1
Surface d'échange	m²	0,84	1,20	1,50
Puissance appoint électrique	kW	1,5	2,3	3,0
Volume d'eau disponible à 40 °C (VES 40) en chauffe nocturne (3)	l	155	210	260
Volume d'eau dispo. à 40 °C (VES 40) en chauffe nocturne + 2 h diurne (3)	l	250	360	465
Temps de réchauffage élec. (de 15 à 60 °C)	h	3 h 20	3 h 10	3 h 00
Coefficient de pertes thermiques ballon (UA_S)	W/K	1,67	2,04	2,41
Poids net	kg	106	129	156

(3) temp. eau froide 15 °C, temp. de stockage ecs 55 °C, valeurs mesurées uniquement sur le volume d'appoint

PRIX H.T.

INISOL UNO... E		BESL 200	BESL 300	BESL 400
	Colis n°	ER372	ER373	ER374
	Réf.	100019140	100019141	100019142
	€	1 969,00	2 103,00	3 305,00

Eco-Participation tous modèles : **5,00 € H.T.**

OPTIONS

ACCESSOIRES

	COLIS	RÉF.	€	Eco-Part. €
Kit de raccordement eau froide	ER404	100019322	132,00	-

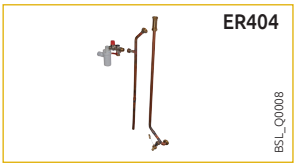



Systèmes solaires Inisol Quadro SolarEasy

Le + produit
Spécial rénovation

Les systèmes **Inisol Quadro SolarEasy** sont livrés sous forme de 2 colis :

- 1 pack "toit"
  Composé de 3 ou 4 capteurs solaires Dietrisol PRO D230 avec tous les éléments nécessaires pour la réalisation du champ de capteurs solaires en intégration de toiture ou sur toiture (ferrures d'ancrage à commander séparément en fonction du type de toiture)
- 1 colis préparateur solaire Quadro SolarEasy (voir page ci-contre)
- À compléter par :
  Fluide caloporteur hautes performances (prémélange -21 °C) EG101.

SYSTÈME SOLAIRE TYPE	INISOL QUADRO SOLAREASY avec préparateur solaire QUADRO SolarEasy et capteur solaire DIETRISOL type		400-7 400 3 X PRO D230		700-7 700 3 X PRO D230		700-9 700 4 X PRO D230	
	Surface/Nombre		6,9 M²		6,9 M²		9,2 M²	
	Montage type		IT	ST	IT	ST	IT	ST
PACKS "TOIT" DIETRISOL (4) (voir page 274)	**Montage en intégration de toiture**							
- de tuiles mécaniques (1) (pente toit ≥ 22°)	Pack toit complet 7 m² soit 3 x PRO D230	Colis Réf.	ER622 7615861	-	ER622 7615861	-	-	-
	Pack toit complet 9 m² soit 4 x PRO D230	Colis Réf.	-	-	-	-	ER623 7615863	-
- de tuiles canal (pente toit ≥ 17°)	Pack toit complet 7 m² soit 3 x PRO D230	Colis Réf.	ER626 7615868	-	ER626 7615868	-	-	-
	Pack toit complet 9 m² soit 4 x PRO D230	Colis Réf.	-	-	-	-	ER627 7615869	-
	Montage sur toiture							
- de tuiles mécaniques avec crochet universel alu	Pack toit complet 7 m² soit 3 x PRO D230	Colis Réf	-	ER435 100019698	-	ER435 100019698	-	-
	Pack toit complet 9 m² soit 4 x PRO D230	Colis Réf	-	-	-	-	-	ER438 100019701
- Ardoises	Pack toit complet 7 m² soit 3 x PRO D230	Colis Réf	-	ER436 100019699	-	ER436 100019699	-	-
	Pack toit complet 9 m² soit 4 x PRO D230	Colis Réf	-	-	-	-	-	ER439 100019702
	PRIX H.T. du "Pack toit" complet	€	4 299,00 (2)	3 660,00	4 299,00 (2)	3 660,00	5 503,00 (2)	4 851,00
COLIS PRÉP. SOL +	ⓘ ne pas oublier le vase d'expansion chauffage (50 l mini)	Préparateur solaire (livré sur palettes) :						
	Quadro 400 SolarEasy	Colis Réf.	- 7651950	- 7651950	-	-	-	-
	Quadro 700 SolarEasy	Colis Réf.	-	-	- 7651951	- 7651951	- 7651951	- 7651951
	PRIX H.T. du colis préparateur solaire	€	5 237,00 (3)	5 237,00 (3)	5 978,00 (3)	5 978,00 (3)	5 978,00 (3)	5 978,00 (3)
FLUIDE CALOP. +	- Fluide caloporteur hautes performances	Colis	2 x EG101	2 x EG101	2 x EG101	2 x EG101	2 x EG101	2 x EG101
		Réf.	89807794	89807794	89807794	89807794	89807794	89807794
	PRIX H.T. du fluide caloporteur	€	2 x 93,00	2 x 93,00	2 x 93,00	2 x 93,00	2 x 93,00	2 x 93,00

Ci-dessous EXEMPLES de chaudières ou pompes à chaleur pouvant être associées aux systèmes Inisol Quadro SolarEasy :

PAC_Q0109	Pompe à chaleur Alezio S	AWHP 8 MR-3/EM	7610017
EF_Q0002	Chaudière fioul existante	-	-
EGC_Q0001	Chaudière gaz neuve existante	EGC 17/29 VH	100019416
MCR_Q0001	Chaudière murale gaz Vivadens neuve existante (uniquement avec Quadro 400 SolarEasy)	MCR 24 Plus VH	7629028

(1) Avec tuiles plates/ardoises : commander un kit noquets - colis ER558 - Réf. 7503269 : **163,30 €**.
(2) Pour les packs toit colis ER626 et ER627 (intégration en toiture de tuiles canal) une plus value de **180 €** pour ER626 et de **90 €** pour ER627 sera facturée.
(3) Eco-Participation : **2,64 € HT**
(4) Pour montage sur terrasse ou pour autres types de toiture, voir page 274 pour des systèmes de fixation adaptés.

PRIX H.T MISE EN SERVICE D'UN SYSTEME INISOL QUADRO SOLAREASY

Voir page 11 de ce tarif.



C

Inisol Quadro SolarEasy

Préparateurs solaires équipés **de 385 l et 750 l**

Le produit

Préparateur solaire mixte intégrant l'ensemble des composants hydrauliques

Préparateurs solaires pour la production d'ecs et le soutien au chauffage (SSC), auquel peuvent être raccordés à droite ou à gauche jusqu'à 4 générateurs de chaleur différents

- **À associer à des chaudières ou PAC non équipées de régulation DIEMATIC iSystem**
- Équipé d'**1 échangeur solaire**
- Composé d'un réservoir tampon à stratification de températures de 400 ou 700 litres en acier, équipé **d'un échangeur sous forme de serpentin en inox pour la production ecs**; son principe de construction réside dans un partage du préparateur en zones: une technique de charge intelligente, permet de commander les différentes zones fonctionnelles de manière sélective et de ce fait d'optimiser l'utilisation de l'énergie solaire
- **Livrés avec**:
  - Station solaire complète DKSL 6-8 MSB avec pompe modulante, vase d'expansion solaire de 18 l, mitigeur thermostatique
  - Régulation solaire **SOL PLUS**
  - Vanne 3 voies et sonde
- Habillage et capots en ABS
- **Colisage**: 8 ou 9 colis selon modèle

DIMENSIONS PRINCIPALES (mm et pouces)

① Purge Rp 1/2"
② Sortie ECS G1"
③ SolarEasy 400: départs chaudière G3/4"
SolarEasy 700: départ circuits chauffage chaudière G3/4"
④ Doigt de gant Ø16 mm
⑤ Retour circuit ECS chaudière G1"
⑥ SolarEasy 400: départ chauffage G1"
SolarEasy 700: départ circuits chauffage G1"
⑦ Retour radiateurs G1"
⑧ Retour circuits chauffage chaudière G1"
⑨ Retour plancher chauffant G1"
⑩ Entrée EFS R1"
⑪ Retour solaire DN18
⑫ Départ solaire DN18
⑬ SolarEasy700: emplacement résistance électrique
⑮ SolarEasy 700: départ circuit ECS chaudière
⑯ SolarEasy 700: règles pour sonde système extérieur

R: Filetage conique
Rp: Taraudage

QUADRO SOLAREASY 400

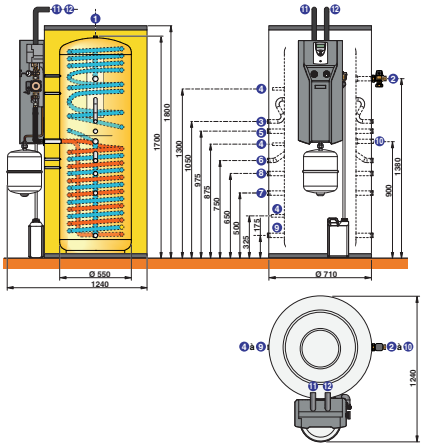

QUADRO SOLAREASY 700

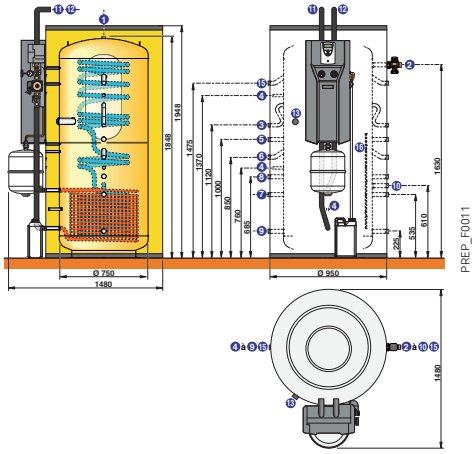

CARACTÉRISTIQUES TECHNIQUES

Pression max. de service: - circuit primaire: **6 bar**
- circuit secondaire (cuve): **6 bar**
- circuit ecs: **7 bar**

Temp. max. de service: - circuit primaire: **110 °C**
- circuit secondaire: **95 °C**
- circuit ecs: **95 °C**

MODÈLE

INISOL QUADRO SOLAREASY		400	700
Classe d'efficacité énergétique		C	C
Capacité totale ballon	l	385	750
Surface des capteurs pouvant être raccordée	m²	8 (2)	15 (2)
Contenance réservoir-tampon/ Contenance serpentin ecs	l	352/ 22	750/ 27
Surface d'échange du serpentin ecs	m²	4,3	4,3
Contenance échangeurs solaires	l	11	13
Surface d'échange solaire	m²	2,2	2,6
Température consigne sanitaire	°C	55	55
Puissance échangée à ΔT = 35 K pour la préparation ecs (en été) (1)	kW	25	30
Débit horaire à ΔT = 35 K (en été) (1)	l/h	520	810
Température de stockage ecs	°C	65	65
Débit en 10 min à ΔT = 30 K (1)	l/10 min	220	250
Consommation d'entretien zone d'appoint/ Consommation d'entretien volume total	kWh/24h	0,5/ 0,9	1,5/ 3,2
Poids à vide	kg	105	170

(1) temp. eau froide 10 °C, temp. entrée primaire = temp. consigne sanitaire + 10 K, retour sur piquage en ⑦ (2) Important: uniquement en cas de prélèvement d'énergie supplémentaire en été, piscine par ex.

PRIX H.T.

INISOL QUADRO SOLAREASY	400	700
Réf.	7651950	7651951
€	**5 237,00**	**5 978,00**

Eco-Participation: **2,64 € H.T.**

OPTIONS

ACCESSOIRES

	COLIS	RÉF.	€	Eco-Part. €
Module hydraulique pour 1 circuit avec vanne mélangeuse	EA144	100020168	**1 060,80**	**1,67**
Résistance électrique blindée 3 kW avec sonde pour Quadro SolarEasy 700	ER394	100019165	**264,00**	**0,83**

ACCESSOIRES

	COLIS	RÉF.	€	Eco-Part. €
Kit de raccordement eau froide	ER404	100019322	**132,00**	-
Mitigeur thermostatique (pour retour sur Alezio)	EG78	89807767	**161,60**	-



Systèmes solaires Inisol Quadro SolarEasybois

Le produit
Solution tout Enr

Les systèmes **Inisol Quadro SolarEasybois** sont livrés sous forme de 2 colis :

- 1 pack "toit"
  Composé de 3 ou 4 capteurs solaires Dietrisol PRO D230 avec tous les éléments nécessaires pour la réalisation du champ de capteurs solaires en intégration de toiture ou sur toiture (ferrures d'ancrage à commander séparément en fonction du type de toiture)
- **1 colis préparateur solaire Quadro 700 SolarEasybois** (voir page ci-contre)
- À compléter par :
  Fluide caloporteur hautes performances (prémélange -21 °C) EG101.

SYSTÈME SOLAIRE TYPE		INISOL QUADRO SOLAREASYBOIS avec préparateur solaire QUADRO SolarEasybois et capteur solaire DIETRISOL type		700-7 700 3 X PRO D230		700-9 700 4 X PRO D230	
		Surface/Nombre		6,9 M²		9,2 M²	
		Montage type		IT	ST	IT	ST
PACKS "TOIT" DIETRISOL (4) (voir page 274)	**Montage en intégration de toiture**						
	- de tuiles mécaniques (1) (pente toit ≥ 22°)	Pack toit complet 7 m² soit 3 x PRO D230	Colis Réf.	ER622 7615861	-	-	-
		Pack toit complet 9 m² soit 4 x PRO D230	Colis Réf.	-	-	ER623 7615863	-
	- de tuiles canal (pente toit ≥ 17°)	Pack toit complet 7 m² soit 3 x PRO D230	Colis Réf.	ER626 7615868	-	-	-
		Pack toit complet 9 m² soit 4 x PRO D230	Colis Réf.	-	-	ER627 7615869	-
	Montage sur toitures						
	- de tuiles mécaniques avec crochet universel alu	Pack toit complet 7 m² soit 3 x PRO D230	Colis Réf	-	ER435 100019698	-	-
		Pack toit complet 9 m² soit 4 x PRO D230	Colis Réf	-	-	-	ER438 100019701
	- Ardoises	Pack toit complet 7 m² soit 3 x PRO D230	Colis Réf	-	ER436 100019699	-	-
		Pack toit complet 9 m² soit 4 x PRO D230	Colis Réf	-	-	-	ER439 100019702
	PRIX H.T. du "Pack toit" complet		€	**4 299,00** (2)	**3 660,00**	**5 503,00** (2)	**4 851,00**
COLIS PRÉP. SOL +	ⓘ ne pas oublier le vase d'expansion chauffage (50 l mini)	Préparateur solaire (livré sur palettes) : Quadro 700 SolarEasybois	Colis Réf.	- 7651952	- 7651952	- 7651952	- 7651952
	PRIX H.T. du colis préparateur solaire		€	**5 924,00** (3)	**5 924,00** (3)	**5 924,00** (3)	**5 924,00** (3)
FLUIDE CALOR +		Fluide caloporteur hautes performances	Colis	2 x EG101	2 x EG101	2 x EG101	2 x EG101
			Réf.	89807794	89807794	89807794	89807794
	PRIX H.T. du fluide caloporteur		€	**2 x 93,00**	**2 x 93,00**	**2 x 93,00**	**2 x 93,00**

Ci-dessous EXEMPLES avec **PRIX H.T.** de chaudières ou pompes à chaleur pouvant être associées aux systèmes Dietrisol Quadro SolarEasybois :

				PRIX H.T. €	Eco-Part. €
CB_Q0014	Chaudières bois CBI (uniquement avec ballon tampon PSB 750)	CBI 30 C5 (Classe 5)	7673060	**7 133,00**	**5,00**
CPA_E_Q0001	Chaudière à granulés de bois CPA	CPA 24 Evolution	7736237	**7 319,00**	**5,00**

(1) Avec tuiles plates/ardoises : commander un kit noquets - colis ER558 - Réf. 7503269 : **163,30 €**.
(2) Pour les packs toit colis ER626 et ER627 (intégration en toiture de tuiles canal) une plus value de **180 €** pour ER626 et de **90 €** pour ER627 sera facturée.
(3) Eco-Participation : **2,62 €**.
(4) Pour montage sur terrasse ou pour autres types de toiture, voir page 274 pour des systèmes de fixation adaptés.

PRIX H.T MISE EN SERVICE D'UN SYSTEME INISOL QUADRO SOLAREASY

Voir page 11 de ce tarif.



C

Inisol Quadro SolarEasybois

Préparateurs solaires mixtes équipés **de 750 l**

Le produit
Préparateur solaire mixte intégrant l'ensemble des composants hydrauliques

Préparateur solaire pour la production d'ecs et le soutien au chauffage (SSC), auquel peuvent être raccordés à droite ou à gauche jusqu'à 4 générateurs de chaleur différents

- **À associer à des chaudières bois/granulés de bois**
- Équipé **d'1 échangeur solaire**
- Composé d'un réservoir tampon à stratification de températures de 700 litres en acier, équipé **d'un échangeur sous forme de serpentin en inox pour la production ecs**; son principe de construction réside dans un partage du préparateur en zones: une technique de charge permet de commander les différentes zones fonctionnelles de manière sélective et de ce fait d'optimiser l'utilisation de l'énergie solaire
- **Livrés avec**:
  - Station solaire complète DKSL 6-8 MSB avec pompe modulante, vase d'expansion solaire de 18 l, mitigeur thermostatique
  - Régulation solaire **SOL AEL**
  - Résistance électrique 3 kW
- Habillage et capots en ABS
- **Colisage**: 8 colis

DIMENSIONS PRINCIPALES (mm et pouces)

① Purge Rp 1/2"
② Sortie ECS G1"
③ Départ circuits chauffage chaudière fioul/sortie ballon tampon G3/4"
④ Doigt de gant Ø16 (mm)
⑤ Retour circuit ECS chaudière fioul G1"
⑥ Départ circuits chauffage G1"
⑦ Retour radiateurs/retour sur ballon tampon G1"
⑧ Retour circuits chauffage chaudière fioul G1"
⑨ Retour plancher chauffant G1"
⑩ Entrée EFS R1"
⑪ Retour solaire DN18
⑫ Départ solaire DN18
⑬ Résistance électrique
⑮ Départ chaudière biomasse/départ circuit ECS chaudière fioul

R: Filetage conique
Rp: Taraudage

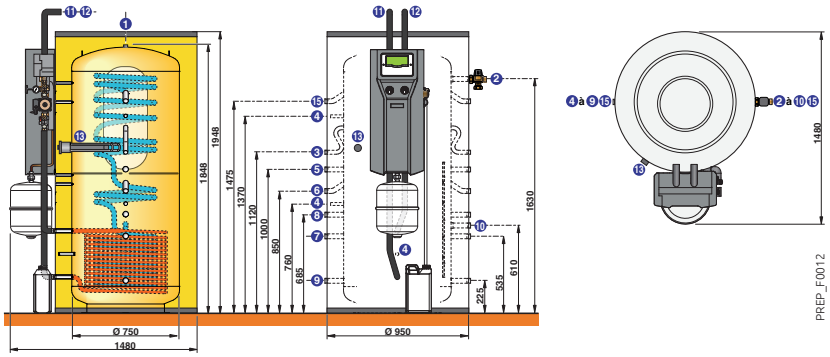

CARACTÉRISTIQUES TECHNIQUES

Pression max. de service: - circuit primaire: **6 bar**
- circuit secondaire (cuve): **6 bar**
- circuit ecs: **7 bar**

Temp. max. de service: - circuit primaire: **110 °C**
- circuit secondaire: **95 °C**
- circuit ecs: **95 °C**

MODÈLE

		INISOL QUADRO SOLAREASYBOIS	700
Classe d'efficacité énergétique			C
Capacité totale ballon		l	750
Surface des capteurs pouvant être raccordée		m²	15 (2)
Contenance réservoir-tampon/ Contenance serpentin ecs		l	750/ 27
Surface d'échange du serpentin ecs		m²	4,3
Contenance échangeurs solaires		l	13
Surface d'échange solaire		m²	2,6
Température consigne sanitaire		°C	55
Puissance échangée à ΔT = 35 K pour la préparation ecs (en été) (1)		kW	30
Débit horaire à ΔT = 35 K (en été) (1)		l/h	810
Température de stockage ecs		°C	65
Débit en 10 min à ΔT = 30 K (1)		l/10 min	250
Consommation d'entretien zone d'appoint/ Consommation d'entretien volume total		kWh/24h	1,5/ 3,2
Poids à vide		kg	170

(1) temp. eau froide 10 °C, temp. entrée primaire = temp. consigne sanitaire + 10 K, retour sur piquage en ⑦ (2) Important: uniquement en cas de prélèvement d'énergie supplémentaire en été, piscine par ex.

PRIX H.T.

	INISOL QUADRO SOLAREASYBOIS	700
	Réf.	7651952
	€	5 924,00

Eco-Participation: **2,62 € H.T.**

OPTIONS

ACCESSOIRES

	COLIS	RÉF.	€	Eco-Part. €
Régulation DIEMATIC VM iSystem	AD281	100018254	1 313,00	0,12
Module hydraulique				
• pour 1 circuit direct	EA143	100020167	745,20	0,83
• pour 1 circuit avec vanne mélangeuse	EA144	100020168	1 060,80	1,67
Collecteur isolé pour 2 ou 3 modules	EA140	100020164	404,40	-
Console murale pour 1 module hydraulique	EA142	100020166	135,10	-
Console murale pour collecteur	EA141	100020165	50,50	-

ACCESSOIRES

	COLIS	RÉF.	€	Eco-Part. €
Module hydraulique compact pour 2 circuits avec 2 pompes modulantes pour circuit direct et circuit avec vanne	MT12	7616233	1 951,60	1,67
Kit de raccordement eau froide	ER404	100019322	132,00	-
Thermostat d'ambiance programmable pour 1 circuit direct (sans fils) NOUVEAU	AD338	7768818	332,00	0,12



Systèmes solaires Dietrisol Quadro… SolarSystem

Le produit
Performance assurée dans le neuf et la rénovation

Les systèmes **Dietrisol Quadro SolarSystem** sont livrés sous forme de 2 colis :



- **1 pack "toit"** composé de 3 ou 4 capteurs solaires Dietrisol PRO D230 avec tous les éléments nécessaires pour la réalisation du champ de capteurs solaires en intégration de toiture ou sur toiture (ferrures d'ancrage à commander séparément en fonction du type de toiture)

+



- **1 colis préparateur solaire Quadro…SolarSystem** (voir page ci-contre)

+



- **À compléter par :**
  Fluide caloporteur hautes performances (prémélange BIO -30 °C) ER316.

SYSTÈME SOLAIRE TYPE	DIETRISOL QUADRO SOLARSYSTEM avec préparateur solaire Quadro… SolarSystem et capteur solaire DIETRISOL type		400-7 400 3 X PRO D300		700-7 700 3 X PRO D300		700-9 700 4 X PRO D300	
	Surface/Nombre		6,9 M²		6,9 M²		9,2 M²	
	Montage type		IT	ST	IT	ST	IT	ST
PACKS "TOIT" DIETRISOL (4) (voir page 274)	**Montage en intégration de toiture**							
 - de tuiles mécaniques (1) (pente toit ≥ 22°)	Pack toit complet 7 m² soit 3 x PRO D230	Colis Réf.	ER622 7615861	-	ER622 7615861	-	-	-
	Pack toit complet 9 m² soit 4 x PRO D230	Colis Réf.	-	-	-	-	ER623 7615863	-
- de tuiles canal (pente toit ≥ 17°)	Pack toit complet 7 m² soit 3 x PRO D230	Colis Réf.	ER626 7615868	-	ER626 7615868	-	-	-
	Pack toit complet 9 m² soit 4 x PRO D230	Colis Réf.	-	-	-	-	ER627 7615869	-
	Montage sur toiture							
 - de tuiles mécaniques avec crochet universel alu	Pack toit complet 7 m² soit 3 x PRO D230	Colis Réf	-	ER435 100019698	-	ER435 100019698	-	-
	Pack toit complet 9 m² soit 4 x PRO D230	Colis Réf	-	-	-	-	-	ER438 100019701
- Ardoises	Pack toit complet 7 m² soit 3 x PRO D230	Colis Réf	-	ER436 100019699	-	ER436 100019699	-	-
	Pack toit complet 9 m² soit 4 x PRO D230	Colis Réf	-	-	-	-	-	ER439 100019702
	PRIX H.T. du "Pack toit" complet		€ 4 299,00 (2)	3 660,00	4 299,00 (2)	3 660,00	5 503,00 (2)	4 851,00
COLIS PRÉP. SOL. +	ⓘ ne pas oublier le vase d'expansion chauffage (50 l mini)	Préparateur solaire (livré sur palettes) :						
	Quadro 400 SolarSystem	Colis Réf.	- 7651949	- 7651949	-	-	-	-
	Quadro 700 SolarSystem	Colis Réf.	-	-	- 7651946	- 7651946	- 7651946	- 7651946
	PRIX H.T. du colis préparateur solaire		€ 5 052,00 (3)	5 052,00 (3)	5 793,00 (3)	5 793,00 (3)	5 793,00 (3)	5 793,00 (3)
FLUIDE CALOP. +	- Fluide caloporteur BIO hautes performances	Colis	2 x ER316	2 x ER316	2 x ER316	2 x ER316	2 x ER316	2 x ER316
		Réf.	100017611	100017611	100017611	100017611	100017611	100017611
	PRIX H.T. du fluide caloporteur		€ 2 X 160,70	2 X 160,70	2 X 160,70	2 X 160,70	2 X 160,70	2 X 160,70

Ci-dessous EXEMPLES avec **PRIX H.T.** de chaudières ou pompes à chaleur pouvant être associées aux systèmes Dietrisol Quadro… SolarSystem :

				PRIX H.T. €	Eco-Part. €
 ZGSHP_Q0001	Pompe à chaleur géothermique GSHP	GSHP 9 MR-E	7600538	9 212,00	6,67
		GSHP 9 TR-E	7612220	9 212,00	6,67
 AGC_Q0001	Chaudière gaz à condensation Modulens G®	AGC 25 VH	100018103	4 433,00	5,00
		AGC 25 VV	100018104	4 463,00	5,00
 AFC_Q0007	Chaudière fioul à condensation Modulens O®	AFC 18 E	100016265	7 690,00	5,00
 AMC_Q0002	Chaudière murale gaz Evodens	AMC 25 VH	7694997	3 950,00	5,00
		AMC 25 VV	7694998	3 980,00	5,00

(1) Avec tuiles plates/ardoises : commander un kit noquets - colis ER558 - Réf. 7503269 : **163,30 €**.
(2) Pour les packs toit colis ER626 et ER627 (intégration en toiture de tuiles canal) une plus value de **180 €** pour ER626 et de **90 €** pour ER627 sera facturée.
(3) Eco-Participation : **1,81 € HT**
(4) Pour montage sur terrasse ou pour autres types de toiture, voir page 274 pour des systèmes de fixation adaptés.

PRIX H.T MISE EN SERVICE D'UN SYSTEME DIETRISOL QUADRO SOLARSYSTEM

Voir page 11 de ce tarif.



C

Dietrisol Quadro SolarSystem

Préparateurs solaires équipés **de 385 l et 750 l**

Le produit
Préparateur solaire mixte intégrant l'ensemble des composants hydrauliques

Préparateurs solaires pour la production d'eau chaude sanitaire et le soutien au chauffage (SSC) auquel peuvent être raccordés à droite ou à gauche jusqu'à 4 générateurs de chaleur différents

- **À associer à des chaudières ou PAC équipées d'une régulation DIEMATIC iSystem**
- Équipé **d'1 échangeur solaire**
- Composés d'un réservoir tampon à stratification de températures de 400 ou 700 litres en acier, équipé **d'un échangeur sous forme de serpentin en inox pour la production ecs**; son principe de construction réside dans un partage du préparateur en zones: une technique de charge intelligente permet de commander les différentes zones fonctionnelles de manière sélective et de ce fait d'optimiser l'utilisation de l'énergie solaire
- **Livrés avec**:
  - Station solaire complète DKSL 6-8 MSB avec pompe modulante, vase d'expansion solaire de 18 l
  - Régulation solaire **SOL PLUS** avec fonctions MCDB, et le kit de liaison régulation/ ModBus
  - Mitigeur thermostatique, kit de raccordement eau froide " intégrant le groupe de sécurité ecs
- Habillage et capots en ABS
- **Colisage**: 8 ou 9 colis selon modèle

DIMENSIONS PRINCIPALES (mm et pouces)

① Purge Rp 1/2"
② Sortie ECS G1"
③ SolarSystem 400: départs chaudière G3/4"
SolarSystem 700:
départ circuits chauffage chaudière G3/4"
④ Doigt de gant Ø16 mm
⑤ Retour circuit ECS chaudière G1"
⑥ SolarSystem 400: départ chauffage G1"
SolarSystem 700: départ circuits chauffage G1"
⑦ Retour radiateurs G1"
⑧ Retour circuits chauffage chaudière G1"
⑨ Retour plancher chauffant G1"
⑩ Entrée EFS R1"
⑪ Retour solaire DN18
⑫ Départ solaire DN18
⑬ SolarSystem 700: emplacement résistance électrique
⑭ Tubulure de liaison mitigeur thermostatique-entrée eau froide avec groupe de sécurité ecs 7 bar (Colis ER404)
⑮ SolarSystem 700: départ circuit ECS chaudière
⑯ SolarSystem 700: règles pour sonde système extérieur
R: Filetage conique
Rp: Taraudage

QUADRO SOLARSYSTEM 400

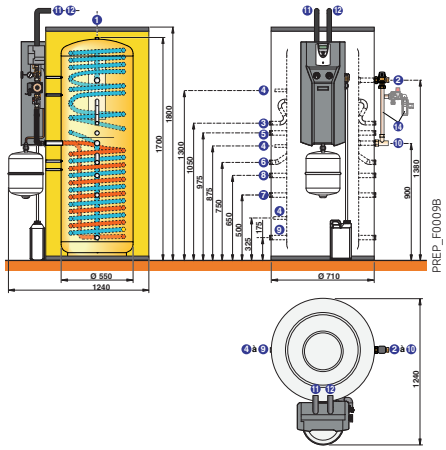

QUADRO SOLARSYSTEM 700

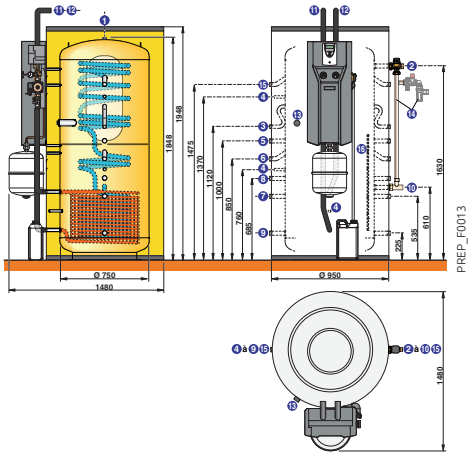

CARACTÉRISTIQUES TECHNIQUES

Pression max. de service: - circuit primaire: **6 bar**
- circuit secondaire (cuve): **6 bar**
- circuit ecs: **7 bar**

Temp. max. de service: - circuit primaire: **110 °C**
- circuit secondaire: **95 °C**
- circuit ecs: **95 °C**

MODÈLE

DIETRISOL QUADRO SOLARSYSTEM		400	700
Classe d'efficacité énergétique		C	C
Capacité totale ballon	l	385	750
Surface des capteurs pouvant être raccordée	m²	8 (2)	15 (2)
Contenance réservoir-tampon/ Contenance serpentin ecs	l	352/ 22	750/ 27
Surface d'échange du serpentin ecs	m²	4,3	4,3
Contenance échangeurs solaires	l	11	13
Surface d'échange solaire	m²	2,2	2,6
Température consigne sanitaire	°C	55	55
Puissance échangée à ΔT = 35 K pour la préparation ecs (en été) (1)	kW	25	30
Débit horaire à ΔT = 35 K (en été) (1)	l/h	520	810
Température de stockage ecs	°C	65	65
Débit en 10 min à ΔT = 30 K (1)	l/10 min	220	250
Consommation d'entretien zone d'appoint/ Consommation d'entretien volume total	kWh/24h	0,5/ 0,9	1,5/ 3,2
Poids à vide	kg	105	170

(1) temp. eau froide 10 °C, temp. entrée primaire = temp. consigne sanitaire + 10 K, retour sur piquage en ⑦ (2) Important: uniquement en cas de prélèvement d'énergie supplémentaire en été, piscine par ex.

PRIX H.T.

DIETRISOL QUADRO SOLARSYSTEM	400	700
Réf.	7651949	7651946
€	**5 052,00**	**5 793,00**

Eco-Participation: **1,81 € H.T.**

OPTIONS

ACCESSOIRES

	COLIS	RÉF.	€	Eco-Part. €
Console murale pour 1 module hydraulique	EA142	100020166	**135,10**	-
Console murale pour collecteur	EA141	100020165	**50,50**	-
Module hydraulique compact pour 2 circuits avec 2 pompes modulantes pour circuit direct et circuit avec vanne	MT12	7616233	**1 951,60**	**1,67**
Résistance électrique blindée 3 kW avec sonde pour Quadro SolarSystem 700	ER394	100019165	**264,00**	**0,83**

ACCESSOIRES

	COLIS	RÉF.	€	Eco-Part. €
Module hydraulique:				
• pour 1 circuit direct	EA143	100020167	**745,20**	**0,83**
• pour 1 circuit avec vanne mélangeuse	EA144	100020168	**1 060,80**	**1,67**
Collecteur isolé pour 2 ou 3 modules	EA140	100020164	**404,40**	-



C

ENR

Fabriqué en France

Inisol BESL... N sans appoint

Préparateurs solaires non équipés **de 200 et 300 l**

Préparateurs solaires d'eau chaude sanitaire pour intégration dans des systèmes solaires CESI et/ou CESCI

- Cuve en acier émaillé avec isolation en mousse de polyuréthane injectée sans CFC, épaisseur 50 mm, protection par anode en magnésium
- **Avec un échangeur inférieur solaire** en tube lisse émaillés extérieurement
- Tous les raccordements à l'arrière sauf raccordement échangeur solaire à l'avant
- **Résistance électrique en option**
- Habillage et capots en ABS
- **Colisage** : 1 colis

DIMENSIONS PRINCIPALES (mm et pouces)

① Sortie eau chaude sanitaire G 1
③ Circulation G 3/4
④ Emplacement sonde eau chaude sanitaire
⑥ Entrée eau froide sanitaire + Vidange G 1
⑦ Entrée échangeur solaire G 3/4
⑧ Sortie échangeur solaire G 3/4
⑨ Emplacement sonde solaire
⑩ Anode
⑬ Emplacement pour résistance électrique en option

Cotes (mm)	A	C	E	F	ØG	H
BESL 200 N	71	1092	1324	682	604	1423
BESL 300 N	71	1397	1694	862	604	1796

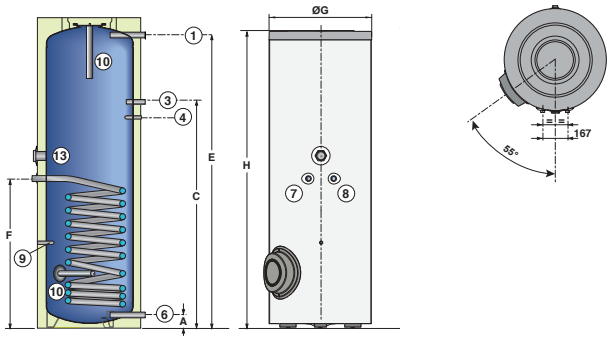

CARACTÉRISTIQUES TECHNIQUES

Température maximale de service : - primaire (échangeur) : **110 °C**
- secondaire (cuve) : **95 °C**

Pression de service maximale : - primaire (échangeur) : **10 bar**
- secondaire (cuve) : **10 bar**

MODÈLE

	INISOL	BESL 200 N	BESL 300 N
Capacité utile ballon	l	225	300
Volume d'appoint	l	95	135
Volume solaire	l	130	165
Capacité échangeur	l	5,6	8,1
Surface d'échange	m²	0,84	1,20
Coefficient de pertes thermiques (UA_S)	W/K	1,67	2,04
Poids à vide	kg	86	97

PRIX H.T.

	INISOL	BESL 200 N	BESL 300 N
	Colis n°	ER421	ER422
	Réf.	100019530	100019527
	€	1 109,00	1 121,00

OPTIONS BSL et BESL

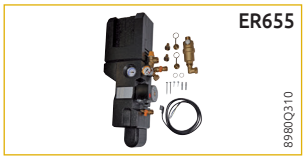







STATIONS SOLAIRES	COLIS	RÉF.	€	Eco-Part. €
• **SKP 7-8** (installation pour production d'ecs) Pour 8 m² de capteurs maxi (hauteur manométrique de la pompe solaire 7 m) Possibilité d'intégrer une régulation SOL PLUS	ER655	7624853	527,40	1,67
• **DKSC 6 MSB** (installation pour production d'ecs) pour montage direct sur préparateur BSL... N ou au mur	ER711	7630415	570,40	1,67
• Kit tubulures pour montage de la station DKSC 6 MSB sur le préparateur BSL... N	ER286	100020290	128,80	-
• **DKSL 6-8 MSB** (installation pour production d'ecs) pour montage direct sur préparateur BSL/BESL 200 à 500 N ou au mur	ER710	7630417	664,00	1,67
• Kit tubulures pour montage de la station DKSL 6-8 MSB sur le préparateur BSL... N	ER414	100019423	161,00	-

Pour 8 m² de capteurs maxi (hauteur manométrique de la pompe solaire 7 m).
Ces stations solaires sont équipées de tous les composants nécessaires permettant un fonctionnement optimal de l'installation solaire : pompe solaire, clapets anti-thermosiphon, soupape de sécurité, manomètre, pot de dégazage + purgeur manuel, système de remplissage et de vidange, thermomètres...
Possibilité d'intégrer une régulation SOL AEL ou SOL PLUS.



C

Inisol BSL... N avec appoint hydraulique

Préparateurs solaires non équipés **de 225 à 500 l**

Fabriqué en France

Préparateurs solaires d'eau chaude sanitaire pour intégration dans des systèmes solaires CESI et/ou CESCI

- Cuve en acier émaillé avec isolation en mousse de polyuréthane injectée sans CFC, épaisseur 50 mm (BSL 200 À 400 N) ou 75 mm (BSL 501 N), protection par anode en magnésium
- **Avec un échangeur inférieur solaire et un échangeur supérieur dédié à la chaudière** en tube lisse émaillés extérieurement
- Tous les raccordements à l'arrière sauf raccordement échangeur solaire à l'avant
- **Résistance électrique en option**
- Habillage et capots en ABS
- Ensembles d'équipements disponibles en option (voir page suivante)
- **Colisage** : 1 colis

DIMENSIONS PRINCIPALES (mm et pouces)

① Sortie eau chaude sanitaire G 1
② Entrée échangeur G 1
③ Circulation G 3/4
④ Emplacement sonde eau chaude sanitaire
⑤ Sortie échangeur G 1
⑥ Entrée eau froide sanitaire + Vidange G 1
⑦ Entrée échangeur solaire G 3/4
⑧ Sortie échangeur solaire G 3/4
⑨ Emplacement sonde solaire
⑩ Anode
⑬ Emplacement pour résistance électrique en option

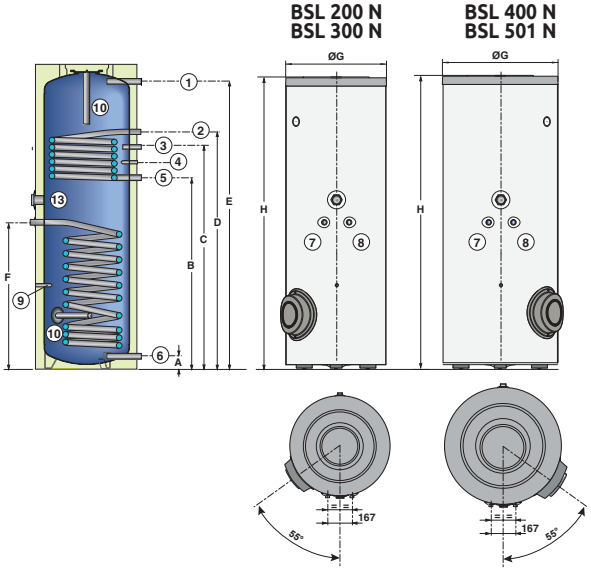

Cotes (mm)	A	B	C	D	E	F	Ø G	H
BSL 200 N	71	912	1092	1182	1324	682	604	1423
BSL 300 N	71	1127	1397	1397	1694	862	604	1796
BSL 400 N	66	992	1217	1262	1558	812	704	1672
BSL 501 N	71	1133	1313	1403	1666	948	814	1812

CARACTÉRISTIQUES TECHNIQUES

Température maximale de service : - primaire (échangeurs) : **110 °C**
- secondaire (cuve) : **95 °C**

Pression de service maximale : - primaire (échangeurs) : **10 bar**
- secondaire (cuve) : **10 bar**

MODÈLE

INISOL		BSL 200 N		BSL 300 N		BSL 400 N		BSL 501 N	
Capacité utile ballon	l	225		300		400		500	
Volume d'appoint hydraulique	l	75		105		150		160	
Volume solaire	l	150		195		250		340	
Échangeur		inf. (sol.)	sup. (chaud.)	inf. (sol.)	sup. (chaud.)	inf. (sol.)	sup. (chaud.)	inf. (sol.)	sup. (chaud.)
Capacité échangeur	l	5,6	5,1	8,1	5,1	10,1	5,1	12,8	5,1
Surface d'échange	m²	0,84	0,76	1,2	0,76	1,5	0,76	1,9	0,76
Débit primaire	m³/h		2		2		2		2
Température primaire	°C		80		80		80		80
Puissance échangée (1)(2)	kW		24		24		24		24
Débit horaire à ΔT = 35 K (1)(2)	l/h		590		590		590		590
Débit sur 10 min à ΔT = 30 K (1)(3)	l/10 Min.		150		200		270		305
Coefficient de pertes thermiques ballon (UA_S)	W/K	1,67		2,04		2,41		2,56	
Poids d'expédition	kg	99		122		149		180	

(1) Temp. eau froide : 10 °C (2), temp. ecs 45 °C, temp. primaire à 80 °C, débit primaire 2 m³/h. (3) Temp. ecs 40 °C, Temp. de stockage ecs 65 °C, valeurs mesurées uniquement sur le volume d'appoint

PRIX H.T.

INISOL	BSL 200 N	BSL 300 N	BSL 400 N	BSL 501 N
Colis n°	ER418	ER419	ER420	ER883
Réf.	100019528	100019521	100019525	7680594
€	**1 109,00**	**1 121,00**	**2 405,00**	**2 806,00**

OPTIONS BSL et BESL

ACCESSOIRES BSL/BESL

	COLIS	RÉF.	€	Eco-Part. €
Kit "Titan Active System®" pour préparateur solaire associé à une chaudière équipée d'un tableau permettant la gestion du TAS (jusqu'à 300 l)	EC431	100010652	**143,40**	-
Mitigeur thermostatique	EC60	100019425	**166,00**	-
Kit de raccordement eau froide	ER404	100019322	**132,00**	-

ACCESSOIRES BSL/BESL

Résistance électrique blindée :	COLIS	RÉF.	€	Eco-Part. €
• 1,5 kW avec thermostat	ER395	100019166	**330,90**	**0,83**
• 2,3 kW avec thermostat	ER396	100019167	**330,90**	**0,83**
• 3 kW avec thermostat	ER397	100019168	**330,90**	**0,83**
• 1,5 kW avec sonde (pour régulation solaire SOL AEL uniquement)	ER392	100019163	**264,60**	**0,83**
• 3 kW avec sonde (pour régulation solaire SOL AEL uniquement)	ER394	100019165	**264,00**	**0,83**

OPTIONS

POUR **INSTALLATIONS SOLAIRES SSC**

OPTIONS RÉGULATIONS









		COLIS	RÉF.	€	Eco-Part. €
SOL AEL Pour la régulation d'une installation solaire avec 1 préparateur équipé d'un échangeur intégré. Livrée avec 2 sondes (TC et TS). Permet également de piloter d'origine l'appoint qu'il soit électrique ou hydraulique	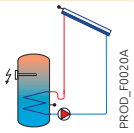 PROD_F0020A	ER708	7630421	344,00	0,12
Régulation SOL PLUS Pour la régulation d'une installation solaire avec 1 ou 2 préparateurs équipés d'1 échangeur ou d'un système de relève de retour chaudière sur les circuits retour chauffage. Livrée avec 2 sondes (TC et TS).	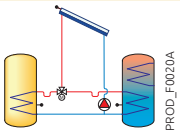 PROD_F0020A	ER709	7630422	307,00	0,12
Régulation SOL SC. 5 Pour la régulation d'une installation solaire avec 1 ou 2 champs de capteurs et 1 ou 2 préparateurs solaires (dont 1 peut être à inversion de zone de chauffe) ou 1 préparateur solaire et 1 piscine avec commande de charge ou décharge et relève de la température retour. Livrée avec 4 sondes (TC, TS, TP et TE).	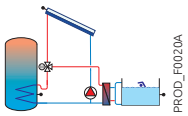 PROD_F0020A	ER672	7619972	719,30	0,83
Régulation SolPlus TT pour station DB 15-15S Pour la régulation d'une installation solaire avec 1 préparateur équipé d'un échangeur intégré. Livrée avec 2 sondes (TC et TS). Permet également de piloter d'origine l'appoint qu'il soit électrique ou hydraulique. **Inclus dans la station DB15-15S**		-	-	-	-

OPTIONS

POUR **INSTALLATIONS SOLAIRES SSC**

GUIDE DE CHOIX SSC

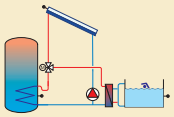

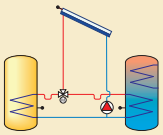

PROD_F0020A

			Capteurs Surface (m²)	DH 200 SL 8 ≤	D 230 10 ≤	C 250 10 ≤	C 250 TB 15 ≤	C 250 TB 20 ≤
SYSTÈME MULTI BALLON	**Préparateur (ecs)**		Colis	BESL / BSL 300/400 N ER422 ER419/420	BSL 501 N ER883	BSL 300 N ER419	BSL 400 N ER420	BSL 501 N ER883
	Ballon d'appoint de chauffage		Colis	- échangeur piscine	- échangeur piscine	PS 600 AJ59	PS 800 AJ60	PS 1000 AJ61 (Si besoin PSB 800 - AJ53)
						+ un habillage au choix (voir page produit PS/PSB)		
	STATION SOLAIRE POUR SYSTÈMES :							
	- pressurisés	SKP/SKS	Colis	ER655	ER665	ER665	ER665	ER665
	ou							
	- auto vidangeables	DB 15-20	Colis	-	-	ER977	ER977	ER977
	Régulation solaire	SOL PLUS	Colis	ER709	ER709	ER709	ER672	ER672
		SOL SC5	Colis	ER672	ER672	ER709	ER672	ER672
				gestion optimisée		avec station solaire SKS uniquement		
	Vannes 3 voies		Colis	EC164	EC164	EC164	EC164	EC164

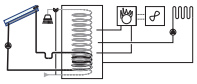

SYSTÈME MONO BALLON	SYSTÈME QUADRO :			Quadro SolarEasy (voir pages précédentes)				
	- pressurisés		Réf.	Quadro SolarEasy 400 7651950	Quadro SolarEasy 700 7651951	Quadro SolarEasy 400 7651950	Quadro SolarEasy 700 7651951	Quadro SolarEasy 700 (+ PSB 800 - AJ53 + Habillage) 7651951
	ou							
	- auto vidangeables	Ballon Quadro	Colis	EC67 (1)	EC66 (1)	EC67 (1)	EC66 (1)	EC66 (1)
		Station solaire DB	Colis	+ ER977	+ ER977	+ ER977	+ ER977 + ER978	+ ER977 (1) + ER978
		Régulation	Colis	inclue	inclue	inclue	inclue	+ ER672 (sol SC5)

(1)

	COLIS	RÉF.	€	Eco-Part. €
Ballon Quadro :				
• Quadro SolarEasy 400	EC67	7650888	**3 467,00**	-
• Quadro SolarEasy 700	EC66	7650884	**4 136,00**	-

OPTIONS

POUR **INSTALLATIONS SOLAIRES COLLECTIVES**

OPTIONS HYDRAULIQUES

		COLIS	RÉF.	€	Eco-Part. €
 ER977 SOL_Q0009	• **DB 15-20** Station solaire pour système auto vidangeable avec 20-25 m² de capteurs plans type SL ou TB et ballon solaire avec échangeur intégré. Elle intègre une pompe de 15 mCE, la régulation solaire et une cuve de rétention pour 15 litres de fluide (6 capteurs maxi.)	ER977	7690136	1 853,40	-
 ER978 SOL_Q0010	• **Cuve complémentaire station DB 15-20** Cuve de retour de fluide complémentaire pour station DB15-20, s'installe pour des surfaces de capteurs ≥ 15 m². À monter en série avec le vase de base.	ER978	7690137	463,40	-
	Kit tubulures DB15S montage sur ballons BSL N	-	7727039	126,00	-
 SOL_Q5000	• **Station solaire pour système auto vidangeable** Pour système auto vidangeable jusqu'à 15 m² de capteurs plans type SL ou TB et ballon à échangeur intégré.Elle intègre la régulation et une pompe de 14 mCE et est prévue pour un montage directement sur ballon.	-	7785101	1 470,00	-
 SOL_Q0010	• **Vase drain back station DB 15-15 S** Cuve de retour à ajouter à la station DB15-15S pour autoriser la vidange du circuit solaire si l'échangeur du ballon solaire ne peut pas être utilisé comme tel (obligatoire avec UNO, Quadro, BESL).	-	7785116	399,00	-
 ER655 8980Q310	• **SKP 7-8** (installation pour production d'ecs) Pour 8 m² de capteurs maxi (hauteur manométrique de la pompe solaire 7 m) Possibilité d'intégrer une régulation SOL PLUS	ER655	7624853	527,40	1,67
 ER711 8980Q312	• **DKSC 6 MSB** (installation pour production d'ecs) pour montage direct sur préparateur BSL… N ou au mur	ER711	7630415	570,40	1,67
	• Kit tubulures pour montage de la station DKSC 6 MSB sur le préparateur BSL… N	ER286	100020290	128,80	-
 ER710 8980Q305	• **DKSL 6-8 MSB** (installation pour production d'ecs) pour montage direct sur préparateur BSL/BESL 200 à 500 N ou au mur	ER710	7630417	664,00	1,67
	• Kit tubulures pour montage de la station DKSL 6-8 MSB sur le préparateur BSL… N	ER414	100019423	161,00	-
 ER414 8980Q303	Pour 8 m² de capteurs maxi (hauteur manométrique de la pompe solaire 7 m). Ces stations solaires sont équipées de tous les composants nécessaires permettant un fonctionnement optimal de l'installation solaire : pompe solaire, clapets anti-thermosiphon, soupape de sécurité, manomètre, pot de dégazage + purgeur manuel, système de remplissage et de vidange, thermomètres… Possibilité d'intégrer une régulation SOL AEL ou SOL PLUS.				
 SK_Q0014	• SKS 13-45 **Pour installations jusqu'à 40 m² de capteurs plans** (hauteur manométrique de la pompe solaire 13 mCE) avec préparateurs ecs solaires à échangeur incorporé ou échangeur à plaques extérieur. Ces stations solaires sont équipées de tous les composants nécessaires permettant un fonctionnement optimal de l'installation solaire : pompe solaire, clapets anti-thermosiphon, soupape de sécurité, manomètre, pot de dégazage + purgeur manuel, système de remplissage et de vidange, thermomètres, indicateur de débit… Possibilité d'intégrer une régulation SOL PLUS. 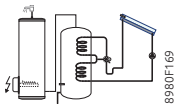 8980F169	ER665	7619964	797,60	1,67
 8980Q035	Régulation différentielle MCDB S'utilise avec la station DMCDB (ER568). Elle permet de charger 1 préparateur ecs à partir d'un volume tampon (solaire ou chaudière bois) ou transférer de l'énergie d'un ballon tampon sur 1 autre et vice versa. 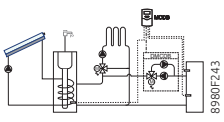 8980F243	EC162	100004650	317,00	0,12
 SOL_Q0003	Kit de raccordement en PWM pour une 2e pompe solaire. Permet de raccorder une 2e pompe sur la régulation SOL PLUS (installations avec 2 ballons ou avec 2 champs de capteurs Est/Ouest).	ER712	7630423	61,50	0,02
 8980Q240	Vanne 3 voies 3/4" avec moteur d'inversion Pour circuit solaire avec 2 préparateurs et régulation SOL PLUS	EC164	89804803	281,00	0,83

OPTIONS

POUR SYSTÈMES SOLAIRES THERMIQUES DOMESTIQUES

LES ACCESSOIRES ET OPTIONS "CIRCUIT SOLAIRE" AVEC PRÉPARATEURS ÉQUIPÉS

LES OPTIONS POUR RÉGULATIONS SOLAIRES







	COLIS	RÉF.	€	Eco-Part. €
Sondes :				
• à plongeur PT 1000	EC173	100004651	73,40	0,02
• à applique PT 1000	EC171	100003690	74,00	0,02
• capteur PT 1000	EC155	100008011	69,00	0,02
Kit câble de liaison ModBus (3 m) Pour connexion entre une régulation SOL PLUS et un tableau de commande DIEMATIC iSystem.	ER713	7630424	38,00	0,02
Boîtier parafoudre Pour régulation SOL. Protège la régulation des surtensions venant du champ de capteurs.	EC176	89804816	44,20	-

LES OPTIONS HYDRAULIQUES POUR CIRCUIT SOLAIRE



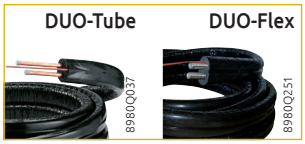







	COLIS	RÉF.	€	Eco-Part. €
Kit 2 vannes + sonde Pour régulation d'une installation avec 2 champs de capteurs EST/OUEST avec SOL PLUS.	EC432	100011341	537,00	0,12
Double tubes pré-isolés "Duo-Tube" ou "Duo-Flex" avec protection UV et câble pour sonde capteur				
• Kit Duo-Tube Cu 10 x 10 m (y compris raccords bicônes)	ER319	100020297	424,90	-
• Kit Duo-Tube Cu 15 x 10 m (y compris raccords bicônes)	EG106	89807000	552,00	-
• Kit Duo-Tube Cu 15 x 15 m (y compris raccords bicônes)	EG107	89807001	843,40	-
• Duo-Tube Cu 18 x 15 m (raccords bicône à commander séparément)	EG108	89807002	1 104,10	-
• Duo-Flex inox Ø 16 x 15 m (y compris raccords easyclic)	EG422	7648217	843,60	-
• Duo-Flex inox Ø 20 x 15 m (y compris raccords easyclic)	EG423	7648218	903,90	-
• Duo-Flex inox Ø 20 x 20 m (y compris raccords easyclic)	EG424	7648219	1 144,80	-
Jeu de colliers pour "Duo-Tube" et "Duo-Flex"				
• pour Duo-Tube Cu 15 et Duo-Flex Ø 16 mm, 4 pièces	EG109	89807003	26,10	-
• pour Duo-Tube Cu 18 et Duo-Flex Ø 20 mm, 4 pièces	EG110	89807004	29,30	-
Jeu de raccords bicône pour "Duo-Tube" (sans brasure)				
• Jeu de 2 raccords bicône Ø 15 mm (pour Duo-Tube)	EG374	100000417	28,10	-
• Jeu de 2 raccords bicône Ø 18 mm (pour Duo-Tube)	EG375	100000418	28,10	-
• Jeu de 2 réductions bicônes Ø 15/18 mm (pour Duo-Tube)	EG376	100000419	14,80	-
Vases d'expansion				
• 18 litres	EG117	100019427	117,00	-
• 24 litres	EG118	100019428	132,30	-
• 50 litres	EG83	89807772	210,50	-
Kit d'accrochage au mur pour vase d'expansion jusqu'à 25 litres	EC118	89807238	72,00	-

OPTIONS

POUR SYSTÈMES SOLAIRES THERMIQUES DOMESTIQUES

LES ACCESSOIRES ET OPTIONS "CIRCUIT EAU (SECONDAIRE)"

THERMOSTAT DIFFÉRENTIEL POUR CHARGE APPOINT



	COLIS	RÉF.	€	Eco-Part. €
Thermostat différentiel SLA2 permet : - le réglage de la température d'un préparateur indépendant associé à une chaudière sans régulation, un ballon tampon avec chaudière bois, ou un préparateur tampon solaire - de surveiller le retour chauffage et de bipasser le ballon solaire si la température retour est supérieure à la temp. ballon solaire. Livrée avec 2 sondes. 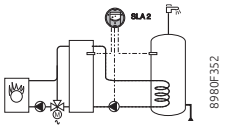	EC320	100007832	246,80	0,12

FLUIDES CALOPORTEURS - ACCESSOIRES ET DE MAINTENANCE DU CIRCUIT EAU





	COLIS	RÉF.	€	Eco-Part. €
Fluides caloporteurs :				
• Prémélange 60/40, 20 litres (- 21 °C)	EG101	89807794	93,00	-
• Prémélange type LS "hautes performances", 20 litres (- 26 °C)	EG100	89807792	184,80	-
• Prémélange "BI0", type LR-25, 20 litres (- 30 °C)	ER316	100017611	160,70	-
Maintenance du circuit solaire :				
• Station de remplissage avec pompe et bidon	EG81	89807770	1 234,70	1,67
• Pompe à main pour appoint en fluide	EG80	89807769	204,00	-
• Testeur de protection antigel (pour contrôle du liquide caloporteur)	EG102	89807797	61,00	-
• Boîtier de mesure avec réfractomètre	EG104	89807799	426,50	-
• Valise de contrôle pour installation solaire	ER50	100012031	601,30	-
• Produit nettoyant pour circuit solaire SolRne	ER318	100020025	404,50	-

Avec les directives européennes
De Dietrich vous propose une Ecosolution testée,
gage de performances pour vos clients

Twineo
EGC 25/V 200 SSL

A
A+

- 1 circuit direct
- 1 circuit solaire

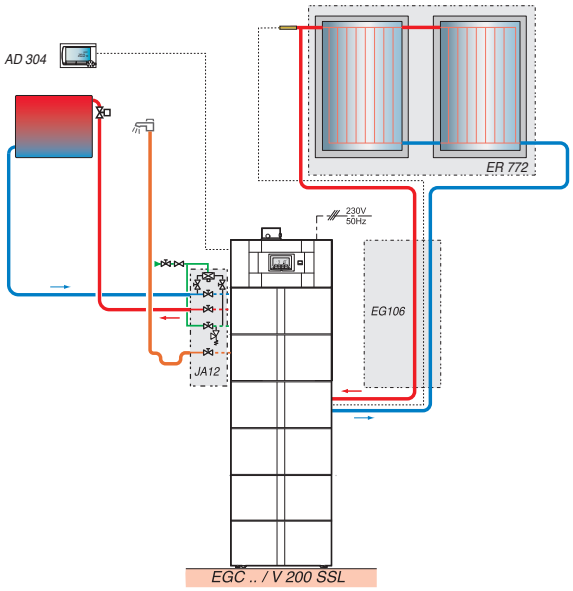

EGC_F0012D

DESCRIPTIF	COLIS	RÉF.	€
Chaudière EGC 25 VH/V 200 SSL	-	7613676	6 127,00
Pack toit 4 m² de capteur, soit 2 x Inisol DH 200 SL (avec crochet universel alu pour tuiles mécaniques)	ER772	7652638	2 109,00
Fluide caloporteur	EG101	89807794	93,00
Options éventuelles supplémentaires			
Kit de raccord. hydraulique à gauche	JA12	100017395	347,30
Thermostat d'ambiance modulant	AD304	7609763	242,00
Kit duo Tube Cu 15 x 10 m (avec raccords bicône)	EG106	89807000	552,00
		Prix total H.T.:	**9 470,30***

* hors Eco-Participation

Quadro SolarSystem + HPI-S
Quadro 400 SolarSystem raccordé sur une pompe à chaleur HPI-S

A+++

- 1 circuit direct
- 1 circuit chauffage avec vanne
- ECS solaire

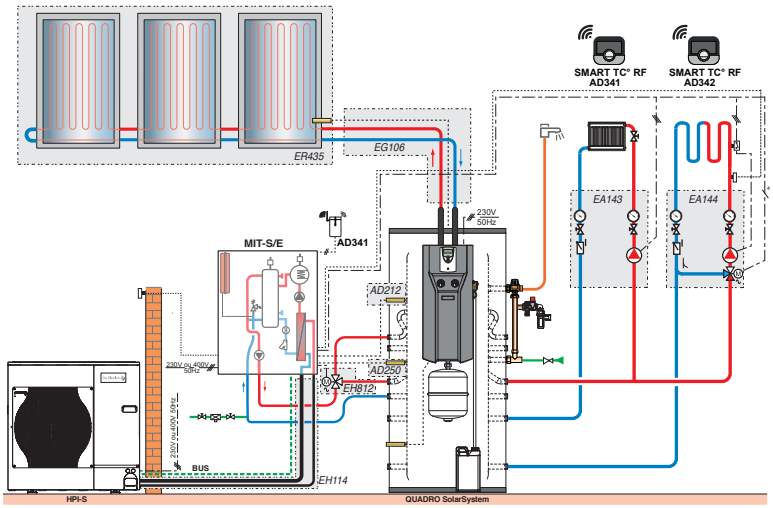

HPIS_F1000

DESCRIPTIF	COLIS	RÉF.	€
Préparateur solaire Dietrisol Quadro 400 SolarSystem	-	7651949	5 052,00
Pack toit 7 m² de capteur, soit 3 x Dietrisol PRO D230 (montage sur toiture de tuiles mécaniques avec crochet universel alu)	ER435	100019698	3 660,00
Fluide caloporteur BIO hautes performances L	2 x ER316	100017611	2 x 160,70
Pompe à chaleur HPI-S 8 MR	-	7746957	6 989,00
Vanne d'inversion chauffage/sanitaire	EH812	7684175	147,40
Kit de liaison frigorifique 5/8" - 3/8" lg 5 m	EH114	100012535	206,20
Module hydraulique pour 1 circuit direct	EA143	100020167	745,20

	COLIS	RÉF.	€
Module hydraulique pour circuit avec vanne	EA144	100020168	1 060,80
Platine + sonde pour vanne mélangeuse	AD 249	100013304	184,00
Sonde ecs	AD212	100000030	59,00
Sonde système	AD250	100013305	53,70
Options éventuelles supplémentaires			
Commande à distance CDR D. iSystem	2 x AD284	100018923	2 x 277,20
Module chaudière radio	AD252	100013307	145,00
Kit Duo-Tube Cu 15 x 10 m (y compris raccords bicônes)	EG106	89807000	552,00
			Prix total H.T.:14 678,10*

Prix H.T. mise en service HPI : voir page 11 de ce tarif
Prix H.T. mise en service QUADRO : voir page 11 de ce tarif

* hors Eco-Participation

GUIDE DE CHOIX

PRODUCTION D'ÉLECTRICITÉ POUR L'AUTOCONSOMMATION

Notre offre se décline en 2 utilisations principales :
- Les installations de capteurs photovoltaïques pour la construction neuve avec des capteurs PV certifiés
- Les installations de capteurs photovoltaïques domestiques pour l'autoconsommation sans revente d'énergie

LE PHOTOVOLTAÏQUE POUR L'AUTOCONSOMMATION EN MAISON INDIVIDUELLE OU LE COLLECTIF

- L'installation d'un champ de capteurs photovoltaïques, sur un bâtiment ou au sol, destiné à la production d'énergie pour l'autoconsommation est réalisée pour subvenir à une partie de la consommation électrique de la propriété. Cette variable est fonction du socle effectif de consommation (tous les appareils fonctionnant en veille) et de la surface de capteurs PV installés.
- Ci-dessous des informations sur les consommations d'énergie d'un ménage et un tableau indiquant la production potentielle d'un champ de nos capteurs PV-SYS 300 sur une année selon son implantation géographique.

AUTO-CONSOMMATION INSTANTANÉE DANS LE RÉSIDENTIEL

Consommation électrique moyenne d'un ménage français pour les postes suivants :

• Audiovisuel	kWh/an	540
• Informatique	kWh/an	390
• Froid (hors climatisation)	kWh/an	630
• Éclairage	kWh/an	340
• Chauffe-eau électrique	kWh/an	2 700
• Lave-linge / Sèche linge	kWh/an	300
• Lave-vaisselle	kWh/an	150

(source ADEME)

Les Kits PV SYS pour auto-consommation que nous proposons permettent de couvrir une part importante de ces besoins réguliers selon le nombre de capteurs installés

	Zones	①	②	③	④
	kWh/an	290	310	350	400
	kWh/an	1 170	1 240	1 390	1 650
	kWh/an	2 100	2 500	2 700	3 100

(panneaux de 300 Wc en position idéale)

Production annuelle en kWh d'une installation de capteurs photovoltaïques pour auto-consommation

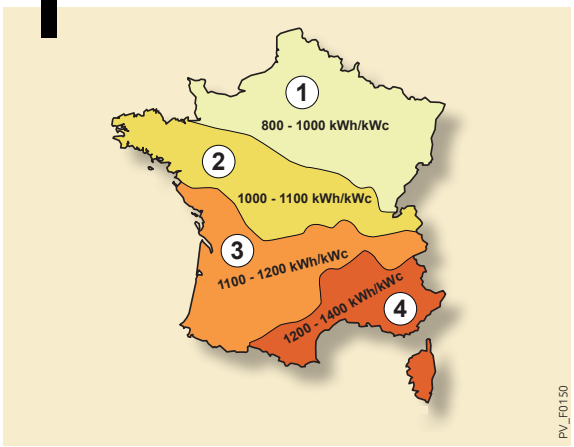

LE PHOTOVOLTAÏQUE POUR LA CONSTRUCTION NEUVE



L'apport photovoltaïque PV dans le cadre de la RT2012 se fera au niveau du coefficient CEP qu'il limitera en fonction de la surface installée. Combiné à une chaudière gaz condensation à production d'eau chaude sanitaire instantanée, c'est une solution simple, à faible emprise au sol et économique pour répondre à la réglementation thermique RT 2012 avec de l'énergie gaz.

L'association de nos kits PV-SYS.. avec nos chaudières gaz à condensation PMC-S apporte des gains d'énergie primaire de plus de 35 % en Zone H1 et de 45 % en zone H2c.
Par ailleurs, la solution répond à des besoins en chauffage de 5 à 35 kW et/ou des besoins en eau chaude sanitaire entre 140 et 200 l/10 min, c'est-à-dire des maisons de 70 à plus de 150 m² de surface habitable.

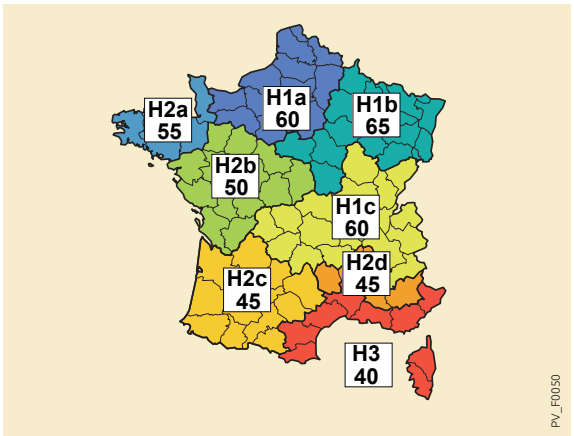

LES SOLUTIONS POUR OPTIMISER L'AUTO-CONSOMMATION D'UN CHAMP DE CAPTEURS PHOTOVOLTAÏQUES

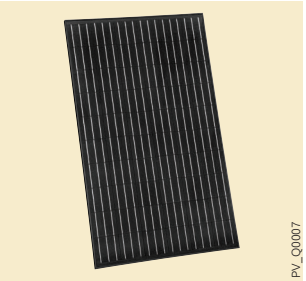

La production photovoltaïque n'est ni stable, ni en adéquation parfaite avec la consommation d'une habitation. Le surplus de production s'il n'est pas revendu (ce qui impliquerait des dispositions spécifiques), sera donc perdu. Pour éviter ces manques à gagner, nous proposons ci-dessous des solutions pour soit lisser la consommation, soit l'optimiser.

Pour le lissage il convient [redacted] d'adapter les besoins à la production. Ceci peut se faire par exemple en utilisant la production photovoltaïque en été pour la circulation d'une piscine et hors saison pour le chauffage ou le chauffe-eau électrique.

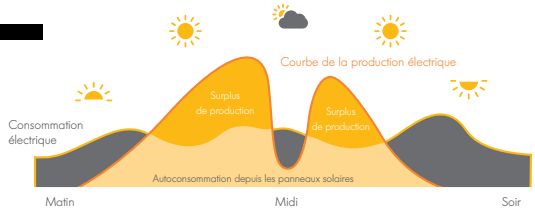

Pour l'optimisation il s'agit tout simplement d'utiliser le surplus sur un chauffe-eau électrique ou un chauffe-eau thermodynamique qui fera office de batterie de stockage.

ES41



	COLIS	RÉF.	€	Eco-Part. €
Kit de gestion d'énergie SMART PV	ES41	7716031	1 124,90	0,12

Le kit est composé :
- d'un module Power Link (gestion Pu), d'un module Wifi pour la liaison à la Home Box, 2 transformateurs d'intensité (mesure A) pour le suivi et la gestion de l'énergie PV produite via l'application Smart-R,
- d'un module d'affichage qui fait aussi thermostat d'ambiance et un actionneur (relais) Wifi pour le pilotage du chauffage, de la climatisation ou un autre consommateur d'énergie.

Le Kit Smart PV suit la production photovoltaïque et la consommation électrique du bâtiment. Les informations sont stockées pour les statistiques et disponibles en permanence sur Smartphone via une box.
Si la production PV est supérieure à la consommation, le Smart PV permet via l'actionneur (relais contact sec) de commander un consommateur électrique supplémentaire (Ex. Chauffe-eau thermodynamique, radiateur électrique..) dès que la surproduction atteint la puissance absorbée par ce dernier.
En cas de revente de surplus, le SMART PV permet un suivi continu de la production et de l'énergie revendue au réseau. La revente ou l'autoconsommation via l'actionneur peut être gérée via le Smartphone.

Kit triphasé pour Smart PV	ES42	7716032	670,40	0,12

Pour le suivi des installations en triphasé.

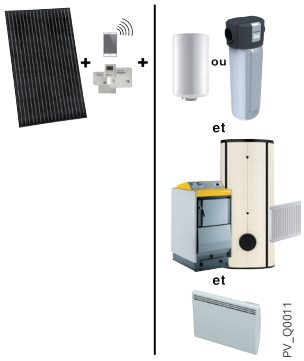

C'est la solution optimale pour lisser ou optimiser l'autoconsommation. Le Smart PV peut agir sur un ou plusieurs consommateurs d'électricité pour éviter tout renvoi de courant dans le réseau.
Il est possible d'envoyer le surplus de production soit alternativement sur un des consommateurs, soit simultanément sur 2 ou 3 d'entre eux.
Exemple d'un champ de capteurs PV de 3 kW :
Socle de consommation : 800 W
Consommation d'un chauffe-eau thermodynamique : 500 W. Activé dès qu'il y a 1,3 kW de production
Le PV-ô est activé dès que la production dépasse 1 kWc, soit quasiment en continu dès qu'il y a un peu de soleil, avec des champs de capteur PV de 1,5 kWc. Avec le Smart-PV il est possible de donner la priorité à l'ecs avec le PV-ô ou un CETD et d'utiliser le surplus intelligemment avec le PV-ô.
Résistance d'un ballon tampon ou d'un chauffe-eau électrique : 2 kW. Activé dès 2,8 kW produits (ex. chauffage piscine)
Radiateur électrique : 1 kW. Activé après le Chauffe-eau thermodynamique dès 2,3 kW de production (si besoin)

ER972



	COLIS	RÉF.	€	Eco-Part. €
Module Deltatherm Le module Deltatherm contrôle la production photovoltaïque et la compare à la consommation instantanée du bâtiment. Dès que la production est > à la consommation, le module envoie le surplus vers un nouveau consommateur comme un chauffe-eau électrique ou un ballon avec une résistance électrique avec thermostat électromécanique.	ER972	7689024	1 405,40	0,12
Interface Netcom Elle permet de connecter le module Deltatherm à un Smartphone via une box pour avoir le suivi permanent de la production.	ER976	7690127	238,60	0,12

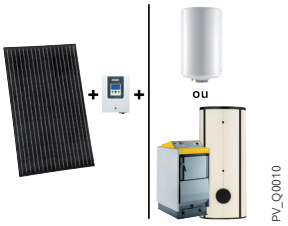

C'est la solution basique pour optimiser l'autoconsommation d'un champ PV dimensionné pour répondre aux besoins « socle » avec un ensoleillement moyen (± 600 W/m²).
L'optimisation se fera par temps très clair exclusivement ; elle est limitée à 3 kW max.

DÉMARCHES ADMINISTRATIVES INDISPENSABLES POUR LE RACCORDEMENT D'UN CHAMP PV AU RÉSEAU

- L'installation doit être dimensionnée selon les habitudes de consommation de l'habitation, réalisée par un professionnel qualifié certifié RGE/QualiPV et validée par le consuel.
- Afin de pouvoir raccorder l'installation il est indispensable d'effectuer les démarches ci-dessous :
  - Démarche administrative simple consistant à signer une « Convention d'Exploitation avec votre régie locale d'électricité (voir formulaire de votre fournisseur d'électricité en ligne) »
  - Déclaration de travaux à déposer dans votre mairie (obligatoire pour le raccordement)
  - Attestation de conformité du consuel en cas de modification de raccordement.

SOLAIRE PHOTOVOLTAÏQUE

CAPTEURS PHOTOVOLTAÏQUES **RT2012** POUR **L'AUTOCONSOMMATION EN MAISON INDIVIDUELLE OU LE COLLECTIF**

Capteur PV-SYS 300/330 FB

Le produit
Fabrication Française
Capteur certifié RT

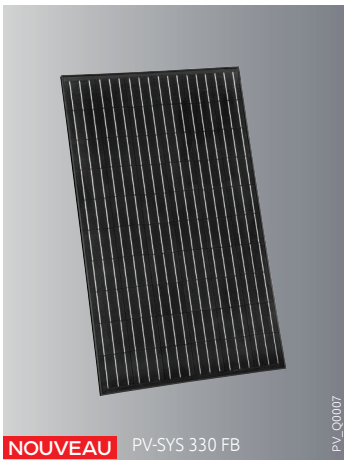

PV-SYS 330 INT
n° 21/16-61SYSTOétanche2

PV-SYS 330 ON TOP
n° 14-4/17-2241 V1

PV-SYS 300/330 FB :

- Capteur PV SYS 330 FB de 330 Wc pour installation sur toiture, au sol ou en intégration de toiture, de fabrication française
- 60 cellules monocristallines Si (159 x 159 mm) à haut rendement, sur fond noir
- Verre antireflet de 3,2 mm d'épaisseur
- Cadre alu noir avec fond noir
- Boîte de jonction IP67 et câbles UV 4 mm², longueur 1 m avec connecteurs PV-GZX0601-1 (1C4)
- Montage vertical ou horizontal
- **Colisage :** 1 colis

DIMENSIONS PRINCIPALES (mm et pouces)

Capteur PV	SYS… Montage sur toiture TM, AD, sur terrasse TER, ou au sol	SYS… INT (1) Montage en intégration de toiture INT
H (mm)	1 663	1676
L (mm)	1 001	1011
P (mm)	35	43
Surface d'un capteur (m²)	1,69	1,69
Poids net (kg)	19,5	20

(1) Uniquement disponibles dans nos champs PV pour intégration en toiture

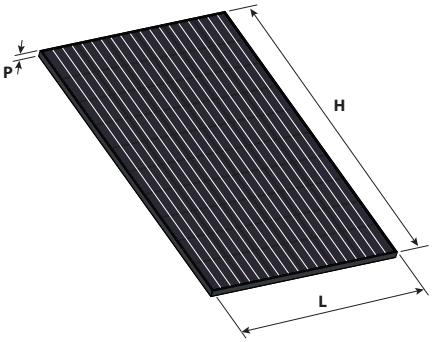

CARACTÉRISTIQUES TECHNIQUES

Température de fonctionnement : -40 °C à 85 °C

Fusibles en série : 13 A

Charge maximum au vent/à la neige : 2 400 Pa

MODÈLE		CARACTÉRISTIQUES ÉLECTRIQUES			
		CAPTEUR PV SYS 330 FB		CAPTEUR PV SYS 300 FB	
		STC (1)	NOTC (2)	STC (1)	NOCT (2)
Puissance crête Pmax	WC	330	239	300	214
Tension à puissance max VMP	V	32,29	31,09	32,24	30,88
Intensité à puissance max IMPP	A	9,64	7,71	8,66	7,07
Tension de circuit ouvert VOC	V	40,98	40,61	39,48	36,68
Intensité de court-circuit ISC	A	10,14	8,92	9,18	7,34
Rendement du module	%	19,29	18,40	18,40	-
Surface d'un module	m²	1,69		1,69	
Température nominale cellule	°C	49,3		47	
Coefficient de température de Pmax	%/°K	- 0,37		- 0,42	
Coefficient de température de VOC	%/°K	- 0,27		- 0,32	
Coefficient de température de ISC	%/°K	0,049		0,043	
Poids	kg	19,5		17,8	

(1) STC : irradiation 1 000 W/m², temp. cellule = 25 °C, AM = 1,5 (masse d'air selon norme EN 60904-3)
(2) NOCT : irradiation 800 W/m², temp. cellule = 20 °C, vitesse du vent = 1 m/s

PRIX H.T.

	CAPTEUR PV SYS 330 FB	CAPTEUR PV SYS 300 FB	CAPTEUR DE REMPLACEMENT SAV DISPO SUR COMMANDE AU CPR	
Type de montage	Sur profilés	Sur profilés	Sur toiture entre profilés	En intégration toiture
Colis	ES135	ER953	ER871	-
Réf.	7784639	7688939	7681712	7744972
€	341,00	341,00	-	-

Eco-Participation capteur : **0,58 € H.T.**

SOLAIRE PHOTOVOLTAÏQUE

KITS PHOTOVOLTAÏQUES POUR AUTOCONSOMMATION AVEC CAPTEURS PV-SYS 330 FB

Nous proposons différents kits « prêts à poser » pour différentes solutions de mise en œuvre et pour répondre à un maximum de configurations possibles avec des ensembles préconfigurés simples à installer et à raccorder.

Le produit
Tout compris
Prêt à poser

KITS COMPLETS " PRÊTS À POSER " DE CHAMPS DE CAPTEURS PV-SYS 330 FB

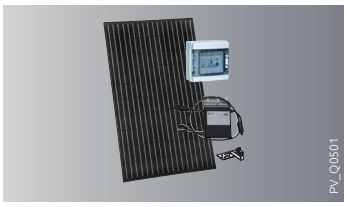

AVIS TECHNIQUE CC FAT

PV-SYS 330 ON TOP
n° 21/19-65 V2 (sur ardoise)

PV-SYS 330 ON TOP
n° en cours (sur tuiles)

Les kits complets « prêts à poser » prévus pour une **installation sur toiture de tuiles mécaniques**, intègrent les capteurs PV SYS 330 FB, les micro-onduleurs, les éléments de montage sur la toiture et le boîtier de raccordement électrique.

- **Colisage :** ils sont livrés en 1 seule unité sur 1 palette à plat (1100 x 1 800 mm).

PRIX H.T.

Nombre de capteurs			4	6	8	9	10
Puissance installée		kWc	1,3	1,9	2,6	2,9	3,0
Dimensions du champ capteurs sur la toiture		m	1,70 x 4,10	3,40 x 3,00	3,40 x 4,10	3,40 x 5,10	3,40 x 5,10
Montage sur toiture, sur		ligne	1	2	2	3	2
Temps de pose estimé, à 2 personnes avec l'équipement nécessaire		h	~ 6	~8	~10	~12	~12
KIT PV…			1,2 kWC S/TMECA1 ligne	1,8 kWC S/TMECA 2 lignes	2,4 kWC S/TMECA 2 lignes	2,4 kWC S/TMECA 3 lignes	3 kWC S/TMECA 2 lignes
• Sur tuiles mécaniques (TM)		N° colis	ES10	ES11	ES12	ES17	ES13
		Réf.	7715325	7715326	7715327	7715332	7715328
		€	**3 360,00**	**4 725,00**	**5 851,00**	**6 668,00**	**7 191,00**
• Sur tuiles ardoises (TA)		N° colis	ES122	ES123	ES124	ES126	ES125
		Réf.	7784626	7784627	7784628	7784630	7784629
		€	**3 360,00**	**4 725,00**	**5 851,00**	**6 668,00**	**7 191,00**
Eco-Participation		€	**2,68**	**4,08**	**5,36**	6,64	**6,64**

KITS DE BASE POUR INSTALLATION DES CHAMPS DE CAPTEURS SUR 1 OU 2 LIGNES

Les kits de base prévus pour une installation sur tout type de support, intègrent les capteurs PV SYS 330 FB, les profilés de mise en place des capteurs, onduleurs et boîtier de raccordement électrique.
Les ferrures d'ancrage ou les supports terrasse/sol sont à choisir et à commander séparément en fonction de la couverture ou du support

DÉSIGNATION

					CHAMP DE CAPTEURS				
					PUISSANCE INSTALLÉE ▶	1,3 kWc	1,6 kWc	1,9 kWc	2,6 kWc	3 kWc
					NOMBRE DE CAPTEURS ▶	4	5	6	8	9
	COLIS	RÉF.	€	Eco-Part. €						
Montage à la verticale :										
• Sur 1 ligne										
• Kit PV 1,2 kWc base S/T	ES14	7715329	**2 783,00**	**2,68**		1	-	-	-	-
• Kit PV 1,8 kWc base S/T	ES15	7715330	**3 518,00**	**4,08**		-	1	-	-	-
• Sur 2 lignes										
• Kit PV 2,6 kWc base S/T	ES20	7715335	**5 565,00**	**5,24**		-	-	-	1	-
• Kit PV 1,2 kWc base S/T	ES18	7715333	**2 888,00**	**2,68**		1	-	-	-	-
• Kit PV 1,9 kWc base S/T	ES19	7715334	**3 675,00**	**4,08**		-	-	1	-	-
• Sur 3 lignes										
• Kit PV 2 kWc base S/T	ES16	7715331	**3 833,00**	**5,24**		-	-	1	-	-
• Kit PV 3 kWc base S/T	ES21	7715337	**6 674,00**	**6,64**		-	-	-	-	1
Montage à l'horizontale :										
• Sur 2 lignes										
• Kit PV 1,3 kWc	ES127	7784631	**2 993,00**	**2,68**		1	-	-	-	-
• Kit PV 2 kWc	ES128	7784632	**3 833,00**	**4,08**		-	-	1	-	-
• Sur 3 lignes										
• Kit PV 2 kWc	ES130	7784634	**6 825,00**	**6,64**		-	-	1	-	-
• Kit PV 3 kWc	ES129	7784633	**3 990,00**	**5,24**		-	-	-	-	1
+ 1 type de ferrures à ajouter à la commande										
• Kit ferrures d'ancrage pour toiture ardoises (4 pièces)	ES36	7716026	**113,00**	-		2	3	3	4	5
• Kit pinces pour bac acier	ES38	7716028	**96,60**	-		3	5	5	7	9
• Kit ferrures d'ancrage pour toit éternit (4 pièces)	ES37	7716027	**204,50**	-		3	4	4	5	6
• Crochets alu pour toit de tuiles mécaniques et plates (Montage sur 2 lattes de section 30 x 90 mm, non fournies)	ES35	7716025	**113,00**	-		2	3	3	4	5

SOLAIRE PHOTOVOLTAÏQUE

KITS PHOTOVOLTAÏQUES **RT2012 AVEC CAPTEURS PV-SYS 300/330 FB FB POUR LA MAISON NEUVE**



Kits PV-SYS...

Le + produit
Fabrication Française
Capteur certifié RT

AVIS CC FAT TECHNIQUE

PV-SYS 300 INT n° 21/16-61SYSTOétanche2 | **PV-SYS 300 ON TOP** n° 21/19-65 V2 (sur ardoise) | **PV-SYS 300 ON TOP** n° en cours (sur tuiles)

Kits champ de capteurs PV-SYS 300 FB **« prêts à poser »** incluant capteurs et dispositif de montage vertical sur toiture (tuiles mécaniques ou ardoises), vertical en intégration de toiture (moins de 2 cm au-dessus de n'importe quelle couverture) ou **horizontal pour pose au sol/en terrasse**.

- À associer à une chaudière gaz à condensation à production ecs instantanée dans le cadre de la réglementation thermique RT 2012
- Temps de mise en œuvre réduit au maximum
- Prévus pour une inclinaison de 17° à 60° sur tout type de support et types de mise en œuvre

SOLUTIONS DE MISE EN ŒUVRE ET PRIX H.T.

CHAMP DE ... CAPTEURS AVEC MICRO-ONDULEUR(S) MONTÉS SUR 1 LIGNE

▶ MONTAGE CAPTEURS SUR TOITURE

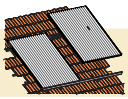

	1	2	3	4
Emprise sur le toit (m)	1,70/1,0	1,70/2,0	1,70/3,0	1,70/4,0
Kits complets pour montage sur toiture de tuiles mécaniques (TM) — Champ PV-SYS	0,3 kWc TM	0,6 kWc TM	1,0 kWc TM	1,3 kWc TM
N° colis/Réf.	ER846/7681414	ER847/7681415	ER848/7681416	ER849/7681417
€	**1 080,00**	**1 943,00**	**2 560,00**	**3 387,00**
Kits complets pour montage sur toiture de tuiles ardoise (AD) — Champ PV-SYS	0,3 kWc AD	0,6 kWc AD	0,9 kWc AD	1,2 kWc AD
N° colis/Réf.	ER842/7681389	ER843/7681410	ER844/7681412	ER845/7681413
€	**1 080,00**	**1 943,00**	**2 560,00**	**3 387,00**
Eco-Part. €	**0,70**	**1,28**	**1,98**	**2,56**

▶ MONTAGE CAPTEURS EN INTÉGRATION DE TOITURE

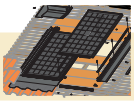

	1	2	3	4
Emprise sur le toit (m)	1,7/1,1	1,7/2,5	1,7/3,2	1,7/4,5
Kits complets pour montage en intégration de toiture (INT) sur toiture de tuiles mécaniques (TM) — Champ PV-SYS	0,3 kWc INT	0,6 kWc INT	1,0 kWc INT	1,3 kWc INT
N° colis/Réf.	ER850/7681418	ER851/7681419	ER852/ 7681420	ER853/ 7681421
€	**1 600,00**	**2 592,00**	**3 784,00**	**4 986,00**
Kits complets pour montage en intégration de toiture (INT) sur toiture de tuiles ardoise (TM) — Champ PV-SYS	ES131	ES132	ES133	ES134
N° colis/Réf.	7784635	7784636	7784637	7784638
€	**1 600,00**	**2 592,00**	**3 784,00**	**4 986,00**
Eco-Part. €	**0,70**	**1,28**	**1,98**	**2,56**

▶ MONTAGE SUR TOIT PLAT/TERRASSE

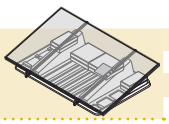

	1	2	3	4
Emprise sur le toit (m)	1,1/1,7	1,1/3,5 ou 2,5/1,7	-	-
Kits complets pour installation sur bac ABS sur toit plat/terrasse TER — Champ PV-SYS	0,3 kWc TER	0,6 kWc TER	-	-
N° colis/Réf.	ER854/7681422	ER855/7681423	-	-
€	**1 048,00**	**1 919,00**	-	-
Eco-Part. €	**0,70**	**1,28**	-	-

▶ MONTAGE CAPTEURS AU SOL (DE 30° À 65°)

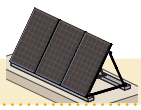

	1	2	3	4
Emprise au sol (m)	1,5/1,0	1,5/2,1	-	-
• Kit capteurs sans système de montage — Kit PV-SYS...	300 Wc MAR	600 Wc MAR	-	-
N° colis/Réf.	ER988 / 7696577	ER989 / 7696578	-	-
€	**883,00**	**1 600,00**	-	-
Eco-Part. €	**0,70**	**1,28**	-	-
+ Kit 2 profilés à clipper — Longueur	1053 mm	2083 mm	-	-
N° colis/Réf.	ES22 / 7703230	ES23 / 7703232	-	-
€	**91,00**	**142,80**	-	-
+ Support terrasse de base pour 1 capteur pour montage **vertical** — N° colis/Réf.	ER658 / 7217038	2 x ER658 / 7217038	-	-
€	**228,90**	**2 x 228,90**	-	-

▶ MONTAGE CAPTEURS À L'HORIZONTALE EN MARQUISE



	1	2	3	4
• Kit capteurs PV sans système de montage — Kit PV-SYS...	300 Wc MAR	600 Wc MAR	-	-
N° colis/Réf.	ER988 / 7696577	ER989 / 7696578	-	-
€	**883,00**	**1 600,00**	-	-
Eco-Part. €	**0,70**	**1,28**	-	-
+ 2 supports marquise pour 1 capteur — N° colis/Réf.	ER984 / 7694121	2 x ER984 / 7694121	-	-
€	**592,50**	**2 x 592,50**	-	-

OPTIONS

ACCESSOIRES



	COLIS	RÉF.	€	Eco-Part. €
Boîtier AC (raccordement au réseau) pour champ PV	ER856	7681445	**409,50**	**0,12**

HABILLAGE POUR MONTAGE SUR MARQUISE (en remplacement du « support marquise pour 1 capteur » - colis ER984)

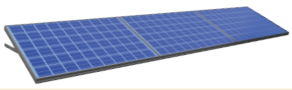

	COLIS	RÉF.	€	Eco-Part. €
Kit marquise pour 1 capteur (supports latéraux)	ER985	7694122	**965,80**	-
Extension marquise pour 1 capteur supplémentaire (support central)	ER986	7694123	**681,80**	-
Kit habillage marquise pour 1 capteur (caches avant + arrière)	ER987	7694164	**284,00**	-

SOLAIRE PHOTOVOLTAÏQUE

COLIS NÉCESSAIRES POUR LA RÉALISATION DE CHAMPS PHOTOVOLTAÏQUES POUR L'AUTOCONSOMMATION

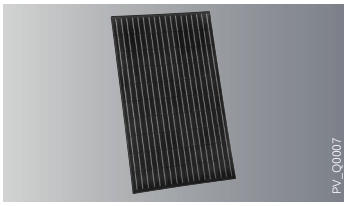

DÉSIGNATION

		COLIS	RÉF.	€	Eco-Part. €	CHAMP, DE CAPTEURS DE PUISSANCE... EN KWC (PUISSANCE INSTALLÉE (kWc)) 1,3	1,6	2	2,3	2,6	3	3,3	4	5,3	6	6,6
CAPTEUR PHOTOVOLTAÏQUE																
Capteur PV SYS 300 FB		ER953	7688939	341,00	0,58	4	5	6	7	8	9	10	12	16	18	20
Capteur PV SYS 330 FB		ES135	7784639	341,00	0,58	4	5	6	7	8	9	10	12	16	18	20
▶ MONTAGE AVEC KIT PROFILES DE BASE UNIVERSEL (1 ou plusieurs lignes)	 ou ou (1)															
• Profilés universels 1 capteur PV		ES22	7703230	91,00	-	-	1	-	1	-	1	-	-	-	-	-
• Profilés universels 2 capteurs PV		ES23	7703232	142,80	-	2	2	3	3	4	4	5	6	8	9	10
				(1) Montage à l'horizontal		4	5	6	7	8	9	10	12	16	18	20
Ferrures d'ancrage pour montage sur toiture :																
• 4 ferrures d'ancrage alu tuiles mécaniques à clipper		ES24	7654649	113,40	-											
• 4 ferrures d'ancrage toit en ardoises		EG319	89807319	113,00	-											
• 4 ferrures d'ancrage alu tuiles mécaniques hors chevron		EG311	89807311	113,00	-											
• 4 ferrures d'ancrage inox tuiles mécaniques		EG313	89807313	113,00	-	3	3	4	5	6	7	8	9	10	11	12
• 4 ferrures d'ancrage tuiles plates		EG315	89807315	113,00	-											
• 4 ferrures d'ancrage tuiles canal		ER136	100015314	113,00	-											
• 4 ferrures d'ancrage toit eternit		EG317	89807317	113,00	-											
• Kit 4 pinces bac acier		ES38	7716028	96,60	-	4	5	6	7	8	9	10	12	14	16	18
Supports pour montage au sol :																
• 2 supports SL montage vertical 1 capteur		ER658	7217038	228,90	-	3	3	4	4	5	5	6	7	9	10	11
• 2 supports montage horizontal 1 capteur		ER656	7217041	184,40	-	3	3	4	4	5	5	6	7	9	10	11
▶ RACCORDEMENT ÉLECTRIQUE AVEC MICRO-ONDULEUR (liaison 3G 2,5 à 3G 6 mm²)																
• Avec micro-onduleurs sous les capteurs pour une liaison AC au boîtier :																
• Micro-onduleur SYST 300		ER944	7688930	294,00	0,12	-	1	-	1	-	1	-	-	-	-	-
• Micro-onduleur SYST 700		ER947	7688933	455,00	0,12	2	2	3	3	4	4	5	6	8	9	10
• Connecteurs pour micro onduleurs SYST		ER869	7681458	26,30	0,02	1	1	1	1	1	1	1	2	2	2	2
• Kit masse onduleur/champ PV		ES33	7716023	13,00	0,02	2	3	3	4	4	5	5	6	-	9	10
BOÎTIER DE CONNEXION																
• Boîtier AC tri 9 kWc pour micro onduleurs		ER933	7688898	897,60	0,12	-	-	-	-	-	-	-	1	1	1	1
• Boîtier AC mono 3 kWc pour micro onduleurs		ER856	7681445	409,50	0,12	-	1	1	1	1	1	1	-	-	-	-
▶ RACCORDEMENT ÉLECTRIQUE AVEC ONDULEUR CENTRALISÉ (liaison 2 à 10 mm²)																
• Avec onduleur centralisé en bas du champ de capteurs (liaison DC) :																
• Onduleur 1 500 W Mono 1MPPT		ER942	7688927	829,50	0,12	1	1	-	-	-	-	-	-	-	-	-
• Onduleur 3 000 W Mono 1MPPT		ER945	7688931	1 238,90	0,12	-	-	1	1	1	1	-	-	-	-	-
• Onduleur 4 000 W Mono 2MPPT		ER946	7688932	1 732,50	0,12	-	-	-	-	-	-	1	1	-	-	-
BOÎTIER DE CONNEXION																
• Boîtier AC/DC Mono 3 kWc pour onduleur centralisé		ER857	7681446	409,10	0,12	1	1	1	1	1	1	1	-	-	-	-
• Boîtier AC/DC Mono 6 kWc pour onduleur centralisé		ER930	7688895	488,70	0,12	-	-	-	-	-	-	-	1	1	1	1
• Boîtier AC/DC Tri 9 kWc pour onduleur centralisé		ER934	7688899	1 340,70	0,12	-	-	-	-	-	-	-	1	1	1	1
• Connecteur mâle LC4 pour liaison/coffret		ER928	7688893	2,00	0,02	2	2	2	2	2	2	2	3	3	3	3
• Connecteur femelle LC4 pour liaison/coffret		ER929	7688894	2,00	0,02	2	2	2	2	2	2	2	3	3	3	3
OPTIONS DIVERSES																
• Rallonge 2,5 m M7 (LC4) entre panneaux		ER870	7681460	21,80	0,02	-	-	-	-	-	-	-	-	-	-	-
• Câble de masse avec cosses pour structure de montage		ES34	7716024	3,50	0,02	-	-	-	-	-	-	-	-	-	-	-

SOLAIRE PHOTOVOLTAÏQUE

ACCUMULATEUR CHAUFFE-EAU POUR **L'OPTIMISATION DE L'AUTOCONSOMMATION DES INSTALLATIONS PHOTOVOLTAÏQUES DOMESTIQUE**



PV-ô 150 : disponible 2e semestre 2021

PV-ô

de **150 et 200 L**

Fabriqué en France

Le produit

Batterie de stockage d'électricité gratuite
Production ecs Enr

Chauffe-eau innovant double fonction pour l'accumulation d'énergie électrique et la production ecs optimisant la consommation du surplus de production photovoltaïque autoproduite sur site ou collectivement.

- Accumulateur mural interchangeable avec tous les chauffe-eaux classiques de même capacité
- Accrochage simplifié par la multi-position des étriers pour la reprise des accroches existantes
- Raccordement sur le réseau classique en continu de la fonction HP/HC dans le Smart PV
- Gestion de l'énergie à travers le Smart-PV et une application pour le suivi du besoin et du stockage d'énergie par l'utilisateur
- Gestion du confort ecs sur 3 modes d'économies ou de consommations adaptable en temps réel
- Bloc chauffant multi-résistances avec thermostat de sécurité et carte de communication WIFI avec le Smart-PV
- Protection anticorrosion par anode magnésium
- Habillage tôle acier laqué noir
- **Colisage :** 2 colis (ballon PV-ô et module Smart PV-ô)

DIMENSIONS PRINCIPALES (mm et pouces)

① Sortie d'eau chaude sanitaire G 3/4"
② Entrée d'eau froide sanitaire G 3/4"

CEB PV-ô	A	B	C
150	1272	1225	175
200	1590	1555	505

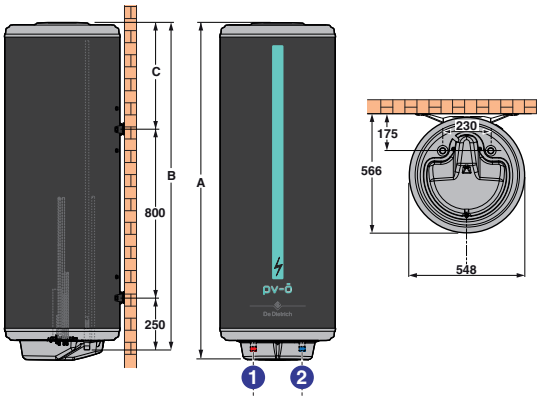

PV-O_F0001

CARACTÉRISTIQUES TECHNIQUES

Température maxi de service : **75 °C** ⋮ Pression maxi de service : **10 bar** ⋮ Alimentation : **230 V mono ou continu**

MODÈLE

		PV-Ô	150	200
Capacité stockage eau		l	150	200
Stockage potentiel de la production d'énergie auto produite		kWh	2 à 5	2 à 7
Production annuelle de … panneaux (selon mode/besoins et localisation)			3-5	4-6
Stockage énergie auto produite /mode de fonctionnement V40 (volume ecs à 40 °C/consigne à 60 °C)				
Stockage : - mini (Mode : Confort+) 2 à 3 kWh	volume ecs		264	359
- moyen (Confort) 3 à 4 kWh	à 40 °C		246	335
- maxi (Eco) 4 à 7 kWh	disponible		185	253
Puissance nominale		kW	1 600	2 000
Temps de chauffe 20 °C à 40 °C		hh:mm	2:40	2:30
Temps de chauffe (ballon complet) 10 °C à 55 °C		hh:mm	6:00	5:30
Consigne (appoint réseau)		°C	45-60	45-60
Coefficient UA			1,06	1,06
Poids		kg	79	96

PRIX H.T.

	PV-Ô	150	200
Ballon PV-ô avec Smart Appli	Réf	7751028	7751029
	€	2 261,00	2 369,00

ACCESSOIRES

	COLIS	RÉF.	€ Eco-Part. €	
Module Smart PV pour PV-ô + chauffage	ES41	7716031	1 124,90	0,12
PV-ô 150 sans Smart Appli (utilisation avec ES41)	ES70	7724146	1 507,00	-
PV-ô 200 sans Smart Appli	ES74	7704384	1 615,00	-
Trépied pour pose au sol	-	89788949	53,60	-



ES41

PV_Q0504



Trépied pour pose au sol

PAC_Q5007

GUIDE DE CHOIX

ACCUMULATEUR CHAUFFE-EAU AVEC KITS PHOTOVOLTAÏQUES POUR AUTOCONSOMMATION AVEC STOCKAGE D'ÉNERGIE COMBINE A LA PRODUCTION ECS

DESCRIPTIF DU FONCTIONNEMENT DE L'ACCUMULATEUR CHAUFFE-EAU

Les kits PV-ô pour l'optimisation des champs photovoltaïques en autoconsommation ou revente partielle sont composés de l'accumulateur chauffe-eau PV-ô et de son module de commande Smart-PV. Le PV-ô se pose et se raccorde tel un chauffe-eau électrique. Son pilotage se fait à travers le Smart-PVô qui comprend un module de base relié à la Box de la maison (attention : il est nécessaire d'avoir une connexion internet) qui communiquera en WIFI (donc sans fils pour une installation simple et rapide) avec :

- la carte électronique du ballon PV-ô pour le stockage d'énergie et la gestion de l'ecs
- le module de comptage d'énergie qui devra être placé au niveau du tableau électrique pour mesurer les énergies produites par le photovoltaïque et la consommation du réseau
- l'application Smart-PV sur PC ou Smartphone de l'utilisateur et l'installateur pour les réglages et suivis du système.

L'installateur appairera le PV-ô avec le Smart-PV lors des réglages à l'installation. L'utilisateur pourra via son Smartphone régler la consigne ecs et les modes de fonctionnement selon ses besoins, suivre sa production photovoltaïque et aura les statistiques de consommations pour optimiser sa part d'autoconsommation.
Le gestionnaire de son côté optimisera d'une façon automatique l'appoint du réseau pour les besoins ecs en fonction des prévisions météo pour assurer sans intervention une optimisation de la production électrique photovoltaïque locale.

KITS DE STOCKAGE D'ÉNERGIE ET PRODUCTION ECS



Avec stockage d'énergie pour l'optimisation de l'autoconsommation pour des installations photovoltaïques existantes en autoconsommation partielle ou totale

	RÉF.	€ Eco-Part. €	
Kit ballon PV-ô 150L Smart appli.	7751028	2 261,00	-
Kit ballon PV-ô 200L Smart appli.	7751029	2 369,00	-
(Kits composés du préparateur et du module Smart-PVÔ)			

CONFIGUTATION D'INSTALLATIONS TYPES

Le + produit
Champ PV + PV-ô = autonomie énergétique

À simuler avec notre outil en ligne Diema-Pv pour une optimisation de l'utilisation de l'énergie.

EN RÉNOVATION



MAISON INDIVIDUELLE :

- 2/3 personnes : PV-ô 150 raccordé sur 3 panneaux dédiés à la production ecs (soit 5/6 panneaux avec ouverture du socle).
- plus de 3 personnes : PV-ô 200 raccordé sur 6 panneaux pour une installation de base sans piscine (qui elle nécessite environ 3 panneaux).





APPARTEMENT ET MAISON :
Prioritairement le PV-ô 150 pour la compacité et la possibilité de le positionner au-dessus d'un lave-linge.

- 2/3 personnes : PV-ô 150 raccordé sur 2 capteurs PV (avec fonction priorité ecs).
- 4/5 personnes : - PV-ô 150 raccordé sur 3/4 capteurs PV,
  - PV-ô 200 (si plus de panneau PV de disponible).



MAISON OU APPARTEMENT NEUF



- Solution de base pour répondre à la RT, Clim-Up avec PV-ô 200 Smart Appli (Réf. 7751029) et un champ PV de :
  - Sud : kit PV 3 panneaux de 1 kWc*,
  - Nord : kit PV 4 panneaux de 1,2 kWc*.

* à vérifier selon le bâtiment

MAISON NEUVE RT

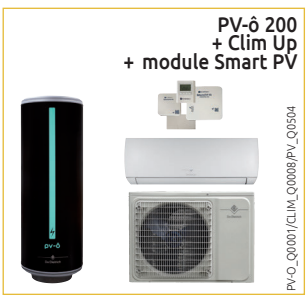

- Solution Eco+, pour un confort toute l'année avec Clim Up et des économies à travers le PV et l'ecs gratuite
  - PV-ô 200 (Réf. 7704384)
  - Module Smart PV (Réf. 7716031)
  - un champ de capteur PV de : - Sud : kit PV 4/5 panneaux de 1,2 ou 1,6 kWc selon le besoin de rafraîchissement,
    - Nord : kit PV 6 panneaux de 1,9 kWc.
- le module Smat-PV permet la gestion de l'ecs en priorité et le rafraîchissement du logement via le PV dès que l'énergie gratuite est disponible. Avec la solution de base, seul le PV-ô est activé à plus de la moitié de l'année.



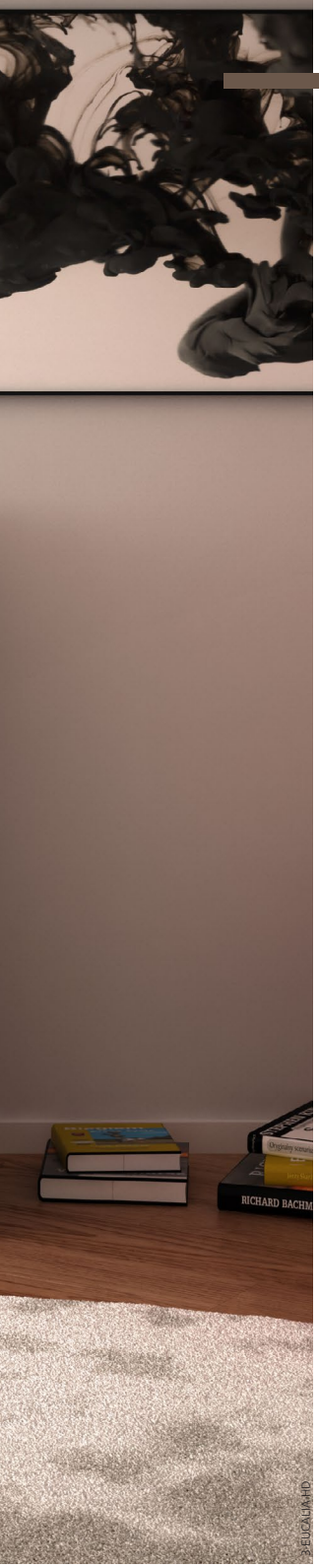

COMBUSTIBLES SOLIDES

13 CHAUDIÈRES À BÛCHES/GRANULÉS DE BOIS de 15 à 60 kW

GUIDE DE CHOIX DOMESTIQUE RÉSIDENTIEL p309

Chaudières à granulés de bois CPA Evolution p310
Chaudières à granulés de bois CPA Compact p311
Ballon mixte ecs/tampon FWSL 230/400 NOUVEAU p312
Chaudières à bûches CBI GS NOUVEAU p314
Chaudières à bûches CBI 30 C5 p315

Ballon Tampon PSB p316

14 POÊLES À GRANULÉS DE BOIS/BÛCHES de 2 à 9 kW

GUIDE DE CHOIX DOMESTIQUE RÉSIDENTIEL p319

Poêles à granulés de bois RONDALIS p320
Poêles à granulés de bois RONDALIA p321
Poêles à granulés de bois EUCALIA p322
Poêles à bûches EBENIS 2 p324


22°c
De Dietrich
PIVETEAUBOIS
PELLETS
PELLET
LE BIOCOMBUSTI
DE L'AVENIR
100% résineux

GUIDE DE CHOIX DOMESTIQUE RESIDENTIEL

	Chaudières à bûches/ charbon	Chaudières à granulés de bois/à bûches		
	 NOUVEAU			
	CBI GS	CBI 30 C5	CPA EVOLUTION	CPA COMPACT
Classe énergétique en chauffage	A+	A+	A+	A+
Combustible	bois (bûches)	bois (bûches)	granulés	granulés
Puissance • bois kW	20 à 35	32	-	-
Puissance • granulé kW	-	-	24	24
Matériau corps de chauffe	acier	acier	acier	acier
Application	Chauffage principal	Chauffage principal	Chauffage principal	Chauffage d'appoint avec PAC ou SSC
Pages	314	315	310	311
Options et exemples chiffrés	317	317	313	313
Ballons tampon PSB	316			



Granulés de bois

CPA Evolution

à chargement manuel **de 24 kW**

Chaudière à granulés de bois

- Chambre de combustion en acier résistant aux hautes températures et creuset de combustion en fonte avec grille amovible pour le nettoyage automatique du brûleur.
- Allumage automatique par air chaud, combustion propre et optimisée grâce à un contrôle permanent des températures de fumées.
- Nettoyage automatique de l'échangeur à l'aide des turbulateurs
- Modulation de puissance du brûleur
- Ventilateur, moteur de vis et pompe primaire facilement accessible
- Fonctionnement automatique grâce à la régulation centralisée incluant la gestion de la puissance et de la combustion, de la pompe primaire et du ballon tampon
- Tableau de commande tactile, facile à utiliser et intuitif permet le paramétrage de la chaudière et la programmation journalière d'un circuit de chauffage et ecs.
- Silo à granulés de 225 l sur roulettes pour montage à droite ou à gauche.
- Combustibles utilisables :
  - Granulés de bois (pellets) Ø 6 mm qualité DIN ou DIN +
- Colisage : 2 colis et chaudière silo

DIMENSIONS PRINCIPALES (mm et pouces)

① Entrée d'eau G1
② Sortie d'eau G1
③ Sortie des fumées Ø 100 mm
④ Prise d'air Ø 60 mm
⑤ Alimentation 230v/50 Hz
⑥ Connecteurs pompe / vanne / sondes
⑦ Trappe de chargement

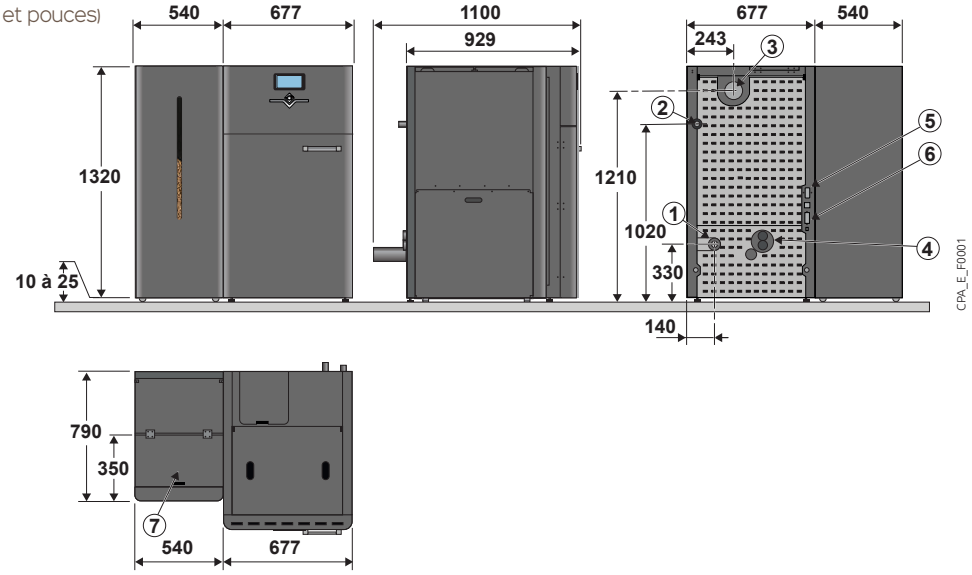

CARACTÉRISTIQUES TECHNIQUES

Température maxi. de service : **90 °C** ⋮ Température mini. de service : **60 °C** ⋮ Température de retour mini. : **60 °C** ⋮ Pression maxi. de service : **3 bar**

MODÈLE	CPA Evolution	24	SILO
Plage de puissance	kW	6-24	-
Rendement de combustion à puissance nominale	%	90	-
Efficacité énergétique saisonnière Etas	%	78	_
Index énergétique selon 1189 EU		116	-
Volume réservoir à granulés de bois	l	45	225
Volume tampon conseillé	l	500-800	-
Dépression nécessaire à la buse min./max.	mbar	0,12	-
Débit massique des fumées à puissance nominale	kg/s	0,022	-
Température des fumées à puissance nominale	°C	110	-
Contenance en eau	l	60	-
Poids silo à granulés de bois 225 litres	kg	-	195
Poids net chaudière/silo	kg	386	125

PRIX H.T.	CPA Evolution	24	SILO
	Colis	LB86	LB88
	Réf.	7736237	7736239
	€	7 319,00	969,00

Eco-Participation CPA : **5,00 € H.T.**

PRIX H.T MISE EN SERVICE CPA EVOLUTION

Voir page 11 de ce tarif.



Granulés de bois

CPA Compact

à chargement manuel **de 24 kW**

Chaudière à granulés de bois
- Chambre de combustion en acier résistant aux hautes températures et creuset de combustion amovible en fonte permettant un nettoyage simple et cendrier facilement accessible
- Allumage automatique par air chaud, combustion propre et optimisée grâce à un contrôle permanent des températures de fumées.
- Nettoyage manuel de l'échangeur simple à l'aide des turbulateurs
- Modulation de puissance du brûleur
- Ventilateur, moteur de vis et pompe primaire facilement accessible
- Fonctionnement automatique grâce à la régulation centralisée incluant la gestion de la puissance et de la combustion, de la pompe primaire et du ballon tampon
- Tableau de commande tactile, facile à utiliser et intuitif permet le paramétrage de la chaudière et la programmation journalière d'un circuit de chauffage et ecs.
- Combustibles utilisables :
  - Granulés de bois (pellets) Ø 6 mm qualité DIN ou DIN +
- Colisage : 1 colis

DIMENSIONS PRINCIPALES (mm et pouces)

① Entrée d'eau G 3/4
② Sortie d'eau G 3/4
③ Sortie des fumées Ø 100 mm
④ Prise d'air Ø 60 mm
⑤ Alimentation 230v/50 Hz
⑥ Connecteurs pompe / vanne / sondes
⑦ Trappe de chargement (4 sacs de 15 kg)

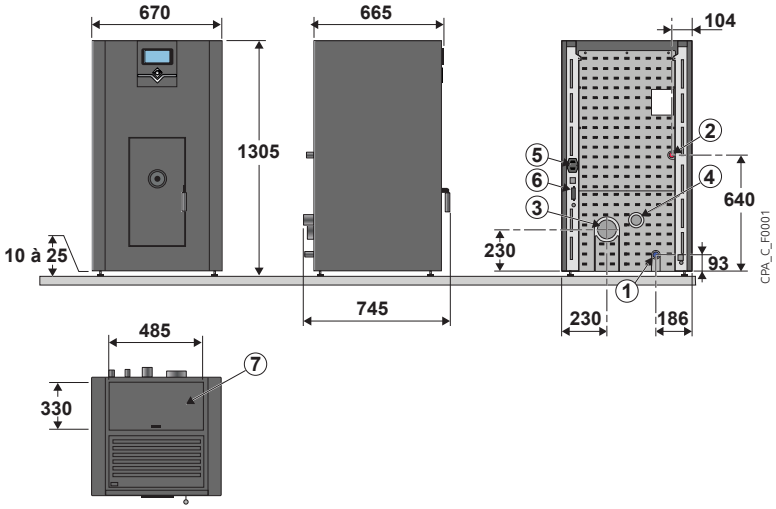

CARACTÉRISTIQUES TECHNIQUES

Température maxi. de service : **90 °C** ⋮ Température mini. de service : **60 °C** ⋮ Température de retour mini. : **60 °C** ⋮ Pression maxi. de service : **3 bar**

MODÈLE	CPA compact	24
Plage de puissance	kW	7-25
Rendement de combustion à puissance nominale	%	89
Efficacité énergétique saisonnière Etas	%	78
Index énergétique selon 1189 EU		116
Volume réservoir à granulés de bois	l	60
Volume tampon conseillé	l	500
Dépression nécessaire à la buse min./max.	mbar	0,12
Débit massique des fumées à puissance nominale	kg/s	0,018
Température des fumées à puissance nominale	°C	170
Contenance en eau	l	22
Poids net chaudière/silo	kg	232

PRIX H.T.	CPA compact	24
	Colis	LB87
	Réf.	7736238
	€	5 274,00

Eco-Participation CPA : **5,00 € H.T.**

PRIX H.T MISE EN SERVICE CPA COMPACT

Voir page 11 de ce tarif.



NOUVEAU Disponibilité 4e trimestre 2021

FWSL 230/400

Préparateur mixte **de 390 l**

Le + produit

Appoint solaire et électrique possible

Préparateur indépendant mixte ecs/tampon,

- Cuve en acier avec échangeur ecs instantané hautes performances en inox annelé.
- Combine avantageusement production ecs et stockage d'énergie par la séparation des zones qui optimise la stratification
- Habillage rapporté en fibre de polyester de 100 mm d'épaisseur
- **Colisage :** 1 colis (cuve et habillage sur 1 palette)

DIMENSIONS PRINCIPALES (mm et pouces)

① Sortie ecs Ø G1"
② Départ circuit ecs/de charge Ø G1"
③ Entrée eau froide ecs Ø G1"
④ Options électrique Ø G1" 1/2
⑤ Départ circuit chauffage/retour circuit ecs Ø G1"
⑥ Départ circuit charge tampon/chauffage Ø G1"
⑦ ⑧ ⑪ Doigt de gant Ø 10 mm
⑨ Retour circuit charge et chauffage Ø G1"
⑩ Purge Rp 1/2"

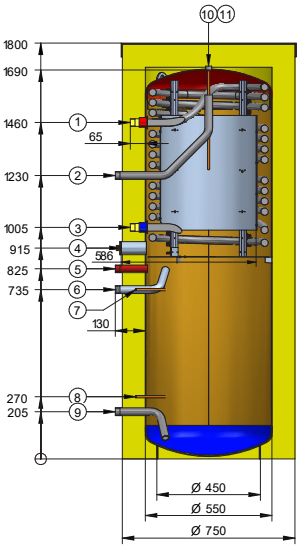

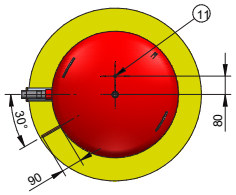

FWSL_F0001

CARACTÉRISTIQUES TECHNIQUES

Pression de service maxi. : - Réservoir tampon : **6 bar**
- Échangeur ecs : **7 bar**

Température maxi. de service : - Réservoir tampon : **95 °C**
- Échangeur ecs : **95 °C**

MODÈLE

		FWSL 230/400
Classe d'efficacité énergétique		C
Capacité réservoir tampon	l	390
Capacité échangeur ecs	l	12,4
Température primaire	°C	65
Puissance échangée (1)	kW	25
Débit horaire à ΔT = 35 K (1)	l/h	615
Débit en 10 min à ΔT = 30 K (1)(2)	l/10 min	180
Consommation d'entretien à ΔT = 45 K	kWh/24 h	2,3
Poids d'expédition	kg	110

(1) Temp. eau froide 10 °C, temp. stockage 65 °C, débit primaire 2 m³/h. (2) Débit minimal en été avec chaudière sans apport solaire

PRIX H.T.

		FWSL 230/400
	colis n°	EC780
	Réf.	7674848
	€	3 021,00

OPTIONS ET EXEMPLE CHIFFRÉ

POUR CPA EVOLUTION ET CPA COMPACT

ACCESSOIRES

		COLIS	RÉF.	€ Eco-Part. €	
▶ Régulation murale pour système de chauffage					
Thermostats d'ambiance :					
• non programmable (filaire)		AD140	88017859	59,00	0,12
• programmable (sans fils)	NOUVEAU	AD338	7768818	332,00	0,12
Sonde d'ambiance connectée :					
• SMART TC° "OT" pour raccordement en OpenTherm ou en ON-OFF (filaire)		AD311	7649289	297,00	0,12
Régulation VM I System		AD281	100018254	1 313,00	0,12
▶ Accessoires				Voir chapitre RÉGULATION	

BALLONS TAMPONS

	COLIS	RÉF.	€ Eco-Part. €	
▶ Pour CPA Compact hors SSC				
Ballon tampon B80T	EH85	100008841	612,00	-
▶ Pour CPA Evolution avec PAC HPI/Alezio ou solo				
Ballon tampon B150T	EH60	100004415	922,00	-
Ballon tampon 200 GT*	ER602	7607396	1 056,30	-
Couvercle ballon 200 GT	ER611	7611489	319,00	-
Kit circuit avec V3V ballon 200 GT	ER604	7610411	859,60	0,02
Kit circuit direct ballon 200 GT	ER605	7610412	564,80	1,67

* Le ballon tampon 200 GT permet l'intégration directe d'un circuit direct et vanne sur le ballon et simplifie la pose

PRÉPARATION D'ECS/MIXTE

	COLIS	RÉF.	€ Eco-Part. €	
▶ Préparateurs solaires				
UNO BSL 300	ER360	100019135	2 103,00	-
UNO BSL 400	ER361	100019136	3 305,00	-
▶ Préparateurs ECS				
BLC 200	EC605	100018089	1 630,00	-
BLC 300	EC606	100018090	2 002,00	-
MPLC 200	BE8	7644247	1 734,00	5,00
▶ Mixte				
FWSL 230/400	EC780	4 136,00	3 021,00	-
▶ Ballons mixtes solaires				
Quadro 700	EC66	7650884	4 136,00	-
Quadro 400	EC67	7650888	3 467,00	-
Résistance 3 kW pour Quadro 700 et FWSL	ER396	100019168	330,90	0,83



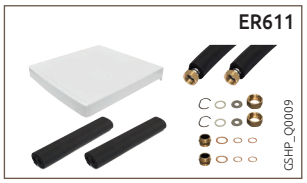









CPA Evolution

avec HPI-S

- L'association d'une HPI faible puissance avec une CPA Evolution répond de façon optimale à la performance du système. La CPA avec sa puissance les 20 jours de grand froid et la HPI avec sa fonction hybride pour gérer les 2 énergies au plus élevé de leurs performances sur l'année.
- Avantage utilisateur : système autonome, automatique avec une autonomie d'énergie pour l'utilisateur.

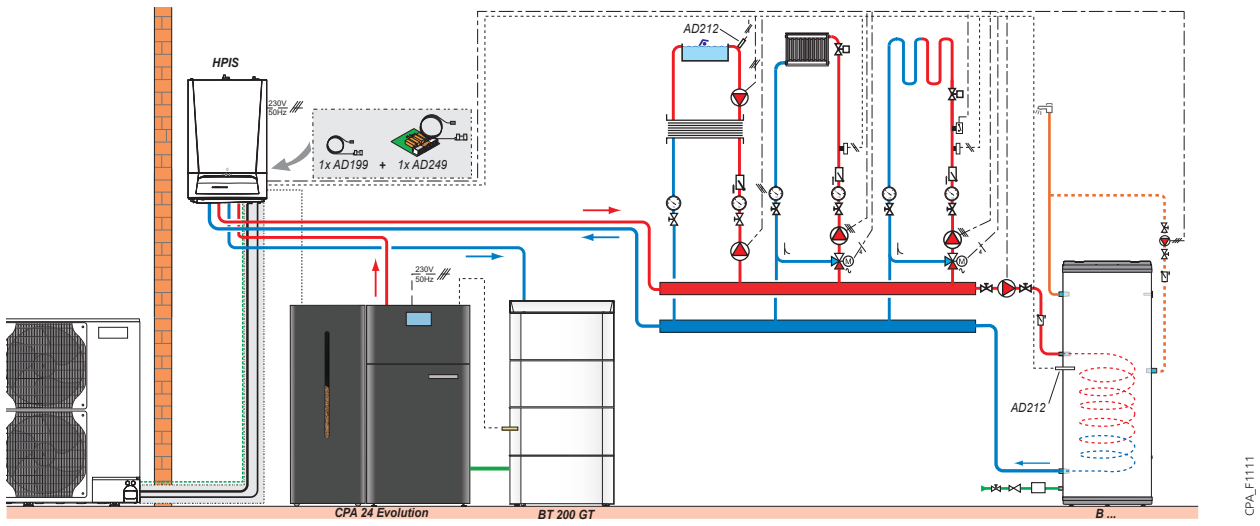

DESCRIPTIF

	COLIS	RÉF.	€
HPI-S 11 MR	-	7746959	8 667,00
Chaudière granulés CPA 24 Evolution	LB86	7736237	7 319,00
Silo granulés 225 litres	LB88	7736239	969,00
Ballon tampon 200 GT	ER602	7607396	1 056,30
Couvercle/liaison	ER611	7611489	319,00
Ballon BLC 300	EC606	100018090	2 002,00

COMBUSTIBLES SOLIDES

CHAUDIÈRE À BOIS À TIRAGE NATUREL POUR CHAUFFAGE CENTRAL À EAU CHAUDE



Bûches

CBI GS

à chargement manuel, **de 20 à 35 kW**

Le produit

Fonctionnement simple, idéal en combinaison avec un autre générateur pour la production ecs ou en intersaison

Chaudière bois en acier

- Combustion inversée pour les CBI GS
- **Rendement élevé et longévité** grâce à la chambre de combustion et la voûte en béton réfractaire
- Possibilité de réglage d'air primaire et secondaire, régulateur d'allure et échangeur de sécurité intégrés d'origine
- **Couplage possible avec un autre générateur** (chaudière fioul, Pompe à chaleur, installation solaire)
- **Combustibles utilisables :**
  - Bois : bûches Ø 150 mm maxi, longueur selon tableau de caractéristiques ci-dessous, taux d'humidité < 20 %
- **Colisage :** 1 colis

OPTIONS : voir page ci-contre

DIMENSIONS PRINCIPALES (mm et pouces)

CBI 20/32GS

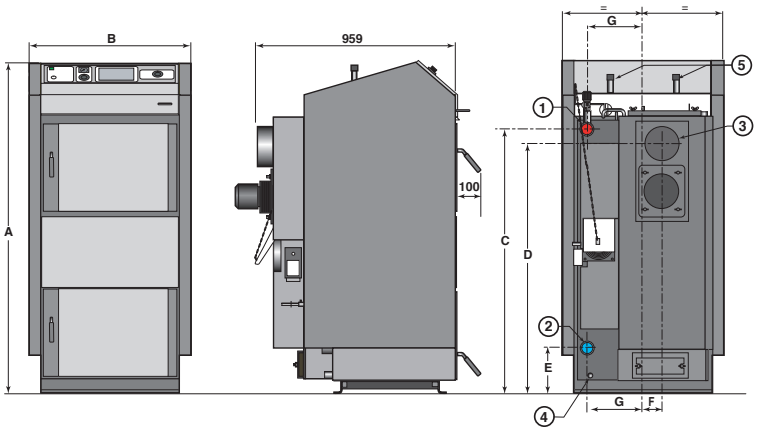

① Départ chauffage Rp 1" 1/2
② Retour chauffage Rp 1" 1/2
③ Buse de fumées Ø 152 mm
④ Orifice de vidange Rp 1/2"
⑤ Entrée et sortie de l'échangeur de sécurité R 1/2"

R = Filetage
Rp = Taraudage

	A	B	C	D	E	F	G
CBI 20GS	1185	675	933	874	208	65	212
CBI 32GS	1260	678	1008	950	185	69	256

CARACTÉRISTIQUES TECHNIQUES

Température maxi. de service : **95 °C** ⋮ Température de retour mini : **65 °C** ⋮ Pression maxi. de service : **2,5 bar** ⋮ Régulateur réglable de : **65 à 90 °C**

MODÈLE

		CBI 20GS	CBI 32GS
Puissance bois	kW	20	35
Rendement de combustion	%	89,9	88,9
Efficacité énergétique saisonnière : Etas	%	80	78
Index énergétique selon 1189 EU		117	116
Volume chambre combustion	l	80	140
Longueur maxi des bûches	mm	330	500
Autonomie de fonctionnement à puissance max.	h	≃ 3	≃ 3
Volume tampon conseillé	l	1000	1500
Dépression nécessaire à la buse	mbar	0,23	0,24
Contenance en eau	l	64	64
Poids net	kg	343	366

PRIX H.T.

		CBI 20GS	CBI 32GS
	Colis	ML111	ML110
	Réf.	7775731	7775728
	€	5 650,00	6 135,00

Eco-Participation CBI… GS : **5,00 € H.T.**



Bûches

CBI 30-C5
à chargement manuel, **32 kW**

Le + produit
Rendement > 89 % grâce à la combustion inversée
Chaudière Classe 5 selon norme EN 303.5

Chaudière bois bûches en acier
- Combustion inversée et tirage forcé par ventilateur en sortie de fumées
- **Rendement élevé et longévité** grâce à une chambre de combustion et grille en béton réfractaire
- Chambre de chargement largement dimensionnée
- Échangeur secondaire en sortie de fumées
- Réglage de la température de chaudière par thermostat et réglage de la température des fumées pour le **maintien des braises en fin de combustion**
- **Régulateur d'allure et échangeur** de sécurité intégrés d'origine
- Utilisation simple en générateur de chauffage principal avec appoint solaire ou électrique pour la préparation d'ecs
- **Combustibles utilisables :**
  - Bois : bûches Ø 150 mm maxi, longueur maxi. 500 mm, taux d'humidité < 20 %
- **Colisage :** 1 colis

OPTIONS : voir page ci-contre

DIMENSIONS PRINCIPALES (mm et pouces)

① Départ chauffage R 1
② Retour chauffage R 1
③ Buse de fumées Ø 130 mm
④ Vidange R 1/2
⑤⑥ Entrée/sortie de l'échangeur de sécurité (intégré) et raccordement vanne de commande

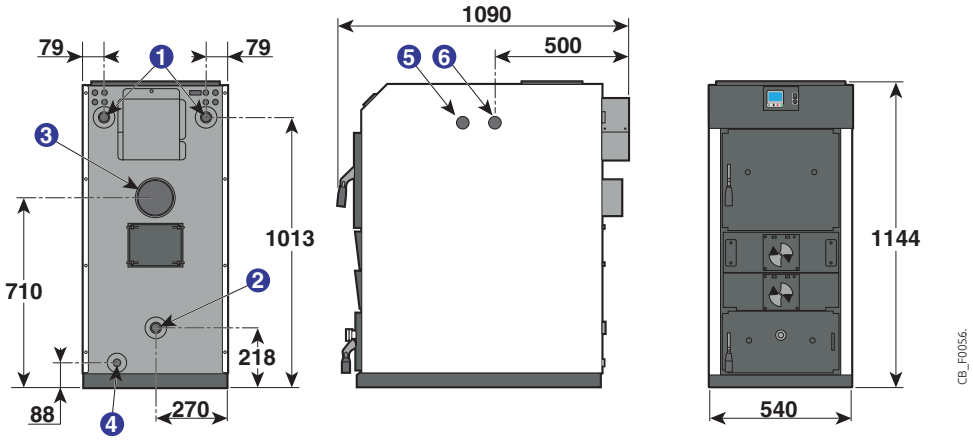

CARACTÉRISTIQUES TECHNIQUES

Température maxi. de service : 90 °C ⋮ Température mini. de service : 65 °C ⋮ Température de retour mini. : 60 °C ⋮ Pression maxi. de service : 2,5 bar

MODÈLE	CBI	30-C5
Puissance bois	kW	32
Efficacité énergétique saisonnière : Etas	%	79
Index énergétique selon 1189 EU		118,4
Rendement de combustion	%	89
Volume chambre combustion	l	100
Longueur maxi des bûches	mm	500
Autonomie de fonctionnement à puissance max.	h	≃ 3
Volume tampon conseillé	l	1500
Dépression nécessaire à la buse*	mbar	0,25
Débit massique des fumées	kg/s	0,017
Temp. des fumées à puissance nominale	°C	200
Contenance en eau	l	80
Poids net	kg	430

* Attention : veiller à bien respecter les préconisations d'installation données en notice

PRIX H.T.

	CBI	30-C5
	colis n°	ML104
	Réf.	7673060
	€	7 133,00

Eco-Participation CBI : 5,00 € H.T.



PSB 600 à 1500 HR/HS

Ballons tampons **de 600 à 1500 l**

Le produit

Volume tampon pour combinaison bois/solaire

Ballons de stockage en tôle d'acier de forte épaisseur

- Revêtement intérieur par peinture antirouille noire pour la production et le stockage d'eau chaude pour le chauffage
- Multiples points de raccordement pour une ou des chaudières et des circuits de chauffage
- Habillage disponible en deux versions :
  - **Habillage rigide (HR)**, en fibres polyester de 100 mm d'épaisseur avec peau extérieure en polystyrol
  - **Habillage souple (HS)**, en laine minérale épaisseur 100 mm, avec peau extérieure en PVC, classement au feu M1

- **Colisage :** 2 colis

DIMENSIONS PRINCIPALES (mm et pouces)

① ② ③ Entrée/Sortie eau stockage
④ Manchon pour doigt de gant 1/2"
⑤ Doigt de gant (tube) 1/2"
⑥ Sortie eau stockage / purge Rp 2"
R : Filetage
Rp : Taraudage

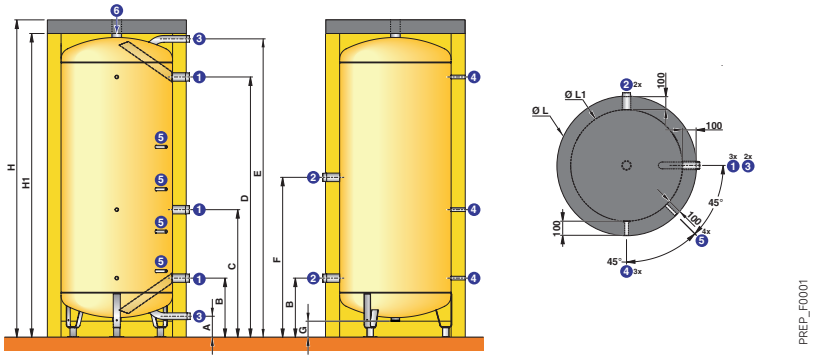

PSB…HR	Ø ① ②	Ø ③
600	R 1"1/2	R 1"1/2
800	R 1"1/2	R 1"1/2
1000	R 2"	R 1"1/2
1500	R 2"	R 1"1/2

PSB…HR	H	H1	Ø L	Ø L1	A	B	C	D	E	F	G
600	2111	2011	830	630	150	420	852	1713	1985	981	128
800	1940	1840	990	790	150	420	790	1532	1802	981	115
1000	2253	2153	990	790	150	420	905	1845	2115	1134	115
1500	1985	1885	1300	1100	150	452	804	1494	1799	962	67

CARACTÉRISTIQUES TECHNIQUES

Pression de service maxi. :
- cuve : 3 bar

Température maxi. de service :
- cuve : 95 °C

MODÈLE

PSB... HR/HS		600	800	1000	1500
Classe d'efficacité énergétique		C	C	C	C
Capacité	l	550	750	1000	1500
Coefficient de pertes thermiques UA (habillage HR/HS)	W/K	2,5/2,7	2,8/3,0	2,9/3,2	3,4/3,8
Poids d'expédition	kg	120	150	170	335

PRIX H.T.

PSB... HR/HS		600	800	1000	1500
Cuve	Colis	AJ52	AJ53	AJ54	AJ55
	Réf.	7650454	7650455	7650456	7650457
	€	1 216,00	1 314,00	1 459,00	1 947,00
Habillage rigide (HR)	Colis	AJ87	AJ88	AJ89	AJ90
	Réf.	7650489	7650490	7650491	7650492
	€	730,00	754,00	852,00	1 338,00
Habillage souple (HS)	Colis	AJ107	AJ108	AJ109	AJ110
	Réf.	7650513	7650514	7650526	7650527
	€	470,00	545,00	655,00	852,00

OPTIONS

ACCESSOIRES

	COLIS	RÉF.	€ Eco-Part. €	
Thermomètre	AJ32	89757746	62,80	-

OPTIONS ET EXEMPLES CHIFFRÉS

POUR **CBI 30-C5**

OPTIONS - ACCESSOIRES DE RÉGULATION

		COLIS	RÉF.	€ Eco-Part. €	
Module thermostatique de relevage de la température retour avec pompe à indice d'efficacité énergétique EEI < 0,23		ML52	100020120	829,10	1,67
Régulation DIEMATIC VM iSystem		AD281	100018254	1 313,00	0,12
Thermostats d'ambiance :					
• programmable (filaire à pile)	NOUVEAU	AD337	7768817	144,00	0,12
• programmable (sans fils)	NOUVEAU	AD338	7768818	332,00	0,12
Régulation :					
• différentielle SLA 2		EC320	100007832	246,80	0,12
• différentielle MCDB		EC162	100004650	317,00	0,12
Vanne de commande de l'échangeur de sécurité		L33	82697701	259,90	-
Vanne 3 voies		EC164	89804803	281,00	0,83

BALLONS TAMPONS MIXTES (SOLAIRE/TAMPON CHAUDIÈRE BOIS)

	COLIS	RÉF.	€ Eco-Part. €	
▶ **Préparateurs solaires**				
Uno BSL300	ER360	100019135	2 103,00	-
Uno BSL400	ER361	100019136	3 305,00	-
▶ **Ballons tampons PSB**			voir pages suivantes	



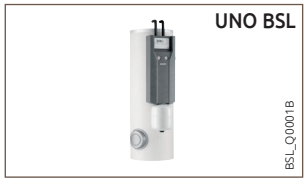

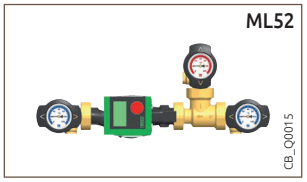





PRÉPARATION EAU CHAUDE SANITAIRE : PAR PRÉPARATEUR SOLAIRE, INDÉPENDANT, MIXTE : VOIR CHAPITRES SOLAIRE ET ECS

CBI 30-C5

- 1 circuit direct (sans vanne mélangeuse)
- 1 circuit eau chaude sanitaire
- ballon tampon

DESCRIPTIF

		COLIS	RÉF.
Chaudière CBI 30-C5		ML104	7673060
Préparateur d'eau chaude sanitaire BPB 200		EC610	100018094
Cuve pour ballon tampon PSB 1000		AJ54	7650456
Habillage rigide pour PSB 1000		AJ89	7650491
Module thermostatique de relevage de la température de retour		ML52	100020120
Vanne de cde de l'échangeur de sécurité		L33	82697701
Options éventuelles supplémentaires			
Régulation SLA 2		EC320	100007832
Thermostat d'ambiance programmable (sans fils)	NOUVEAU	AD338	7768818

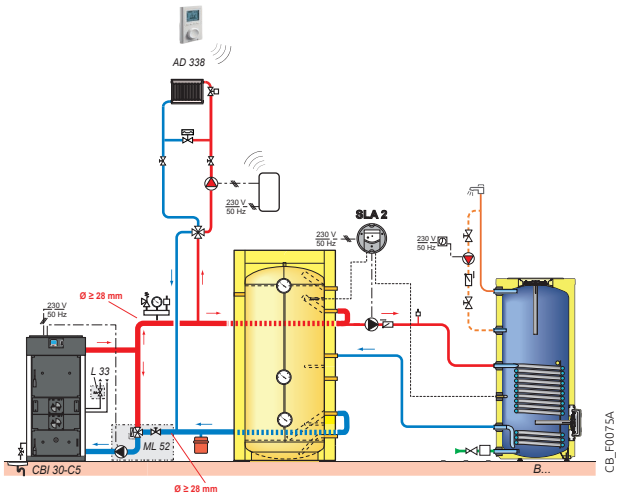

CBI 25 S

raccordé sur un système solaire Inisol avec Quadro SolarEasyBois 700

DESCRIPTIF

		COLIS	RÉF.
Chaudière CBI 20 GS		ML111	7775731
Module thermostatique de relevage de la température retour		ML52	100020120
Vanne de commande de l'échangeur de sécurité		L33	82697701
Préparateur solaire Quadro SolarEasybois			7651952
Kit de raccordement eau froide		ER404	100019322
Pack toit de 4 capteurs Dietrisol Pro D 230 (montage sur toiture de tuiles mécaniques)		ER438	100019701
Kit duo-tube Cu 15 x 10 m		EG106	89807000
Cuve pour ballon tampon PSB 1000		AJ54	7650456
Habillage rigide pour ballon tampon		AJ89	7650491
Régulation différentielle MCDB		EC162	100004650
Module hydraulique pour 1 circuit direct		EA143	100020167
Thermostat d'ambiance programmable (sans fils)	NOUVEAU	AD338	7768818

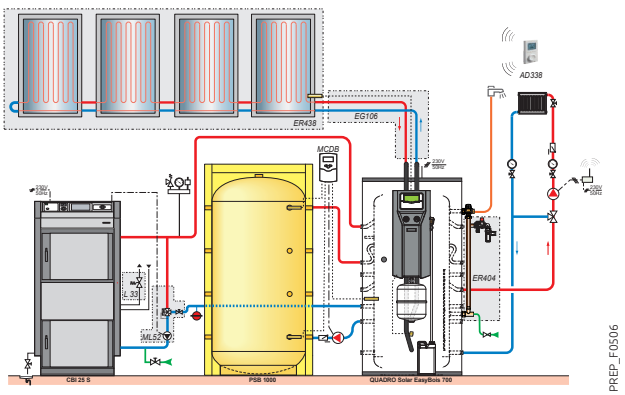


De Dietrich

GUIDE DE CHOIX DOMESTIQUE RESIDENTIEL

		Poêles à granulés de bois			Poêles à bois bûches
					
		Rondalis	Rondalia	Eucalia	Ebenis 2
Classe énergétique en chauffage		A+	A+	A+	A+
Combustible		granulés	granulés	granulés	bûches
Puissance	kW	6 ou 9	8,8	6,5	6
Étanche selon EN 13240		-	-	-	-
Application		Neuf + Réno	Neuf + Réno	Neuf + Réno	Réno
Pages		320	321	322	324
Exemples de raccordement au conduit de fumées		323			325

COMBUSTIBLES SOLIDES

POÊLE À GRANULÉS DE BOIS, NON HYDRAULIQUE



Granulés de bois

Rondalis

PPA 6/9 R-.., PPA 6/9 RC-.. **de 2,5 à 9 kW**

Le produit
Grande vitre
Télécommande de série
Étanche

AVIS TECHNIQUE n° 14.2/15-2130_VB Ext

Poêle à granulés de bois, non hydraulique, destiné à être installé dans l'espace de vie,

- Plusieurs versions sont proposées :
  - **PPA.R-NO :** avec habillage tôle de couleur noire,
  - **PPA.R-NB :** avec habillage tôle de couleurs noire et blanche,
  - **PPA.RC-BA/NO/RO :** avec habillage céramique de couleur blanche, noire ou rouge bordeaux,
- Réglage d'air secondaire automatique, porte avec double vitre en verre céramique, chambre de combustion en fonte et acier, cendrier
- Télécommande de série
- **Combustibles utilisables :**
  - Granulés de bois (pellets) Ø 6 mm qualité DIN ou DIN +
- **Colisage :** 2 ou colis selon modèle

FUMISTERIE : pages suivantes

DIMENSIONS PRINCIPALES (mm et pouces)

PPA .R-NO/NB



PPA .R-NO (noir)



PPA .R-NB (noir et blanc)

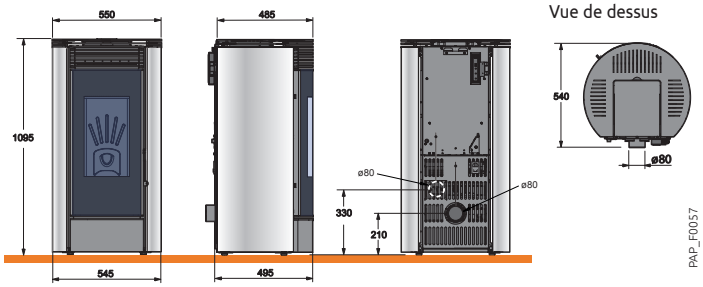

PPA .RC-BA/NO/RO



PPA .RC-BA (blanc)



PPA .RC-NO (noir)



PPA .RC-RO (rouge)

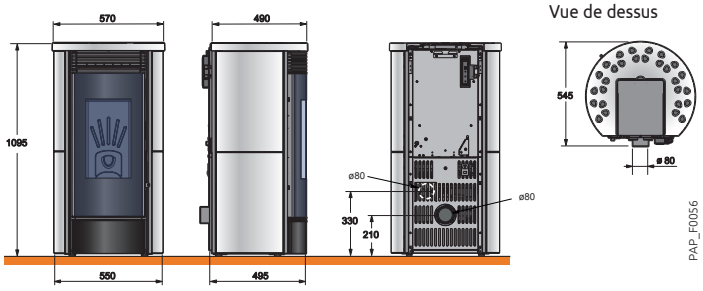

CARACTÉRISTIQUES TECHNIQUES

MODÈLE	RONDALIS	PPA 6...	PPA 9...
Puissance	kW	2,5 - 6	2,5 - 9
Rendement de combustion*	%	87	87
Débit massique des fumées	g/s	2,7 - 5,6	2,7 - 7,3
Température des fumées	°C	137	186
Dépression nécessaire à la buse	Pa	12	12
CO (à 13 % de O_2)	%	0,02	0,02
Poussières à 13 % de O_2	mg/Nm³	23	23
Indice de protection environnementale		0,19	0,20
Consommation en granulés de bois	kg/h	≃ 0,5 kg/h à 2,5 kW, ≃ 1,6 kg/h à 6 kW	≃ 0,5 kg/h à 2,5 kW, ≃ 2,4 kg/h à 9 kW
Réserve de granulés	kg	16,5	16,5
Consommation électrique	W	en phase allumage : 430 W / en phase chauffage : 70 W	en phase allumage : 430 W / en phase chauffage : 70 W
Poids d'expédition/Poids installé	kg	PPA R-.. 130/103 PPA RC-.. 164/135	PPA R-.. 130/103 PPA RC-.. 164/135

*Performances selon EN 14785

PRIX H.T.

RONDALIS PPA		6R-NO	6R-NB	6RC-BA	6RC-NO	6RC-RO	9R-NO	9R-NB	9RC-BA	9RC-NO	9RC-RO
	Colis	LB56 + LB59	LB56 + LB60	LB56 + LB66 + LB62	LB56 + LB66 + LB63	LB56 + LB66 + LB61	LB57 + LB59	LB57 + LB60	LB57 + LB66 + LB62	LB57 + LB66 + LB63	LB57 + LB66 + LB61
	Réf.	7647788	7647790	7647793	7647795	7647797	7647789	7647792	7647794	7647796	7647798
	€	4 219,00	4 219,00	4 846,00	4 846,00	4 846,00	4 339,00	4 339,00	4 966,00	4 966,00	4 966,00

Eco-Participation RONDALIS : **1,67 € H.T.**

PRIX H.T MISE EN SERVICE RONDALIS

Voir page 11 de ce tarif.

OPTIONS

ACCESSOIRES

		COLIS	RÉF.	€	Eco-Part. €
Thermostat d'ambiance connecté SMART TC° "OT" pour raccordement en OpenTherm ou en ON-OFF (filaire)		AD311	7649289	297,00	0,12
Sonde d'ambiance connectée SMART TC° RF (sans fil)	NOUVEAU	AD341	7691377	377,00	0,12







Granulés de bois

Rondalia

PPAR 7 **de 2,9 à 8,8 kW**

Le + produit
Poêle monté d'usine
Connectable à distance
Étanche

n° 14/15-2127V1-E1

Poêles à granulés de bois, non hydraulique, particulièrement silencieux, destiné à être installé dans l'espace de vie

- Proposé dans 3 couleurs d'habillage : blanc, gris métallisé ou rouge bordeaux
- Fonctionnement automatique, avec module de commande placé sur le dessus de l'appareil, de puissance modulante en fonction des besoins de l'utilisateur
- Télécommande livrée d'origine
- Connecteur pour commande à distance du poêle par SMART TC°
- Départ de fumée sur l'arrière et entrée d'air comburant séparée
- Chambre de combustion entièrement garnie de plaques réfractaires en vermiculite
- Porte en verre céramique
- Réserve de granulés de 17 kg
- **Combustibles utilisables :**
  - granulés de bois (pellets) Ø 6 mm qualité DIN ou DIN+
- **Colisage :** 1 colis

DIMENSIONS PRINCIPALES (mm et pouces)

PPAR 7 B (BLANC)



PPAR 7 R (ROUGE)



PPAR 7 N (NOIR)



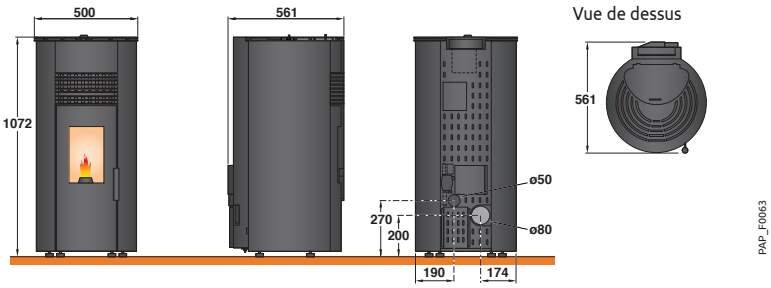

CARACTÉRISTIQUES TECHNIQUES

MODÈLE

	RONDALIA	PPAR 7 B/N/R
Puissance	kW	2,9 - 8,8
Rendement*	%	91
Débit massique des fumées	g/s	5
Température des fumées	°C	165
Dépression nécessaire à la buse	Pa	12
CO à 13 % de O_2	%	0,01
Poussières à 13 % de O_2	mg/Nm³	119
Indice de performance environnementale		0,57
Consommation en granulés de bois	kg/h	1 à 2
Réserve de granulés	kg	17
Consommation électrique	W	60
Poids d'expédition/Poids installé	kg	102/92

* Performances selon EN 14785

PRIX H.T.

	RONDALIA	PPAR 7 B	PPAR 7 N	PPAR 7 R
	Colis	LB96	LB97	LB98
	Réf.	7749393	7749394	7749395
	€	3 444,00	3 444,00	3 444,00

Eco-Participation Rondalia : **1,67 € H.T.**

PRIX H.T MISE EN SERVICE RONDALIS

Voir page 11 de ce tarif.

OPTIONS

ACCESSOIRES

		COLIS	RÉF.	€	€ Eco-Part. €
Thermostat d'ambiance connecté SMART TC° "OT" pour raccordement en OpenTherm ou en ON-OFF (filaire)		AD311	7649289	297,00	0,12
Sonde d'ambiance connectée SMART TC° RF (sans fil)	NOUVEAU	AD341	7691377	377,00	0,12







Granulés de bois

Eucalia

PPA 7 PB.. **de 2,9 à 6,5 kW**

Le + produit
Poêle monté d'usine
Connectable à distance
Étanche

n° 14/15-2127V1-E1

Poêles à granulés de bois, non hydraulique, particulièrement silencieux, destiné à être installé dans l'espace de vie

- Proposé dans 3 couleurs d'habillage : blanc, gris métallisé ou brun cuivré
- Fonctionnement automatique, avec module de commande placé sur le dessus de l'appareil, de puissance modulante en fonction des besoins de l'utilisateur
- Télécommande livrée d'origine
- Connecteur pour commande à distance du poêle par SMART TC°
- Départ de fumée sur l'arrière et entrée d'air comburant séparée
- Chambre de combustion entièrement garnie de plaques réfractaires en vermiculite
- Porte en verre céramique
- Réserve de granulés de 17 kg
- **Combustibles utilisables :**
  - granulés de bois (pellets) Ø 6 mm qualité DIN ou DIN+
- **Colisage :** 1 colis

DIMENSIONS PRINCIPALES (mm et pouces)

PPA 7 PB
(BLANC)



PPA 7 PG
(GRIS MÉTALLISÉ)



PPA 7 PC
(BRUN CUIVRÉ)



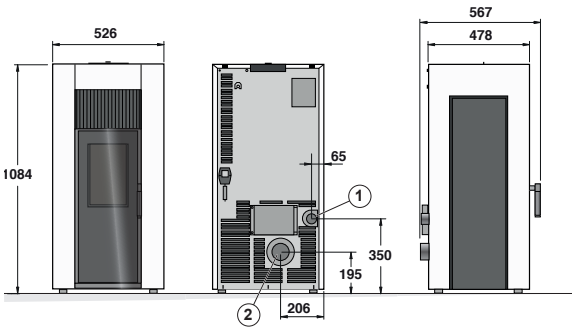

Vue de dessus

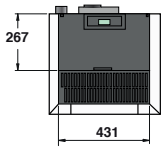

① Raccordement air/fumées Ø 80 mm
② Entrée d'air de combustion Ø 50 mm

(Modèle représenté : PPA 7 PB)

CARACTÉRISTIQUES TECHNIQUES

MODÈLE

EUCALIA		7 PB/7 PG/7 PC
Puissance	kW	2,9 - 6,5
Rendement*	%	90,5
Débit massique des fumées	g/s	9
Température des fumées	°C	129
Dépression nécessaire à la buse	Pa	10
CO à 13 % de O_2	%	0,02
Poussières à 13 % de O_2	mg/Nm³	27
Indice de performance environnementale		0,18
Consommation en granulés de bois	kg/h	0,6 - 1,5
Réserve de granulés	kg	17
Consommation électrique	W	106
Poids d'expédition/Poids installé	kg	135/115

* Performances selon EN 14785

PRIX H.T.

EUCALIA	7 PB	7 PG	7 PC
Colis	ER980	ER981	ER982
Réf.	7693522	7693544	7693545
€	3 128,00	3 128,00	3 128,00

Eco-Participation Eucalia : **1,67 € H.T.**

PRIX H.T MISE EN SERVICE EUCALIA

Voir page 11 de ce tarif.

OPTIONS

ACCESSOIRES

		COLIS	RÉF.	€	Eco-Part. €
Thermostat d'ambiance connecté SMART TC° "OT" pour raccordement en OpenTherm ou en ON-OFF (filaire)		AD311	7649289	297,00	0,12
Sonde d'ambiance connectée SMART TC° RF (sans fil)	NOUVEAU	AD341	7691377	377,00	0,12





OPTIONS

POUR RONDALIS, RONDALIA ET EUCALIA

RACCORDEMENT AU CONDUIT DE FUMÉES
CONDUIT DOUBLE PAROI INOX (PGI)

TYPE D'INSTALLATION

EN RÉNOVATION UNIQUEMENT

RACCORDEMENT À UN CONDUIT HORIZONTAL CONCENTRIQUE

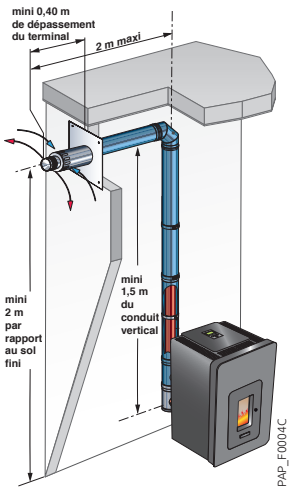

PAP_F0004C

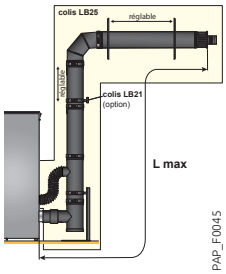

PAP_F0045

Ø conduit	L. max
Ø 80/130 mm	4,5 m

DANS LE NEUF OU EN RÉNOVATION)

RACCORDEMENT À UN CONDUIT VERTICAL CONCENTRIQUE (PGI), AIR COMBURANT PRÉLEVÉ AU NIVEAU DE LA SORTIE DE TOIT

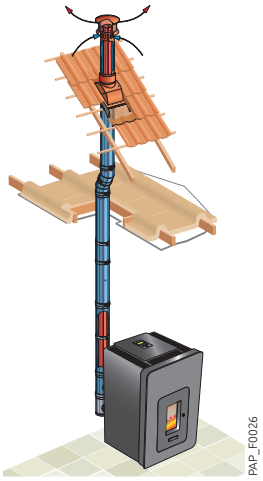
PAP_F0026

Ø conduit	L. max
Ø 80/130 mm	5 m
Ø 100/150 mm	10 m



Rondalis uniquement:
Adaptateur Ø 80-60 mm pour prise d'air à commander chez Poujoulat sous la référence 37060474 (noir mat) ou 37080474 (inox)

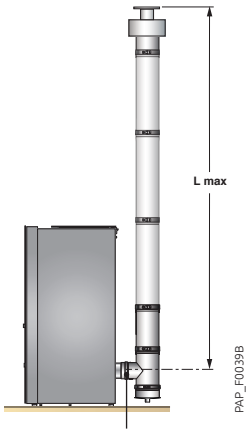

PAP_F0039B

Adaptateur spécifique AP80 DE DIETRICH (à commander chez Poujoulat sous la référence Réf. 37080486)

ACCESSOIRES FUMISTERIE

		COLIS	RÉF.	€
Kit ventouse horizontale noire PGI Ø 80/130 mm		LB25	7607218	1 150,00
Rondalis uniquement: Adaptateur Ø 80-60 mm pour prise d'air à commander chez Poujoulat sous la référence 37060474 (noir mat) ou 37080474 (inox)				
Eucalia/Rondalia uniquement: Adaptateur Ø 80-35/55 mm pour prise d'air à commander chez Poujoulat sous la référence 37060903				
Options pour ventouses horizontales:				
Éléments droits Ø 80/130 mm	- lg 1 000 mm	LB26	7607219	181,50
	- lg 450 mm	LB27	7607220	124,80
	- lg 250 mm	LB28	7607221	106,90
Élément réglable de 390 à 560 mm, Ø 80/130 mm		LB29	7607222	158,60
Kit traversée du mur		LB30	7607223	428,80
Collier mural Ø 130 mm		LB31	7607224	33,50

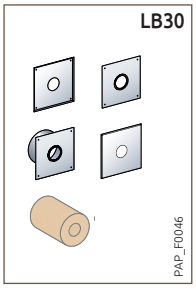

PAP_F0046

AUTRES EXEMPLES DE RACCORDEMENT AIR/FUMÉES

TYPE D'INSTALLATION

DANS LE NEUF

RACCORDEMENT EN CONDUIT PGI ET ADAPTATION SUR UN CONDUIT TUBÉ TYPE TUBAGINOX, AIR COMBURANT PRÉLEVÉ AU NIVEAU DE LA SORTIE DU TOIT

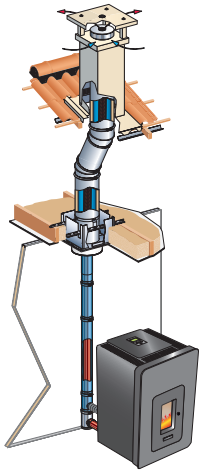
PAP_F0030

RACCORDEMENT ET CRÉATION DE CONDUIT PGI AVEC SORTIE DE TOIT POUJOULAT, AIR COMBURANT PRÉLEVÉ EN SOUS-TOITURE

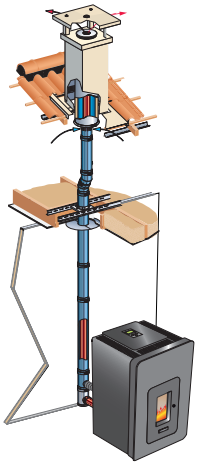
PAP_F0031

EN RÉNOVATION

RACCORDEMENT EN CONDUIT PGI, ADAPTATION SUR UN CONDUIT EXISTANT

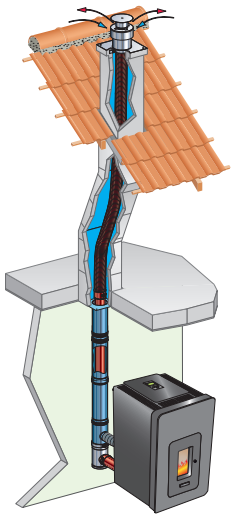
PAP_F0030

RACCORDEMENT SUR UN CONDUIT TUBE EXISTANT

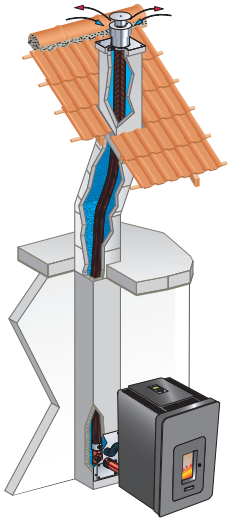
PAP_F0031

Source Poujoulat



Bûches

Ebenis 2

PBA 7N, PBA 7R, PBA 7B **de 7 kW**

Le produit

Raccordement fumées sur le dessus ou l'arrière, avec ou sans branchement de l'air
Étanche pour le modèle 7 kW pour le neuf

Poêle à bois, non hydraulique, destiné à être installé dans l'espace de vie

- 3 versions de forme cylindrique et jaquette en acier de couleur anthracite et noir ou beige nacré et noir de 6 kW,
- Peuvent être raccordés soit par le dessus, soit par l'arrière et sont livrés avec une entrée d'air de combustion Ø 100 mm pour raccordement à l'extérieur
- Équipés d'une grille de décendrage rotative actionnée de l'extérieur, réglage d'air primaire et secondaire, triple verrouillage de la porte, grande vitre en verre céramique, chambre de combustion garnie de briques réfractaires,
- Fonctionnement en feu continu sur 24 h
- 3 versions, avec grande poignée latérale, couleur noir, rouge et noir/blanc, étanche pour un raccordement sur conduit, PGI ou cheminée,
- Système vitre propre
- **Combustibles utilisables :**
  - bûche bois lg 30 cm refendue (section maxi 10 x 10 cm)
  - bûche en bois compressé 30 cm (Ø 10 cm maxi)
- Livré en version cheminée avec kit de raccordement pour l'air de combustion à monter sur place pour les installations dans des pièces avec ventilation mécanique,
- **Colisage :** 1 colis

DIMENSIONS PRINCIPALES (mm et pouces)

PBA 7N
(ANTHRACITE/ NOIR)



PBA 7R
(ANTHRACITE/ ROUGE)



PBA 7B
(ANTHRACITE/BLANC)



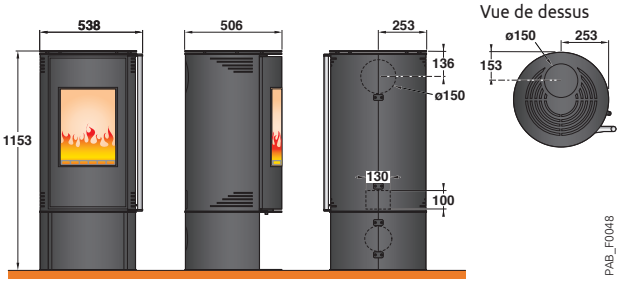

CARACTÉRISTIQUES TECHNIQUES

MODÈLE	EBENIS 2	PBA 7N	PBA 7R	PBA 7B
Puissance	kW	7	7	7
Couleur		anthracite / noir	anthracite / rouge	anthracite / blanc
Rendement*	%	81	81	81
Longueur maxi des bûches	mm	300	300	300
Débit massique des fumées	g/s	7	7	7
Température des fumées	°C	235	235	235
Dépression nécessaire à la buse	Pa	12	12	12
CO (à 13 % de O_2)	%	0.073	0.073	0.073
Poussière à 13 % de O_2	mg/Nm³	13	13	13
Indice de performance environnementale		0,32	0,32	0,32
Poids d'expédition/Poids installé	kg	130/115	130/115	130/115

*Performances selon EN 13240

PRIX H.T.

	EBENIS 2	PBA 7N	PBA 7R	PBA 7B
	Colis	LB107	LB108	LB109
	Réf.	7749434	7749435	7749436
	€	2 529,00	2 529,00	2 529,00

EXEMPLES DE RACCORDEMENT AU CONDUIT DE FUMÉES

POUR EBENIS 2

RACCORDEMENT

SUR UN CONDUIT TRADITIONNEL MAÇONNÉ

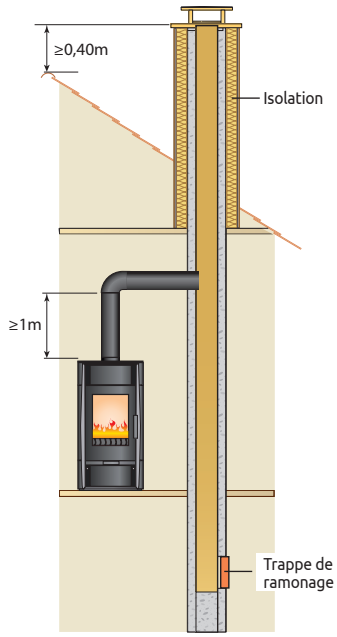

PAB_F0039

SUR UN CONDUIT ISOLÉ
SE TERMINANT PAR UNE SORTIE DE TOIT,
AIR COMBURANT PRIS DANS LE LOCAL

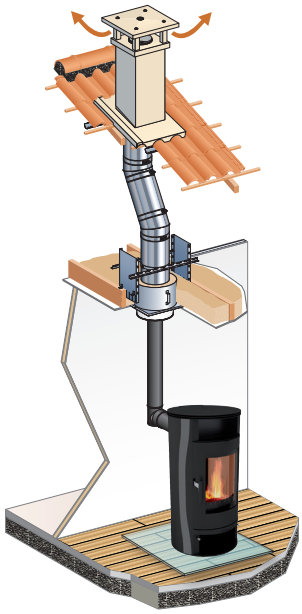

PAB_F0032

SUR UN CONDUIT ISOLÉ
SE TERMINANT PAR UNE SORTIE DE TOIT,
AIR COMBURANT PRIS EN PARTIE BASSE

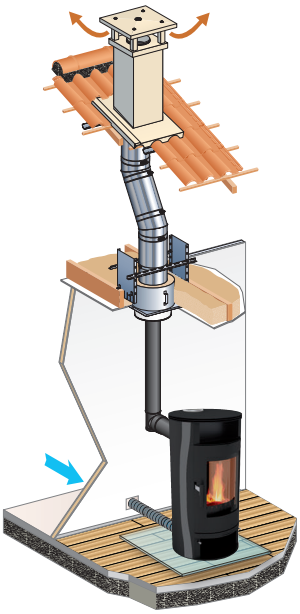

PAB_F0033

SUR UN CONDUIT VERTICAL ISOLÉ MONTÉ À
L'EXTÉRIEUR SUR LA FAÇADE DU BÂTIMENT,
AIR COMBURANT PRÉLEVÉ À L'EXTÉRIEUR

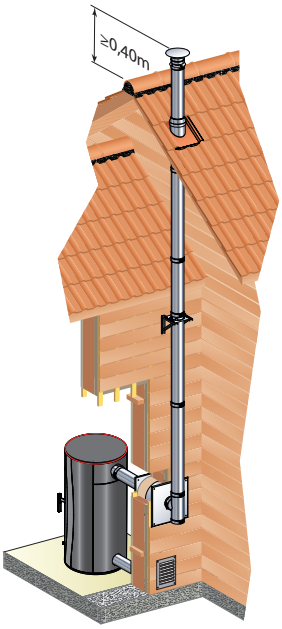

PAB_F0034

SUR UN CONDUIT MAÇONNÉ
AVEC TUBAGE

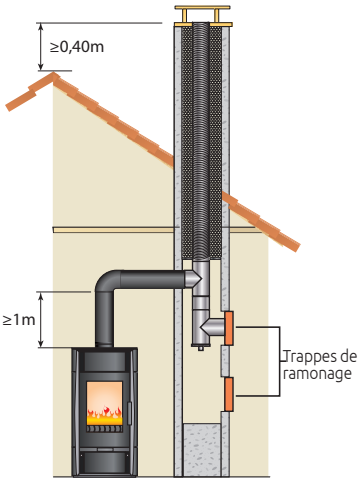

PAB_F0040

Source Poujoulat

REMARQUE : pour plus d'information, vous pouvez consulter les feuillets techniques se rapportant à ces poêles.

IMPORTANT : Les installations avec prises d'air dans la pièce et un raccordement de la cheminée seule du poêle ne peuvent être faites que s'il n'y a pas de ventilation mécanique (hotte, ventilation..) dans la pièce. Dans tous les autres cas il est indispensable de raccorder l'entrée d'air de combustion à une gaine qui prend l'air de l'extérieur de l'habitat.





RADIATEURS

15 RADIATEURS DE CHAUFFAGE CENTRAL

GUIDE DE CHOIX	p328
Radiateurs Artis 10T, 11/21/22/33 H/HR/IHR	p330
Radiateurs Artis 11/21 V/IV	p340
Radiateurs Artis 11/21/22IHC/IHCP	p342
Radiateurs Artis 11/21 VP/IVP	p344
Radiateurs Artis 10T, 20TR, 20 TVR	p346
Radiateurs Artis 32IT	p348
Radiateurs Artis Déco DDXL	p353
Radiateurs Artis Déco-X DDN, C DDN	p354

CARACTÉRISTIQUES TECHNIQUES

Pression de service : • pour les horizontaux : **10 bars**
• pour les verticaux : **6 bars**
• pour les sèche-serviettes : **4 bars**



Horizontal



Vertical

Artis classique

		Hauteur	Longueur	Horizontaux	Verticaux	Largeur radiateur	Déport du mur P_{min}	Habillage			Équipé pour intégration d'un robinet thermostatique	Raccordement		Pages
								sans	avec décor classique	avec décor face plane		central	droite ou gauche	
10 T		400 à 900	400 à 1 900	x		45	50	x					x	330
11 H		400 à 900	400 à 1 900	x		72	90		x				x	330
21 HR	ou	300 à 900	400 à 1 900	x		72	100		x				x	330
22 HR		300 à 900	400 à 2100	x		101	130		x				x	332
33 HR		300 à 900	400 à 2100	x		157	185		x				x	332
11 IHD/IHG		400 à 900	400 à 1 200	x		72	90		x		x		x	334
21 IHR		400 à 900	400 à 1 200	x		72	100		x		x		x	334
22 IHR	ou	300 à 900	400 à 1 900	x		101	130		x		x		x	336
33 IHR		300 à 900	400 à 1 700	x		157	187		x		x		x	336
11 IHC		400 à 900	600 à 1 400	x		72	90		x		x	x		338
21 IHC		300 à 900	600 à 1 400	x		72	100		x		x	x		338
22 IHC		300 à 900	600 à 1 400	x		101	130		x		x	x		338
11 V		1500 à 2200	400 à 800		x	45	80		x				x	340
21 VR		1500 à 2200	400 à 800		x	72	100		x				x	340
11 IVD/IVG		1500 à 2200	400 à 800		x	45	80		x				x	340
21 IVD/IVG		1500 à 2200	400 à 800		x	72	100		x				x	340
Options pour radiateurs Artis														350



Horizontal face plane

Vertical face plane

Artis face plane

		Hauteur	Longueur	Horizontaux	Verticaux	Largeur radiateur	Déport du mur P_{min}	Habillage			Équipé pour intégration d'un robinet thermostatique	Raccordement		Pages
								sans	avec décor classique	avec décor face plane		central	droite ou gauche	
11 IHCP		400 à 900	600 à 1 400	x		72	90			x	x	x		342
21 IHCP		300 à 900	600 à 1 400	x		72	100			x	x	x		342
22 IHCP		300 à 900	600 à 1 400	x		101	130			x	x	x		342
11 VP		1500 à 2200	400 à 800		x	45	80			x			x	342
21 VP		1500 à 2200	400 à 800		x	72	100			x			x	342
11 IVDP/IVGP		1500 à 2200	400 à 800		x	45	80			x			x	342
21 IVDP/IVGP		1500 à 2200	400 à 800		x	72	100			x			x	342
Options pour radiateurs Artis														350



Horizontal

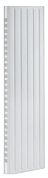

Vertical

Artis pour le tertiaire

		Hauteur	Longueur	Horizontaux	Verticaux	Largeur radiateur	Déport du mur P_{min}	Habillage			Équipé pour intégration d'un robinet thermostatique	Raccordement		Pages
								sans	avec décor classique	avec décor face plane		central	droite ou gauche	
10 T	 ou	400 à 900	400 à 900	x		45	50	x					x	346
20 TR		1800 à 2000	400 et 600	x		72	105	x					x	346
32 ITD/ITG	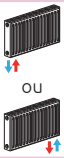 ou	400 à 900	500 à 2100	x		157	185		x		x		x	348
20 TVR		1 800 à 2 200	400 à 600		x	72	100		x				x	348
Options pour radiateurs Artis														350



ARTIS DECO DDXXL..

Artis Déco

		Hauteur	Longueur	Verticaux	Raccordement			Pages
					gauche	droite ou gauche	central	
DD XL 081-055		805	550	x	x			353
DD XL 118-055		1183	550	x	x			353
DD XL 168-055		1676	550	x	x			353



ARTIS DECO-X DDN..



ARTIS DECO-X C DDN..

Artis Déco-X

		Hauteur	Longueur	Verticaux	Raccordement			Pages
					gauche	droite ou gauche	central	
DDN 072-050		721	496	x		x		355
DDN 112-050		1161	496	x		x		355
DDN 144-060		1441	596	x		x		355
DDN 176-060		1761	596	x		x		355
CDDN 072-050-05		721	496	x			x	354
CDDN 112-050-05		1161	496	x			x	354
CDDN 144-060-05		1441	596	x			x	354
CDDN 176-060-05		1761	596	x			x	354

RADIATEURS

RADIATEURS ACIER 4 ORIFICES, HORIZONTAUX HABILLÉS

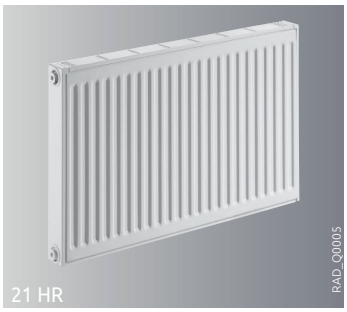

Artis

10T, 11 H, 21 HR **H. 300 à 900 mm et L. 400 à 1 900 mm**

RADIATEUR chaleur Douce — 10 ANS — CE — NF

*Certificats disponibles sur : www.certita.org

Fabriqué en France

Radiateurs horizontaux en tôle d'acier de haute qualité traitée anti-corrosion, laqués d'une peinture époxy polyester de couleur RAL 9016 cuite au four

- S'adaptent à tout type d'installation monotube, bi-tube, hydrocâblée
- Raccordement latéral ou en diagonale
- Livrés d'origine avec 1 bouchon plein + 1 bouchon purgeur ainsi qu'avec le système de fixation au mur
- **21 HR**: le système de fixation rend **le radiateur réversible**

OPTIONS: voir en fin de chapitre

DIMENSIONS PRINCIPALES (mm et pouces) ET CARACTÉRISTIQUES TECHNIQUES

10 T
1 panneau

H	E	E1
400	180	80
500	280	180
600	380	280
700	480	380
800	580	480
900	680	580

	P	F	J
Mini	50	19	5
Maxi	60	29	15

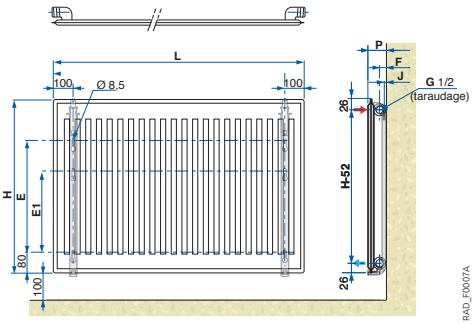

L	400 à 900

Pression d'épreuve : **13 bar** - Pression de service : **10 bar**

MODÈLE 10 T

Hauteur H	mm	400	500	600	700	900
Capacité	l/m	2,1	2,7	3,3	3,9	4,8
Pente "n"		1,2736	1,2800	1,2865	1,2929	1,3058
Poids à vide	kg/m	8,24	10,58	11,82	14,11	18,08

11 H
1 panneau
1 rangée d'ailettes

H	E
400	181
500	281
600	381
700	481
900	681

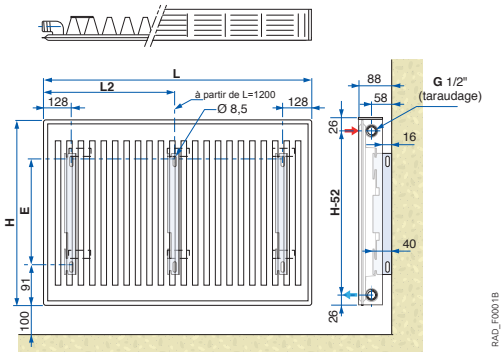

L	400 à 1 100	1 200	1 300	1 400	1 500	1 700	1 900
L2	-	611	678	711	778	878	978

Pression d'épreuve : **13 bar** - Pression de service : **10 bar**

MODÈLE 11 H

Hauteur H	mm	400	500	600	700	900
Capacité	l/m	2,0	2,7	3,3	3,9	4,8
Pente "n"		1,2997	1,2997	1,2997	1,2997	1,2997
Poids à vide	kg/m	14,40	15,39	18,33	23,55	28,74

21 HR - RÉVERSIBLE
2 panneaux
1 rangée d'ailettes

H	E	E1
300	80	-
400	180	80
500	280	180
600	380	280
700	480	380
900	680	580

	P	F	J
Mini	100	64	29
Maxi	115	79	43

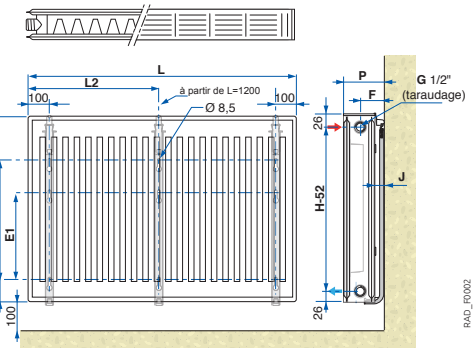

L	400 à 1 100	1 200	1 300	1 400	1 500	1 700	1 900
L2	-	600	700	700	800	900	1 000

Pression d'épreuve : **13 bar** - Pression de service : **10 bar**

MODÈLE 21 HR

Hauteur H	mm	300	400	500	600	700	900
Capacité	l/m	3,3	4,8	5,7	6,6	7,5	10,8
Pente "n"		1,3110	1,3117	1,3124	1,3131	1,3138	1,3153
Poids à vide	kg/m	15,73	21,13	25,79	30,46	35,88	44,16

PUISSANCES THERMIQUES POUR ΔT 30 K (PAC OU CONDENSATION) / ΔT 50 K (CHAUDIÈRE BIOMASSE OU FIOUL) (W)

LONGUEUR L (mm) ▼		HAUT. H (mm) ▶	11 H					21 HR					
			400	500	600	700	900	300	400	500	600	700	900
400	Puis. ΔT 30/ΔT 50 K (W)		130/252	157/305	184/356	210/407	263/504	150/293	190/370	227/443	263/514	298/582	366/716
	N° colis		11H44	11H54	11H64	11H74	11H94	21HR34	21HR44	21HR54	21HR64	21HR74	21HR94
	Réf.		100016695	100016704	100016718	100016733	100016747	100016831	100016845	100016859	100016873	100016887	100016901
	Prix H.T. €		76,00	80,00	84,00	86,00	106,00	81,00	86,00	96,00	99,00	102,00	131,00
500	Puis. ΔT 30/ΔT 50 K (W)		162/315	197/381	230/446	263/509	329/630	188/366	237/462	284/554	329/642	372/728	458/896
	N° colis		11H45	11H55	11H65	11H75	11H95	21HR35	21HR45	21HR55	21HR65	21HR75	21HR95
	Réf.		100016696	100016705	100016719	100016734	100016748	100016832	100016846	100016860	100016874	100016888	100016902
	Prix H.T. €		87,00	92,00	97,00	100,00	125,00	95,00	97,00	110,00	121,00	125,00	152,00
600	Puis. ΔT 30/ΔT 50 K (W)		194/378	236/457	275/535	315/610	394/756	225/439	284/554	340/664	394/770	446/873	549/1 075
	N° colis		11H46	11H56	11H66	11H76	11H96	21HR36	21HR46	21HR56	21HR66	21HR76	21HR96
	Réf.		100016697	100016706	100016720	100016735	100016749	100016833	100016847	100016861	100016875	100016889	100016903
	Prix H.T. €		95,00	101,00	109,00	117,00	145,00	102,00	114,00	132,00	136,00	147,00	183,00
700	Puis. ΔT 30/ΔT 50 K (W)		227/441	275/533	321/624	368/712	460/882	263/512	332/647	397/775	460/899	521/1 019	641/1 254
	N° colis		11H47	11H57	11H67	11H77	11H97	21HR37	21HR47	21HR57	21HR67	21HR77	21HR97
	Réf.		100016698	100016707	100016721	100016736	100016750	100016834	100016848	100016862	100016876	100016890	100016904
	Prix H.T. €		100,00	110,00	124,00	130,00	164,00	114,00	129,00	148,00	150,00	170,00	215,00
800	Puis. ΔT 30/ΔT 50 K (W)		259/504	314/610	367/713	420/814	526/1 008	300/586	379/739	454/886	526/1 027	595/1 164	732/1 433
	N° colis		11H48	11H58	11H68	11H78	11H98	21HR38	21HR48	21HR58	21HR68	21HR78	21HR98
	Réf.		100016699	100016708	100016722	100016737	100016751	100016835	100016849	100016863	100016877	100016891	100016905
	Prix H.T. €		114,00	122,00	140,00	146,00	181,00	131,00	142,00	168,00	174,00	190,00	239,00
900	Puis. ΔT 30/ΔT 50 K (W)		292/567	354/686	413/802	473/915	591/1 134	338/659	427/832	510/996	591/1 156	670/1 310	824/1 612
	N° colis		11H49	11H59	11H69	11H79	11H99	21HR39	21HR49	21HR59	21HR69	21HR79	21HR99
	Réf.		100016700	100016709	100016723	100016738	100016752	100016836	100016850	100016864	100016878	100016892	100016906
	Prix H.T. €		126,00	132,00	153,00	164,00	204,00	143,00	162,00	187,00	194,00	217,00	265,00
1000	Puis. ΔT 30/ΔT 50 K (W)		324/630	393/762	459/891	525/1 017	657/1 260	375/732	474/924	567/1 107	657/1 284	744/1 455	915/1 791
	N° colis		11H410	11H510	11H610	11H710	11H910	21HR310	21HR410	21HR510	21HR610	21HR710	21HR910
	Réf.		100016701	100016710	100016724	100016739	100016753	100016837	100016851	100016865	100016879	100016893	100016907
	Prix H.T. €		138,00	141,00	166,00	175,00	220,00	154,00	174,00	210,00	218,00	235,00	295,00
1100	Puis. ΔT 30/ΔT 50 K (W)		356/693	432/838	505/980	578/1 119	723/1 386	413/805	521/1 016	624/1 218	723/1 412	818/1 601	1 007/1 970
	N° colis		11H411	11H511	11H611	11H711	11H911	21HR311	21HR411	21HR511	21HR611	21HR711	21HR911
	Réf.		100016702	100016711	100016725	100016740	100016754	100016838	100016852	100016866	100016880	100016894	100016908
	Prix H.T. €		147,00	158,00	177,00	193,00	241,00	167,00	190,00	227,00	235,00	258,00	325,00
1200	Puis. ΔT 30/ΔT 50 K (W)		389/756	472/914	551/1 069	630/1 220	788/1 512	450/878	569/1 109	680/1 328	788/1 541	893/1 746	1 098/2 149
	N° colis		11H412	11H512	11H612	11H712	11H912	21HR312	21HR412	21HR512	21HR612	21HR712	21HR912
	Réf.		100016703	100016712	100016726	100016741	100016755	100016839	100016853	100016867	100016881	100016895	100016909
	Prix H.T. €		159,00	166,00	196,00	213,00	264,00	180,00	208,00	246,00	257,00	281,00	361,00
1300	Puis. ΔT 30/ΔT 50 K (W)		-	511/991	597/1 158	683/1 322	854/1 638	488/952	616/1 201	737/1 439	854/1 669	967/1 892	1 190/2 328
	N° colis		-	11H513	11H613	11H713	11H913	21HR313	21HR413	21HR513	21HR613	21HR713	21HR913
	Réf.		-	100016713	100016727	100016742	100016756	100016840	100016854	100016868	100016882	100016896	100016910
	Prix H.T. €		-	182,00	215,00	230,00	284,00	191,00	226,00	262,00	280,00	312,00	390,00
1400	Puis. ΔT 30/ΔT 50 K (W)		-	550/1 067	643/1 247	735/1 424	920/1 764	525/1 025	664/1 294	794/1 550	920/1 798	1 042/2 037	1 281/2 507
	N° colis		-	11H514	11H614	11H714	11H914	21HR314	21HR414	21HR514	21HR614	21HR714	21HR914
	Réf.		-	100016714	100016728	100016743	100016757	100016841	100016855	100016869	100016883	100016897	100016911
	Prix H.T. €		-	196,00	228,00	244,00	302,00	210,00	240,00	284,00	300,00	328,00	410,00
1500	Puis. ΔT 30/ΔT 50 K (W)		-	590/1 143	689/1 337	788/1 526	986/1 890	563/1 098	711/1 386	851/1 661	986/1 926	1 116/2 183	1 373/2 687
	N° colis		-	11H515	11H615	11H715	11H915	21HR315	21HR415	21HR515	21HR615	21HR715	21HR915
	Réf.		-	100016715	100016729	100016744	100016758	100016842	100016856	100016870	100016884	100016898	100016912
	Prix H.T. €		-	209,00	235,00	262,00	320,00	223,00	258,00	313,00	320,00	352,00	444,00
1700	Puis. ΔT 30/ΔT 50 K (W)		-	668/1 295	780/1 515	893/1 729	1 117/2 142	638/1 244	806/1 571	964/1 882	1 117/2 183	1 265/2 474	1 556/3 045
	N° colis		-	11H517	11H617	11H717	11H917	21HR317	21HR417	21HR517	21HR617	21HR717	21HR917
	Réf.		-	100016716	100016730	100016745	100016759	100016843	100016857	100016871	100016885	100016899	100016913
	Prix H.T. €		-	222,00	268,00	291,00	361,00	251,00	292,00	350,00	365,00	399,00	498,00
1900	Puis. ΔT 30/ΔT 50 K (W)		-	747/1 448	872/1 693	998/1 932	1 248/2 394	713/1 391	901/1 756	1 077/2 103	1 248/2 440	1 414/2 765	1 739/3 403
	N° colis		-	11H519	11H619	11H719	11H919	21HR319	21HR419	21HR519	21HR619	21HR719	21HR919
	Réf.		-	100016717	100016732	100016746	100016760	100016844	100016858	100016872	100016886	100016900	100016914
	Prix H.T. €		-	256,00	300,00	308,00	384,00	280,00	325,00	391,00	403,00	444,00	532,00

LONGUEUR L (mm) ▼		HAUT. H (mm) ▶	10 T				
			400	500	600	700	900
400	Puis. ΔT 30/ΔT 50 K (W)		95/181	112/215	129/248	146/282	180/350
	N° colis		10T44	10T54	10T64	10T74	10T94
	Réf.		100016672	100016675	100016678	100016681	100016688
	Prix H.T. €		57,00	63,00	68,00	71,00	80,00
500	Puis. ΔT 30/ΔT 50 K (W)		118/227	140/269	161/311	182/353	225/438
	N° colis		10T45	10T55	10T65	10T75	10T95
	Réf.		100016673	100016676	100016679	100016682	100016689
	Prix H.T. €		64,00	70,00	74,00	78,00	99,00
600	Puis. ΔT 30/ΔT 50 K (W)		142/272	168/322	193/373	219/423	270/526
	N° colis		10T46	10T56	10T66	10T76	10T96
	Réf.		100016674	100016677	100016680	100016683	100016690
	Prix H.T. €		71,00	74,00	89,00	95,00	126,00
700	Puis. ΔT 30/ΔT 50 K (W)		-	-	-	255/494	315/613
	N° colis		-	-	-	10T77	10T97
	Réf.		-	-	-	100016684	100016691
	Prix H.T. €		-	-	-	112,00	144,00
800	Puis. ΔT 30/ΔT 50 K (W)		-	-	-	291/564	360/701
	N° colis		-	-	-	10T78	10T98
	Réf.		-	-	-	100016685	100016692
	Prix H.T. €		-	-	-	129,00	166,00
900	Puis. ΔT 30/ΔT 50 K (W)		-	-	-	328/635	405/788
	N° colis		-	-	-	10T79	10T99
	Réf.		-	-	-	100016686	100016693
	Prix H.T. €		-	-	-	144,00	177,00

REMARQUE

Les puissances indiquées dans le tableau sont les puissances thermiques de base à ΔT = 30 K et ΔT 50 K selon NF EN 442.
Les valeurs à ΔT 50 K peuvent être retenues pour le calcul d'installations avec chaudières traditionnelles et avec raccordement bitube. **Dans le cas d'installation avec chaudières à condensation ou avec pompes à chaleur, les valeurs à ΔT 30 K sont à retenir.**

DÉLAI DE LIVRAISON

Radiateurs disponibles sur stock : 1 semaine
Radiateurs horizontaux hauteur 600, 700, 900 : 2 semaines
Radiateurs horizontaux hauteur 400, 500 : 4 semaines
Radiateurs horizontaux hauteur 300 : 6 semaines
Palettisation spécifique : 6 semaines

NOMBRE DE RADIATEURS PAR PALETTE

Radiateurs Horizontaux

	LONGUEUR	400 - 600		> 600	
	HAUTEUR	≤ 400	> 500	≤ 400	> 500
10/11/20/21	= >	20	20	10	10
22	+ >	20	10	10	10
32/33	+ >	20	10	10	5

Palettisation autre que palette complète : plus value de : 4 %
Palettisation supplémentaire (pour le reconditionnement) : plus value de : 7 €

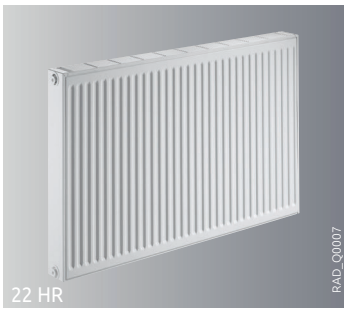

Artis

22 HR, 33 HR **H. 300 à 900 mm et L. 400 à 2 100 mm**

RADIATEUR chaleur Douce — 10 ANS — CE — NF

*Certificats disponibles sur : www.certita.org

Fabriqué en France

Radiateurs horizontaux en tôle d'acier de haute qualité, traitée anti corrosion, laqués d'une peinture epoxy polyester de couleur RAL 9016 cuite au four

- S'adaptent à tout type d'installation : monotube, bi-tube, hydrocâblée
- Raccordement latéral ou en diagonale
- Livrés d'origine avec le système de fixation au mur les rendant **réversibles**, avec 1 bouchon plein et 1 bouchon purgeur

OPTIONS : voir en fin de chapitre

DIMENSIONS PRINCIPALES (mm et pouces) ET CARACTÉRISTIQUES TECHNIQUES

22 HR - RÉVERSIBLE
2 panneaux
2 rangées d'ailettes

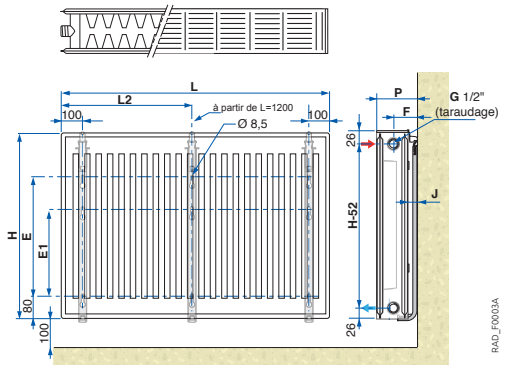

H	E	E1
300	80	-
400	180	80
500	280	180
600	380	280
700	480	380
900	680	580

	P	F	J
Mini	130	79	28
Maxi	145	94	43

L	400 à 1 100	1 200	1 300	1 400	1 500	1 700	1 900	2100
L2	-	600	700	700	800	900	1 000	1 100

Pression d'épreuve : **13 bar** - Pression de service : **10 bar**

33 HR - RÉVERSIBLE
3 panneaux
3 rangées d'ailettes

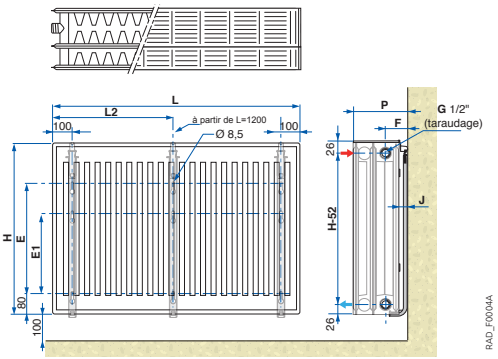

H	E	E1
300	80	-
400	180	80
500	280	180
600	380	280
700	480	380
900	680	580

	P	F	J
Mini	185	79	28
Maxi	200	94	43

L	400 à 1 100	1 200	1 300	1 400	1 500	1 700	1 900	2100
L2	-	600	700	700	800	900	1 000	1 100

Pression d'épreuve : **13 bar** - Pression de service : **10 bar**

MODÈLE — 22 HR

Hauteur H	mm	300	400	500	600	700	900
Capacité	l/m	3,3	4,8	5,7	6,6	7,5	10,8
Pente "n"		1,3323	1,3272	1,3221	1,3170	1,3119	1,3016
Poids à vide	kg/m	16,98	22,22	28,03	34,79	38,65	54,10

MODÈLE — 33 HR

Hauteur H	mm	300	400	500	600	700	900
Capacité	l/m	5,1	6,9	8,4	9,9	11,4	14,4
Pente "n"		1,3428	1,3361	1,3295	1,3228	1,3162	1,3029
Poids à vide	kg/m	25,18	33,15	47,78	48,98	58,60	80,55

PUISSANCES THERMIQUES POUR ΔT 30 K (PAC OU CONDENSATION) / ΔT 50 K (CHAUDIÈRE BIOMASSE OU FIOUL) (W)

LONGUEUR L (mm)	HAUT. H (mm)	22 HR						33 HR					
		300	400	500	600	700	900	300	400	500	600	700	900
400	Puis. ΔT 30/ΔT 50 K (W)	186/368	239/470	289/568	336/659	380/744	464/902	257/510	331/655	402/792	468/919	530/1038	648/1260
	N° colis	22HR34	22HR44	22HR54	22HR64	22HR74	22HR94	33HR34	33HR44	33HR54	33HR64	33HR74	33HR94
	Réf.	100016993	100017011	100017029	100017047	100017065	100017083	100017297	100017312	100017327	100017342	100017357	100017372
	Prix H.T. €	92,00	100,00	113,00	121,00	143,00	171,00	135,00	161,00	185,00	199,00	231,00	279,00
500	Puis. ΔT 30/ΔT 50 K (W)	233/461	299/588	362/710	420/824	476/930	581/1128	321/638	414/819	503/990	585/1149	663/1298	810/1575
	N° colis	22HR35	22HR45	22HR55	22HR65	22HR75	22HR95	33HR35	33HR45	33HR55	33HR65	33HR75	33HR95
	Réf.	100016994	100017012	100017030	100017048	100017066	100017084	100017298	100017313	100017328	100017343	100017358	100017373
	Prix H.T. €	109,00	121,00	137,00	150,00	166,00	202,00	178,00	196,00	229,00	244,00	277,00	325,00
600	Puis. ΔT 30/ΔT 50 K (W)	279/553	358/706	434/851	504/988	571/1116	697/1354	385/765	497/983	603/1188	702/1379	796/1557	972/1890
	N° colis	22HR36	22HR46	22HR56	22HR66	22HR76	22HR96	33HR36	33HR46	33HR56	33HR66	33HR76	33HR96
	Réf.	100016995	100017013	100017031	100017049	100017067	100017085	100017299	100017314	100017329	100017344	100017359	100017374
	Prix H.T. €	131,00	143,00	155,00	162,00	183,00	231,00	204,00	233,00	259,00	287,00	313,00	371,00
700	Puis. ΔT 30/ΔT 50 K (W)	326/645	418/823	506/993	588/1153	666/1302	813/1579	449/893	580/1147	704/1386	819/1609	928/1817	1134/2205
	N° colis	22HR37	22HR47	22HR57	22HR67	22HR77	22HR97	33HR37	33HR47	33HR57	33HR67	33HR77	33HR97
	Réf.	100016996	100017014	100017032	100017050	100017068	100017086	100017300	100017315	100017330	100017345	100017360	100017375
	Prix H.T. €	147,00	157,00	174,00	191,00	216,00	266,00	240,00	261,00	289,00	313,00	356,00	428,00
800	Puis. ΔT 30/ΔT 50 K (W)	372/737	478/941	578/1135	672/1318	761/1488	929/1805	514/1020	662/1310	804/1584	936/1838	1061/2076	1296/2520
	N° colis	22HR38	22HR48	22HR58	22HR68	22HR78	22HR98	33HR38	33HR48	33HR58	33HR68	33HR78	33HR98
	Réf.	100016997	100017015	100017033	100017051	100017069	100017087	100017301	100017316	100017331	100017346	100017361	100017376
	Prix H.T. €	161,00	172,00	193,00	211,00	242,00	300,00	273,00	286,00	319,00	352,00	389,00	480,00
900	Puis. ΔT 30/ΔT 50 K (W)	419/829	537/1058	651/1277	756/1482	856/1674	1045/2030	578/1148	745/1474	905/1782	1053/2068	1193/2336	1458/2835
	N° colis	22HR39	22HR49	22HR59	22HR69	22HR79	22HR99	33HR39	33HR49	33HR59	33HR69	33HR79	33HR99
	Réf.	100016998	100017016	100017034	100017052	100017070	100017088	100017302	100017317	100017332	100017347	100017362	100017377
	Prix H.T. €	175,00	190,00	215,00	235,00	268,00	337,00	302,00	313,00	349,00	390,00	435,00	535,00
1000	Puis. ΔT 30/ΔT 50 K (W)	465/921	597/1176	723/1419	840/1647	951/1860	1161/2256	642/1275	828/1638	1005/1980	1170/2298	1326/2595	1620/3150
	N° colis	22HR310	22HR410	22HR510	22HR610	22HR710	22HR910	33HR310	33HR410	33HR510	33HR610	33HR710	33HR910
	Réf.	100016999	100017017	100017035	100017053	100017071	100017089	100017303	100017318	100017333	100017348	100017363	100017378
	Prix H.T. €	189,00	209,00	237,00	261,00	299,00	373,00	334,00	339,00	378,00	425,00	474,00	593,00
1100	Puis. ΔT 30/ΔT 50 K (W)	512/1013	657/1294	795/1561	924/1812	1046/2046	1277/2482	706/1403	911/1802	1106/2178	1287/2528	1459/2855	1782/3465
	N° colis	22HR311	22HR411	22HR511	22HR611	22HR711	22HR911	33HR311	33HR411	33HR511	33HR611	33HR711	33HR911
	Réf.	100017000	100017018	100017036	100017054	100017072	100017090	100017304	100017319	100017334	100017349	100017364	100017379
	Prix H.T. €	207,00	227,00	262,00	282,00	327,00	409,00	355,00	365,00	416,00	458,00	522,00	646,00
1200	Puis. ΔT 30/ΔT 50 K (W)	558/1105	716/1411	868/1703	1008/1976	1141/2232	1393/2707	770/1530	994/1966	1206/2376	1404/2758	1591/3114	1944/3780
	N° colis	22HR312	22HR412	22HR512	22HR612	22HR712	22HR912	33HR312	33HR412	33HR512	33HR612	33HR712	33HR912
	Réf.	100017001	100017019	100017037	100017055	100017073	100017091	100017305	100017320	100017335	100017350	100017365	100017380
	Prix H.T. €	222,00	247,00	282,00	308,00	355,00	444,00	385,00	404,00	458,00	500,00	568,00	705,00
1300	Puis. ΔT 30/ΔT 50 K (W)	605/1197	776/1529	940/1845	1092/2141	1236/2418	1509/2933	835/1658	1076/2129	1307/2574	1521/2987	1724/3374	2106/4095
	N° colis	22HR313	22HR413	22HR513	22HR613	22HR713	22HR913	33HR313	33HR413	33HR513	33HR613	33HR713	33HR913
	Réf.	100017002	100017020	100017038	100017056	100017074	100017092	100017306	100017321	100017336	100017351	100017366	100017381
	Prix H.T. €	241,00	268,00	304,00	331,00	382,00	479,00	403,00	433,00	494,00	536,00	615,00	761,00
1400	Puis. ΔT 30/ΔT 50 K (W)	651/1289	836/1646	1012/1987	1176/2306	1331/2604	1625/3158	899/1785	1159/2293	1407/2772	1638/3217	1856/3633	2268/4410
	N° colis	22HR314	22HR414	22HR514	22HR614	22HR714	22HR914	33HR314	33HR414	33HR514	33HR614	33HR714	33HR914
	Réf.	100017003	100017021	100017039	100017057	100017075	100017093	100017307	100017322	100017337	100017352	100017367	100017382
	Prix H.T. €	261,00	287,00	327,00	355,00	414,00	514,00	428,00	464,00	531,00	578,00	658,00	819,00
1500	Puis. ΔT 30/ΔT 50 K (W)	698/1382	896/1764	1085/2129	1260/2471	1427/2790	1742/3384	963/1913	1242/2457	1508/2970	1755/3447	1989/3893	2430/4725
	N° colis	22HR315	22HR415	22HR515	22HR615	22HR715	22HR915	33HR315	33HR415	33HR515	33HR615	33HR715	33HR915
	Réf.	100017004	100017022	100017040	100017058	100017076	100017094	100017308	100017323	100017338	100017353	100017368	100017383
	Prix H.T. €	277,00	308,00	350,00	380,00	448,00	561,00	450,00	501,00	568,00	616,00	705,00	879,00
1700	Puis. ΔT 30/ΔT 50 K (W)	791/1566	1015/1999	1229/2412	1428/2800	1617/3162	1974/3835	1091/2168	1408/2785	1709/3366	1989/3907	2254/4412	2754/5355
	N° colis	22HR317	22HR417	22HR517	22HR617	22HR717	22HR917	33HR317	33HR417	33HR517	33HR617	33HR717	33HR917
	Réf.	100017005	100017023	100017041	100017059	100017077	100017095	100017309	100017324	100017339	100017354	100017369	100017384
	Prix H.T. €	311,00	349,00	392,00	431,00	507,00	632,00	501,00	564,00	643,00	693,00	797,00	986,00
1900	Puis. ΔT 30/ΔT 50 K (W)	884/1750	1134/2234	1374/2696	1596/3129	1807/3534	2206/4286	1220/2423	1573/3112	1910/3762	2223/4366	2519/4931	3078/5985
	N° colis	22HR319	22HR419	22HR519	22HR619	22HR719	22HR919	33HR319	33HR419	33HR519	33HR619	33HR719	33HR919
	Réf.	100017006	100017024	100017042	100017060	100017078	100017096	100017310	100017325	100017340	100017355	100017370	100017385
	Prix H.T. €	348,00	390,00	448,00	477,00	564,00	705,00	556,00	625,00	714,00	775,00	887,00	1 101,00
2100	Puis. ΔT 30/ΔT 50 K (W)	977/1934	1254/2470	1518/2980	1764/3459	1997/3906	2438/4738	1348/2678	1739/3440	2111/4158	2457/4826	2785/5450	3402/6615
	N° colis	22HR321	22HR421	22HR521	22HR621	22HR721	22HR921	33HR321	33HR421	33HR521	33HR621	33HR721	33HR921
	Réf.	100017007	100017025	100017043	100017061	100017079	100017097	100017311	100017326	100017341	100017356	100017371	100017386
	Prix H.T. €	421,00	477,00	493,00	590,00	682,00	856,00	640,00	758,00	791,00	943,00	1 073,00	1 334,00

REMARQUE

Les puissances indiquées dans le tableau sont les puissances thermiques de base à ΔT = 30 K et ΔT 50 K selon NF EN 442. Les valeurs à ΔT 50 K peuvent être retenues pour le calcul d'installations avec chaudières traditionnelles et avec raccordement bitube. **Dans le cas d'installation avec chaudières à condensation ou avec pompes à chaleur, les valeurs à ΔT 30 K sont à retenir.**

DÉLAI DE LIVRAISON

Radiateurs disponibles sur stock : 1 semaine
Radiateurs horizontaux hauteur 600, 700, 900 : 2 semaines
Radiateurs horizontaux hauteur 400, 500 : 4 semaines
Radiateurs horizontaux hauteur 300 : 6 semaines
Palettisation spécifique : 6 semaines

NOMBRE DE RADIATEURS PAR PALETTE

Radiateurs Horizontaux

LONGUEUR		400 - 600		> 600	
HAUTEUR		≤ 400	> 500	≤ 400	> 500
10/11/20/21	= >	20	20	10	10
22	+ >	20	10	10	10
32/33	+ >	20	10	10	5

Palettisation autre que palette complète : plus value de : 4 %
Palettisation supplémentaire (pour le reconditionnement) : plus value de : 7 €



OPTIONS: voir en fin de chapitre

Artis

11 IHD, 11 IHG et 21 IHR **H. 300 à 900 mm et L. 400 à 1 700 mm**

RADIATEUR chaleur Douce — 10 ANS — CE — NF — * Certificats disponibles sur : www.certita.org — Fabriqué en France

Radiateurs horizontaux en tôle d'acier haute qualité, traitée anti-corrosion, laqués d'une peinture epoxy polyester de couleur RAL 9016 cuite au four

- Adaptés aux installations monotube, bitube ou hydrocâblée
- Raccordement latéral ou en diagonale
- Possibilité de raccordement par le bas :
  - modèle 11 IHD : raccordement à droite,
  - modèle 11 IHG : raccordement à gauche,
  - modèle 21 IHR : réversible pour raccordement à droite ou à gauche
- **Possibilité d'intégration de la robinetterie** pour une installation sans tuyauterie apparente ; livrés sans insert thermostatique
- Livrés d'origine avec le système de fixation au mur
- Livrés avec 2 bouchons pleins et 1 bouchon purgeur

DIMENSIONS PRINCIPALES (mm et pouces) ET CARACTÉRISTIQUES TECHNIQUES

11 IHG - POUR RACCORDEMENT EN BAS À GAUCHE

1 panneau
1 rangée d'ailettes

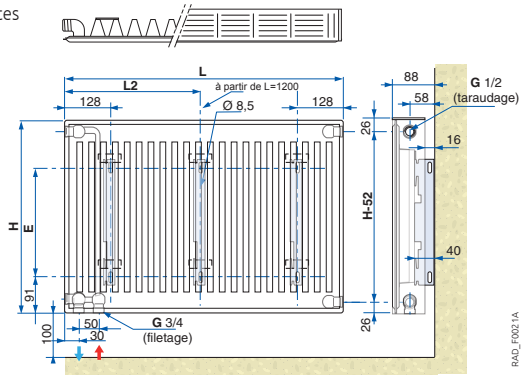

H	E
400	181
500	281
600	381
700	481
900	681

L	400 à 1 100	1 200
L2	-	600

11 IHD - POUR RACCORDEMENT EN BAS À DROITE

1 panneau
1 rangée d'ailettes

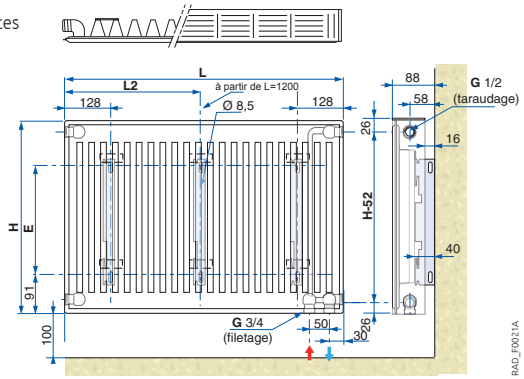

H	E
400	181
500	281
600	381
700	481
900	681

L	400 à 1 100	1 200
L2	-	600

Pression d'épreuve : **13 bar** - Pression de service : **10 bar**

MODÈLE — 11 IHG ET 11 IHD

Hauteur H	mm	400	500	600	700	900
Capacité	l/m	2,1	2,7	3,3	3,9	4,8
Pente "n"		1,29975	1,29974	1,29977	1,29974	1,29972
Poids à vide	kg/m	13,49	17,20	19,99	23,55	28,74

21 IHR - RÉVERSIBLE

2 panneaux
1 rangée d'ailettes

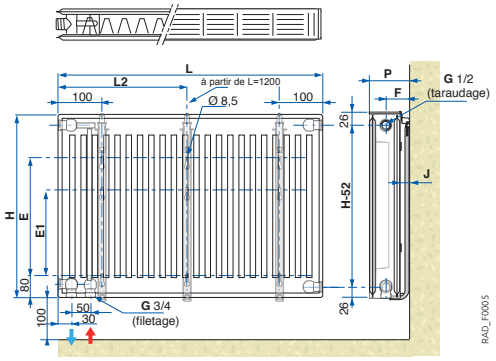

H	E	E1
300	80	-
400	180	80
500	280	180
600	380	280
700	480	380
900	680	580

	P	F	J
Mini	100	84	29
Maxi	115	70	43

L	400 à 1 100	1 200	1 300	1 400	1 500	1 700
L2	-	600	700	700	800	900

Pression d'épreuve : **13 bar** - Pression de service : **10 bar**

MODÈLE — 21 IHR

Hauteur H	mm	300	400	500	600	700	900
Capacité	l/m	3,3	4,8	5,7	6,6	7,5	10,8
Pente "n"		1,3110	1,3117	1,3124	1,3131	1,3138	1,3153
Poids à vide	kg/m	15,73	21,13	25,79	30,46	35,88	44,16

PUISSANCES THERMIQUES POUR ΔT 30 K (PAC OU CONDENSATION) / ΔT 50 K (CHAUDIÈRE BIOMASSE OU FIOUL) (W)

LONGUEUR L (mm)	HAUT. H (mm)	11 IHD					11 IHG				
		400	500	600	700	900	400	500	600	700	900
400	Puis. ΔT 30/ΔT 50 K (W)	130/252	157/305	184/356	210/407	263/504	130/252	157/305	184/356	210/407	263/504
	N° colis	11IHD44	11IHD54	11IHD64	11IHD74	11IHD94	11IHG44	11IHG54	11IHG64	11IHG74	11IHG94
	Réf.	100018684	100018696	100018714	100018732	100018750	100018685	100018697	100018715	100018733	100018751
	Prix H.T. €	120,00	124,00	132,00	141,00	155,00	119,00	121,00	129,00	136,00	153,00
500	Puis. ΔT 30/ΔT 50 K (W)	162/315	197/381	230/446	263/509	329/630	162/315	197/381	230/446	263/509	329/630
	N° colis	11IHD45	11IHD55	11IHD65	11IHD75	11IHD95	11IHG45	11IHG55	11IHG65	11IHG75	11IHG95
	Réf.	100018686	100018698	100018716	100018734	100018752	100018687	100018699	100018717	100018735	100018753
	Prix H.T. €	122,00	125,00	143,00	147,00	172,00	122,00	125,00	143,00	149,00	173,00
600	Puis. ΔT 30/ΔT 50 K (W)	194/378	236/457	275/535	315/610	394/756	194/378	236/457	275/535	315/610	394/756
	N° colis	11IHD46	11IHD56	11IHD66	11IHD76	11IHD96	11IHG46	11IHG56	11IHG66	11IHG76	11IHG96
	Réf.	100018688	100018700	100018718	100018736	100018754	100018689	100018701	100018719	100018737	100018755
	Prix H.T. €	133,00	144,00	154,00	165,00	187,00	133,00	140,00	154,00	164,00	187,00
700	Puis. ΔT 30/ΔT 50 K (W)	227/441	275/533	321/624	368/712	460/882	227/441	275/533	321/624	368/712	460/882
	N° colis	11IHD47	11IHD57	11IHD67	11IHD77	11IHD97	11IHG47	11IHG57	11IHG67	11IHG77	11IHG97
	Réf.	100018690	100018702	100018720	100018738	100018756	100018691	100018703	100018721	100018739	100018757
	Prix H.T. €	145,00	150,00	170,00	180,00	211,00	142,00	154,00	170,00	177,00	211,00
800	Puis. ΔT 30/ΔT 50 K (W)	-	314/610	367/713	420/814	526/1008	-	314/610	367/713	420/814	526/1008
	N° colis	-	11IHD58	11IHD68	11IHD78	11IHD98	-	11IHG58	11IHG68	11IHG78	11IHG98
	Réf.	-	100018704	100018722	100018740	100018758	-	100018705	100018723	100018741	100018759
	Prix H.T. €		159,00	181,00	193,00	227,00	-	159,00	181,00	193,00	227,00
900	Puis. ΔT 30/ΔT 50 K (W)	-	354/686	413/802	473/915	591/1134	-	354/686	413/802	473/915	591/1134
	N° colis	-	11IHD59	11IHD69	11IHD79	11IHD99	-	11IHG59	11IHG69	11IHG79	11IHG99
	Réf.	-	100018706	100018724	100018742	100018760	-	100018707	100018725	100018743	100018761
	Prix H.T. €	-	174,00	194,00	211,00	239,00	-	170,00	194,00	211,00	244,00
1000	Puis. ΔT 30/ΔT 50 K (W)	324/630	393/762	459/891	525/1017	657/1260	324/630	393/762	459/891	525/1017	657/1260
	N° colis	11IHD410	11IHD510	11IHD610	11IHD710	11IHD910	11IHG410	11IHG510	11IHG610	11IHG710	11IHG910
	Réf.	100018692	100018708	100018726	100018744	100018762	100018693	100018709	100018727	100018745	100018763
	Prix H.T. €	153,00	180,00	207,00	217,00	262,00	153,00	180,00	213,00	222,00	255,00
1100	Puis. ΔT 30/ΔT 50 K (W)	-	432/838	505/980	578/1119	723/1386	-	432/838	505/980	578/1119	723/1386
	N° colis	-	11IHD511	11IHD611	11IHD711	11IHD911	-	11IHG511	11IHG611	11IHG711	11IHG911
	Réf.	-	100018710	100018728	100018746	100018764	-	100018711	100018729	100018747	100018765
	Prix H.T. €	-	195,00	225,00	232,00	276,00	-	195,00	219,00	232,00	282,00
1200	Puis. ΔT 30/ΔT 50 K (W)	389/756	472/914	551/1069	630/1220	788/1512	389/756	472/914	551/1069	630/1220	788/1512
	N° colis	11IHD412	11IHD512	11IHD612	11IHD712	11IHD912	11IHG412	11IHG512	11IHG612	11IHG712	11IHG912
	Réf.	100018694	100018712	100018730	100018748	100018766	100018695	100018713	100018731	100018749	100018767
	Prix H.T. €	166,00	213,00	243,00	261,00	311,00	166,00	213,00	238,00	261,00	303,00

LONGUEUR L (mm)	HAUT. H (mm)	21 IHR					
		300	400	500	600	700	900
400	Puis. ΔT 30/ΔT 50 K (W)	150/293	190/370	227/443	263/514	298/582	366/716
	N° colis	21IHR34	21IHR44	21IHR54	21IHR64	21IHR74	21IHR94
	Réf.	100016915	100016928	100016941	100016954	100016967	100016980
	Prix H.T. €	114,00	125,00	134,00	138,00	146,00	171,00
500	Puis. ΔT 30/ΔT 50 K (W)	188/366	237/462	284/554	329/642	372/728	458/896
	N° colis	21IHR35	21IHR45	21IHR55	21IHR65	21IHR75	21IHR95
	Réf.	100016916	100016929	100016942	100016955	100016968	100016981
	Prix H.T. €	129,00	138,00	150,00	162,00	168,00	197,00
600	Puis. ΔT 30/ΔT 50 K (W)	225/439	284/554	340/664	394/770	446/873	549/1075
	N° colis	21IHR36	21IHR46	21IHR56	21IHR66	21IHR76	21IHR96
	Réf.	100016917	100016930	100016943	100016956	100016969	100016982
	Prix H.T. €	128,00	152,00	171,00	178,00	190,00	226,00
700	Puis. ΔT 30/ΔT 50 K (W)	263/512	332/647	397/775	460/899	521/1019	641/1254
	N° colis	21IHR37	21IHR47	21IHR57	21IHR67	21IHR77	21IHR97
	Réf.	100016918	100016931	100016944	100016957	100016970	100016983
	Prix H.T. €	149,00	168,00	190,00	197,00	215,00	256,00
800	Puis. ΔT 30/ΔT 50 K (W)	300/586	379/739	454/886	526/1027	595/1164	732/1433
	N° colis	21IHR38	21IHR48	21IHR58	21IHR68	21IHR78	21IHR98
	Réf.	100016919	100016932	100016945	100016958	100016971	100016984
	Prix H.T. €	162,00	183,00	215,00	218,00	234,00	281,00
900	Puis. ΔT 30/ΔT 50 K (W)	338/659	427/832	510/996	591/1156	670/1310	824/1612
	N° colis	21IHR39	21IHR49	21IHR59	21IHR69	21IHR79	21IHR99
	Réf.	100016920	100016933	100016946	100016959	100016972	100016985
	Prix H.T. €	165,00	203,00	229,00	238,00	257,00	313,00
1000	Puis. ΔT 30/ΔT 50 K (W)	375/732	474/924	567/1107	657/1284	744/1455	915/1791
	N° colis	21IHR310	21IHR410	21IHR510	21IHR610	21IHR710	21IHR910
	Réf.	100016921	100016934	100016947	100016960	100016973	100016986
	Prix H.T. €	191,00	208,00	251,00	259,00	280,00	337,00
1100	Puis. ΔT 30/ΔT 50 K (W)	413/805	521/1016	624/1218	723/1412	818/1601	1007/1970
	N° colis	21IHR311	21IHR411	21IHR511	21IHR611	21IHR711	21IHR911
	Réf.	100016922	100016935	100016948	100016961	100016974	100016987
	Prix H.T. €	193,00	222,00	271,00	280,00	301,00	366,00
1200	Puis. ΔT 30/ΔT 50 K (W)	450/878	569/1109	680/1328	788/1541	893/1746	1098/2149
	N° colis	21IHR312	21IHR412	21IHR512	21IHR612	21IHR712	21IHR912
	Réf.	100016923	100016936	100016949	100016962	100016975	100016988
	Prix H.T. €	211,00	243,00	295,00	305,00	328,00	402,00
1300	Puis. ΔT 30/ΔT 50 K (W)	488/952	616/1201	737/1439	854/1669	967/1892	1190/2328
	N° colis	21IHR313	21IHR413	21IHR513	21IHR613	21IHR713	21IHR913
	Réf.	100016924	100016937	100016950	100016963	100016976	100016989
	Prix H.T. €	222,00	274,00	294,00	326,00	352,00	432,00
1400	Puis. ΔT 30/ΔT 50 K (W)	525/1025	664/1294	794/1550	920/1798	1042/2037	1281/2507
	N° colis	21IHR314	21IHR414	21IHR514	21IHR614	21IHR714	21IHR914
	Réf.	100016925	100016938	100016951	100016964	100016977	100016990
	Prix H.T. €	243,00	268,00	312,00	331,00	375,00	425,00
1500	Puis. ΔT 30/ΔT 50 K (W)	563/1098	711/1386	851/1661	986/1926	1116/2183	1373/2687
	N° colis	21IHR315	21IHR415	21IHR515	21IHR615	21IHR715	21IHR915
	Réf.	100016926	100016939	100016952	100016965	100016978	100016991
	Prix H.T. €	247,00	303,00	338,00	367,00	370,00	464,00
1700	Puis. ΔT 30/ΔT 50 K (W)	638/1244	806/1571	964/1882	1117/2183	1265/2474	1556/3045
	N° colis	21IHR317	21IHR417	21IHR517	21IHR617	21IHR717	21IHR917
	Réf.	100016927	100016940	100016953	100016966	100016979	100016992
	Prix H.T. €	277,00	312,00	377,00	388,00	421,00	505,00

REMARQUE

Les puissances indiquées dans le tableau sont les puissances thermiques de base à ΔT = 30 K et ΔT 50 K selon NF EN 442. Les valeurs à ΔT 50 K peuvent être retenues pour le calcul d'installations avec chaudières traditionnelles et avec raccordement bitube. **Dans le cas d'installation avec chaudières à condensation ou avec pompes à chaleur, les valeurs à ΔT 30 K sont à retenir.**

DÉLAI DE LIVRAISON

Radiateurs disponibles sur stock : 1 semaine
Radiateurs horizontaux hauteur 600, 700, 900 : 2 semaines
Radiateurs horizontaux hauteur 400, 500 : 4 semaines
Radiateurs horizontaux hauteur 300 : 6 semaines
Palettisation spécifique : 6 semaines

NOMBRE DE RADIATEURS PAR PALETTE

Radiateurs Horizontaux

	LONGUEUR	400 - 600		> 600	
	HAUTEUR	≤ 400	> 500	≤ 400	> 500
10/11/20/21	= >	20	20	10	10
22	+ >	20	10	10	10
32/33	+ >	20	10	10	5

Palettisation autre que palette complète : plus value de : 4 %
Palettisation supplémentaire (pour le reconditionnement) : plus value de : 7 €

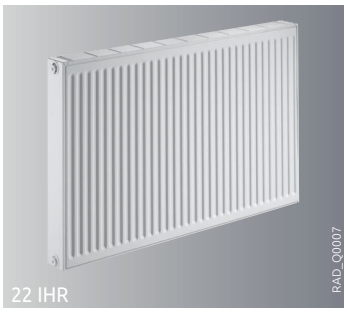

OPTIONS: voir en fin de chapitre

Artis

22 IHR, 33 IHR **H. 300 à 900 mm et L. 400 à 1900 mm**

RADIATEUR chaleur Douce — 10 ANS — CE — NF

* Certificats disponibles sur : www.certita.org

Fabriqué en France

Radiateurs horizontaux en tôle d'acier haute qualité, traitée anti-corrosion, laqués d'une peinture epoxy polyester de couleur RAL 9016 cuite au four

- Adaptés aux installations monotube bitube ou hydrocâblée
- Raccordement latéral ou en diagonale. Possibilité de raccordement **par le bas à droite ou à gauche et d'intégration de la robinetterie** pour une installation sans tuyauterie apparente; livrés sans insert thermostatique
- **Radiateurs réversibles** grâce au kit de fixation au mur livré
- Livrés avec 2 bouchons pleins et 1 bouchon purgeur

DIMENSIONS PRINCIPALES (mm et pouces) ET CARACTÉRISTIQUES TECHNIQUES

22 IHR - RÉVERSIBLE
2 panneaux
2 rangées d'ailettes

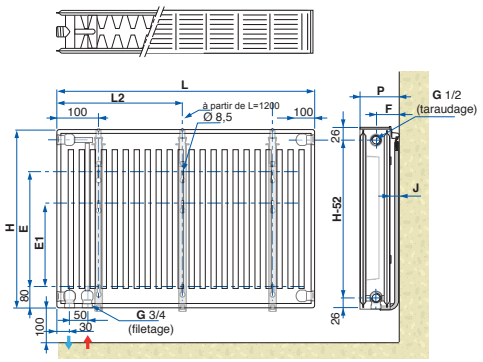

H	E	E1
300	80	-
400	180	80
500	280	180
600	380	280
700	480	380
800	580	480
900	680	580

	P	F	J
Mini	130	79	28
Maxi	145	94	43

L	400 à 1100	1200	1300	1400	1500	1700	1900
L2	-	600	700	700	800	900	1000

Pression d'épreuve : **13 bar** - Pression de service : **10 bar**

MODÈLE — 22 IHR

Hauteur H	mm	300	400	500	600	700	900
Capacité	l/m	3,3	4,8	5,7	6,6	7,5	10,8
Pente "n"		1,3323	1,3272	1,3221	1,3170	1,3119	1,3016
Poids à vide	kg/m	20,87	25,97	31,65	37,34	43,98	54,10

33 IHR - RÉVERSIBLE
3 panneaux
3 rangées d'ailettes

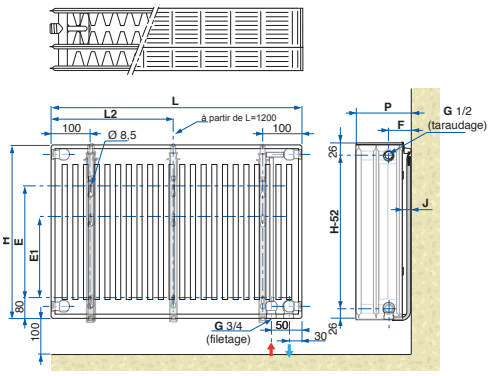

H	E	E1
300	80	-
400	180	80
500	280	180
600	380	280
700	480	380
900	680	580

Raccord. à droite

	P	F	J
Mini	185	79	28
Maxi	200	94	43

Raccord. à gauche

	P	F	J
Mini	185	134	28
Maxi	200	149	43

L	400 à 1100	1200	1300	1400	1500	1700
L2	-	600	700	700	800	900

Pression d'épreuve : **13 bar** - Pression de service : **10 bar**

MODÈLE — 33 IHR

Hauteur H	mm	300	400	500	600	700	900
Capacité	l/m	5,1	6,9	8,4	9,9	11,4	14,4
Pente "n"		1,3428	1,3362	1,3295	1,3229	1,3162	1,3029
Poids à vide	kg/m	31,46	39,40	47,78	56,15	64,50	81,29

PUISSANCES THERMIQUES POUR ΔT 30 K (PAC OU CONDENSATION) / ΔT 50 K (CHAUDIÈRE BIOMASSE OU FIOUL) (W)

LONGUEUR L (mm) ▼		HAUT. H (mm) ▶	22 IHR						33 IHR					
			300	400	500	600	700	900	300	400	500	600	700	900
400	Puis. ΔT 30/ΔT 50 K (W)		186/368	239/470	289/568	336/659	380/744	464/902	257/510	331/655	402/792	468/919	530/1038	648/1260
	N° colis		22IHR34	22IHR44	22IHR54	22IHR64	22IHR74	22IHR94	33IHR34	33IHR44	33IHR54	33IHR64	33IHR74	33IHR94
	Réf.		100017101	100017115	100017129	100017143	100017157	100017171	100018768	100018781	100018794	100018807	100018820	100018833
	Prix H.T. €		136,00	145,00	153,00	168,00	181,00	210,00	165,00	183,00	203,00	217,00	239,00	289,00
500	Puis. ΔT 30/ΔT 50 K (W)		233/461	299/588	362/710	420/824	476/930	581/1128	321/638	414/819	503/990	585/1149	663/1298	810/1575
	N° colis		22IHR35	22IHR45	22IHR55	22IHR65	22IHR75	22IHR95	33IHR35	33IHR45	33IHR55	33IHR65	33IHR75	33IHR95
	Réf.		100017102	100017116	100017130	100017144	100017158	100017172	100018769	100018782	100018795	100018808	100018821	100018834
	Prix H.T. €		154,00	162,00	171,00	189,00	206,00	240,00	195,00	215,00	238,00	258,00	323,00	371,00
600	Puis. ΔT 30/ΔT 50 K (W)		279/553	358/706	434/851	504/988	571/1116	697/1354	385/765	497/983	603/1188	702/1379	796/1557	972/1890
	N° colis		22IHR36	22IHR46	22IHR56	22IHR66	22IHR76	22IHR96	33IHR36	33IHR46	33IHR56	33IHR66	33IHR76	33IHR96
	Réf.		100017103	100017117	100017131	100017145	100017159	100017173	100018770	100018783	100018796	100018809	100018822	100018835
	Prix H.T. €		153,00	178,00	190,00	211,00	230,00	271,00	254,00	243,00	300,00	294,00	328,00	413,00
700	Puis. ΔT 30/ΔT 50 K (W)		326/645	418/823	506/993	588/1153	666/1302	813/1579	449/893	580/1147	704/1386	819/1609	928/1817	1134/2205
	N° colis		22IHR37	22IHR47	22IHR57	22IHR67	22IHR77	22IHR97	33IHR37	33IHR47	33IHR57	33IHR67	33IHR77	33IHR97
	Réf.		100017104	100017118	100017132	100017146	100017160	100017174	100018771	100018784	100018797	100018810	100018823	100018836
	Prix H.T. €		183,00	192,00	211,00	232,00	255,00	305,00	246,00	277,00	308,00	366,00	373,00	473,00
800	Puis. ΔT 30/ΔT 50 K (W)		372/737	478/941	578/1135	672/1318	761/1488	929/1805	514/1020	662/1310	804/1584	936/1838	1061/2076	1296/2520
	N° colis		22IHR38	22IHR48	22IHR58	22IHR68	22IHR78	22IHR98	33IHR38	33IHR48	33IHR58	33IHR68	33IHR78	33IHR98
	Réf.		100017105	100017119	100017133	100017147	100017161	100017175	100018772	100018785	100018798	100018811	100018824	100018837
	Prix H.T. €		197,00	211,00	232,00	254,00	282,00	342,00	278,00	306,00	344,00	371,00	441,00	526,00
900	Puis. ΔT 30/ΔT 50 K (W)		419/829	537/1058	651/1277	756/1482	856/1674	1045/2030	578/1148	745/1474	905/1782	1053/2068	1193/2336	1458/2835
	N° colis		22IHR39	22IHR49	22IHR59	22IHR69	22IHR79	22IHR99	33IHR39	33IHR49	33IHR59	33IHR69	33IHR79	33IHR99
	Réf.		100017106	100017120	100017134	100017148	100017162	100017176	100018773	100018786	100018799	100018812	100018825	100018838
	Prix H.T. €		215,00	228,00	254,00	276,00	310,00	377,00	304,00	353,00	390,00	436,00	461,00	580,00
1000	Puis. ΔT 30/ΔT 50 K (W)		465/921	597/1176	723/1419	840/1647	951/1860	1161/2256	642/1275	828/1638	1005/1980	1170/2298	1326/2595	1620/3150
	N° colis		22IHR310	22IHR410	22IHR510	22IHR610	22IHR710	22IHR910	33IHR310	33IHR410	33IHR510	33IHR610	33IHR710	33IHR910
	Réf.		100017107	100017121	100017135	100017149	100017163	100017177	100018774	100018787	100018800	100018813	100018826	100018839
	Prix H.T. €		226,00	247,00	278,00	300,00	338,00	414,00	336,00	380,00	419,00	471,00	521,00	635,00
1100	Puis. ΔT 30/ΔT 50 K (W)		512/1013	657/1294	795/1561	924/1812	1046/2046	1277/2482	706/1403	911/1802	1106/2178	1287/2528	1459/2855	1782/3465
	N° colis		22IHR311	22IHR411	22IHR511	22IHR611	22IHR711	22IHR911	33IHR311	33IHR411	33IHR511	33IHR611	33IHR711	33IHR911
	Réf.		100017108	100017122	100017136	100017150	100017164	100017178	100018775	100018788	100018801	100018814	100018827	100018840
	Prix H.T. €		243,00	268,00	300,00	319,00	370,00	449,00	363,00	405,00	453,00	491,00	552,00	693,00
1200	Puis. ΔT 30/ΔT 50 K (W)		558/1105	716/1411	868/1703	1008/1976	1141/2232	1393/2707	770/1530	994/1966	1206/2376	1404/2758	1591/3114	1944/3780
	N° colis		22IHR312	22IHR412	22IHR512	22IHR612	22IHR712	22IHR912	33IHR312	33IHR412	33IHR512	33IHR612	33IHR712	33IHR912
	Réf.		100017109	100017123	100017137	100017151	100017165	100017179	100018776	100018789	100018802	100018815	100018828	100018841
	Prix H.T. €		262,00	296,00	330,00	353,00	404,00	492,00	396,00	443,00	497,00	533,00	619,00	751,00
1300	Puis. ΔT 30/ΔT 50 K (W)		605/1197	776/1529	940/1845	1092/2141	1236/2418	1509/2933	835/1658	1076/2129	1307/2574	1521/2987	1724/3374	2106/4095
	N° colis		22IHR313	22IHR413	22IHR513	22IHR613	22IHR713	22IHR913	33IHR313	33IHR413	33IHR513	33IHR613	33IHR713	33IHR913
	Réf.		100017110	100017124	100017138	100017152	100017166	100017180	100018777	100018790	100018803	100018816	100018829	100018842
	Prix H.T. €		283,00	314,00	350,00	377,00	431,00	524,00	422,00	474,00	544,00	571,00	646,00	807,00
1400	Puis. ΔT 30/ΔT 50 K (W)		651/1289	836/1646	1012/1987	1176/2306	1331/2604	1625/3158	899/1785	1159/2293	1407/2772	1638/3217	1856/3633	2268/4410
	N° colis		22IHR314	22IHR414	22IHR514	22IHR614	22IHR714	22IHR914	33IHR314	33IHR414	33IHR514	33IHR614	33IHR714	33IHR914
	Réf.		100017111	100017125	100017139	100017153	100017167	100017181	100018778	100018791	100018804	100018817	100018830	100018843
	Prix H.T. €		301,00	334,00	375,00	404,00	458,00	564,00	451,00	502,00	568,00	627,00	697,00	864,00
1500	Puis. ΔT 30/ΔT 50 K (W)		698/1382	896/1764	1085/2129	1260/2471	1427/2790	1742/3384	963/1913	1242/2457	1508/2970	1755/3447	1989/3893	2430/4725
	N° colis		22IHR315	22IHR415	22IHR515	22IHR615	22IHR715	22IHR915	33IHR315	33IHR415	33IHR515	33IHR615	33IHR715	33IHR915
	Réf.		100017112	100017126	100017140	100017154	100017168	100017182	100018779	100018792	100018805	100018818	100018831	100018844
	Prix H.T. €		312,00	355,00	393,00	427,00	489,00	598,00	480,00	533,00	604,00	667,00	736,00	898,00
1700	Puis. ΔT 30/ΔT 50 K (W)		791/1566	1015/1999	1229/2412	1428/2800	1617/3162	1974/3835	1091/2168	1408/2785	1709/3366	1989/3907	2254/4412	2754/5355
	N° colis		22IHR317	22IHR417	22IHR517	22IHR617	22IHR717	22IHR917	33IHR317	33IHR417	33IHR517	33IHR617	33IHR717	33IHR917
	Réf.		100017113	100017127	100017141	100017155	100017169	100017183	100018780	100018793	100018806	100018819	100018832	100018845
	Prix H.T. €		346,00	392,00	434,00	474,00	544,00	673,00	533,00	597,00	673,00	729,00	827,00	1 037,00
1900	Puis. ΔT 30/ΔT 50 K (W)		884/1750	1134/2234	1374/2696	1596/3129	1807/3534	2206/4286	-	-	-	-	-	-
	N° colis		22IHR319	22IHR419	22IHR519	22IHR619	22IHR719	22IHR919	-	-	-	-	-	-
	Réf.		100017114	100017128	100017142	100017156	100017170	100017184	-	-	-	-	-	-
	Prix H.T. €		380,00	434,00	489,00	524,00	601,00	743,00	-	-	-	-	-	-

REMARQUE

Les puissances indiquées dans le tableau sont les puissances thermiques de base à ΔT = 30 K et ΔT 50 K selon NF EN 442. Les valeurs à ΔT 50 K peuvent être retenues pour le calcul d'installations avec chaudières traditionnelles et avec raccordement bitube. **Dans le cas d'installation avec chaudières à condensation ou avec pompes à chaleur, les valeurs à ΔT 30 K sont à retenir.**

DÉLAI DE LIVRAISON

Radiateurs disponibles sur stock : 1 semaine
Radiateurs horizontaux hauteur 600, 700, 900 : 2 semaines
Radiateurs horizontaux hauteur 400, 500 : 4 semaines
Radiateurs horizontaux hauteur 300 : 6 semaines
Palettisation spécifique : 6 semaines

NOMBRE DE RADIATEURS PAR PALETTE

Radiateurs Horizontaux

	LONGUEUR	400 - 600		> 600	
	HAUTEUR	≤ 400	> 500	≤ 400	> 500
10/11/20/21	= >	20	20	10	10
22	+ >	20	10	10	10
32/33	+ >	20	10	10	5

Palettisation autre que palette complète : plus value de : 4 %
Palettisation supplémentaire (pour le reconditionnement) : plus value de : 7 €

RADIATEURS

RADIATEURS **ACIER 6 ORIFICES, HORIZONTAUX HABILLÉS, POUR RACCORDEMENT CENTRAL**



Artis

11 IHC, 21 IHC **H. 300 à 900 mm et L. 400 à 1 400 mm**

RADIATEUR chaleur Douce — 10 ANS — CE — NF

* Certificats disponibles sur : www.certita.org

Fabriqué en France

Radiateurs horizontaux en tôle d'acier haute qualité, traitée anti-corrosion, laqués d'une peinture epoxy polyester de couleur RAL 9016 cuite au four

- Adaptés aux installations monotube, bitube ou hydrocâblée
- Raccordement latéral ou en diagonale
- Possibilité de raccordement **central par le bas**
- **Possibilité d'intégration de la robinetterie** pour une installation sans tuyauterie apparente ; livrés sans insert thermostatique
- Livrés d'origine avec le système de fixation au mur
- Livrés avec 2 bouchons pleins et 1 bouchon purgeur

OPTIONS : voir en fin de chapitre

DIMENSIONS PRINCIPALES (mm et pouces) ET CARACTÉRISTIQUES TECHNIQUES

11 IHC - POUR RACCORDEMENT CENTRAL PAR LE BAS

1 panneau
1 rangée d'ailettes

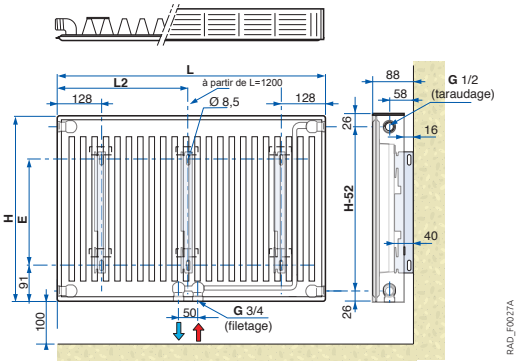

H	E
400	181
500	281
600	381
700	481
900	681

L	400 à 1 000	1 200
L2	-	611

Pression d'épreuve : **13 bar** - Pression de service : **10 bar**

MODÈLE 11 IHC

Hauteur H	mm	400	500	600	700	900
Capacité	l/m	2,1	5,7	3,3	3,9	4,8
Pente "n"		1,2695	1,2745	1,29977	1,29974	1,29972
Poids à vide	kg/m	13,49	17,20	19,99	23,55	28,74

21 IHC - POUR RACCORDEMENT CENTRAL PAR LE BAS, RÉVERSIBLE

2 panneaux
1 rangée d'ailettes

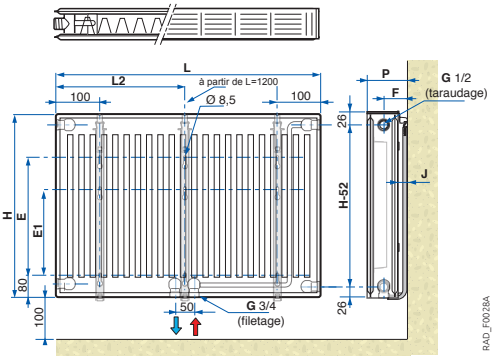

H	E	E1
300	80	-
400	180	80
500	280	180
600	380	280
700	480	380
900	680	580

	P	F	J
Mini	100	64	28
Maxi	115	79	43

L	400 à 1 000	1 200
L2	-	600

Pression d'épreuve : **13 bar** - Pression de service : **10 bar**

MODÈLE 21 IHC

Hauteur H	mm	300	400	500	600	700	900
Capacité	l/m	3,3	4,8	5,7	6,6	7,5	10,8
Pente "n"		1,2882	1,2996	1,3019	1,3131	1,3138	1,3153
Poids à vide	kg/m	15,73	21,13	25,79	30,46	35,88	44,16

22 IHC - POUR RACCORDEMENT CENTRAL PAR LE BAS, RÉVERSIBLE

2 panneaux
2 rangées d'ailettes

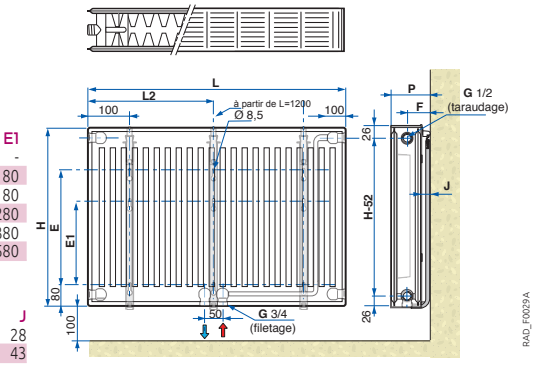

H	E	E1
300	80	-
400	180	80
500	280	180
600	380	280
700	480	380
900	680	580

	P	F	J
Mini	130	79	28
Maxi	145	94	43

L	400 à 1 100	1 200	1 400
L2	-	600	700

Pression d'épreuve : **13 bar** - Pression de service : **10 bar**

MODÈLE 22 IHC

Hauteur H	mm	300	400	500	600	700	900
Capacité	l/m	3,3	4,8	5,7	6,6	7,5	10,8
Pente "n"		1,2848	1,2969	1,3089	1,3170	1,3119	1,3016
Poids à vide	kg/m	16,98	22,22	28,03	34,79	38,65	54,10

PUISSANCES THERMIQUES POUR ΔT 30 K (PAC OU CONDENSATION) / ΔT 50 K (CHAUDIÈRE BIOMASSE OU FIOUL) (W)

LONGUEUR L (mm)		HAUT. H (mm)	11 IHC					21 IHC					
			400	500	600	700	900	300	400	500	600	700	900
400	Puis. ΔT 30/ΔT 50 K (W)		121/232	156/299	192/368	216/418	268/521	143/276	181/352	220/428	264/518	300/587	367/713
	N° colis		11IHC444	11IHC54	11IHC64	11IHC74	11IHC94	21IHC34	21IHC44	21IHC54	21IHC64	21IHC74	21IHC94
	Réf.		7674116	7674127	7674138	7674146	7674152	7674159	7674173	7674254	7674265	7674269	7674277
	Prix H.T. €		150,00	143,00	168,00	168,00	185,00	162,00	170,00	179,00	191,00	204,00	238,00
500	Puis. ΔT 30/ΔT 50 K (W)		152/290	195/374	240/461	270/522	335/651	179/345	227/440	275/536	330/648	375/734	459/891
	N° colis		11IHC45	11IHC55	11IHC65	11IHC75	11IHC95	21IHC35	21IHC45	21IHC55	21IHC65	21IHC75	21IHC95
	Réf.		7674117	7674128	7674139	7674147	7674153	7674160	7674175	7674255	7674266	7674272	7674278
	Prix H.T. €		146,00	155,00	178,00	179,00	201,00	181,00	186,00	195,00	208,00	216,00	256,00
600	Puis. ΔT 30/ΔT 50 K (W)		182/347	234/448	286/551	322/626	403/781	214/414	272/527	329/643	400/778	450/880	546/1069
	N° colis		11IHC46	11IHC56	11IHC66	11IHC76	11IHC96	21IHC36	21IHC46	21IHC56	21IHC66	21IHC76	21IHC96
	Réf.		7674118	7674129	100020216	100020220	100020224	7674161	7674177	7674256	100020240	100020244	100020248
	Prix H.T. €		153,00	160,00	170,00	190,00	216,00	196,00	201,00	211,00	214,00	231,00	271,00
700	Puis. ΔT 30/ΔT 50 K (W)		212/405	273/523	336/645	378/731	468/911	250/483	317/615	384/750	467/907	525/1027	638/1247
	N° colis		11IHC47	11IHC57	11IHC67	11IHC77	11IHC97	21IHC37	21IHC47	21IHC57	21IHC67	21IHC77	21IHC97
	Réf.		7674119	7674130	7674141	7674148	7674154	7674162	7674178	7674257	7649453	7649459	7649462
	Prix H.T. €		168,00	186,00	197,00	211,00	233,00	195,00	217,00	227,00	237,00	257,00	305,00
800	Puis. ΔT 30/ΔT 50 K (W)		242/463	312/598	382/734	430/835	538/1042	286/552	362/703	439/857	533/1037	600/1174	729/1426
	N° colis		11IHC48	11IHC58	11IHC68	11IHC78	11IHC98	21IHC38	21IHC48	21IHC58	21IHC68	21IHC78	21IHC98
	Réf.		7674120	7674131	100020217	100020221	100020225	7674163	7674179	7674258	100020241	100020245	100020249
	Prix H.T. €		182,00	191,00	209,00	221,00	259,00	216,00	239,00	247,00	261,00	280,00	338,00
900	Puis. ΔT 30/ΔT 50 K (W)		273/521	351/672	432/829	486/940	602/1172	321/621	408/791	494/964	600/1166	675/1320	820/1604
	N° colis		11IHC49	11IHC59	11IHC69	11IHC79	11IHC99	21IHC39	21IHC49	21IHC59	21IHC69	21IHC79	21IHC99
	Réf.		7674121	7674132	7674143	7674149	7674156	7674164	7674180	7674259	7649458	7649461	7649463
	Prix H.T. €		204,00	216,00	226,00	241,00	273,00	242,00	269,00	276,00	287,00	306,00	372,00
1000	Puis. ΔT 30/ΔT 50 K (W)		303/579	390/747	477/918	537/1044	672/1302	357/690	453/879	549/1071	667/1296	750/1467	911/1782
	N° colis		11IHC410	11IHC510	11IHC610	11IHC710	11IHC910	21IHC310	21IHC410	21IHC510	21IHC610	21IHC710	21IHC910
	Réf.		7674122	7674133	100020218	100020222	100020226	7674165	7674181	7674260	100020242	100020246	100020250
	Prix H.T. €		216,00	222,00	235,00	251,00	294,00	263,00	269,00	300,00	312,00	336,00	405,00
1100	Puis. ΔT 30/ΔT 50 K (W)		333/637	429/822	528/1013	594/1148	736/1432	393/759	498/967	604/1178	726/1426	825/1614	1010/1960
	N° colis		11IHC411	11IHC511	11IHC611	11IHC711	11IHC911	21IHC311	21IHC411	21IHC511	21IHC611	21IHC711	21IHC911
	Réf.		7674123	7674134	7674144	7674150	7674157	7674167	7674182	7674261	7674267	7674273	7674279
	Prix H.T. €		234,00	241,00	252,00	266,00	305,00	295,00	326,00	335,00	347,00	368,00	411,00
1200	Puis. ΔT 30/ΔT 50 K (W)		364/695	468/896	572/1102	644/1253	806/1562	428/828	544/1055	659/1285	800/1555	900/1760	1093/2138
	N° colis		11IHC412	11IHC512	11IHC612	11IHC712	11IHC912	21IHC312	21IHC412	21IHC512	21IHC612	21IHC712	21IHC912
	Réf.		7674124	7674135	100020219	100020223	100020227	7674169	7674183	7674262	100020243	100020247	100020251
	Prix H.T. €		254,00	261,00	278,00	291,00	353,00	313,00	347,00	353,00	364,00	395,00	483,00
1300	Puis. ΔT 30/ΔT 50 K (W)		394/753	507/971	624/1197	702/1357	870/1693	464/897	589/1143	714/1392	858/1685	975/1907	1193/2317
	N° colis		11IHC413	11IHC513	11IHC613	11IHC713	11IHC913	21IHC313	21IHC413	21IHC513	21IHC613	21IHC713	21IHC913
	Réf.		7674125	7674136	7674145	7674151	7674158	7674170	7674184	7674263	7674268	7674274	7674280
	Prix H.T. €		271,00	279,00	290,00	305,00	366,00	335,00	340,00	374,00	387,00	420,00	523,00
1400	Puis. ΔT 30/ΔT 50 K (W)		424/811	546/1046	-	-	-	500/966	634/1231	769/1499	-	-	-
	N° colis		11IHC414	11IHC514	-	-	-	21IHC314	21IHC414	21IHC514	-	-	-
	Réf.		7674126	7674137	-	-	-	7674172	7674185	7674264	-	-	-
	Prix H.T. €		287,00	294,00	-	-	-	364,00	401,00	378,00	-	-	-

LONGUEUR L (mm)		HAUT. H (mm)	22 IHC					
			300	400	500	600	700	900
400	Puis. ΔT 30/ΔT 50 K (W)		180/347	229/444	280/545	340/665	384/752	470/920
	N° colis		22IHC34	22IHC44	22IHC54	22IHC64	22IHC74	22IHC94
	Réf.		7674281	7674292	7674304	7674316	7674320	7674324
	Prix H.T. €		181,00	211,00	217,00	230,00	244,00	290,00
500	Puis. ΔT 30/ΔT 50 K (W)		225/434	287/555	350/681	425/831	480/941	588/1151
	N° colis		22IHC35	22IHC45	22IHC55	22IHC65	22IHC75	22IHC95
	Réf.		7674282	7674293	7674305	7674317	7674321	7674325
	Prix H.T. €		218,00	227,00	234,00	252,00	268,00	304,00
600	Puis. ΔT 30/ΔT 50 K (W)		270/520	344/666	419/817	514/997	576/1129	700/1381
	N° colis		22IHC36	22IHC46	22IHC56	22IHC66	22IHC76	22IHC96
	Réf.		7674283	7674294	7674306	100020268	100020273	100020278
	Prix H.T. €		231,00	244,00	254,00	246,00	270,00	326,00
700	Puis. ΔT 30/ΔT 50 K (W)		315/607	401/777	489/953	599/1163	672/1317	816/1611
	N° colis		22IHC37	22IHC47	22IHC57	22IHC67	22IHC77	22IHC97
	Réf.		7674284	7674295	7674307	7649464	7649466	7649469
	Prix H.T. €		246,00	256,00	273,00	281,00	306,00	366,00
800	Puis. ΔT 30/ΔT 50 K (W)		360/694	458/888	559/1090	685/1330	768/1505	933/1841
	N° colis		22IHC38	22IHC48	22IHC58	22IHC68	22IHC78	22IHC98
	Réf.		7674285	7674296	7674308	100020269	100020274	100020279
	Prix H.T. €		266,00	279,00	293,00	302,00	342,00	410,00
900	Puis. ΔT 30/ΔT 50 K (W)		405/780	516/999	629/1226	771/1496	864/1693	1050/2071
	N° colis		22IHC39	22IHC49	22IHC59	22IHC69	22IHC79	22IHC99
	Réf.		7674286	7674297	7674309	7649465	7649467	7649470
	Prix H.T. €		302,00	307,00	314,00	338,00	383,00	451,00
1000	Puis. ΔT 30/ΔT 50 K (W)		450/867	573/1110	699/1362	856/1662	960/1881	1166/2301
	N° colis		22IHC310	22IHC410	22IHC510	22IHC610	22IHC710	22IHC910
	Réf.		7674287	7674299	7674310	100020270	100020275	100020280
	Prix H.T. €		334,00	338,00	347,00	360,00	405,00	494,00
1100	Puis. ΔT 30/ΔT 50 K (W)		495/954	630/1221	769/1498	934/1828	1056/2069	1294/2531
	N° colis		22IHC311	22IHC411	22IHC511	22IHC611	22IHC711	22IHC911
	Réf.		7674288	7674300	7674311	7674318	7674322	7674326
	Prix H.T. €		366,00	373,00	382,00	391,00	445,00	555,00
1200	Puis. ΔT 30/ΔT 50 K (W)		540/1040	688/1332	839/1634	1028/1994	1152/2257	1400/2761
	N° colis		22IHC312	22IHC412	22IHC512	22IHC612	22IHC712	22IHC912
	Réf.		7674289	7674301	7674313	100020271	100020276	100020281
	Prix H.T. €		398,00	404,00	414,00	423,00	484,00	591,00
1300	Puis. ΔT 30/ΔT 50 K (W)		585/1127	745/1443	909/1771	1104/2161	1248/2445	1529/2991
	N° colis		22IHC313	22IHC413	22IHC513	22IHC613	22IHC713	22IHC913
	Réf.		7674290	7674302	7674314	7674319	7674323	7674327
	Prix H.T. €		425,00	432,00	450,00	460,00	522,00	632,00
1400	Puis. ΔT 30/ΔT 50 K (W)		630/1214	802/1554	979/1907	1199/2327	1345/2633	1633/3221
	N° colis		22IHC314	22IHC414	22IHC514	22IHC614	22IHC714	22IHC914
	Réf.		7674291	7674303	7674315	100020272	100020277	100020282
	Prix H.T. €		460,00	468,00	474,00	486,00	548,00	675,00

REMARQUE

Les puissances indiquées dans le tableau sont les puissances thermiques de base à ΔT = 30 K et ΔT 50 K selon NF EN 442. Les valeurs à ΔT 50 K peuvent être retenues pour le calcul d'installations avec chaudières traditionnelles et avec raccordement bitube. **Dans le cas d'installation avec chaudières à condensation ou avec pompes à chaleur, les valeurs à ΔT 30 K sont à retenir.**

DÉLAI DE LIVRAISON

Radiateurs disponibles sur stock : 1 semaine
Radiateurs horizontaux hauteur 600, 700, 900 : 2 semaines
Radiateurs horizontaux hauteur 400, 500 : 4 semaines
Radiateurs horizontaux hauteur 300 : 6 semaines
Palettisation spécifique : 6 semaines

NOMBRE DE RADIATEURS PAR PALETTE

Radiateurs Horizontaux

LONGUEUR		400 - 600		> 600	
HAUTEUR		≤ 400	> 500	≤ 400	> 500
10/11/20/21	= >	20	20	10	10
22	+ >	20	10	10	10
32/33	+ >	20	10	10	5

Palettisation autre que palette complète : plus value de : 4 %
Palettisation supplémentaire (pour le reconditionnement) : plus value de : 7 €

RADIATEURS

RADIATEURS **ACIER VERTICAUX HABILLÉS, 4 ORIFICES (DONT 2 POUR ROBINETTERIE INTÉGRABLE POUR MODÈLES IV)**

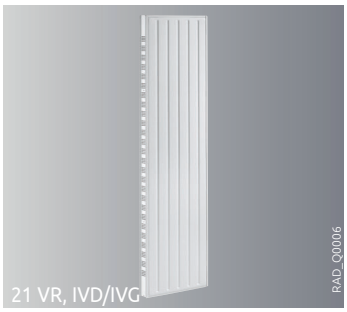

OPTIONS: voir en fin de chapitre

Artis

11 V, 11 IVD, 11 IVG et 21 VR, 21 IVD, 21 IVG **H. 1 500 à 2 200 mm et L. 400 à 800 mm**

RADIATEUR chaleur Douce — 10 ANS — CE — NF

* Certificats disponibles sur : www.certita.org

Fabriqué en France

Radiateurs verticaux en tôle d'acier de haute qualité traitée anti-corrosion laqués d'une peinture époxy polyester de couleur RAL 9016 cuite au four

- Adaptés aux installations monotube, bitube ou hydrocâblé
- 11 V, 21 VR : raccordement latéral ou en diagonale
- 11 IVD/IVG et 21 IVD/IVG : raccordement latéral ou raccordement par le dessus ou le dessous à droite ou à gauche avec possibilité d'intégration de la robinetterie pour une installation sans tuyauterie apparente ; modèles livrés sans insert thermostatique
- Système de fixation au mur ainsi qu'un ensemble bouchon plein + bouchon purgeur livrés d'origine.

DIMENSIONS PRINCIPALES (mm et pouces) ET CARACTÉRISTIQUES TECHNIQUES

11 V
1 panneau
1 rangée d'ailettes

H	E
1500	1250
1800	1550
2000	1750
2200	1950

P	F	J
78	49	31

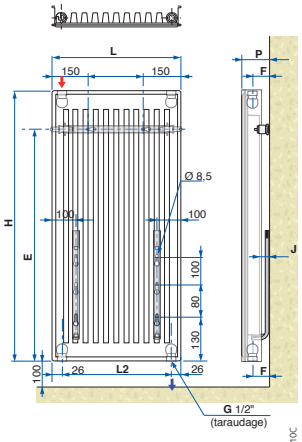

L	400	600	800
L2	348	548	748

11 IVD POUR RACCORDEMENT À DROITE
1 panneau
1 rangée d'ailettes

H	E
1500	1250
1800	1550
2000	1750
2200	1950

P	F	J
78	49	31

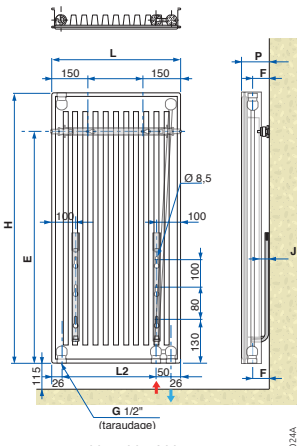

L	400	600	800
L2	298	498	698

11 IVG POUR RACCORDEMENT À GAUCHE
1 panneau
1 rangée d'ailettes

H	E
1500	1250
1800	1550
2000	1750
2200	1950

P	F	J
78	49	31

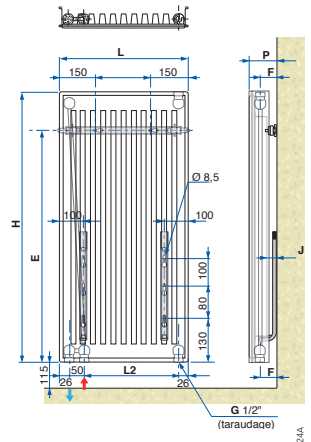

L	400	600	800
L2	298	498	698

21 VR
2 panneaux
1 rangée d'ailettes

H	E
1500	1250
1800	1550
2000	1750
2200	1950

P	F	J
99	64	28

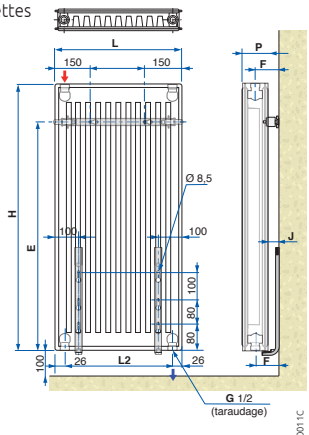

L	400	600	800
L2	348	548	748

21 IVD POUR RACCORDEMENT À DROITE
2 panneaux
1 rangée d'ailettes

H	E
1500	1250
1800	1550
2000	1750
2200	1950

P	F	J
99	64	28

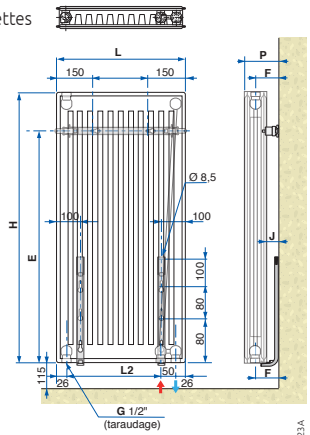

L	400	600	800
L2	298	498	698

21 IVG POUR RACCORDEMENT À GAUCHE
2 panneaux
1 rangée d'ailettes

H	E
1500	1250
1800	1550
2000	1750
2200	1950

P	F	J
99	64	28

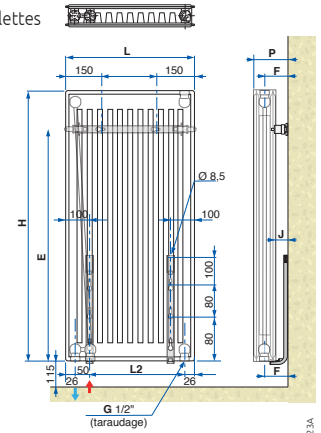

L	400	600	800
L2	298	498	698

Pression d'épreuve : **8 bar** - Pression de service : **6 bar**

MODÈLE — 11 V, 11 IVD ET 11 IVG

Hauteur H	mm	1 500	1 800	2 000	2 200
Capacité	l/m	7,2	8,55	9,45	10,5
Pente "n"		1,2921	1,2998	1,3049	1,3100
Poids à vide	kg/m	49,20	58,95	65,55	72,00

Pression d'épreuve : **8 bar** - Pression de service : **6 bar**

MODÈLE — 21 VR, 21 IVD ET 21 IVG

Hauteur H	mm	1 500	1 800	2 000	2 200
Capacité	l/m	14,1	16,95	18,75	20,7
Pente "n"		1,3500	1,3548	1,3581	1,3614
Poids à vide	kg/m	77,70	93,15	103,50	113,85

PUISSANCES THERMIQUES POUR ΔT 30 K (PAC OU CONDENSATION) / ΔT 50 K (CHAUDIÈRE BIOMASSE OU FIOUL) (W)

LARGEUR L (mm)	HAUT. H (mm) ▶	11 V				11 IVD				11 IVG			
		1500	1800	2000	2200	1500	1800	2000	2200	1500	1800	2000	2200
400	Puis. ΔT 30/ΔT 50 K (W)	397/768	460/894	502/978	544/1062	397/768	460/894	502/978	544/1062	397/768	460/894	502/978	544/1062
	N° colis	11V154	11V184	11V204	11V224	11IVD154	11IVD184	11IVD204	11IVD224	11IVG154	11IVG184	11IVG204	11IVG224
	Réf.	100017398	100017399	100017400	100017401	100018847	100018849	100018851	100018853	100018846	100018848	100018850	100018852
	Prix H.T. €	271,00	292,00	336,00	361,00	319,00	325,00	348,00	386,00	319,00	346,00	370,00	336,00
600	Puis. ΔT 30/ΔT 50 K (W)	595/1152	690/1341	753/1467	816/1593	595/1152	690/1341	753/1467	816/1593	595/1152	690/1341	753/1467	816/1593
	N° colis	11V156	11V186	11V206	11V226	11IVD156	11IVD186	11IVD206	11IVD226	11IVG156	11IVG186	11IVG206	11IVG226
	Réf.	100017403	100017404	100017405	100017406	100018857	100018859	100018861	100018863	100018856	100018858	100018860	100018862
	Prix H.T. €	361,00	413,00	452,00	491,00	378,00	419,00	452,00	463,00	391,00	433,00	459,00	485,00
800	Puis. ΔT 30/ΔT 50 K (W)	794/1536	920/1788	1004/1956	1088/2124	794/1536	920/1788	1004/1956	1088/2124	794/1536	920/1788	1004/1956	1088/2124
	N° colis	11VR154	11VR184	11V208	11V228	11IVD158	11IVD188	11IVD208	11IVD228	11IVG158	11IVG188	11IVG208	11IVG228
	Réf.	7617844	7617845	7617846	7617847	100018867	100018869	100018871	100018873	100018866	100018868	100018870	100018872
	Prix H.T. €	476,00	548,00	604,00	654,00	461,00	531,00	566,00	598,00	461,00	531,00	566,00	614,00

LARGEUR L (mm)	HAUT. H (mm) ▶	21 VR				21 IVD				21 IVG			
		1500	1800	2000	2200	1500	1800	2000	2200	1500	1800	2000	2200
400	Puis. ΔT 30/ΔT 50 K (W)	563/1122	643/1284	693/1386	745/1494	563/1122	643/1284	693/1386	745/1494	563/1122	643/1284	693/1386	745/1494
	N° colis	21VR154	21VR184	21VR204	21VR224	21IVD154	21IVD184	21IVD204	21IVD224	21IVG154	21IVG184	21IVG204	21IVG224
	Réf.	7617838	7617839	7617841	7617843	100018877	100018879	100018881	100018883	100018876	100018878	100018880	100018882
	Prix H.T. €	366,00	387,00	410,00	472,00	437,00	465,00	470,00	549,00	437,00	489,00	520,00	549,00
600	Puis. ΔT 30/ΔT 50 K (W)	844/1683	964/1926	1039/2079	1118/2241	844/1683	964/1926	1039/2079	1118/2241	844/1683	964/1926	1039/2079	1118/2241
	N° colis	21VR156	21VR186	21VR206	21VR226	21IVD156	21IVD186	21IVD206	21IVD226	21IVG156	21IVG186	21IVG206	21IVG226
	Réf.	100017421	100017422	100017423	100017424	100018887	100018889	100018891	100018893	100018886	100018888	100018890	100018892
	Prix H.T. €	467,00	531,00	560,00	608,00	540,00	605,00	634,00	680,00	540,00	605,00	634,00	680,00
800	Puis. ΔT 30/ΔT 50 K (W)	1126/2244	1285/2568	1385/2772	1491/2988	1126/2244	1285/2568	1385/2772	1491/2988	1126/2244	1285/2568	1385/2772	1491/2988
	N° colis	21VR158	21VR188	21VR208	21VR228	21IVD158	21IVD188	21IVD208	21IVD228	21IVG158	21IVG188	21IVG208	21IVG228
	Réf.	100017426	100017427	100017428	100017429	100018897	100018899	100018901	100018903	100018896	100018898	100018900	100018902
	Prix H.T. €	609,00	659,00	740,00	794,00	682,00	730,00	813,00	870,00	682,00	730,00	813,00	870,00

REMARQUE

Les puissances indiquées dans le tableau sont les puissances thermiques de base à ΔT = 30 K et ΔT 50 K selon NF EN 442. Les valeurs à ΔT 50 K peuvent être retenues pour le calcul d'installations avec chaudières traditionnelles et avec raccordement bitube. **Dans le cas d'installation avec chaudières à condensation ou avec pompes à chaleur, les valeurs à ΔT 30 K sont à retenir.**

DÉLAI DE LIVRAISON

Radiateurs disponibles sur stock : 1 semaine
Radiateurs verticaux largeur 600 : 2 semaines
Radiateurs verticaux largeurs 400, 800 : 4 semaines
Palettisation spécifique : 6 semaines

NOMBRE DE RADIATEURS PAR PALETTE

Radiateurs verticaux

LARGEUR	400	> 400
= >	20	10

Palettisation autre que palette complète : plus value de : 4 %
Palettisation supplémentaire (pour le reconditionnement) : plus value de : 7 €

RADIATEURS

RADIATEURS **ACIER 6 ORIFICES, HORIZONTAUX HABILLÉS, DÉCOR FACE PLANE, POUR RACCORDEMENT CENTRAL**



Artis

11 IHCP, 21 IHCP **H. 300 à 900 mm et L. 400 à 1 400 mm**

RADIATEUR chaleur Douce — 10 ANS — CE — NF

* Certificats disponibles sur : www.certita.org

Fabriqué en France

Radiateurs horizontaux décor face plane en tôle d'acier haute qualité, traitée anti-corrosion, laqués d'une peinture epoxy polyester de couleur RAL 9016 cuite au four

- Adaptés aux installations monotube, bitube ou hydrocâblée
- Raccordement latéral ou en diagonale
- Possibilité de raccordement **central par le bas**
- **Possibilité d'intégration de la robinetterie** pour une installation sans tuyauterie apparente ; livrés sans insert thermostatique
- Livrés d'origine avec le système de fixation au mur
- Livrés avec 2 bouchons pleins et 1 bouchon purgeur

OPTIONS : voir en fin de chapitre

DIMENSIONS PRINCIPALES (mm et pouces) ET CARACTÉRISTIQUES TECHNIQUES

11 IHCP - POUR RACCORDEMENT CENTRAL PAR LE BAS

1 panneau
1 rangée d'ailettes

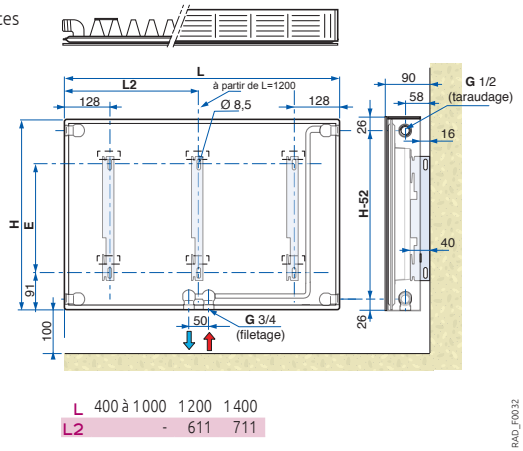

H	E
400	181
500	281
600	381
700	481
900	681

L	400 à 1 000	1 200	1 400
L2	-	611	711

Pression d'épreuve : **13 bar** - Pression de service : **10 bar**

MODÈLE — 11 IHCP

Hauteur H	mm	400	500	600	700	900
Capacité	l/m	2,1	2,7	3,3	3,9	4,8
Pente "n"		1,2355	1,2546	1,270	1,293	1,303
Poids à vide	kg/m	17,35	21,18	24	27,55	32,74

21 IHCP - POUR RACCORDEMENT CENTRAL PAR LE BAS

2 panneaux
1 rangée d'ailettes

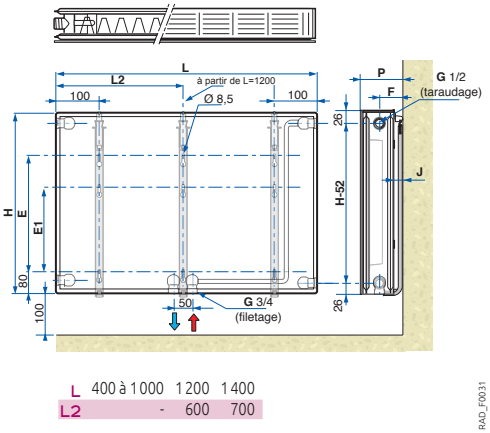

H	E	E1
300	80	-
400	180	80
500	280	180
600	380	280
700	480	380
900	680	580

	P	F	J
Mini	102	64	28
Maxi	117	79	43

L	400 à 1 000	1 200	1 400
L2	-	600	700

Pression d'épreuve : **13 bar** - Pression de service : **10 bar**

MODÈLE — 21 IHCP

Hauteur H	mm	300	400	500	600	700	900
Capacité	l/m	3,3	4,8	5,7	6,6	7,5	10,8
Pente "n"		1,2703	1,2792	1,2881	1,340	1,327	1,301
Poids à vide	kg/m	19,65	27,11	29,8	34,46	39,88	48,16

22 IHCP - POUR RACCORDEMENT CENTRAL PAR LE BAS

2 panneaux
2 rangées d'ailettes

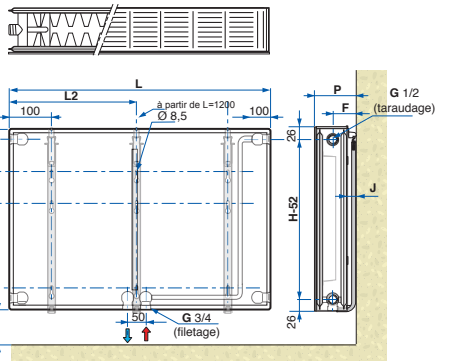

H	E	E1
300	80	-
400	180	80
500	280	180
600	380	280
700	480	380
900	680	580

	P	F	J
Mini	132	79	28
Maxi	147	94	43

L	400 à 1 100	1 200	1 400
L2	-	600	700

Pression d'épreuve : **13 bar** - Pression de service : **10 bar**

MODÈLE — 22 IHCP

Hauteur H	mm	300	400	500	600	700	900
Capacité	l/m	3,3	4,8	5,7	6,6	7,5	10,8
Pente "n"		1,282	1,2926	1,3032	1,329	1,329	1,329
Poids à vide	kg/m	24,92	29,98	35,55	38,79	42,65	58,10

PUISSANCES THERMIQUES POUR ΔT 30 K (PAC OU CONDENSATION) / ΔT 50 K (CHAUDIÈRE BIOMASSE OU FIOUL) (W)

LONGUEUR L (mm)		11 IHCP					21 IHCP					
HAUT. H (mm) ▶		400	500	600	700	900	300	400	500	600	700	900
400	Puis. ΔT 30/ΔT 50 K (W)	114/214	145/275	161/307	198/383	234/455	137/262	172/330	206/398	234/463	270/533	337/655
	N° colis	11IHCP44	11IHCP54	11IHCP64	11IHCP74	11IHCP94	21IHCP34	21IHCP44	21IHCP54	21IHCP64	21IHCP74	21IHCP94
	Réf.	7674329	7674341	7674360	7674366	7674373	7674379	7674390	7674405	7674424	7674435	7674441
	Prix H.T. €	203,00	195,00	214,00	242,00	267,00	227,00	240,00	254,00	270,00	283,00	319,00
500	Puis. ΔT 30/ΔT 50 K (W)	143/267	182/344	201/384	248/479	293/569	171/327	215/413	258/498	293/579	338/666	422/819
	N° colis	11IHCP45	11IHCP55	11IHCP65	11IHCP75	11IHCP95	21IHCP35	21IHCP45	21IHCP55	21IHCP65	21IHCP75	21IHCP95
	Réf.	7674331	7674342	7674361	7674367	7674374	7674380	7674391	7674406	7674430	7674436	7674443
	Prix H.T. €	204,00	241,00	254,00	256,00	289,00	238,00	255,00	274,00	293,00	307,00	347,00
600	Puis. ΔT 30/ΔT 50 K (W)	171/320	218/412	241/461	297/574	351/682	205/392	257/495	310/598	351/695	405/799	506/983
	N° colis	11IHCP46	11IHCP56	11IHCP66	11IHCP76	11IHCP96	21IHCP36	21IHCP46	21IHCP56	21IHCP66	21IHCP76	21IHCP96
	Réf.	7674332	7674343	7640923	7640929	7640934	7674381	7674392	7674407	7640939	7640946	7640953
	Prix H.T. €	241,00	246,00	261,00	269,00	307,00	252,00	273,00	294,00	291,00	315,00	371,00
700	Puis. ΔT 30/ΔT 50 K (W)	200/374	254/481	281/538	347/670	410/796	239/458	300/578	361/697	409/811	472/932	590/1147
	N° colis	11IHCP47	11IHCP57	11IHCP67	11IHCP77	11IHCP97	21IHCP37	21IHCP47	21IHCP57	21IHCP67	21IHCP77	21IHCP97
	Réf.	7674333	7674344	7674362	7674368	7674375	7674382	7674393	7674408	7640940	7640947	7640954
	Prix H.T. €	250,00	269,00	284,00	293,00	336,00	282,00	289,00	314,00	339,00	348,00	405,00
800	Puis. ΔT 30/ΔT 50 K (W)	228/427	290/550	322/614	396/766	468/910	274/523	343/660	413/797	468/926	540/1066	674/1310
	N° colis	11IHCP48	11IHCP58	11IHCP68	11IHCP78	11IHCP98	21IHCP38	21IHCP48	21IHCP58	21IHCP68	21IHCP78	21IHCP98
	Réf.	7674334	7674345	7640925	7640930	7640935	7674383	7674394	7674409	7640941	7640948	7640955
	Prix H.T. €	263,00	282,00	299,00	311,00	365,00	319,00	319,00	336,00	354,00	379,00	452,00
900	Puis. ΔT 30/ΔT 50 K (W)	257/481	327/618	362/691	446/861	527/1023	308/589	386/743	464/896	526/1042	607/1199	759/1474
	N° colis	11IHCP49	11IHCP59	11IHCP69	11IHCP79	11IHCP99	21IHCP39	21IHCP49	21IHCP59	21IHCP69	21IHCP79	21IHCP99
	Réf.	7674335	7674347	7674363	7674369	7674376	7674384	7674396	7674410	7640942	7640949	7640956
	Prix H.T. €	290,00	304,00	306,00	324,00	388,00	360,00	356,00	364,00	386,00	414,00	501,00
1000	Puis. ΔT 30/ΔT 50 K (W)	285/534	363/687	402/768	495/957	585/1137	342/654	429/825	516/996	585/1158	675/1332	843/1638
	N° colis	11IHCP410	11IHCP510	11IHCP610	11IHCP710	11IHCP910	21IHCP310	21IHCP410	21IHCP510	21IHCP610	21IHCP710	21IHCP910
	Réf.	7674336	7674350	7640926	7640931	7640936	7674385	7674398	7674415	7640943	7640950	7640957
	Prix H.T. €	317,00	318,00	342,00	348,00	411,00	378,00	392,00	401,00	414,00	445,00	540,00
1100	Puis. ΔT 30/ΔT 50 K (W)	314/587	399/756	442/845	545/1053	644/1251	376/719	472/908	568/1096	644/1274	743/1465	927/1802
	N° colis	11IHCP411	11IHCP511	11IHCP611	11IHCP711	11IHCP911	21IHCP311	21IHCP411	21IHCP511	21IHCP611	21IHCP711	21IHCP911
	Réf.	7674337	7674351	7674364	7674371	7674377	7674386	7674400	7674416	7674432	7674437	7674444
	Prix H.T. €	349,00	355,00	358,00	373,00	449,00	410,00	426,00	434,00	445,00	492,00	616,00
1200	Puis. ΔT 30/ΔT 50 K (W)	342/641	436/824	482/922	594/1148	702/1364	410/785	515/990	619/1195	702/1390	810/1598	1012/1966
	N° colis	11IHCP412	11IHCP512	11IHCP612	11IHCP712	11IHCP912	21IHCP312	21IHCP412	21IHCP512	21IHCP612	21IHCP712	21IHCP912
	Réf.	7674338	7674352	7640927	7640932	7640937	7674387	7674402	7674417	7640944	7640951	7640958
	Prix H.T. €	373,00	372,00	390,00	411,00	489,00	449,00	468,00	474,00	486,00	523,00	644,00
1300	Puis. ΔT 30/ΔT 50 K (W)	371/694	472/893	523/998	644/1244	761/1478	445/850	558/1073	671/1295	761/1505	878/1732	1096/2129
	N° colis	11IHCP413	11IHC513	11IHCP613	11IHCP713	11IHCP913	21IHCP313	21IHCP413	21IHCP513	21IHCP613	21IHCP713	21IHCP913
	Réf.	7674339	7674353	7674365	7674372	7674378	7674388	7674403	7674419	7674433	7674439	7674445
	Prix H.T. €	386,00	393,00	404,00	434,00	520,00	485,00	493,00	499,00	509,00	554,00	679,00
1400	Puis. ΔT 30/ΔT 50 K (W)	399/748	508/962	563/1075	693/1340	819/1592	479/916	601/1155	722/1394	819/1621	945/1865	1180/2293
	N° colis	11IHCP414	11IHC514	11IHCP614	11IHCP714	11IHCP914	21IHCP314	21IHCP414	21IHCP514	21IHCP614	21IHCP714	21IHCP914
	Réf.	7674340	7674354	7640928	7640933	7640938	7674389	7674404	7674420	7640945	7640952	7640959
	Prix H.T. €	407,00	413,00	437,00	470,00	543,00	519,00	525,00	546,00	557,00	603,00	714,00

LONGUEUR L (mm)		22 IHCP					
HAUT. H (mm) ▶		300	400	500	600	700	900
400	Puis. ΔT 30/ΔT 50 K (W)	173/332	220/425	266/518	301/595	344/679	427/842
	N° colis	22IHCP34	22IHCP44	22IHCP54	22IHCP64	22IHCP74	22IHCP94
	Réf.	7674448	7674469	7674480	7674501	7674505	7674509
	Prix H.T. €	273,00	298,00	312,00	330,00	352,00	404,00
500	Puis. ΔT 30/ΔT 50 K (W)	216/416	275/531	333/648	377/744	431/849	534/1053
	N° colis	22IHCP35	22IHCP45	22IHCP55	22IHCP65	22IHCP75	22IHCP95
	Réf.	7674451	7674470	7674481	7674502	7674506	7674510
	Prix H.T. €	301,00	320,00	339,00	361,00	386,00	437,00
600	Puis. ΔT 30/ΔT 50 K (W)	259/499	329/637	400/778	452/893	517/1019	641/1264
	N° colis	22IHCP36	22IHCP46	22IHCP56	22IHCP66	22IHCP76	22IHCP96
	Réf.	7674452	7674471	7674482	7640960	7640967	7640974
	Prix H.T. €	305,00	346,00	364,00	356,00	384,00	458,00
700	Puis. ΔT 30/ΔT 50 K (W)	302/582	384/743	466/907	527/1042	603/1189	748/1474
	N° colis	22IHCP37	22IHCP47	22IHCP57	22IHCP67	22IHCP77	22IHCP97
	Réf.	7674453	7674472	7674492	7640961	7640968	7640975
	Prix H.T. €	352,00	363,00	392,00	398,00	428,00	518,00
800	Puis. ΔT 30/ΔT 50 K (W)	346/665	439/850	533/1037	602/1190	689/1358	854/1685
	N° colis	22IHCP38	22IHCP48	22IHCP58	22IHCP68	22IHCP78	22IHCP98
	Réf.	7674455	7674473	7674493	7640962	7640969	7640977
	Prix H.T. €	382,00	398,00	419,00	423,00	482,00	576,00
900	Puis. ΔT 30/ΔT 50 K (W)	389/748	494/956	599/1166	678/1339	775/1528	961/1895
	N° colis	22IHCP39	22IHCP49	22IHCP59	22IHCP69	22IHCP79	22IHCP99
	Réf.	7674456	7674474	7674495	7640963	7640970	7640978
	Prix H.T. €	431,00	437,00	447,00	481,00	533,00	633,00
1000	Puis. ΔT 30/ΔT 50 K (W)	432/831	549/1062	666/1296	753/1488	861/1698	1068/2106
	N° colis	22IHCP310	22IHCP410	22IHCP510	22IHCP610	22IHCP710	22IHCP910
	Réf.	7674457	7674475	7674496	7640964	7640971	7640979
	Prix H.T. €	475,00	483,00	491,00	511,00	568,00	690,00
1100	Puis. ΔT 30/ΔT 50 K (W)	475/914	604/1168	733/1426	828/1637	947/1868	1175/2317
	N° colis	22IHCP311	22IHCP411	22IHCP511	22IHCP611	22IHCP711	22IHCP911
	Réf.	7674458	7674476	7674497	7674503	7674507	7674511
	Prix H.T. €	530,00	536,00	544,00	554,00	616,00	764,00
1200	Puis. ΔT 30/ΔT 50 K (W)	518/997	659/1274	799/1555	904/1786	1033/2038	1282/2527
	N° colis	22IHCP312	22IHCP412	22IHCP512	22IHCP612	22IHCP712	22IHCP912
	Réf.	7674459	7674477	7674498	7640965	7640972	7640980
	Prix H.T. €	566,00	573,00	580,00	592,00	678,00	825,00
1300	Puis. ΔT 30/ΔT 50 K (W)	562/1080	714/1381	866/1685	979/1934	1119/2207	1388/2738
	N° colis	22IHCP313	22IHCP413	22IHCP513	22IHCP613	22IHCP713	22IHCP913
	Réf.	7674460	7674478	7674499	7674504	7674508	7674512
	Prix H.T. €	615,00	606,00	630,00	640,00	725,00	858,00
1400	Puis. ΔT 30/ΔT 50 K (W)	605/1163	769/1487	932/1814	1054/2083	1205/2377	1495/2948
	N° colis	22IHCP314	22IHCP414	22IHCP514	22IHCP614	22IHCP714	22IHCP914
	Réf.	7674461	7674479	7674500	7640966	7640973	7640981
	Prix H.T. €	638,00	661,00	668,00	679,00	767,00	944,00

REMARQUE

Les puissances indiquées dans le tableau sont les puissances thermiques de base à ΔT = 30 K et ΔT 50 K selon NF EN 442. Les valeurs à ΔT 50 K peuvent être retenues pour le calcul d'installations avec chaudières traditionnelles et avec raccordement bitube. **Dans le cas d'installation avec chaudières à condensation ou avec pompes à chaleur, les valeurs à ΔT 30 K sont à retenir.**

DÉLAI DE LIVRAISON

Radiateurs disponibles sur stock : 1 semaine
Radiateurs horizontaux hauteur 600, 700, 900 : 2 semaines
Radiateurs horizontaux hauteur 400, 500 : 4 semaines
Radiateurs horizontaux hauteur 300 : 6 semaines
Palettisation spécifique : 6 semaines

NOMBRE DE RADIATEURS PAR PALETTE

Radiateurs Horizontaux

LONGUEUR		400 - 600		> 600	
HAUTEUR		≤ 400	> 500	≤ 400	> 500
10/11/20/21	= >	20	20	10	10
22	+ >	20	10	10	10
32/33	+ >	20	10	10	5

Palettisation autre que palette complète : plus value de : 4 %
Palettisation supplémentaire (pour le reconditionnement) : plus value de : 7 €

RADIATEURS

RADIATEURS ACIER VERTICAUX HABILLÉS DÉCOR FACE PLANE, 4 OU 6 ORIFICES



Artis

11 VP, 21 VP, 11IVDP, 11IVGP, 21 IVDP et 21 IVGP **H. 1 500 à 2 200 mm et L. 400 à 800 mm**

RADIATEUR chaleur Douce — 10 ANS — CE — NF

* Certificats disponibles sur : www.certita.org

Fabriqué en France

Radiateurs verticaux décor face plane, en tôle d'acier de haute qualité traitée anti-corrosion laqués d'une peinture époxy polyester de couleur RAL 9016 cuite au four

- Adaptés aux installations monotube, bitube ou hydrocâblé
- 11 VP, 21 PV : raccordement latéral ou en diagonal
- 21 IVPVD/IVPG : raccordement latéral ou raccordement par le dessus ou le dessous à droite ou à gauche avec possibilité d'intégration de la robinetterie pour une installation sans tuyauterie apparente ; modèles livrés sans insert thermostatique
- Système de fixation au mur ainsi qu'un ensemble bouchon plein + bouchon purgeur livrés d'origine

OPTIONS : voir en fin de chapitre

DIMENSIONS PRINCIPALES (mm et pouces) ET CARACTÉRISTIQUES TECHNIQUES

11 VP
1 panneau
1 rangée d'ailettes

H	E
1500	1250
1800	1550
2000	1750
2200	1950

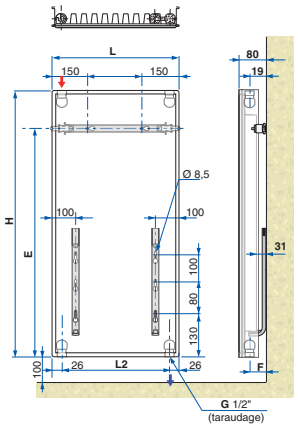

L	400	600	800
L2	348	548	748

11 IVDP
1 panneau
1 rangée d'ailettes

H	E
1500	1250
1800	1550
2000	1750
2200	1950

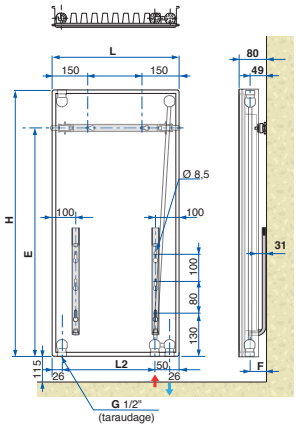

L	400	600	800
L2	298	498	698

11 IVGP
1 panneau
1 rangée d'ailettes

H	E
1500	1250
1800	1550
2000	1750
2200	1950

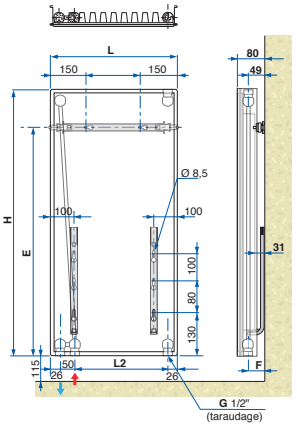

L	400	600	800
L2	298	498	698

21 VP
2 panneaux
1 rangée d'ailettes

H	E
1500	1250
1800	1550
2000	1750
2200	1950

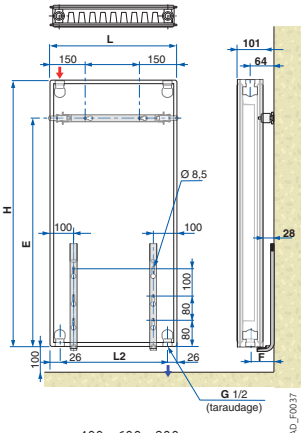

L	400	600	800
L2	348	548	748

21 IVDP
2 panneaux
1 rangée d'ailettes

H	E
1500	1250
1800	1550
2000	1750
2200	1950

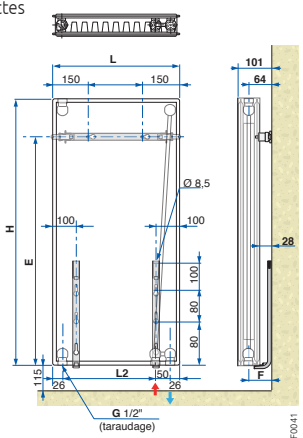

L	400	600	800
L2	298	498	698

21 IVGP
2 panneaux
1 rangée d'ailettes

H	E
1500	1250
1800	1550
2000	1750
2200	1950

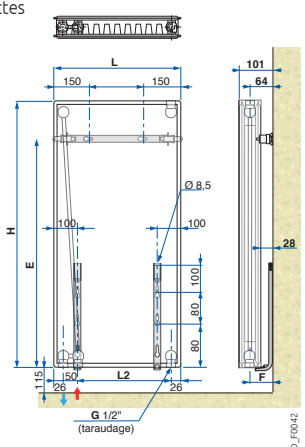

L	400	600	800
L2	298	498	698

Pression d'épreuve : **8 bar** - Pression de service : **6 bar**

MODÈLE — 11 VP, 11 IVDP ET 11 IVGP

Hauteur H	mm	1 500	1 800	2 000	2 200
Capacité	l/m	7,2	8,55	9,45	10,5
Pente "n"		1,2901	1,2816	1,2759	1,2702
Poids à vide	kg/m	56,7	67,95	80,55	80,5

Pression d'épreuve : **8 bar** - Pression de service : **6 bar**

MODÈLE — 21 VP, 21 IVDP ET 21 IVGP

Hauteur H	mm	1 500	1 800	2 000	2 200
Capacité	l/m	14,1	16,95	18,75	20,7
Pente "n"		1,3328	1,3276	1,3241	1,3206
Poids à vide	kg/m	85,2	102,15	118,5	122,35

PUISSANCES THERMIQUES POUR ΔT 30 K (PAC OU CONDENSATION) / ΔT 50 K (CHAUDIÈRE BIOMASSE OU FIOUL) (W)

LARGEUR L (mm)	HAUT. H (mm)	11 VP				11 IVDP				11 IVGP			
		1500	1800	2000	2200	1500	1800	2000	2200	1500	1800	2000	2200
400	Puis. ΔT 30/ΔT 50 K (W)	379/732	431/828	462/887	492/942	379/732	431/828	462/887	492/942	379/732	431/828	462/887	492/942
	N° colis	11VP154	11VP184	11VP204	11VP224	11IVDP154	11IVDP184	11IVDP204	11IVDP224	11IVGP154	11IVGP184	11IVGP204	11IVGP224
	Réf.	7693173	7693176	7693177	7693178	7695362	7695425	7695428	7695431	7695434	7695437	7695440	7695443
	Prix H.T. €	364,00	452,00	444,00	508,00	412,00	451,00	504,00	529,00	456,00	434,00	528,00	492,00
600	Puis. ΔT 30/ΔT 50 K (W)	569/1098	646/1242	693/1330	738/1413	569/1098	646/1242	693/1330	738/1413	569/1098	646/1242	693/1330	738/1413
	N° colis	11VP156	11VP186	11VP206	11VP226	11IVDP156	11IVDP186	11IVDP206	11IVDP226	11IVGP156	11IVGP186	11IVGP206	11IVGP226
	Réf.	7693179	7693180	7693181	7693182	7695363	7695426	7695429	7695432	7695435	7695438	7695441	7695444
	Prix H.T. €	519,00	595,00	653,00	711,00	544,00	607,00	653,00	695,00	531,00	607,00	653,00	695,00
800	Puis. ΔT 30/ΔT 50 K (W)	758/1464	862/1656	924/1774	984/1884	758/1464	862/1656	924/1774	984/1884	758/1464	862/1656	924/1774	984/1884
	N° colis	11VP154	11VP184	11VP208	11V228	11IVDP158	11IVDP188	11IVDP208	11IVDP228	11IVGP158	11IVGP188	11IVGP208	11IVGP228
	Réf.	7693184	7693185	7693186	7693187	7695424	7695427	7695430	7695433	7695436	7695439	7695442	7695445
	Prix H.T. €	669,00	773,00	872,00	922,00	682,00	746,00	825,00	868,00	666,00	764,00	806,00	868,00

LARGEUR L (mm)	HAUT. H (mm)	21 VP				21 IVDP				21 IVGP			
		1500	1800	2000	2200	1500	1800	2000	2200	1500	1800	2000	2200
400	Puis. ΔT 30/ΔT 50 K (W)	520/1026	595/1171	642/1260	688/1344	520/1026	595/1171	642/1260	688/1344	520/1026	595/1171	642/1260	688/1344
	N° colis	21VP154	21VP184	21VP204	21VP224	21IVDP154	21IVDP184	21IVDP204	21IVDP224	21IVGP154	21IVGP184	21IVGP204	21IVGP224
	Réf.	7693196	7693197	7693198	7693199	7695456	7695460	7695463	7695486	7695489	7695492	7695495	7695499
	Prix H.T. €	532,00	597,00	637,00	687,00	625,00	653,00	686,00	784,00	625,00	678,00	712,00	784,00
600	Puis. ΔT 30/ΔT 50 K (W)	779/1539	893/1757	963/1890	1031/2016	779/1539	893/1757	963/1890	1031/2016	779/1539	893/1757	963/1890	1031/2016
	N° colis	21VP156	21VP186	21VP206	21VP226	21IVDP156	21IVDP186	21IVDP206	21IVDP226	21IVGP156	21IVGP186	21IVGP206	21IVGP226
	Réf.	7693188	7693189	7693190	7693191	7695458	7695461	7695484	7695487	7695490	7695493	7695496	7695500
	Prix H.T. €	701,00	784,00	829,00	918,00	786,00	881,00	925,00	992,00	786,00	881,00	925,00	992,00
800	Puis. ΔT 30/ΔT 50 K (W)	1039/2052	1190/2342	1284/2520	1375/2688	1039/2052	1190/2342	1284/2520	1375/2688	1039/2052	1190/2342	1284/2520	1375/2688
	N° colis	21VP158	21VP188	21VP208	21VP228	21IVDP158	21IVDP188	21IVDP208	21IVDP228	21IVGP158	21IVGP188	21IVGP208	21IVGP228
	Réf.	7693192	7693193	7693194	7693195	7695459	7695462	7695485	7695488	7695491	7695494	7695497	7695505
	Prix H.T. €	888,00	959,00	1 078,00	1 156,00	995,00	1 065,00	1 187,00	1 267,00	995,00	1 065,00	1 187,00	1 267,00

REMARQUE

Les puissances indiquées dans le tableau sont les puissances thermiques de base à ΔT = 30 K et ΔT 50 K selon NF EN 442. Les valeurs à ΔT 50 K peuvent être retenues pour le calcul d'installations avec chaudières traditionnelles et avec raccordement bitube. **Dans le cas d'installation avec chaudières à condensation ou avec pompes à chaleur, les valeurs à ΔT 30 K sont à retenir.**

DÉLAI DE LIVRAISON

Radiateurs disponibles sur stock : 1 semaine
Radiateurs verticaux largeur 600 : 2 semaines
Radiateurs verticaux largeurs 400, 800 : 4 semaines
Palettisation spécifique : 6 semaines

NOMBRE DE RADIATEURS PAR PALETTE

Radiateurs verticaux

LARGEUR	400	> 400
= >	20	10

Palettisation autre que palette complète : plus value de : 4 %
Palettisation supplémentaire (pour le reconditionnement) : plus value de : 7 €

RADIATEURS

RADIATEURS **ACIER 4 ORIFICES, HORIZONTAUX ET VERTICAUX**





OPTIONS: voir en fin de chapitre

Artis

10 T, 20 TR **H. 400 à 900 mm et L. 400 à 1900 mm -** 20 TVR **H. 1800 à 2200 mm et L. 400 à 600 mm**

RADIATEUR chaleur Douce — 10 ANS — CE — NF

* Certificats disponibles sur : www.certita.org

Fabriqué en France

20 TR

Radiateurs horizontaux en tôle d'acier de haute qualité traitée anti-corrosion, laqués d'une peinture époxy polyester de couleur RAL 9016 cuite au four

- **Gamme spéciale pour le tertiaire**
- S'adaptent à tout type d'installation monotube, bitube, hydrocâblée
- Raccordement latéral ou en diagonale,
- Livrés d'origine avec 1 bouchon plein + 1 bouchon purgeur ainsi qu'avec le système de fixation au mur
- **20 TR**: le système de fixation rend le radiateur **réversible**

20 TVR

Radiateurs verticaux en tôle d'acier de haute qualité traitée anti-corrosion, laqués d'une peinture époxy polyester de couleur RAL 9016 cuite au four

- **Gamme spéciale pour le tertiaire**
- Adaptés aux installations monotube, bitube ou hydrocâblée
- Raccordement latéral ou en diagonale
- Livrés d'origine avec 1 bouchon plein + 1 bouchon purgeur ainsi qu'avec le système de fixation au mur

DIMENSIONS PRINCIPALES (mm et pouces) ET CARACTÉRISTIQUES TECHNIQUES

10 T
1 panneau

H	E	E1
400	180	80
500	280	180
600	380	280
700	480	380
800	580	480
900	680	580

	P	F	J
Mini	50	19	5
Maxi	60	29	15

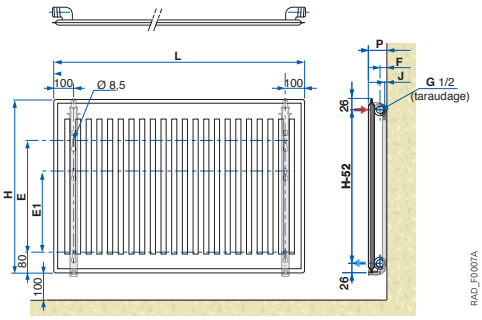

L	400 à 900

Pression d'épreuve : **13 bar** - Pression de service : **10 bar**

MODÈLE — 10 T

Hauteur H	mm	400	500	600	700	900
Capacité	l/m	2,1	2,7	3,3	3,9	4,8
Pente "n"		1,2736	1,2800	1,2865	1,2929	1,3058
Poids à vide	kg/m	8,24	10,58	11,82	14,11	18,08

20 TVR
2 panneaux

H	E
1800	1550
2000	1750
2200	1950

P	F	J
99	64	28

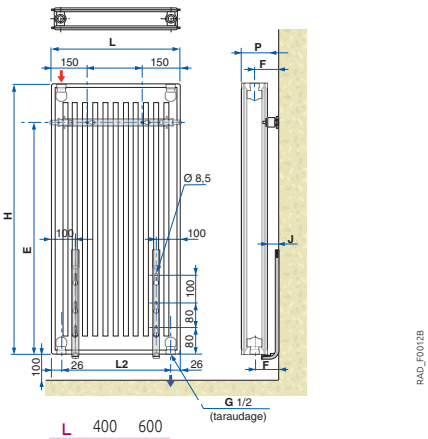

L	400	600
L2	348	548

Pression d'épreuve : **10,4 bar** - Pression de service : **6 bar**

MODÈLE — 20 TVR

Hauteur H	mm	1 800	2 000	2 200
Capacité	l/m	16,95	18,75	20,7
Pente "n"		1,3303	1,3265	1,3260
Poids à vide	kg/m	76,90	76,81	93,95

20 TR - RÉVERSIBLE
2 panneaux

H	E	E1
400	180	80
500	280	180
600	380	280
700	480	380
800	580	480
900	680	580

	P	F	J
Mini	105	69	33
Maxi	120	84	48

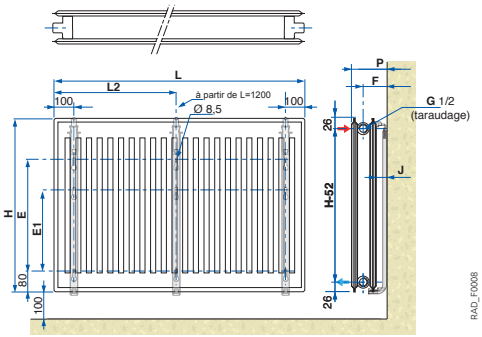

L	400 à 1 100	1 200	1 300	1 400	1 500	1 700	1 900
L2	-	600	700	700	800	900	1 000

Pression d'épreuve : **13 bar** - Pression de service : **10 bar**

MODÈLE — 20 TR

Hauteur H	mm	400	500	600	700	900
Capacité	l/m	4,8	5,7	6,6	7,5	10,8
Pente "n"		1,3002	1,3015	1,3028	1,3041	1,3068
Poids à vide	kg/m	17,05	21,50	24,11	28,81	35,57

PUISSANCES THERMIQUES POUR ΔT 30 K (PAC OU CONDENSATION) / ΔT 50 K (CHAUDIÈRE BIOMASSE OU FIOUL) (W)

LONGUEUR L (mm) ▼		HAUT. H (mm) ▶	10 T					20 TR				
			400	500	600	700	900	400	500	600	700	900
400	Puis. ΔT 30/ΔT 50 K (W)		95/181	112/215	129/248	146/282	180/350	149/289	179/347	206/401	234/455	287/559
	N° colis		10T44	10T54	10T64	10T74	10T94	20TR44	20TR54	20TR64	20TR74	20TR94
	Réf.		100016672	100016675	100016678	100016681	100016688	100016761	100016775	100016789	100016803	100016817
	Prix H.T. €		57,00	63,00	68,00	71,00	80,00	71,00	84,00	81,00	99,00	118,00
500	Puis. ΔT 30/ΔT 50 K (W)		118/227	140/269	161/311	182/353	225/438	186/362	224/434	258/501	293/569	359/699
	N° colis		10T45	10T55	10T65	10T75	10T95	20TR45	20TR55	20TR65	20TR75	20TR95
	Réf.		100016673	100016676	100016679	100016682	100016689	100016762	100016776	100016790	100016804	100016818
	Prix H.T. €		64,00	70,00	74,00	78,00	99,00	81,00	85,00	93,00	100,00	146,00
600	Puis. ΔT 30/ΔT 50 K (W)		142/272	168/322	193/373	219/423	270/526	223/434	268/520	310/601	351/682	430/839
	N° colis		10T46	10T56	10T66	10T76	10T96	20TR46	20TR56	20TR66	20TR76	20TR96
	Réf.		100016674	100016677	100016680	100016683	100016690	100016763	100016777	100016791	100016805	100016819
	Prix H.T. €		71,00	74,00	89,00	95,00	126,00	88,00	98,00	112,00	142,00	168,00
700	Puis. ΔT 30/ΔT 50 K (W)		-	-	-	255/494	315/613	260/506	313/607	361/701	410/796	502/979
	N° colis		-	-	-	10T77	10T97	20TR47	20TR57	20TR67	20TR77	20TR97
	Réf.		-	-	-	100016684	100016691	100016764	100016778	100016792	100016806	100016820
	Prix H.T. €		-	-	-	112,00	144,00	99,00	118,00	128,00	159,00	190,00
800	Puis. ΔT 30/ΔT 50 K (W)		-	-	-	291/564	360/701	298/578	358/694	413/802	468/910	574/1118
	N° colis		-	-	-	10T78	10T98	20TR48	20TR58	20TR68	20TR78	20TR98
	Réf.		-	-	-	100016685	100016692	100016765	100016779	100016793	100016807	100016821
	Prix H.T. €		-	-	-	129,00	166,00	118,00	134,00	142,00	177,00	213,00
900	Puis. ΔT 30/ΔT 50 K (W)		-	-	-	328/635	405/788	335/651	402/780	464/902	527/1023	645/1258
	N° colis		-	-	-	10T79	10T99	20TR49	20TR59	20TR69	20TR79	20TR99
	Réf.		-	-	-	100016686	100016693	100016766	100016780	100016794	100016808	100016822
	Prix H.T. €		-	-	-	144,00	177,00	132,00	150,00	182,00	194,00	240,00
1000	Puis. ΔT 30/ΔT 50 K (W)		-	-	-	-	-	372/723	447/867	516/1002	585/1137	717/1398
	N° colis		-	-	-	-	-	20TR410	20TR510	20TR610	20TR710	20TR910
	Réf.		-	-	-	-	-	100016767	100016781	100016795	100016809	100016823
	Prix H.T. €		-	-	-	-	-	142,00	165,00	183,00	211,00	267,00
1100	Puis. ΔT 30/ΔT 50 K (W)		-	-	-	-	-	409/795	492/954	568/1102	644/1251	789/1538
	N° colis		-	-	-	-	-	20TR411	20TR511	20TR611	20TR711	20TR911
	Réf.		-	-	-	-	-	100016768	100016782	100016796	100016810	100016824
	Prix H.T. €		-	-	-	-	-	159,00	183,00	203,00	228,00	289,00
1200	Puis. ΔT 30/ΔT 50 K (W)		-	-	-	-	-	446/868	536/1040	619/1202	702/1364	860/1678
	N° colis		-	-	-	-	-	20TR412	20TR512	20TR612	20TR712	20TR912
	Réf.		-	-	-	-	-	100016769	100016783	100016797	100016811	100016825
	Prix H.T. €		-	-	-	-	-	173,00	202,00	237,00	253,00	308,00
1300	Puis. ΔT 30/ΔT 50 K (W)		-	-	-	-	-	484/940	581/1127	671/1303	761/1478	932/1817
	N° colis		-	-	-	-	-	20TR413	20TR513	20TR613	20TR713	20TR913
	Réf.		-	-	-	-	-	100016770	100016784	100016798	100016812	100016826
	Prix H.T. €		-	-	-	-	-	189,00	215,00	238,00	266,00	348,00
1400	Puis. ΔT 30/ΔT 50 K (W)		-	-	-	-	-	521/1012	626/1214	722/1403	819/1592	1004/1957
	N° colis		-	-	-	-	-	20TR414	20TR514	20TR614	20TR714	20TR914
	Réf.		-	-	-	-	-	100016771	100016785	100016799	100016813	100016827
	Prix H.T. €		-	-	-	-	-	204,00	234,00	257,00	296,00	372,00
1500	Puis. ΔT 30/ΔT 50 K (W)		-	-	-	-	-	558/1085	671/1301	774/1503	878/1706	1176/2097
	N° colis		-	-	-	-	-	20TR415	20TR515	20TR615	20TR715	20TR915
	Réf.		-	-	-	-	-	100016772	100016786	100016800	100016814	100016828
	Prix H.T. €		-	-	-	-	-	234,00	243,00	284,00	314,00	384,00
1700	Puis. ΔT 30/ΔT 50 K (W)		-	-	-	-	-	632/1229	760/1474	877/1703	995/1933	1219/2377
	N° colis		-	-	-	-	-	20TR417	20TR517	20TR617	20TR717	20TR917
	Réf.		-	-	-	-	-	100016773	100016787	100016801	100016815	100016829
	Prix H.T. €		-	-	-	-	-	254,00	282,00	317,00	360,00	441,00
1900	Puis. ΔT 30/ΔT 50 K (W)		-	-	-	-	-	707/1374	849/1647	980/1904	1112/2160	1362/2656
	N° colis		-	-	-	-	-	20TR419	20TR519	20TR619	20TR719	20TR919
	Réf.		-	-	-	-	-	100016774	100016788	100016802	100016816	100016830
	Prix H.T. €		-	-	-	-	-	286,00	319,00	344,00	398,00	494,00

LARGEUR L (mm) ▼		HAUT. H (mm) ▶	20 TVR		
			1800	2000	2200
400	Puis. ΔT 30/ΔT 50 K (W)		538/1062	591/1164	641/1260
	N° colis		20TVR184	20TVR204	20TVR224
	Réf.		100017412	100017413	100017414
	Prix H.T. €		704,00	740,00	681,00
600	Puis. ΔT 30/ΔT 50 K (W)		808/1593	886/1746	962/1890
	N° colis		20TVR186	20TVR206	20TVR226
	Réf.		100017417	100017418	100017419
	Prix H.T. €		843,00	881,00	920,00

REMARQUE

Les puissances indiquées dans le tableau sont les puissances thermiques de base à ΔT = 30 K et ΔT 50 K selon NF EN 442. Les valeurs à ΔT 50 K peuvent être retenues pour le calcul d'installations avec chaudières traditionnelles et avec raccordement bitube. **Dans le cas d'installation avec chaudières à condensation ou avec pompes à chaleur, les valeurs à ΔT 30 K sont à retenir.**

DÉLAI DE LIVRAISON

Radiateurs disponibles sur stock : 1 semaine
Radiateurs horizontaux hauteur 600, 700, 900 et verticaux largeur 600 : 2 semaines
Radiateurs horizontaux hauteur 400, 500 et verticaux largeurs 400, 800 : 4 semaines
Palettisation spécifique : 6 semaines

NOMBRE DE RADIATEURS PAR PALETTE

Radiateurs Horizontaux

LONGUEUR		400 - 600		> 600	
HAUTEUR		≤ 400	> 500	≤ 400	> 500
10/11/20/21	= >	20	20	10	10
22	+ >	20	10	10	10
32/33	+ >	20	10	10	5

Radiateurs Verticaux

LARGEUR	400	> 400
= >	20	10

Palettisation autre que palette complète : plus value de : 4 %
Palettisation supplémentaire (pour le reconditionnement) : plus value de : 7 €

RADIATEURS

RADIATEURS **ACIER 6 ORIFICES, HORIZONTAUX À PAROI FROIDE, HABILLÉS**



OPTIONS: voir en fin de chapitre

Artis

32 ITD, 32 ITG **H. 400 à 900 mm et L. 500 à 2 100 mm**

RADIATEUR chaleur Douce — 10 ANS — CE — NF

* Certificats disponibles sur : www.certita.org

Fabriqué en France

Radiateurs horizontaux en tôle d'acier haute qualité, traitée anti-corrosion, laqués d'une peinture epoxy polyester de couleur RAL 9016 cuite au four

- Pour raccordement à droite (ITD) ou à gauche (ITG) selon les modèles
- **Gamme à parois froides spéciale maternelles**: temp. de contact < 60 °C à ΔT: 50 K
- S'adaptent à tout type d'installation monotube, bi-tube, hydrocâblée
- Radiateurs livrés sans insert thermostatique
- Raccordement latéral ou diagonale. Possibilité de raccordement **par le bas à droite ou à gauche et d'intégration de la robinetterie** pour une installation sans tuyauterie apparente
- Livrés d'origine avec le système de fixation au mur

DIMENSIONS PRINCIPALES (mm et pouces) ET CARACTÉRISTIQUES TECHNIQUES

32 ITD - POUR RACCORDEMENT EN BAS À DROITE

3 panneaux
2 rangées d'ailettes

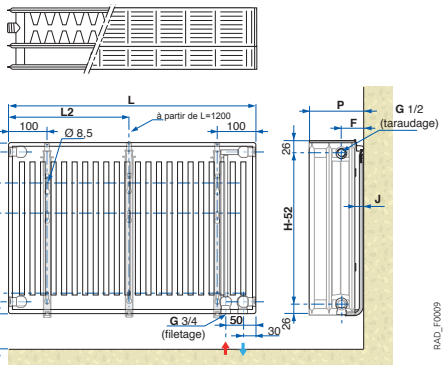

H	E	E1
400	180	80
600	380	280
700	480	380
900	680	580

	P	F	J
Mini	185	79	28
Maxi	200	94	43

L	500 à 1 100	1 200	1 300	1 400	1 500	1 700	1 900	2 100
L2	-	600	700	700	800	900	1 000	1 100

Pression d'épreuve : **13 bar** - Pression de service : **10 bar**

32 ITG - POUR RACCORDEMENT EN BAS À GAUCHE

3 panneaux
2 rangées d'ailettes

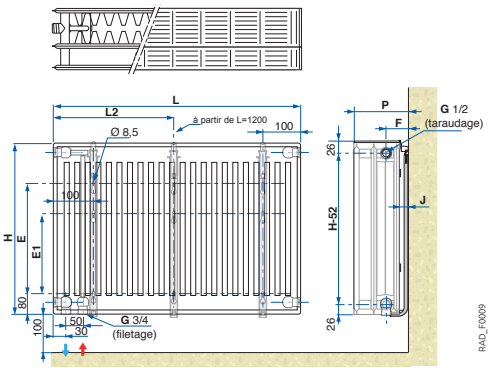

H	E	E1
400	180	80
600	380	280
700	480	380
900	680	580

	P	F	J
Mini	185	79	28
Maxi	200	94	43

L	500 à 1 100	1 200	1 300	1 400	1 500	1 700	1 900	2 100
L2	-	600	700	700	800	900	1 000	1 100

Pression d'épreuve : **13 bar** - Pression de service : **10 bar**

MODÈLE — 32 ITD

Hauteur H	mm	400	600	700	900
Capacité	l/m	6,9	9,9	11,4	14,4
Pente "n"		1,3290	1,3200	1,3150	1,3000
Poids à vide	kg/m	33,15	48,98	58,60	80,55

MODÈLE — 32 ITG

Hauteur H	mm	400	600	700	900
Capacité	l/m	6,9	9,9	11,4	14,4
Pente "n"		1,3290	1,3200	1,3150	1,3000
Poids à vide	kg/m	33,15	48,98	58,60	80,55

PUISSANCES THERMIQUES POUR ΔT 30 K (PAC OU CONDENSATION) / ΔT 50 K (CHAUDIÈRE BIOMASSE OU FIOUL) (W)

LONGUEUR L (mm) ▼		HAUT. H (mm) ▶	32 ITD				32 ITG			
			400	600	700	900	400	600	700	900
500	Puis. ΔT 30/ΔT 50 K (W)		323/626	425/842	484/953	589/1148	323/626	425/842	484/953	589/1148
	N° colis		32ITD45	32ITD65	32ITD75	32ITD95	32ITG45	32ITG65	32ITG75	32ITG95
	Réf.		100017185	100017199	100017213	100017227	100017241	100017255	100017269	100017283
	Prix H.T. €		217,00	252,00	280,00	331,00	217,00	252,00	280,00	312,00
600	Puis. ΔT 30/ΔT 50 K (W)		387/751	510/1010	580/1143	706/1377	387/751	510/1010	580/1143	706/1377
	N° colis		32ITD46	32ITD66	32ITD76	32ITD96	32ITG46	32ITG66	32ITG76	32ITG96
	Réf.		100017186	100017200	100017214	100017228	100017242	100017256	100017270	100017284
	Prix H.T. €		266,00	303,00	334,00	393,00	231,00	303,00	330,00	388,00
700	Puis. ΔT 30/ΔT 50 K (W)		452/876	595/1178	677/1334	824/1607	452/876	595/1178	677/1334	824/1607
	N° colis		32ITD47	32ITD67	32ITD77	32ITD97	32ITG47	32ITG67	32ITG77	32ITG97
	Réf.		100017187	100017201	100017215	100017229	100017243	100017257	100017271	100017285
	Prix H.T. €		261,00	344,00	375,00	420,00	261,00	336,00	340,00	404,00
800	Puis. ΔT 30/ΔT 50 K (W)		516/1001	680/1346	774/1524	942/1836	516/1001	680/1346	774/1524	942/1836
	N° colis		32ITD48	32ITD68	32ITD78	32ITD98	32ITG48	32ITG68	32ITG78	32ITG98
	Réf.		100017188	100017202	100017216	100017230	100017244	100017258	100017272	100017286
	Prix H.T. €		312,00	349,00	382,00	477,00	302,00	366,00	382,00	459,00
900	Puis. ΔT 30/ΔT 50 K (W)		581/1126	765/1515	870/1715	1059/2066	581/1126	765/1515	870/1715	1059/2066
	N° colis		32ITD49	32ITD69	32ITD79	32ITD99	32ITG49	32ITG69	32ITG79	32ITG99
	Réf.		100017189	100017203	100017217	100017231	100017245	100017259	100017273	100017287
	Prix H.T. €		337,00	385,00	449,00	535,00	318,00	397,00	436,00	519,00
1000	Puis. ΔT 30/ΔT 50 K (W)		645/1251	850/1683	967/1905	1177/2295	645/1251	850/1683	967/1905	1177/2295
	N° colis		32ITD410	32ITD610	32ITD710	32ITD910	32ITG410	32ITG610	32ITG710	32ITG910
	Réf.		100017190	100017204	100017218	100017232	100017246	100017260	100017274	100017288
	Prix H.T. €		361,00	441,00	481,00	577,00	346,00	428,00	445,00	555,00
1100	Puis. ΔT 30/ΔT 50 K (W)		710/1376	935/1851	1064/2096	1295/2525	710/1376	935/1851	1064/2096	1295/2525
	N° colis		32ITD411	32ITD611	32ITD711	32ITD911	32ITG411	32ITG611	32ITG711	32ITG911
	Réf.		100017191	100017205	100017219	100017233	100017247	100017261	100017275	100017289
	Prix H.T. €		385,00	473,00	500,00	625,00	384,00	458,00	500,00	606,00
1200	Puis. ΔT 30/ΔT 50 K (W)		774/1501	1020/2020	1161/2286	1413/2754	774/1501	1020/2020	1161/2286	1413/2754
	N° colis		32ITD412	32ITD612	32ITD712	32ITD912	32ITG412	32ITG612	32ITG712	32ITG912
	Réf.		100017192	100017206	100017220	100017234	100017248	100017262	100017276	100017290
	Prix H.T. €		416,00	509,00	541,00	679,00	407,00	491,00	547,00	658,00
1300	Puis. ΔT 30/ΔT 50 K (W)		839/1626	1105/2188	1257/2477	1530/2984	839/1626	1105/2188	1257/2477	1530/2984
	N° colis		32ITD413	32ITD613	32ITD713	32ITD913	32ITG413	32ITG613	32ITG713	32ITG913
	Réf.		100017193	100017207	100017221	100017235	100017249	100017263	100017277	100017291
	Prix H.T. €		449,00	523,00	601,00	728,00	460,00	523,00	580,00	728,00
1400	Puis. ΔT 30/ΔT 50 K (W)		903/1751	1190/2356	1354/2667	1648/3213	903/1751	1190/2356	1354/2667	1648/3213
	N° colis		32ITD414	32ITD614	32ITD714	32ITD914	32ITG414	32ITG614	32ITG714	32ITG914
	Réf.		100017194	100017208	100017222	100017236	100017250	100017264	100017278	100017292
	Prix H.T. €		506,00	590,00	649,00	795,00	506,00	590,00	649,00	795,00
1500	Puis. ΔT 30/ΔT 50 K (W)		968/1877	1275/2525	1451/2858	1766/3443	968/1877	1275/2525	1451/2858	1766/3443
	N° colis		32ITD415	32ITD615	32ITD715	32ITD915	32ITG415	32ITG615	32ITG715	32ITG915
	Réf.		100017195	100017209	100017223	100017237	100017251	100017265	100017279	100017293
	Prix H.T. €		584,00	686,00	780,00	958,00	598,00	686,00	780,00	958,00
1700	Puis. ΔT 30/ΔT 50 K (W)		1097/2127	1444/2861	1644/3239	2001/3902	1097/2127	1444/2861	1644/3239	2001/3902
	N° colis		32ITD417	32ITD617	32ITD717	32ITD917	32ITG417	32ITG617	32ITG717	32ITG917
	Réf.		100017196	100017210	100017224	100017238	100017252	100017266	100017280	100017294
	Prix H.T. €		633,00	761,00	846,00	1 017,00	633,00	742,00	846,00	1 042,00
1900	Puis. ΔT 30/ΔT 50 K (W)		1226/2377	1614/3198	1838/3620	2237/4361	1226/2377	1614/3198	1838/3620	2237/4361
	N° colis		32ITD419	32ITD619	32ITD719	32ITD919	32ITG419	32ITG619	32ITG719	32ITG919
	Réf.		100017197	100017211	100017225	100017239	100017253	100017267	100017281	100017295
	Prix H.T. €		681,00	819,00	910,00	1 124,00	699,00	799,00	888,00	1 097,00
2100	Puis. ΔT 30/ΔT 50 K (W)		1355/2627	1784/3534	2031/4001	2472/4820	1355/2627	1784/3534	2031/4001	2472/4820
	N° colis		32ITD421	32ITD621	32ITD721	32ITD921	32ITG421	32ITG621	32ITG721	32ITG921
	Réf.		100017198	100017212	100017226	100017240	100017254	100017268	100017282	100017296
	Prix H.T. €		747,00	857,00	977,00	1 206,00	728,00	857,00	977,00	1 206,00

REMARQUE

Les puissances indiquées dans le tableau sont les puissances thermiques de base à ΔT = 30 K et ΔT 50 K selon NF EN 442. Les valeurs à ΔT 50 K peuvent être retenues pour le calcul d'installations avec chaudières traditionnelles et avec raccordement bitube. **Dans le cas d'installation avec chaudières à condensation ou avec pompes à chaleur, les valeurs à ΔT 30 K sont à retenir.**

DÉLAI DE LIVRAISON

Radiateurs disponibles sur stock : 1 semaine
Radiateurs horizontaux hauteur 600, 700, 900 : 2 semaines
Radiateurs horizontaux hauteur 400, 500 : 4 semaines
Radiateurs horizontaux hauteur 300 : 6 semaines
Palettisation spécifique : 6 semaines

NOMBRE DE RADIATEURS PAR PALETTE

Radiateurs Horizontaux

	LONGUEUR	400 - 600		> 600	
	HAUTEUR	≤ 400	> 500	≤ 400	> 500
10/11/20/21	= >	20	20	10	10
22	+ >	20	10	10	10
32/33	+ >	20	10	10	5

Palettisation autre que palette complète : plus value de : 4 %
Palettisation supplémentaire (pour le reconditionnement) : plus value de : 7 €

OPTIONS – ACCESSOIRES DE FIXATION

POUR **ARTIS**

Tous nos radiateurs sont fournis avec bouchon et purgeur ainsi qu'avec des consoles de fixation au mur :

- **Pour les modèles 10, 20, 21, 22, 32, 33**, l'accrochage du radiateur se fait sur le panneau arrière (en haut et en bas) avec des consoles rapides ce qui permet la réversibilité des modèles (sauf modèles à face plane, type 10 et 32)
- **Pour les modèles 11**, les consoles sont des équerres pour un accrochage sur des supports prévus à l'arrière du radiateur.
- Toutes les consoles permettent un positionnement plus ou moins décalé du mur.
- Pour les parois légères, les radiateurs lourds ou de faible hauteur ou devant des vitres, nous proposons des pieds de soutien :
  - pieds centraux pour un montage sans supports muraux
  - pieds en U ou en équerre sous radiateur pour un montage avec supports muraux

CONSOLES SUPPORTS Pour le prémontage sur chantier ou le remplacement en rénovation (consoles livrées avec les radiateurs dans leur emballage d'origine)

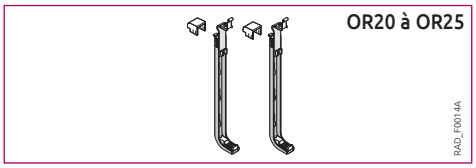

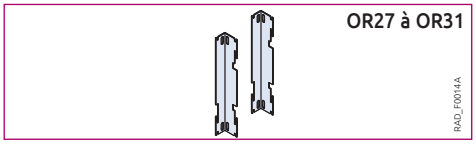

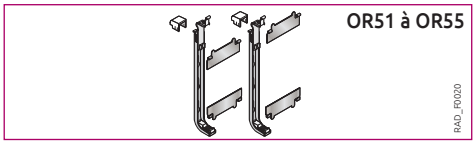

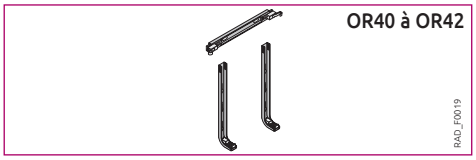

DÉSIGNATION		COLIS	RÉF.	€
▶ pour tous les modèles horizontaux sauf modèles 11..				
Paire de consoles rapides + caches pour radiateurs hauteur : (3 consoles à partir d'une longueur de 1 200 m)	300 mm	OR20	100016616	12,60
	400 mm	OR21	100016617	12,60
	500 mm	OR22	100016618	12,60
	600 mm	OR23	100016619	12,60
	700 mm	OR24	100016620	12,60
	900 mm	OR25	100016621	12,60
▶ pour modèles horizontaux 11..				
Paire d'équerres de fixation pour radiateurs hauteur : (3 consoles à partir d'une longueur de 1 200 m)	400 mm	OR27	100016623	12,60
	500 mm	OR28	100016624	12,60
	600 mm	OR29	100016625	12,60
	700 mm	OR30	100016626	12,60
	900 mm	OR31	100016627	12,60
▶ pour modèles horizontaux 11..				
Paire de consoles rapides + caches pour radiateurs hauteur :	400 mm	OR51	100018040	12,90
	500 mm	OR52	100018041	12,90
	600 mm	OR53	100018042	12,90
	700 mm	OR54	100018043	12,90
	900 mm	OR55	100018044	12,90
▶ pour modèles verticaux				
Consoles rapides (3 pièces) pour radiateurs largeur :	400 mm	OR40	100016632	26,70
	600 mm	OR41	100016633	26,70
	800 mm	OR42	100016634	26,70

PIEDS CENTRAUX Pour montage sans appui mural, uniquement utilisables sur les modèles horizontaux avec ailettes

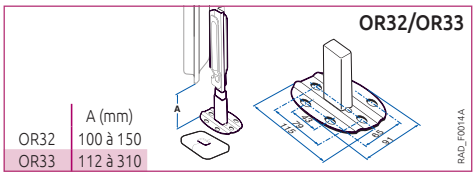

	A (mm)
OR32	100 à 150
OR33	112 à 310

DÉSIGNATION		COLIS	RÉF.	€
▶ pour modèles horizontaux avec ailettes				
Jeu de 2 pieds centraux avec cache :				
• pour sol fini (2 pieds par colis)		OR32	100016628	98,20
• pour pose sur dalle (2 pieds par colis)		OR33	100016629	191,60

PIEDS SOUS RADIATEUR Pour montage avec supports muraux sur parois légères

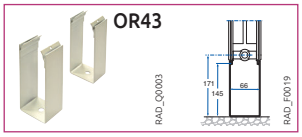

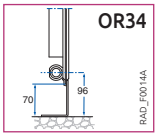

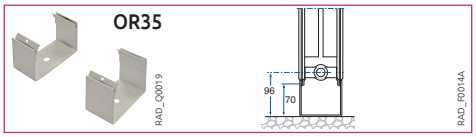

DÉSIGNATION		COLIS	RÉF.	€
▶ pour modèles horizontaux 10 T et 11.. et verticaux 11..				
Pied équerre pour pose au sol (ne conviennent pas aux modèles plan)		OR34	100016630	8,40
▶ pour tous les modèles horizontaux 20 TR et 21.. et verticaux 20TVR et 21..				
Pied support pour pose au sol (ne conviennent pas aux modèles plan)		OR43	100016635	13,90
▶ pour modèles horizontaux 22.. et 33..				
Pied en U pour pose au sol (ne conviennent pas aux modèles plan)		OR35	100016631	8,40

DIVERS

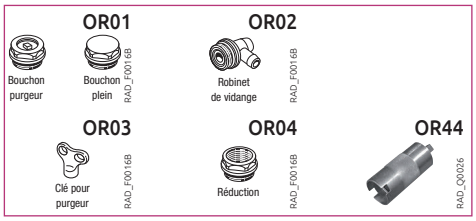

DÉSIGNATION	COLIS	RÉF.	€
Kit bouchon plein + bouchon purgeur (1)	OR01	100016600	4,40
Robinet de vidange 1/2"	OR02	100016601	4,40
Clé pour purgeur	OR03	100016602	1,30
Réduction 15/21 mm	OR04	100016603	2,90
Outil de service	OR44	7608954	162,00

(1) Un kit livré par radiateur

OPTIONS – ACCESSOIRES DE RACCORDEMENT HYDRAULIQUE

POUR **ARTIS**

MODÈLES DE RADIATEURS HORIZONTAUX 6 TROUS

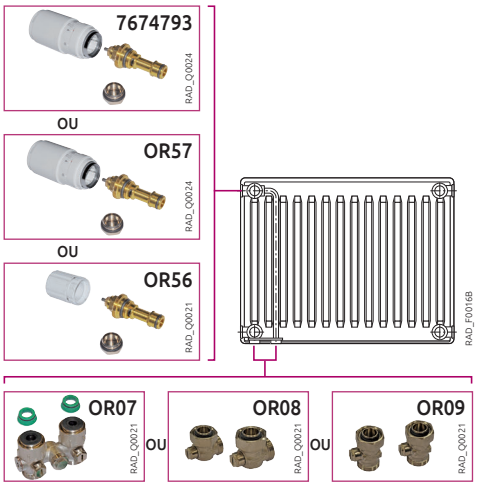

DÉSIGNATION

	COLIS	RÉF.	€
▶ Kits inserts avec tête thermostatique :			
Robinet de réglage thermostatique comprenant 1 insert thermostatique, 1 bouchon plein + :			
• 1 tête thermostatique VT 0.6	OR57	100018206	53,90
• 1 tête thermostatique VT 0.3	-	7674793	65,00
• 1 tête manuelle	OR06	100016615	22,60
▶ Robinets de réglage :			
Vanne by-pass multifonctions (pour raccordement sur des tubes sortant du sol) obligatoire sur une installation monotube	OR07	100016606	57,50
Jeu de 2 vannes à 90° (pour raccordement sur des tubes sortant du mur)	OR08	100016607	51,30
Jeu de 2 vannes droites (pour raccordement sur des tubes sortant du sol)	OR09	100016608	51,30
▶ **Têtes thermostatiques seules** (en remplacement de la tête manuelle du colis OR06) :			
Tête thermostatique seule (VT 0,6 - Rénovation)- M28	OR56	100018205	39,10
Tête thermostatique certifiée CSTB (VT 0,3) - M28	ES48	7723058	56,00

NOTA : bouchon et purgeur fournis avec le radiateur

MODÈLES CLASSIQUES

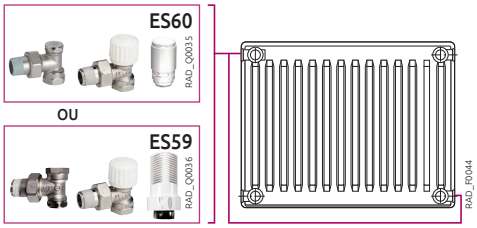

DÉSIGNATION

	COLIS	RÉF.	€
▶ Kits de raccordement avec tête thermostatique et coude de réglage ½"M :			
Kit de raccordement VT 0,3 – Neuf	ES60	7723826	86,10
Kit de raccordement VT 0,6 – Rénovation ou pièce avec sonde d'ambiance	ES59	7723825	76,90

NOTA : bouchon et purgeur fournis avec le radiateur

MODÈLES VERTICAUX

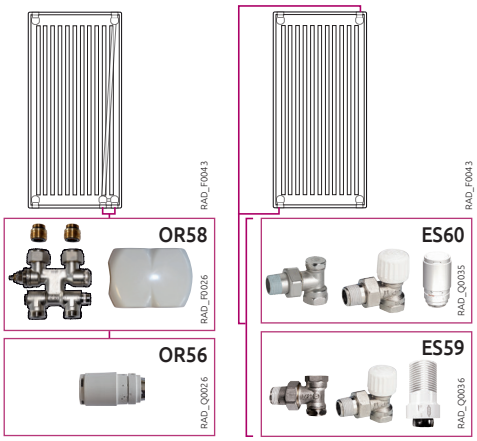

DÉSIGNATION

	COLIS	RÉF.	€
▶ Pour radiateurs verticaux avec raccordement par le bas (6 trous) :			
Vanne by-pass multifonctions (pour raccord. sur des tubes sortants du sol)	OR58	100018207	91,50
Tête thermostatique seule	OR56	100018205	39,10
▶ Pour radiateurs verticaux avec raccordement en diagonale (4 trous)			
Kits de raccordement avec tête thermostatique et coude de réglage ½"M :			
• VT 0,3 – Neuf	ES60	7723826	86,10
• VT 0,6 – Rénovation ou pièce avec sonde d'ambiance	ES59	7723825	76,90

NOTA : bouchon et purgeur fournis avec le radiateur

RACCORDS POUR TUBES CUIVRE, PER OU MULTI-COUCHES

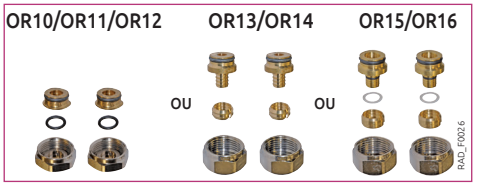

DÉSIGNATION

	COLIS	RÉF.	€
Jeu de 2 raccords pour tubes cuivre			
• Cu 10/12	OR10	100016610	49,60
• Cu 12/14	OR11	100016611	37,20
• Cu 14/16	OR12	100016612	49,60
Jeu de 2 raccords pour tubes PER			
• PER 10/12	OR13	100016613	37,20
• PER 13/16	OR14	100016614	37,20
Jeu de 2 raccords pour tubes multi-couches			
• Ø 10/14	OR15	100016663	49,60
• Ø 12/16	OR16	100016664	37,20

NOTA : nous ne proposons pas les raccords cuivre à souder

KITS DE PILOTAGE À DISTANCE



DÉSIGNATION

	COLIS	RÉF.	€	Eco-Part. €
Kit de pilotage à distance pour :				
• 4 radiateurs (1 module WiFi + 4 têtes thermost. + 2 contacts fenêtre)	ES49	7723080	1 076,30	0,12
• 5 radiateurs + 1 circuit plancher chauffant (1 module WiFi + 5 têtes thermostatiques + 4 contacts fenêtre + 1 thermostat d'ambiance)	ES50	7723081	1 614,40	0,12
Tête thermostatique connectée	ES51	7723082	170,20	0,12
Module WiFi	ES52	7723083	191,10	0,12
Détecteur d'ouverture fenêtre	ES53	7723084	126,80	0,12
Thermostat d'ambiance	ES54	7723085	200,20	0,12
Contacteur relais (pilotage chaudière)	ES55	7723086	279,80	0,02


Seche-serviette Arts-Deco-carre



Artis Deco

DDXL... **H. 805 À 1676 mm, L. 550 mm**

CE

Radiateurs sèche serviettes en acier
- Gamme eau chaude
- **Design asymétrique pour raccordement à gauche, fonctionnel pour une pose des serviettes facilitée grâce au rythme des éléments optimisés pour un plus grand nombre de serviettes**
- Tubes émetteurs plats horizontaux de 70 x 11 mm
- Collecteurs verticaux, ronds de ø 38 mm
- Traitement de surface par bains de cataphorèse et finition par revêtement en poudre époxy/ polyester couleur blanc RAL 9016
- 3 consoles murales réglables, peintes dans la couleur de l'appareil et fournies dans l'emballage
- Livrés avec un purgeur d'air 1/8'' à jet orientable

DIMENSIONS PRINCIPALES (mm et pouces) ET CARACTÉRISTIQUES TECHNIQUES

ARTIS DECO...

DDXL 081-055 **DDXL 118-055** **DDXL 168-055**

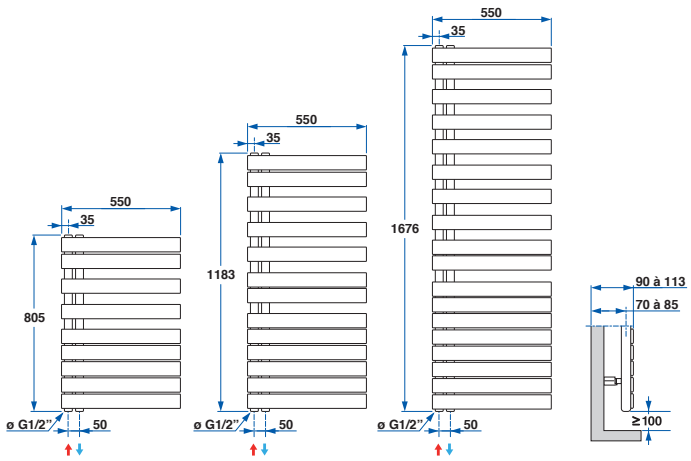

Pression de service : **4 bar** - Température max. de service : **100 °C**

MODÈLE DDXL		081-055	118-055	168-055
Hauteur H	mm	805	1183	1676
Pente "n"		1,235	1,248	1,264
Poids à vide	kg	10,1	14,5	20

PUISSANCES THERMIQUES DE BASE POUR ΔT 30 K/ ΔT 50 K (W) SELON NF EN 442 - PRIX H.T. €

ARTIS DECO DDXL	081-055	118-055	168-055
Puissance ΔT 30 K/ ΔT 50 K (W)	228/429	314/594	424/809
Colis n°	SS0001	SS0002	SS0003
Réf.	7685169	7685170	7685171
Prix H.T. €	**480,00**	**593,00**	**774,00**

REMARQUE

Les puissances indiquées dans le tableau sont les puissances thermiques de base à ΔT = 30 K et ΔT 50 K selon NF EN 442. Les valeurs à ΔT 50 K peuvent être retenues pour le calcul d'installations avec chaudières traditionnelles et avec raccordement bitube. **Dans le cas d'installation avec chaudières à condensation ou avec pompes à chaleur, les valeurs à ΔT 30 K sont à retenir.**

DÉLAI DE LIVRAISON

Radiateurs disponibles sur stock : 1 semaine
Autres radiateurs : 6 semaines
Palettisation spécifique : 6 semaines

NOMBRE DE RADIATEURS PAR PALETTE

ARTIS Déco : 10

Palettisation autre que palette complète : plus value de : 4 %
Palettisation supplémentaire (pour le reconditionnement) : plus value de : 7 €

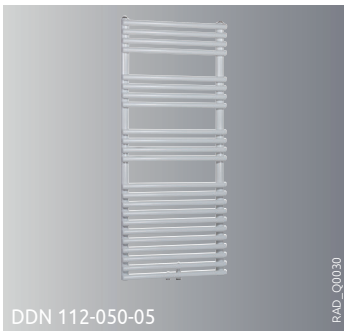

Artis Deco-X

C DDN... H. 721 À 1 761 mm, L. 400 et 500 mm

CE

Radiateurs sèche serviettes en acier pour raccordement central
- Gamme eau chaude
- **Design sobre et fonctionnel avec un rythme des éléments optimisés pour un plus grand nombre de serviettes**
- Tubes émetteurs horizontaux ronds ø 25 mm
- Collecteurs verticaux, ronds ø 38 mm
- Traitement de surface par bains de cataphorèse et finition par revêtement en poudre époxy/ polyester couleur blanc RAL 9016
- 4 consoles murales réglables, peintes dans la couleur de l'appareil et fournies dans l'emballage
- Livrés avec un purgeur d'air 1/2'' à jet orientable et bouchon chromé

DIMENSIONS PRINCIPALES (mm et pouces) ET CARACTÉRISTIQUES TECHNIQUES

ARTIS DECO-X

C DDN 072-050-05 C DDN 112-050-05 C DDN 144-060-05 C DDN 176-060-05

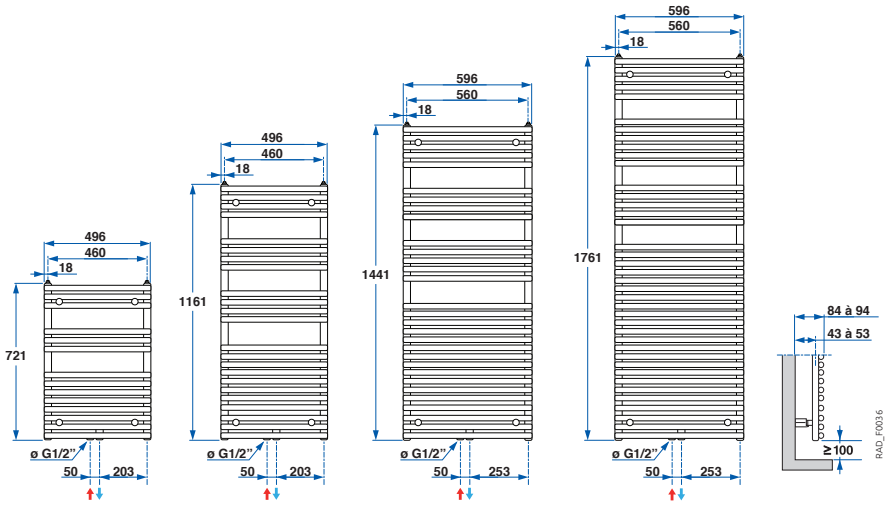

Pression de service : **4 bar** - Température max. de service : **100 °C**

MODÈLE C DDN		072-050-05	112-050-05	144-060-05	176-060-05
Hauteur H	mm	721	1 161	1 441	1 761
Pente "n"		1,24	1,24	1,21	1,22
Poids à vide	kg	7,4	12,1	18,0	22,6

PUISSANCES THERMIQUES DE BASE POUR ΔT 30 K/ ΔT 50 K (W) SELON NF EN 442 - PRIX H.T. €

ARTIS DECO-X C DDN	072-050-05	112-050-05	144-060-05	176-060-05
Puissance ΔT 30 K/ ΔT 50 K (W)	199/378	322/612	496/927	603/1133
Colis n°	SS0004	SS0006	SS0008	SS0010
Réf.	7685160	7685162	7685164	7685166
Prix H.T.€	261,00	322,00	410,00	473,00

REMARQUE

Les puissances indiquées dans le tableau sont les puissances thermiques de base à ΔT = 30 K et ΔT 50 K selon NF EN 442. Les valeurs à ΔT 50 K peuvent être retenues pour le calcul d'installations avec chaudières traditionnelles et avec raccordement bitube. **Dans le cas d'installation avec chaudières à condensation ou avec pompes à chaleur, les valeurs à ΔT 30 K sont à retenir.**

DÉLAI DE LIVRAISON

Radiateurs disponibles sur stock : 1 semaine
Autres radiateurs : 6 semaines
Palettisation spécifique : 6 semaines

NOMBRE DE RADIATEURS PAR PALETTE

ARTIS Déco : 10
Palettisation autre que palette complète : plus value de : 4 %
Palettisation supplémentaire (pour le reconditionnement) : plus value de : 7 €

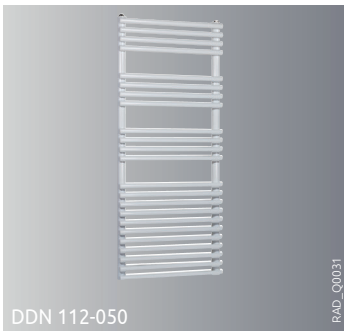

Artis Deco-X

DDN... **H. 721 À 1 761 mm, L. 400 et 500 mm**

CE

Radiateurs sèche serviettes en acier pour raccordement droite/gauche
- Gamme eau chaude
- **Design sobre et fonctionnel avec un rythme des éléments optimisés pour un plus grand nombre de serviettes**
- Tubes émetteurs horizontaux ronds ø 25 mm
- Collecteurs verticaux, ronds ø 38 mm
- Traitement de surface par bains de cataphorèse et finition par revêtement en poudre époxy/ polyester couleur blanc RAL 9016
- 4 consoles murales réglables, peintes dans la couleur de l'appareil et fournies dans l'emballage
- Livrés avec un purgeur d'air 1/2'' à jet orientable et bouchon chromé

DIMENSIONS PRINCIPALES (mm et pouces) ET CARACTÉRISTIQUES TECHNIQUES

ARTIS DECO-X...

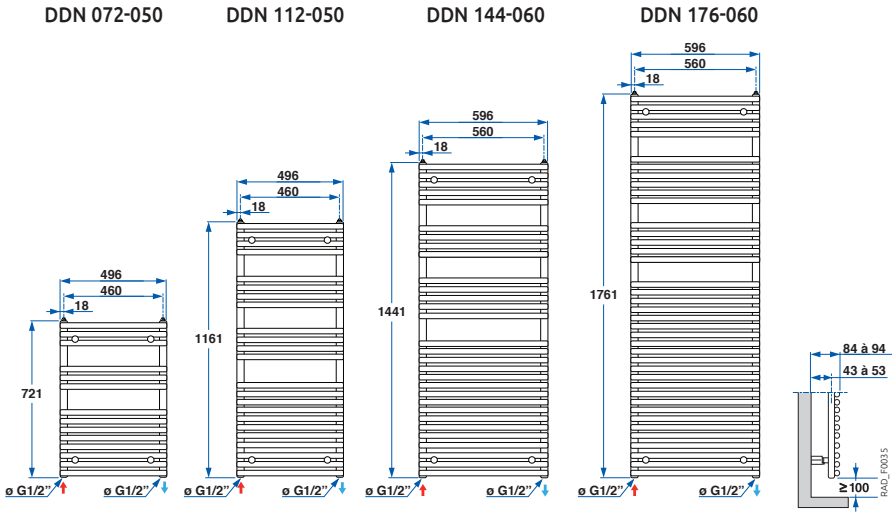

Pression de service : **4 bar** - Température max. de service : **100 °C**

MODÈLE DDN		072-050	112-050	144-060	176-060
Hauteur H	mm	721	1 161	1 441	1 761
Pente "n"		1,24	1,24	1,21	1,22
Poids à vide	kg	7,4	12,1	18,0	22,6

PUISSANCES THERMIQUES DE BASE POUR ΔT 30 K/ ΔT 50 K (W) SELON NF EN 442 - PRIX H.T. €

ARTIS DECO-X DDN	072-050	112-050	144-060	176-060
Puissance ΔT 30 K/ ΔT 50 K (W)	199/378	322/612	496/927	603/1133
Colis n°	SS0005	SS0007	SS0009	SS0011
Réf.	7685161	7685163	7685165	7685167
Prix H.T.€	**246,00**	**296,00**	**378,00**	**444,00**

REMARQUE

Les puissances indiquées dans le tableau sont les puissances thermiques de base à ΔT = 30 K et ΔT 50 K selon NF EN 442. Les valeurs à ΔT 50 K peuvent être retenues pour le calcul d'installations avec chaudières traditionnelles et avec raccordement bitube. **Dans le cas d'installation avec chaudières à condensation ou avec pompes à chaleur, les valeurs à ΔT 30 K sont à retenir.**

DÉLAI DE LIVRAISON

Radiateurs disponibles sur stock : 1 semaine
Autres radiateurs : 6 semaines
Palettisation spécifique : 6 semaines

NOMBRE DE RADIATEURS PAR PALETTE

ARTIS Déco : 10

Palettisation autre que palette complète : plus value de : 4 %
Palettisation supplémentaire (pour le reconditionnement) : plus value de : 7 €





ÉQUIPEMENTS

16 SOLUTIONS CONNECTÉES & RÉGULATIONS

GUIDE DE CHOIX p358
Solutions connectées p360
La communication dans les chaufferies collectives p363
Thermostats d'ambiance p364
Les tableaux de régulation :
- E-Pilot p366
- Diematic Evolution p367
- Diematic iSystem p368
- Diematic 3/ m3 p370
- IX , IX-M p372
Régulation murale VM DIEMATIC Evolution p374
Régulation murale VM DIEMATIC iSystem p376
Régulation murale VM HSM p378

17 BRÛLEURS FIOUL ET GAZ 16 à 79 kW

GUIDE DE CHOIX p381
Brûleurs fioul M 211-4X et M 100S p382
Brûleurs gaz G 110N p384

18 FUMISTERIE ET MODULES HYDRAULIQUES

GUIDE DE CHOIX p387
Accessoires de fumisterie p418
Modules hydrauliques p422

GUIDE DE CHOIX

- Avec l'Eco-labelling, l'influence de nos régulations intelligentes intégrées dans nos générateurs de chaleur est prise en compte directement dans le calcul de rendement final d'une installation de chauffage.
- Nos concepts de régulation de chauffage permettent d'augmenter la performance chauffage d'une installation :
  - visuellement grâce au calcul des systèmes,
  - mais aussi en pratique avec des apports entre 1 et 5 % de rendement en plus selon les configurations et en particulier en fonction des sondes extérieures ou d'ambiance mise en place.



SMARTTC_Q5000

CLASSE DE RÉGULATION

- Depuis le 1er février 2017, pour qu'une chaudière soit éligible aux CEE (Certificats d'Économie d'Énergie) elle devra être équipée d'un régulateur **relevant d'une des classes IV, V, VI, VII, ou VIII** définies dans le règlement (UE) n° 813/2013 de la directive Éco-Conception.

Chaudière type	Performance chauffage	Augmentation de la performance chauffage en fonction des options raccordées								
		Sonde extérieure FM46 HX31 AD225 HX94	Thermostat d'ambiance on/off AD337 AD338 AD345	Thermostat d'ambiance modulant AD303 AD304 AD301	Thermostat d'ambiance connecté SMART TC® — R-BUS (filaire) AD324	Thermostat d'ambiance connecté SMART TC® — "OT" - ON/OFF (filaire) AD311	Thermostat d'ambiance connecté SMART TC® — RF (sans fil) AD341	Commande à distance avec sonde d'ambiance — programmable SA47	Commande à distance avec sonde d'ambiance — simplifiée FM52	Commande à distance avec sonde d'ambiance — interactive CDI/CDR D. iSystem AD284 AD285
Evodens Pro AMC 45/65 DIEMATIC Evolution	Sonde extérieure livrée d'origine : + 2 % A	+ 2 % A CLASSE IV	—	Avec sonde extérieure : + 4 % A+ CLASSE VI	—	Avec sonde extérieure : + 4 % A+ CLASSE VI	—	—	—
Elidens C140 45/65 DIEMATIC Evolution	Sonde extérieure livrée d'origine : + 2 % A	+ 2 % A CLASSE IV	—	Avec sonde extérieure : + 4 % A+ CLASSE VI	—	Avec sonde extérieure : + 4 % A+ CLASSE VI	—	—	—
Modulens O Pro PFC 45/60	Sonde extérieure livrée d'origine : + 2 % A	+ 2 % A CLASSE IV	—	Avec sonde extérieure : + 4 % A CLASSE VI	—	Avec sonde extérieure : + 4 % A CLASSE VI	—	—	—
IX 50-70 IX-M	Sonde extérieure livrée d'origine : + 2 % A	+ 2 % A CLASSE IV	—	—	+ 2 % A CLASSE IV	+ 2 % A CLASSE IV	Avec sonde ext. : + 4 % A CLASSE VI	—	—
Naneo S	A	+ 2 % A	+ 2 % A CLASSE IV	Sans sonde extérieure : + 3 % A CLASSE V Avec sonde extérieure : + 4 % A+ CLASSE VI	Sans sonde extérieure : + 3 % A CLASSE V Avec sonde extérieure : + 4 % A+ CLASSE VI	—	Sans sonde extérieure : + 3 % A CLASSE V Avec sonde extérieure : + 4 % A+ CLASSE VI	—	—	—
Vivadens Twineo	A	+ 2 % A	+ 2 % A CLASSE IV	Sans sonde extérieure : + 3 % A CLASSE V Avec sonde extérieure : + 4 % A+ CLASSE VI	—	Sans sonde extérieure : + 3 % A CLASSE V Avec sonde extérieure : + 4 % A+ CLASSE VI	Sans sonde extérieure : + 3 % A CLASSE V Avec sonde extérieure : + 4 % A+ CLASSE VI	—	—	—
Alezio S Compact										
Alezio S	Sonde extérieure livrée d'origine : + 2 % A++	+ 2 % A++ CLASSE IV	—	Avec sonde extérieure : + 4 % A++ CLASSE VI	—	Avec sonde extérieure : + 4 % A++ CLASSE VI	—	—	—
Alezio S V 200										

Chaudière/ PAC type	Performance chauffage	Augmentation de la performance chauffage en fonction des options raccordées								
		Sonde extérieure FM46 HX31 AD225 HX94	Thermostat d'ambiance on/off AD337 AD338 AD345	Thermostat d'ambiance modulant AD303/304 AD301	Thermostat d'ambiance connecté SMART TC® – R-BUS (filaire) AD324	Thermostat d'ambiance connecté SMART TC® – "OT" - ON/OFF (filaire) AD311	Thermostat d'ambiance connecté SMART TC® – RF (sans fil) AD341	Commande à distance avec sonde d'ambiance – programmable SA47	Commande à distance avec sonde d'ambiance – simplifiée FM52	Commande à distance avec sonde d'ambiance – interactive CDI/ CDR D. iSystem AD284 AD285
Alezio O Hybrid	HYBRID_Q00003A	Sonde extérieure livrée d'origine: + 2 % A++	+ 2 % A++ CLASSE IV	—	Avec sonde extérieure: + 4 % A++ CLASSE VI	—	Avec sonde extérieure: + 4 % A++ CLASSE VI	—	—	—
Alezio S Hybrid	PAC_Q7000									
Strateo	STRATEO_Q00011	Sonde extérieure livrée d'origine: + 2 % A++	+ 2 % A++ CLASSE IV	Avec sonde extérieure	Avec sonde extérieure: + 4 % A++ CLASSE VI	—	Avec sonde extérieure: + 4 % A++ CLASSE VI	—	—	—
Strateo R32	STRATEO_Q00011									
Essencio Condens	CF_Q0002	Sonde extérieure livrée d'origine: + 1,5 % A	+ 2 % A CLASSE IV	Avec sonde extérieure: + 3,5 % A CLASSE VII	Avec sonde extérieure: + 3,5 % A CLASSE VII	—	Avec sonde extérieure: + 3,5 % A CLASSE VII	—	—	—
Essencio EcoNox	CF_Q0002	B + 1,5 % B	+ 2 % B CLASSE IV	Sans sonde extérieure: + 2 % B CLASSE IV Avec sonde extérieure: + 3,5 % A CLASSE VII	Sans sonde extérieure: + 2 % B CLASSE IV Avec sonde extérieure: + 3,5 % A CLASSE VII	—	Sans sonde extérieure: + 2 % B CLASSE IV Avec sonde extérieure: + 3,5 % A CLASSE VII	—	—	—
Zena EcoNox	MS_Q0025	C + 2 % C	+ 2 % C CLASSE IV	—	—	+ 2 % C CLASSE IV	—	—	—	—
HPI-S	HPIS_Q0002	Sonde extérieure livrée d'origine: + 2 % A++	+ 2 % A++ CLASSE IV	—	Avec sonde extérieure: + 4 % A++ CLASSE VI	—	Avec sonde extérieure: + 4 % A++ CLASSE VI	—	—	—
HPI G Hybrid	HYBRID_Q0001A	—	—	—	—	—	—	—	Avec sonde extérieure: + 4 % A+ CLASSE VI	
HPI-M	HPIM_Q0001	Sonde extérieure livrée d'origine: + 2 % A++	+ 2 % A++ CLASSE IV		Avec sonde extérieure: + 4 % A++ CLASSE VI	—	Avec sonde extérieure: + 4 % A++ CLASSE VI	—	—	—
Evodens	AMC_Q0002	Sonde extérieure livrée d'origine: + 2 % A	+ 2 % A CLASSE IV	Avec sonde extérieure: + 4 % A+ CLASSE VI	Avec sonde extérieure: + 4 % A+ CLASSE VI	—	Avec sonde extérieure: + 4 % A+ CLASSE VI	—	—	—
Modulens G®	AGC_Q0001	Sonde extérieure livrée d'origine: + 2 % A	—	—	—	—		—	Avec sonde extérieure: + 4 % A+ CLASSE VI	
Modulens O®	AFC_Q0007	Sonde extérieure livrée d'origine: + 2 % A	—	—	—	—		—	Avec sonde extérieure: + 4 % A CLASSE VI	
GSHP	GSHP_Q0001	Sonde extérieure livrée d'origine: + 1,5 % A++	—	—	—	—			Avec sonde extérieure: + 4 % A++ CLASSE VI	

ÉQUIPEMENTS - SOLUTIONS CONNECTÉES

THERMOSTAT D'AMBIANCE CONNECTÉ SMART TC° ET SMART TC° RF (FILAIRE ET SANS FIL)



- **Les thermostats SMART TC° et SMART TC° RF** sont conçus pour être compatibles avec l'ensemble des gammes, en version filaire et sans fil :
  - en OpenTherm (interface livrée avec le thermostat) sur nos chaudières Vivadens et Twineo,
  - en ON/OFF (interface livrée avec le thermostat) sur nos chaudières Zena EcoNOx, Zena MSN, Premys, Eucalia, Rondalis.
  - en R-BUS natif sur Evodens, Elidens, Modulens O Pro, HPI-S, HPI-M, Alezio S V200, Alezio S, Alezio S Compact, Strateo, Alezio O Hybrid, Essencio Condens ou EcoNox et Naneo S.
- Il permet le pilotage à distance du chauffage et de l'eau chaude sanitaire via une appli à télécharger gratuitement, facile de prise en main par **l'utilisateur avec possibilité de donner accès à son installation au professionnel.** L'appli est la même quelle que soit la version de Smart TC° choisie.

	COLIS	RÉF.	€	Eco-Part. €
Thermostat /Sonde d'ambiance connecté SMART TC° " OT " pour raccordement en On/Off ou en Opentherm (filaire)	AD311	7649289	297,00	0,12
Thermostat /Sonde d'ambiance connecté SMART TC° natif (filaire)	AD324	7691375	228,00	0,12
Transformateur sans fiche pour SMART TC° (AD311) (filaire)	AD333	7724274	38,60	0,12
Thermostat/Sonde d'ambiance connecté sans fil SMART TC° RF pour communication en ON/OFF, en OpenTherm ou en Natif, livré avec sa passerelle de communication radio et WiFi NOUVEAU	AD341	7691377	377,00	0,12
Thermostat/Sonde d'ambiance connecté sans fil pour 2e circuit de chauffage SMART TC° RF en Natif (se connecte sur la passerelle de communication de l'AD341) NOUVEAU	AD342	7765144	178,00	0,12
Sonde extérieure compatible uniquement avec la passerelle de communication du Smart TC RF (AD341) (sans fil) NOUVEAU	AD346	7776874	99,00	0,12

PRINCIPE D'INSTALLATION

- L'application SMART TC° est disponible gratuitement sous Playstore et Applestore et est compatible avec tout Smartphone et tablette sous système d'exploitation Androïd et IOS (Apple) (non compatible avec Windows 10)

- Avec Vivadens MCR, Zena EcoNOx, Zena EcoNOx XS, Twineo, Premys, Eucalia, Rondalis

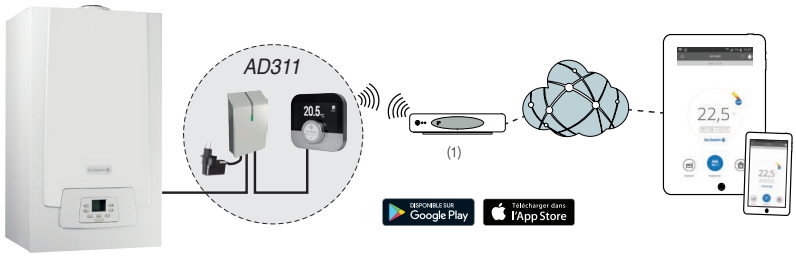

(1) Si le SMART TC° peut fonctionner comme une commande à distance classique, néanmoins il est recommandé de le connecter à Internet pour bénéficier des dernières mises à jour

MPX_F0033

- Avec Evodens AMC, Evodens Pro AMC, Naneo EMC-S, Elidens C140, Essencio Condens, Essencio EcoNox, Modulens O Pro, Alezio S, Alezio S Compact, Alezio S V200, Strateo, HPI-M, HPI-S, Alezio O Hybrid

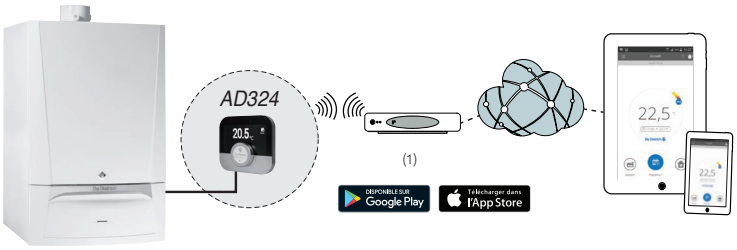

(1) Si le SMART TC° peut fonctionner comme une commande à distance classique, néanmoins il est recommandé de le connecter à Internet pour bénéficier des dernières mises à jour

AMC_F0008



(1) Si le SMART TC° peut fonctionner comme une commande à distance classique, néanmoins il est recommandé de le connecter à Internet pour bénéficier de l'ensemble des fonctionnalités et des dernières mises à jours.
(2) Prise électrique non fournie

AMC_F0036

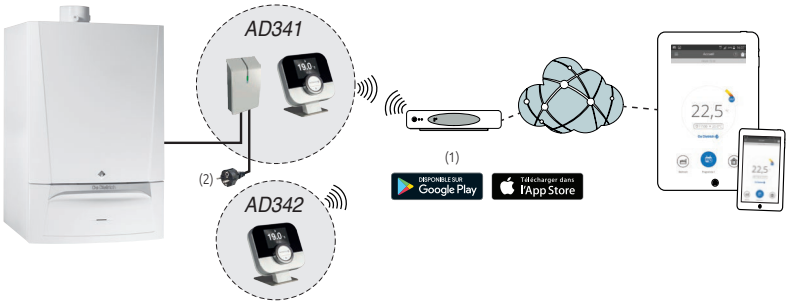

(1) Si le SMART TC° peut fonctionner comme une commande à distance classique, néanmoins il est recommandé de le connecter à Internet pour bénéficier de l'ensemble des fonctionnalités et des dernières mises à jours.
(2) Prise électrique non fournie

AMC_F0037

ÉQUIPEMENTS - SOLUTIONS CONNECTÉES

PRINCIPALES FONCTIONNALITÉS

- Contrôle précis de la température à distance, modulation sur modèles fonctionnant en mode OpenTherm et R-BUS.
- Plusieurs programmations horaires pour le chauffage et l'eau chaude sanitaire.
- Aide pour faciliter la programmation.
- Sauvegarde des données installateur.
- Indicateurs de consommation d'énergies en chauffage et ECS sur modèles fonctionnant en mode OpenTherm et R-BUS.
- Accès aux alertes de dysfonctionnement sur modèles fonctionnant en mode OpenTherm et R-BUS.
- Accès à distance sécurisé de l'installateur (par autorisation).
- Aide pour faciliter et comprendre l'usage de l'application en un coup d'œil.
- Smart TC° est livré d'origine avec l'interface OpenTherm ON-OFF dans le colis AD311.
- Smart TC° RF est livré d'origine avec la passerelle de communication Radio/Wifi dans le colis AD341.

INTÉGRATION DANS LA MAISON CONNECTÉE

- Le SMART TC° est également compatible avec le service connecté IFTTT ainsi qu'avec le service connecté Alexa d'Amazon.

Enceinte connectée Alexa d'Amazon

- Ces enceintes permettent de commander par la voix les équipements qui y sont connectés. En connectant le SMART TC° sur Alexa, le particulier va pouvoir contrôler vocalement son confort.

Service connecté IFTTT

- C'est un service qui permet de faciliter la vie de l'utilisateur en automatisant certaines actions de la vie quotidienne; il permet par exemple grâce à la géolocalisation, de savoir quand l'utilisateur quitte son domicile ou rentre chez lui et de commander directement le SMART TC° en lui demandant d'ajuster la température ambiante en conséquence.
- Ce service est accessible sur internet ainsi que sur l'application IFTTT téléchargeable sur le Play Store ou l'App Store.
- Pour plus d'informations et accéder aux scénarii préprogrammés du Smart TC° rendez vous sur le site : ifttt.com - Services BDR Thermea Group.

RÉCAPITULATIF DES FONCTIONS ACCESSIBLES POUR LES CHAUDIÈRES COMPATIBLES SUR LE SMART TC° OU SUR SON APPLICATION

SMART TC°	TYPE	MODE DE COMMUNICATION ET CLASSE DU RÉGULATEUR			GESTION À DISTANCE DE				AFFICHAGE ÉCRAN D'ACCUEIL SMART TC°					COORDONNÉES INSTALLATEUR												
		ON/OFF AVEC CW6/ CW18 - AD311	OPENTHERM AVEC CW6/ CW18 - AD311	P-BUS SANS PASSERELLE - AD324 AVEC CW18 (AD341)	GESTION MULTIZONES VIA SMART TC°(1)	CHAUFFAGE	RAFRAÎCHISSEMENT	ECS	T° CONSIGNE/AMBIANTE	STATUT CHAUDIÈRE [4]	T° EXTÉRIEURE [5]	HEURE/DATE [6]	ESTIMATION DES CONSOMMATIONS D'ÉNERGIE [3]	ALERTES DYSFONCTIONNEMENT	CODES DÉFAUT [3]	ENREGISTREMENT/ MODIFICATION	VISUALISATION	MODE CHEMINÉE [6]	RÉGLAGE DE LA COURBE DE CHAUFFE [7]	RÉGLAGE DE LA STRATÉGIE DE RÉGULATION [7]	VISUALISATION DE LA TEMPÉRATURE EXTÉRIEURE [7]	VISUALISATION DE LA TEMPÉRATURE GÉNÉRATEUR [7]	VISUALISATION DE LA PRESSION D'EAU DE L'INSTALLATION [7]	REMPLISSAGE AUTOMATIQUE (AD7) [7]	VISUALISATION DE L'ÉTAT DE LA CONNEXION
EVODENS	Chaudière Murale Gaz			VI	●	●		●	●	●	●	●														
EVODENS BIC	Chaudière Murale Gaz			VI	●	●			●	●	●	●														
NANEO S	Chaudière Murale Gaz			V	●	●		●	●	●	●	●														
VIVADENS	Chaudière Murale Gaz		V			●		●	●		●	●														
ZENA ECONOX	Chaudière Murale Gaz	IV				●			●			●														
TWINEO	Chaudière Sol Gaz		V			●			●		●	●														
ESSENSIO CONDENS	Chaudière Sol Fioul			VII	●	●		●	●	●	●	●														
ESSENSIO ECONOX	Chaudière Sol Fioul			IV	●	●		●	●	●	●	●														
MODULENS O PRO	Chaudière Sol Fioul			VII	●	●		●	●	●	●	●														
PREMYS	Chaudière Sol Fioul	IV				●			●			●														
HPI M	PAC R/O			VI	●	●	●	●	●	●	●	●														
HPI-S	PAC R/O			VI	●	●	●	●	●	●	●	●														
ALEZIO S Compact	PAC R/O			VI	●	●	●	●	●	●	●	●														
ALEZIO S	PAC R/O			VI	●	●	●	●	●	●	●	●														
ALEZIO S V 200	PAC R/O			VI	●	●	●	●	●	●	●	●														
STRATEO	PAC R/O			VI		●	●	●	●	●	●	●														
STRATEO R32	PAC R/O			VI		●	●	●	●	●	●	●														
ALEZIO O HYBRID	PAC Hybride			VI	●	●	●	●	●	●	●	●	(2)	(2)	(2)			(2)	(2)	(2)	(2)	(2)	(2)		
ALEZIO S HYBRID	PAC Hybride			VI	●	●	●	●	●	●	●	●	(2)	(2)	(2)			(2)	(2)	(2)	(2)	(2)	(2)		
EUCALIA	Poêle à bois	IV				●			●			●														
RONDALIS	Poêle à bois	IV				●			●			●														

= SMART TC° (Room Unit) = Application ; (1) Avec 1 SMART TC° par circuit ou via l'appli (2) Accès uniquement aux informations de la PAC, pas d'informations provenant de la chaudière (dans le comptage d'énergie la part énergie chaudière n'est pas comptée) (3) Sur le SMART TC° : consommations totales du générateur en chauffage et ECS en kW uniquement ; Sur APP : informations disponibles en plus par jour, semaine, mois et année en kW et € (4) À activer dans le menu " réglages " (2 possibilités d'affichage au choix) (5) Infos partielles sur VIVADENS et TWINEO (6) Non disponible sur RF (7) Informations disponibles sur appli et Smart TC° filaire

ÉQUIPEMENTS - SOLUTIONS CONNECTÉES

INTEROPÉRABILITÉ AVEC L'ÉCOSYSTÈME ENERGEASY CONNECT DE REXEL

PRINCIPALES FONCTIONNALITÉS DE ENERGEASY CONNECT NOUVEAU

Energeasy Connect est une box développée par REXEL qui permet de centraliser la gestion à distance de tous les équipements connectés de la maison : volets, portail, alarme, porte de garage, éclairage…

Grâce au SMART TC°, un grand nombre de produits De Dietrich peuvent s'intégrer dans l'environnement Energeasy Connect. Suivant le type de produits, l'application Energeasy Connect, va permettre de gérer à distance le chauffage et l'eau chaude sanitaire, et de visualiser les consommations d'énergie du générateur.

PRINCIPE D'INSTALLATION

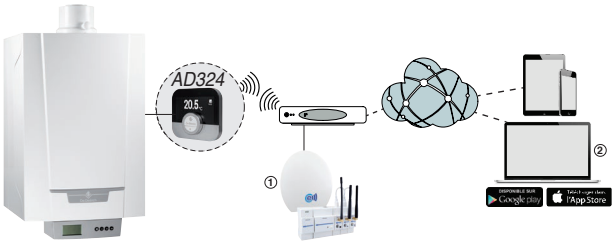

① Box Energeasy Connect (non fournie)
② Application Energeasy Connect ou interface web

EMCS_F0026

INTEROPÉRABILITÉ AVEC L'ÉCOSYSTÈME TAHOMA DE SOMFY

PRINCIPALES FONCTIONNALITÉS DE TAHOMA

TAHOMA® est une interface de pilotage simple et intuitive qui centralise, contrôle et programme tous les équipements connectés de la maison : volets, portail, porte de garage, éclairage, alarme, y compris l'ensemble de votre système de chauffage et de production d'eau chaude sanitaire…

Utilisation en mode communication simple avec tous nos produits disposant d'un contact ON/OFF

- En raccordant un thermostat connecté Somfy à la box Tahoma, l'application permettra le pilotage à distance du chauffage par le particulier.

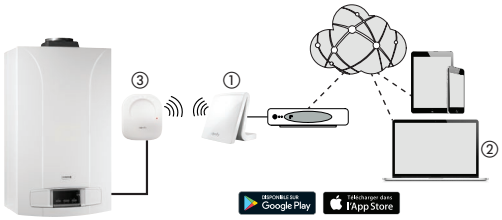

① Box Tahoma Somfy
② Application Tahoma ou Interface Web
③ Thermostat connecté Somfy

MSN_F0008

Pour plus d'informations rendez-vous sur le site Somfy.

INTEROPÉRABILITÉ AVEC L'ÉCOSYSTÈME TYDOM DELTA DORE

Tous nos produits équipés d'un contact ON/OFF sont intégrables dans l'écosystème Tydom de Delta Dore. Il faut pour cela raccorder un thermostat connecté Delta Dore de classe IV connectable à l'application Tydom ou avec notre thermostat sans fil AD338.



④ Thermostat sans fil AD338
⑤ Tydom Delta Dore
⑥ Application Tydom

PAC_F0600

Pour plus d'informations rendez-vous sur le site Delta Dore.

ÉQUIPEMENTS - CHAUFFERIE

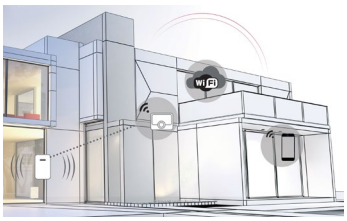

REG_Q0004

COMMUNICATION DANS LES CHAUFFERIES COLLECTIVES

- Pour répondre à la maîtrise de la consommation d'énergie qui est un impératif pour les cahiers des charges de chaufferies collectives, DeDietrich propose un large éventail de mode de communication avec ces différents produits.
- Ces différents modes de communication répondent aux différents besoins des automates présents sur le marché

LA COMMUNICATION 0-10V

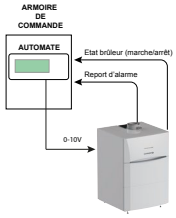

IX_F0130


IX_Q0121

- L'un des premiers niveaux de la chaufferie pilotée par Gestion Technique Centralisée est le pilotage de la chaudière par signal 0-10V.
- Un automate envoie la consigne de chauffe à la chaudière par un signal 0-10V qui est proportionnelle à la consigne de la chaudière soit en puissance soit en température. En général ce type d'automate peut aussi recevoir des reports d'alarme et des informations de marche ou arrêt du brûleur.

	COLIS	RÉF.	€	Eco-Part. €
Module de régulation circuit V3V	SA45	7695736	382,80	0,12

PASSERELLE DE COMMUNICATION MODBUS



REG_Q0001



REG_Q0003

- De nombreux réseaux d'automates programmables de chaufferie pour la Gestion Technique Centralisée utilisent le Modbus comme protocole de communication.
- Bien qu'étant un protocole de communication non propriétaire, le Modbus comporte des paramètres qui peuvent diverger d'une application à l'autre.
- C'est pourquoi nos passerelles de communication qui traduisent nos bus propriétaires en Modbus standard RTU RS485 ont des paramètres ajustables comme la vitesse, la parité et le bit de stop.
- La passerelle de communication AD325 est livrée sans le câble de bus de raccordement avec la chaudière.

	COLIS	RÉF.	€	Eco-Part. €
Passerelle de communication GTW26 Diematic iSystem/m3 – Modbus	AD325	7714175	201,90	0,12
Passerelle de communication GTW08 L-Bus – Modbus	AD332	7721982	189,70	0,12

LE WEB SERVER OZW


IX_Q0122

- Idéal pour une gestion d'un petit collectif en local ou à distance.
- Le web server permet d'accéder à l'ensemble des paramètres de la chaudière ou des chaudières du site soit en local via USB, soit à distance via un portail internet (router). Possibilité d'accès à une cascade de chaudières ou des chaudières indépendantes sur le même site.
- Il est également possible de créer des rapports sur l'état de la chaufferie et de les communiquer par mail. Il est possible de connecter de 1 à 4 chaudières par web server :

	COLIS	RÉF.	€	Eco-Part. €
Web server OZW 672.04, jusqu'à 4 chaudières	AD336	7753497	947,60	0,12

LE GUIDE DE CHOIX

appareils		communication en 0-10V: 0-10 V	communication en 0-10V: report d'alarme	communication en 0-10V: info statut brûleur	communication en Modbus RTU RS485	web server
INNOVENS Pro EVODENS Pro MODULENS O Pro ELIDENS C140	Diematic Evolution	Disponible sans option	Disponible sans option	Disponible sans option	GTW08- colis AD332	Non compatible
ELIDENS DTG GTU C 220 GT 220	Diematic 3	Disponible sans option	Platine de report d'alarme - colis GR12	Non disponible	Non compatible	Non compatible
C 330 et C 630	Diematic iSystem	Disponible sans option	Disponible sans option	Non disponible	GTW26 (colis AD325)	Non compatible
C 340 et C 640	Diematic Evolution	Disponible sans option	Disponible sans option	Non disponible	GTW08 (colis AD332)	Non compatible
C 230 Eco GT 330 GT 430 GT 530 CA 430 CA 530	Diematic m3	Disponible sans option	Disponible sans option	Non disponible	GTW26 (colis AD325)	Non compatible
INNOVENS Pro EVODENS Pro	IniControl 2	Disponible sans option	Disponible sans option	Disponible sans option	GTW08 (colis AD332)	Non compatible
IX	-	Module de régulation, intégrable (colis SA45)	Module de régulation, intégrable (colis SA45)	Module de régulation, intégrable (colis SA45)	Non compatible	Web server OZW 672.04 (colis AD336)
IX-M	-	Module Intégrable AGU2.500 (Réf. 7755306)	Module Intégrable AGU2.500 (Réf. 7755306)	Module Intégrable AGU2.500 (Réf. 7755306)	Non compatible	Web server OZW 672.04 (colis AD336)

ÉQUIPEMENTS - RÉGULATIONS

LES THERMOSTATS D'AMBIANCE

THERMOSTATS D'AMBIANCE ON/OFF



		COLIS	RÉF.	€	Eco-Part. €
Thermostat d'ambiance programmable Ce thermostat assure la régulation du chauffage selon plusieurs modes de fonctionnement : **AUTOMATIQUE :** selon la programmation horaire la température de consigne passe automatique de Confort à Économique et inversement. Il est aussi possible de rester en Confort permanent, Réduit permanent ou Hors Gel permanent. **ABSENCE :** ce mode permet de régler une température permanente entre 5 et 15°. **MANUEL :** ce mode permet de passer de confort à économique (ou inversement) jusqu'au prochain changement de programme. **ARRÊT :** ce mode permet d'arrêter la demande de chauffe en été par exemple.					
Thermostat d'ambiance programmable filaire (alimentation par piles)	NOUVEAU	AD337	7768817	144,00	0,12
Thermostat d'ambiance programmable filaire (alimentation 230V)	NOUVEAU	AD345	7774421	138,60	0,12
Thermostat d'ambiance programmable sans fil (alimentation par piles) Compatible avec l'écosystème Delta Dore (Tydom)	NOUVEAU	AD338	7768818	332,00	0,12



		COLIS	RÉF.	€	Eco-Part. €
Thermostat d'ambiance non programmable (filaire) Ce thermostat d'ambiance permet de réguler la température ambiante entre 6 et 30 °C par action sur le brûleur.		AD140	88017859	59,00	0,12

SONDES D'AMBIANCE MODULANTES



		COLIS	RÉF.	€	Eco-Part. €
Commande à distance programmable modulante "OpenTherm" Ce thermostat assure la régulation et la programmation du chauffage et de l'eau chaude sanitaire. Le régulateur adapte la puissance chaudière aux besoins effectifs. Il intègre des paramètres de réglage pour les chaudières concernées : pente de chauffe, temp. max. chaudière, vitesse du ventilateur… ainsi que des fonctions de comptage d'énergie (nombre d'heures de fonctionnement de la pompe, ecs, totale…) conformément à la réglementation thermique RT 2012. 3 modes de fonctionnement sont possibles : **AUTOMATIQUE :** selon programmation hebdomadaire effectuée : pour chaque période programmée on pourra indiquer la température de consigne. **PERMANENT :** permet de maintenir en permanence la température choisie pour le jour, la nuit ou l'antigel. **VACANCES :** destiné aux absences de longue durée. Permet de rentrer les dates de début et de fin de congé ainsi que la température de maintien. Pour un fonctionnement en fonction de la température extérieure, une sonde extérieure (colis AD225 ou FM46) peut-être rajoutée.		AD304 (filaire) ou AD303 (sans fils)	7609763 7609762	242,00 397,00	0,12 0,12



		COLIS	RÉF.	€	Eco-Part. €
Commande à distance modulante "OpenTherm" avec sonde d'ambiance, non programmable (sauf Essencio) Cette commande à distance assure grâce à sa sonde d'ambiance la régulation de la température d'un local de référence en adaptant la puissance chaudière pour obtenir la température de consigne réglée par l'utilisateur. Elle assure également la régulation de la température ecs. Elle intègre des paramètres de réglage pour les chaudières concernées : affichage et réglage de températures telles que temp. ecs, temp. max. de chauffage…, des fonctions de comptage (nombre de démarrages, nombre d'heures de fonctionnement de la pompe, ecs ou totale,…), un affichage de "code erreurs", etc…		AD301	7612097	123,00	0,12

PRINCIPES DE FONCTIONNEMENT DES COMMANDES À DISTANCE "OPENTHERM"

Les commandes à distances OpenTherm sont des régulateurs indépendants. Ils ont leurs propres courbes de chauffe et programmes horaires.
Une commande à distance OpenTherm raccordée sur un générateur impose la température du circuit de chauffage en fonction de sa courbe de chauffe, de la consigne et de la température extérieure impose.
Elle impose aussi ces programmes horaires. Les programmes horaire de la chaudière sont alors inactifs.

À NOTER : avec un AD301 il n'y a pas de possibilité de programme horaire, les programmes horaires des chaudières deviennent inactifs.

ÉQUIPEMENTS - RÉGULATIONS

LES THERMOSTATS D'AMBIANCE

KITS DE PILOTAGE À DISTANCE

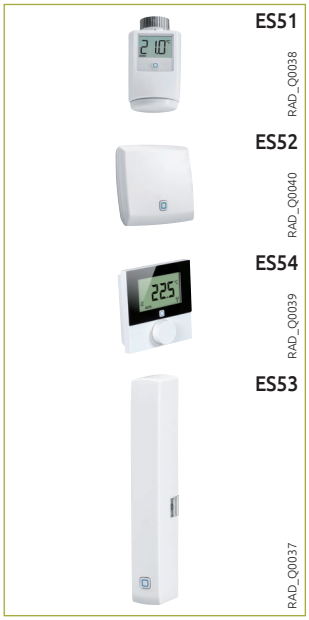

	COLIS	RÉF.	€	Eco-Part. €
Kits de pilotage à distance pièce par pièce ou radiateur par radiateur pour un chauffage radiateurs mono circuit Permet de programmer et piloter la température pièce par pièce et de remonter un contact sec sur une chaudière tel un thermostat. Composé d'une centrale accessible via une APP, de têtes thermostatiques connectées, d'un thermostat d'ambiance et de contacts de fenêtre le kit permet la programmation du chauffage pièce par pièce sur un circuit de chauffage unique d'une maison sur site ou via Smartphone. Les contacts de fenêtre coupent automatiquement le chauffage en cas d'ouverture de fenêtre et la programmation permettra l'arrêt de la chaudière pour éviter le maintien en température.				
Kit de pilotage à distance pour :				
• 4 radiateurs (1 module WiFi + 4 têtes thermost. + 2 contacts fenêtre)	ES49	7723080	1 076,30	0,12
• 5 radiateurs + 1 circuit plancher chauffant (1 module WiFi + 5 têtes thermostatiques + 4 contacts fenêtre + 1 thermostat d'ambiance)	ES50	7723081	1 614,40	0,12
Tête thermostatique connectée	ES51	7723082	170,20	0,12
Module WiFi	ES52	7723083	191,10	0,12
Détecteur d'ouverture fenêtre	ES53	7723084	126,80	0,12
Thermostat d'ambiance	ES54	7723085	200,20	0,12
Contacteur relais (pilotage chaudière)	ES55	7723086	279,80	0,02

OPTIONS SUPPLÉMENTAIRES POUR PMC-X... (PLUS), MPX, MCX... PLUS, MS... PLUS, MSN



	COLIS	RÉF.	€	Eco-Part. €
Module de 2 commande 2 circuits Ne fonctionne qu'en association avec 1 voire 2 thermostat modulant "OpenTherm" et permet la commande d'un circuit direct et d'un circuit avec vanne mélangeuse ou de 2 circuits avec vanne mélangeuse. Il est livré avec une sonde de départ pour chacun des circuits à commander ainsi qu'avec une sonde extérieure et un câble d'alimentation réseau. Le raccordement chaudière/module se fera par l'intermédiaire d'un câble BUS "OpenTherm" (non livré).	AD290	S103303	389,00	0,12

SONDES EXTÉRIEURES POUVANT ÊTRE ASSOCIÉES AUX THERMOSTATS D'AMBIANCE

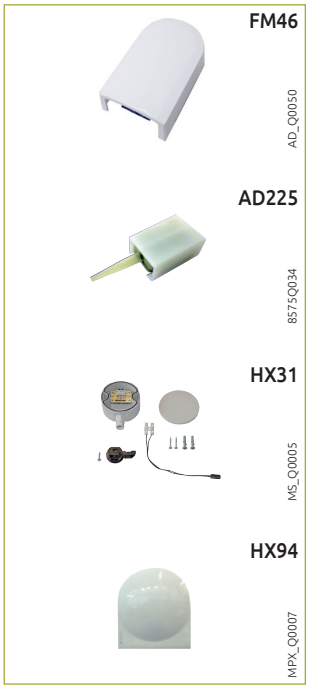

	COLIS	RÉF.	€	Eco-Part. €
Sonde extérieure				
• pour Vivadens	AD225	100005660	58,60	0,02
• pour Twineo, EMC-S, Naneo-S, Essencio EcoNox/Essencio Condens (livrée d'origine avec CFU C)	FM46	85757741	47,50	0,02
• pour ZENA EcoNox MSN 24 MI	HX94	7670186	46,40	0,02
• pour Zena EcoNox MSX 24 MI	HX31	100016414	49,70	0,02

La sonde extérieure peut être utilisée seule ou associée aux thermostats d'ambiance.

ÉQUIPEMENTS - RÉGULATIONS

LE TABLEAU DE COMMANDE **E-PILOT**

E-PILOT



Le tableau de commande E-Pilot équipe les chaudières Essencio et les pompes à chaleur Alezio S, Alezio S Compact, Alezio S V200 et Strateo y compris les versions hybrides et permet la gestion (avec programmation) d'un circuit direct, d'un circuit sur vanne 3 voies et la production ECS.
E-Pilot est équipé d'un écran rétroéclairé en texte clair avec un accès rapide aux consignes de températures.

- Pour Essencio : la commande d'1 ou 2 circuits avec vanne mélangeuse est possible par la mise en place d'1 ou 2 " platine + sonde pour vanne " (option). La mise en route ou l'arrêt du brûleur en fonction de la température extérieure est activée par raccordement d'une sonde extérieure.
- Pour Strateo : le pilotage d'un circuit avec vanne mélangeuse est intégré d'usine. La mise en route ou l'arrêt du compresseur ainsi que le passage du mode chaud au mode rafraîchissement est activé grâce au raccordement de la sonde extérieure livrée d'usine. La température, la pression et l'état de fonctionnement de l'appareil sont clairement affichés. Pour chaque circuit une page d'écran est dédié : mode de fonctionnement, température clairement indiqués.
- Pour le suivi de l'installation, possibilité de lire l'historique des défauts ainsi que les compteurs horaires de fonctionnement.

LES OPTIONS DU TABLEAU DE COMMANDE E-PILOT

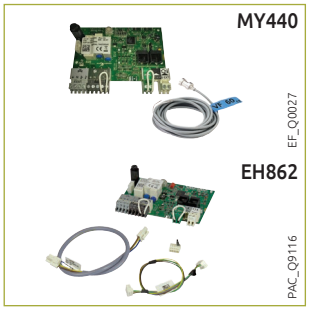







	COLIS	RÉF.	€	Eco-Part. €
Platine + sonde pour 1 vanne mélangeuse (long. 2,5 m) pour Essencio	MY440	7628142	313,00	0,12
Kit régulation 2 circuits pour Alezio S et Alezio S Compact	EH783	7683828	132,40	-
Kit régulation 2 circuits pour Alezio S V 200 et Alezio O Hybrid	EH862	7689751	121,70	0,12
Kit régulation 2 circuits pour Strateo et Strateo R32	EH916	7726492	130,20	0,12
Permettent de commander une vanne mélangeuse à moteur électromécanique ou électrothermique. La carte s'implante dans le tableau E-Pilot et se raccorde par connecteurs embrochables.				
Sonde ecs (long. 5 m) Elle permet la régulation avec priorité de la température et la programmation de la production d'eau chaude sanitaire par un préparateur à accumulation.	AD212	100000030	59,00	0,02
Sonde extérieure (pour Essencio EcoNox) Permet la gestion des circuits par mesure de la température extérieure.	FM46	85757741	47,50	0,02
Sonde extérieure (sans fil) Compatible uniquement avec la passerelle de communication du Smart TC RF (AD341). DISPONIBILITÉ SEPTEMBRE 2021	AD346	7776874	99,00	0,12

ÉQUIPEMENTS - RÉGULATIONS

LE TABLEAU DE COMMANDE **DIEMATIC EVOLUTION**

DIEMATIC EVOLUTION



- Véritable cerveau de la chaudière, piloté par un micro-processeur, le tableau DIEMATIC EVOLUTION intègre d'origine une régulation programmable en fonction de la température extérieure. De base ce tableau permet de piloter jusque 3 circuits vannes 3 voies et 2 zones d'eau chaude sanitaire. Le tableau DIEMATIC EVOLUTION peut piloter jusque 8 chaudières en cascade.
- L'écran d'accueil permet de mettre l'installation en état de fonctionnement immédiat.
- Accès à tous les réglages de manière intuitive avec un seul bouton rotatif et de validation.
- Écran couleur avec texte claire. Explication pour chaque paramètre
- Courbe de chauffe graphique et dynamique
- Aide aux diagnostics par messages d'alertes en texte clair
- Préprogrammé, il ne nécessite aucun réglage préalable. D'une grande simplicité d'emploi, DIEMATIC EVOLUTION permet de modifier, à tout moment, très facilement, les températures, les programmes et de nombreux autres paramètres.

LES OPTIONS DU TABLEAU DE COMMANDE DIEMATIC EVOLUTION

	COLIS	RÉF.	€	Eco-Part. €
 8518Q022 **Sonde pour eau chaude sanitaire (long. 5 m)** Elle permet la régulation avec priorité de la température et la programmation de la production d'eau chaude sanitaire par un préparateur à accumulation.	AD212	100000030	59,00	0,02
 GT220_Q0002 **Sonde départ après vanne (long. 2,5 m)** 1 ou 2 sondes sont nécessaires pour raccorder le 1er circuit et le 2ème avec vanne mélangeuse sur une chaudière équipée d'une régulation DIEMATIC - Évolution.	AD199	88017017	95,40	0,02
 MCA_Q0015 **Platine + sonde pour 1 vanne mélangeuse (long. 2,5 m)** Elle permet de commander une vanne mélangeuse à moteur électromécanique ou électrothermique. La carte s'implante dans le tableau DIEMATIC - Évolution et se raccorde par connecteurs embrochables. DIEMATIC - Évolution peut recevoir 1 option "platine + sonde", lui permettant la commande de 1 vanne mélangeuse supplémentaire.	AD249	100013304	184,00	0,12
 MCA_Q0012 **Sonde système (long. 5 m)** Comprend 1 sonde pour la gestion d'un ballon tampon ou d'une cascade avec un appareil équipé d'un tableau Diematic Evolution (chaudière ou une pompe à chaleur ou une VM Diematic Evolution).	AD250	100013305	53,70	0,02
 AD308 AD309 AD310 MCA_Q0150/MCA_Q0149/MCA_Q0151 **Câble S-Bus (avec terminaisons)** Permet la liaison entre les chaudières dans les installations cascades				
• lg 1,5 m	AD308	7663618	38,00	0,02
• lg 12 m	AD309	7663561	113,40	0,02
• lg 20 m	AD310	7663619	150,80	0,02
 AD321 MCA_Q0152 **Terminaisons S-BUS**	AD321	7688305	56,70	0,02
 FM46 AD_Q0050 **Sonde extérieure :** Permet la gestion des circuits par mesure de la température extérieure. (Livrée d'origine avec les CFU C, MCA 160, Evodens, Evodens Pro, Elidens C140, Alezio S V 200 et Modulens O Pro)	FM46	85757741	47,50	0,02
NOUVEAU  AD337 TH_Q0001 **Thermostat d'ambiance programmable** Ce thermostat assure la régulation du chauffage selon plusieurs modes de fonctionnement : **AUTOMATIQUE :** selon la programmation horaire la température de consigne passe automatique de Confort à Économique et inversement. Il est aussi possible de rester en Confort permanent, Réduit permanent ou Hors gel permanent ; **ABSENT :** ce mode permet de régler une température permanente entre 5° et 15° ; **MANUEL :** ce mode permet de passer de confort à économique (ou inversement) jusqu'au prochain changement de programme. ; **ARRÊT :** ce mode permet d'arrêter la demande de chauffe en été par exemple.	AD337 (filaire) ou AD338 (sans fils)	7768817 7768818	144,00 332,00	0,12 0,12
NOUVEAU  AD338 TH_Q0002				
 AD140 8801Q003 **Thermostat d'ambiance non programmable (filaire)** Ce thermostat d'ambiance permet de réguler la température ambiante entre 6 et 30 °C par action sur le brûleur.	AD140	88017859	59,00	0,12
 AD324 SMARTTC_Q007 **Thermostat/Sonde d'ambiance connecté SMART TC° (R-BUS filaire)** Le thermostat d'ambiance connecté SMART TC° est conçu pour être raccordé en câble R-BUS. Il permet le pilotage à distance du chauffage et de l'eau chaude sanitaire via une appli à télécharger gratuitement, facile de prise en main par l'utilisateur avec possibilité de donner accès à son installation au professionnel.	AD324	7691375	228,00	0,12
NOUVEAU  AD341 SMARTTC_Q0008 **Thermostat/sonde d'ambiance connecté SMART TC° RF (sans fil)** Pour communication en ON/OFF, en OpenTherm ou en Natif.	AD341	7691377	377,00	0,12
 AD342 SMARTTC_Q000 **Thermostat/sonde d'ambiance SMART TC° RF (sans fil)** Pour 2e circuit.	AD342	7765144	178,00	0,12
NOUVEAU  AD_Q0050 **Sonde extérieure (sans fil)** Compatible uniquement avec la passerelle de communication du Smart TC RF (AD341). DISPONIBILITÉ SEPTEMBRE 2021	AD346	7776874	99,00	0,12

ÉQUIPEMENTS - RÉGULATIONS

LE TABLEAU DE COMMANDE **DIEMATIC ISYSTEM**

DIEMATIC ISYSTEM

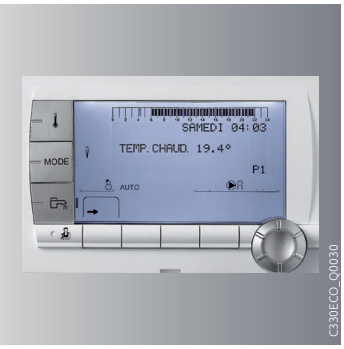

- Véritable cerveau de la chaudière, piloté par un microprocesseur, le tableau DIEMATIC iSystem intègre d'origine une régulation programmable en fonction de la température extérieure.
  De base ce tableau permet de piloter jusqu'à 2 circuits vannes 3 voies, 1 circuit direct et 1 zone d'eau chaude sanitaire.
  Le tableau DIEMATIC iSystem peut piloter jusqu'à 9 chaudières en cascade.
- Accès direct à tous les réglages de façon intuitive
  - Écran LCD large, avec affichage texte multi-lignes (par ex. explication claire des paramètres qu'on règle), affichage de la pente de chauffe sous forme graphique, aide au diagnostic grâce à l'affichage des courbes de températures et d'un historique des dernières erreurs dans leur contexte,
  - Touches de sélection des modes de fonctionnement, des températures, d'accès aux programmes et paramètres de réglages complétées par un simple bouton rotatif pour ajuster ou confirmer les valeurs réglées et faire défiler les menus.

LES OPTIONS DU TABLEAU DE COMMANDE DIEMATIC ISYSTEM

		COLIS	RÉF.	€	Eco-Part. €
 8518Q022	**Sonde pour eau chaude sanitaire (long. 5 m)** Elle permet la régulation avec priorité de la température et la programmation de la production d'eau chaude sanitaire par un préparateur à accumulation.	AD212	100000030	59,00	0,02
 GT220_Q0002	**Sonde départ après vanne (long. 2,5 m)** Cette sonde est nécessaire pour raccorder le 1er circuit avec vanne mélangeuse sur une chaudière équipée d'une régulation DIEMATIC iSystem.	AD199	88017017	95,40	0,02
 MCA_Q0013	**Platine + sonde pour 1 vanne mélangeuse** (long. 2,5 m) Elle permet de commander une vanne mélangeuse à moteur électromécanique ou électrothermique. La carte s'implante dans le tableau DIEMATIC iSystem et se raccorde par connecteurs embrochables. DIEMATIC iSystem peut recevoir 1 option "platine + sonde", lui permettant la commande de 1 vanne mélangeuse supplémentaire.	AD249	100013304	184,00	0,12
 CALENTA_Q0005 8666Q172A	**Commande à distance interactive CDI D. iSystem** **Module commande à distance interactive "radio" CDR D. iSystem** (sans émetteur radio) **Module chaudière "radio" (émetteur)** Elles permettent depuis la pièce où elles sont installées, de déroger à toutes les instructions du tableau DIEMATIC iSystem. Par ailleurs, elles permettent l'auto-adaptivité de la loi de chauffe du circuit concerné (une CDI D. iSystem ou CDR D. iSystem par circuit). Dans le cas de la CDR D. iSystem, les données sont transmises par ondes radio depuis leur lieu d'installation jusqu'au boîtier émetteur/récepteur (colis AD252) placé à proximité de la chaudière.	AD285 AD284 AD252	100018924 100018923 100013307	207,00 277,20 145,00	0,12 0,12 0,12
 8575Q037	**Commande à distance simplifiée avec sonde d'ambiance** Elle permet depuis la pièce où elle est installée de déroger à certaines instructions du tableau DIEMATIC iSystem : • dérogation du programme et de consigne de la température ambiante. Par ailleurs, elle permet l'auto-adaptivité de la courbe de chauffe du circuit concerné (1 CDS par circuit).	FM52	85757747	121,80	0,12
 8227Q020	**Câble de liaison BUS (long. 12 m)** Le câble BUS permet la liaison entre 2 chaudières équipées du tableau DIEMATIC iSystem dans le cadre d'une installation en cascade, ainsi que le raccordement d'une régulation DIEMATIC VM iSystem ou d'un transmetteur d'un réseau de télégestion.	AD134	88017851	129,20	0,02
 8801Q022	**Câble de liaison inter-module (long. 1,5 m)** Il permet l'interconnexion de deux régulations murales VM DIEMATIC iSystem.	AD124	88017836	100,30	0,02
 8199Q063	**Câble de liaison (long. 40 m)** Il est destiné à remplacer indifféremment les câbles 12 m et 1 m, lorsque ces derniers s'avèrent trop courts.	DB119	81997720	174,30	0,02

LES OPTIONS DU TABLEAU DE COMMANDE DIEMATIC ISYSTEM









	COLIS	RÉF.	€	Eco-Part. €
Sonde pour ballon tampon : système (long. 5 m) Comprend 1 sonde pour la gestion d'un ballon tampon avec une chaudière équipée d'un tableau de commande DIEMATIC iSystem	AD250	100013305	53,70	0,02
Prolongateur de câble BUS Cet accessoire permet de connecter entre eux deux câbles BUS, dans le cas où les deux chaudières à relier sont trop éloignées l'une de l'autre.	AD139	88017858	28,70	0,02
Sonde extérieure radio **Module chaudière radio** (émetteur radio) La sonde extérieure radio est livrable en option pour les installations où la mise en place de la sonde extérieure filaire livrée avec le tableau DIEMATIC iSystem s'avérerait trop complexe. Si cette sonde est utilisée : • avec une commande à distance filaire (AD285 ou FM52), il est nécessaire de commander en plus le "Module chaudière radio" • avec une commande à distance radio (AD284) déjà associée à un "Module chaudière radio" (AD252), la commande d'un 2e module n'est pas nécessaire.	AD251 AD252	100013306 100013307	90,40 145,00	0,12 0,12
Sonde à plongeur avec doigt de gant La sonde à plongeur NTC 147 est livrée avec un boîtier de raccordement IP 54 et avec un doigt de gant Ø 1/2", longueur utile sous tête 120 mm.	AD218	100004781	225,80	0,02

ÉQUIPEMENTS - RÉGULATIONS

LE TABLEAU DE COMMANDE **DIEMATIC 3 ET DIEMATIC M3**

DIEMATIC 3 ET DIEMATIC-m3



- Véritable cerveau de la chaudière, piloté par un microprocesseur, les tableaux DIEMATIC 3 et DIEMATIC-m3 intègrent d'origine une régulation programmable en fonction de la température extérieure.
  De base ces tableaux peuvent piloter jusqu'à 2 circuits vannes 3 voies et 1 zone d'eau chaude sanitaire. Les tableaux DIEMATIC 3 et DIEMATIC M3 peut piloter jusqu'à 9 chaudières en cascade.
- 2 niveaux d'accès aux réglages : volet fermé et volet ouvert
  - Écran LCD rétro-éclairé avec affichage en clair des date, heure et programme en cours ; affichages des modes de fonctionnement en cours par symboles explicites,
  - Volet fermé : touches de sélection du mode de fonctionnement et de réglage des températures complétées par 2 touches de réglage + ou -,
  - Volet ouvert : Touches de sélection des programmes standard ou personnalisables, de sélection des circuits et de défilement des menus pour avoir accès aux réglages.

LES OPTIONS DU TABLEAU DE COMMANDE DIEMATIC 3 ET DIEMATIC M3

POUR TOUTES CONFIGURATIONS D'INSTALLATION



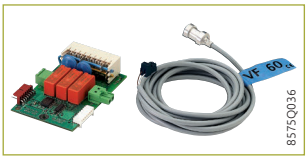









	COLIS	RÉF.	€	Eco-Part. €
Sonde pour eau chaude sanitaire (long. 5 m) Elle permet la régulation avec priorité de la température et la programmation de la production d'eau chaude sanitaire par un préparateur à accumulation.	AD212	100000030	59,00 (1)	0,02
Platine + sonde pour 1 vanne mélangeuse (longueur 2,5 m) Elle permet de commander une vanne mélangeuse à moteur électromécanique ou électrothermique. La carte s'implante dans le tableau DIEMATIC 3 ou DIEMATIC-m3 et se raccorde par connecteurs embrochables. DIEMATIC 3 ou DIEMATIC-m 3 peut recevoir 1 ou 2 options "platine + sonde", lui permettant la commande de 1 ou 2 vannes mélangeuses.	FM48	85757743	210,00	0,12
Commande à distance interactive CDI D. iSystem	AD285	100018924	207,00	0,12
Module commande à distance interactive "radio" CDR D. iSystem (sans émetteur radio)	AD284	100018923	277,20	0,12
Module chaudière "radio" (émetteur) Elles permettent depuis la pièce où elles sont installées, de déroger à toutes les instructions du tableau DIEMATIC iSystem. Par ailleurs, elles permettent l'auto-adaptivité de la loi de chauffe du circuit concerné (une CDI D. iSystem ou CDR D. iSystem par circuit). Dans le cas de la CDR D. iSystem, les données sont transmises par ondes radio depuis leur lieu d'installation jusqu'au boîtier émetteur/récepteur (colis AD252) placé à proximité de la chaudière.	AD252	100013307	145,00	0,12
Commande à distance simplifiée avec sonde d'ambiance Elle permet depuis la pièce où elle est installée de déroger à certaines instructions du tableau DIEMATIC-m3 : • dérogation du programme et de consigne de la température ambiante. Par ailleurs, elle permet l'auto-adaptivité de la courbe de chauffe du circuit concerné (1 CDS par circuit).	FM52	85757747	121,80	0,12
Sonde de fumées (longueur 5 m) Elle permet la lecture sur l'afficheur du tableau de la température des fumées et le contrôle de l'état de propreté des surfaces d'échange du corps de chauffe. Dans le cas d'1 installation en cascade, il est possible de raccorder une sonde de fumées pour chaque chaudière.	FM47	85757742	85,50	0,02
Sonde extérieure radio	AD251	100013306	90,40	0,12
Module chaudière radio (émetteur radio)	AD252	100013307	145,00	0,12
La sonde extérieure radio est livrable en option pour les installations où la mise en place de la sonde extérieure filaire livrée avec le tableau DIEMATIC iSystem s'avérerait trop complexe. Si cette sonde est utilisée : • avec une commande à distance filaire (AD285 ou FM52), il est nécessaire de commander en plus le "Module chaudière radio" • avec une commande à distance radio (AD284) déjà associée à un "Module chaudière radio" (AD252), la commande d'un 2e module n'est pas nécessaire.				

(1) Pour les chaudières avec préparation eau chaude sanitaire intégrée, cette sonde est incluse dans la livraison et dans le prix.

ÉQUIPEMENTS - RÉGULATIONS

LE TABLEAU DE COMMANDE **DIEMATIC 3 ET DIEMATIC m3**

LES OPTIONS DU TABLEAU DE COMMANDE DIEMATIC 3 ET DIEMATIC m3



	COLIS	RÉF.	€	Eco-Part. €
Sondes pour ballon tampon (longueur 5 m) Comprend 1 sonde ecs et 1 sonde chauffage pour la gestion d'un ballon tampon avec une chaudière équipée d'un tableau de commande DIEMATIC 3.				
• pour toutes les chaudières équipées du tableau DIEMATIC 3 ou DIEMATIC-m3 sauf C340/640	AD160	88017887	119,70	0,02
• pour C 340/640	AD216	100005130	113,40	0,02

+ POUR GT 220 ET GTU C 220 UNIQUEMENT

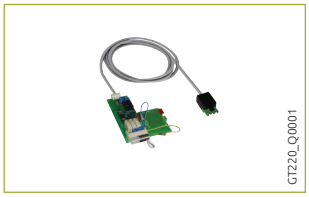

	COLIS	RÉF.	€	Eco-Part. €
Platine 2 all./mod./V 3 V Cette platine permet la commande d'une chaudière GT 220 D équipée d'un brûleur 2 allures ou modulant. Elle comprend également la commande et la programmation d'un circuit avec vanne mélangeuse 3 voies; la sonde départ après vanne (colis AD199) est cependant à commander séparément (option).	AD217	100004294	361,00	0,12



Sonde départ après vanne (long. 2,5 m) Cette sonde est nécessaire en cas d'utilisation de la "platine 2 all./mod./V 3 V" pour la commande d'1 circuit avec vanne mélangeuse.	AD199	88017017	95,40	0,02

+ POUR GT 330/430/530, CA 430/530, C 230 ECO ET GTU C 330



	COLIS	RÉF.	€	Eco-Part. €
Sonde départ après vanne (long. 2,5 m) Cette sonde est nécessaire pour raccorder le 1er circuit avec vanne mélangeuse sur une chaudière équipée du tableau de commande DIEMATIC-m 3 lorsqu'il n'y a pas de circuit direct (sans vanne).	AD199	88017017	95,40	0,02

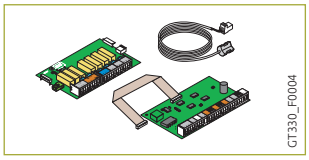

Platine relais + sondes pour 1er circuit vanne Ce colis est nécessaire pour raccorder le 1er circuit avec vanne mélangeuse sur une chaudière équipée du tableau de commande K3 dans le cadre d'une installation en cascade.	AD220	100004970	390,60	0,12



Sonde d'ambiance Elle permet depuis la pièce où elle est installée, d'activer la fonction optimisation de démarrage des périodes de confort. Elle permet l'autoadaptativité de la courbe de chauffe du circuit concerné (1 sonde d'ambiance par circuit).	AD244	100012044	98,20	0,02

DIVERS



	COLIS	RÉF.	€	Eco-Part. €
Câble de liaison (long. 40 m) Le câble blindé longueur 40 m est destiné à remplacer le câble BUS 12 m (colis AD134) lorsque ce dernier s'avère trop court.	DB119	81997720	174,30	0,02

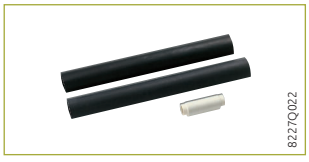

Prolongateur de câble BUS Cet accessoire permet de connecter entre eux deux câbles BUS, dans le cas où les deux chaudières à relier sont trop éloignées l'une de l'autre.	AD139	88017858	28,70	0,02



Sonde à plongeur avec doigt de gant La sonde à plongeur NTC 147 est livrée avec un boîtier de raccordement IP 54 et avec un doigt de gant Ø 1/2", longueur utile sous tête 120 mm.	AD218	100004781	225,80	0,02

ÉQUIPEMENTS - RÉGULATIONS

LE TABLEAU DE COMMANDE DES IX... ET IX-M...



- Le tableau de commande des IX... est un tableau très évolué intégrant d'origine une régulation électronique programmable permettant la gestion des applications tertiaires les plus complexes.
- L'ensemble des réglages s'effectuent depuis un tableau de commande installé en façade de la chaudière. Le tableau de commande possède un afficheur rétro-éclairé largement dimensionné qui permet une manipulation simple et facile. L'ergonomie de commande permet, à l'aide d'un bouton rotatif, une navigation intuitive entre des menus déroulants et le display affiche de manière simple en texte clair les données de fonctionnement les plus importantes (heure, températures, modes de fonctionnement,...) et l'état des différents composants de l'installation (vannes, pompes,...).
- La régulation électronique programmable adapte la température de la chaudière par action sur le brûleur modulant en fonction de la température extérieure (la sonde extérieure est livrée avec la chaudière) et éventuellement de la température ambiante si une commande à distance interactive est raccordée (option SA47).
- D'origine, la régulation est à même de faire fonctionner automatiquement une installation de chauffage central avec 1 circuit direct et 1 circuit ECS (sonde ECS à commander en option SA49). Le raccordement de la sonde ECS permet la programmation et la gestion du circuit ECS.
- Jusqu'à 3 circuits peuvent être gérés par la régulation: 1 direct + 2 circuits avec vanne mélangeuse. Chacun des circuits avec vanne mélangeuse est piloté par un module de régulation circuit vanne 3 voies MEWM (colis SA45 comprenant la sonde départ). Chacun de ces circuits peut être équipé d'une sonde d'ambiance SA47 disponible en option.
- Cette régulation a été spécifiquement développée pour permettre la gestion optimale de systèmes combinant différents générateurs de chauffage (chaudières en cascade, chaudière bois, chaudière fuel, système solaire, ballons tampons...). Elle permet à l'installateur de paramétrer l'ensemble de l'installation de chauffage quel que soit son degré de complexité.
  Dans le cas d'installations plus importantes, il est possible de raccorder en cascade jusqu'à 16 chaudières (voir feuillet technique « Cascades IX »).
  Chaque chaudière de la cascade pouvant gérer jusqu'à 3 circuits. Une des chaudières sera désignée pour piloter l'ensemble des chaudières.
- Elle peut aussi assurer la gestion (sans programmation) de la chaudière par l'intermédiaire d'un signal 0 - 10 V paramétrable.

LES OPTIONS DU TABLEAU DE COMMANDE IX ET IX-M

		COLIS	RÉF.	€	Eco-Part. €
	**Sonde d'ambiance programmable filaire** Appareil d'ambiance avec écran rétroéclairé avec menu déroulant et texte clair Choix du mode de fonctionnement: Automatique (3 programmes différents), Manuel, Hors Gel, Vacances... Accès aux paramètres chaudières Alertes de dysfonctionnement avec codes défaut et historique de panne Gestion de 2 circuits Des sondes d'ambiance peuvent être ajoutées au système pour augmenter la performance énergétique.	SA47	7712268	109,20	0,12
	**Module de régulation circuit vanne 3 voies, intégrable** Module de régulation intégrable dans la chaudière, pouvant gérer un circuit avec vanne 3 voies (sonde départ incluse) ou un ballon ecs solaire.	SA45	7695736	382,80	0,12
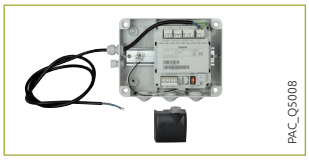	**Module de régulation circuit vanne 3 voies, mural** Module de régulation à fixer au mur, pouvant gérer un circuit avec vanne 3 voies (sonde départ incluse) ou un ballon ecs solaire.	SA44	7695737	419,20	0,12
	**Module de communication OCI 345 (module LPB)** Se monte dans le tableau de la chaudière et permet de raccorder des chaudières en cascade ou un web serveur.	SA50	7709438	85,00	0,12

ÉQUIPEMENTS - RÉGULATIONS

LE TABLEAU DE COMMANDE **DES IX...**

LES OPTIONS DU TABLEAU DE COMMANDE IX



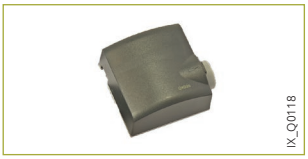





	COLIS	RÉF.	€	Eco-Part. €
Sonde doigt de gant universelle (long. 6 m) Sonde prévue pour être montée dans des doigts de gant, cette sonde peut être utilisée pour les ballons ECS, les ballons tampon…	SA49	7709437	24,00	0,02
Sonde d'applique universelle (long. 6 m) Sonde pour pose en applique pouvant être utilisée pour les températures de départ et/ou les températures de retour.	SA48	7709436	37,00	0,02
Sonde extérieure Fournie avec la chaudière.	HX94	7670186	46,40	0,02
Régulation murale VM HSM Contrôleur de chaudière en LPB, 0-10V ou ON/OFF et contrôleur de zone : 1 circuit vanne 3 voies. Voir feuillet technique VM HSM.	SA43	7695735	1 104,60	0,12

ÉQUIPEMENTS - RÉGULATIONS

RÉGULATION MURALE **VM DIEMATIC EVOLUTION**

VM DIEMATIC EVOLUTION



La régulation électronique VM DIEMATIC EVOLUTION, intégrée dans un boîtier mural, permet le pilotage et la régulation de 3 circuits chauffage et de 2 circuits ecs, chacun des circuits chauffage pouvant être un circuit direct ou un circuit avec vanne mélangeuse 3 voies motorisée.

- Il est possible de relier entre elles jusqu'à 8 régulations VM DIEMATIC EVOLUTION et de réaliser ainsi de nombreuses combinaisons quel que soit le type d'installation :
  - **VM DIEMATIC EVOLUTION peut être utilisée en combinaison** avec les chaudières EVODENS, ALEZIO SV200, ALEZIO COMPACT et MODULENS O PRO (PFC 45/60/90/120) pour gérer des circuits de chauffage et ECS supplémentaires
  - **VM DIEMATIC EVOLUTION peut-être intégrée en relation avec un ou plusieurs générateurs** équipés de DIEMATIC EVOLUTION
  - **VM DIEMATIC EVOLUTION peut-être intégré dans un système DIEMATIC iSystem** via le Modbus en suiveuse uniquement.
  - **VM DIEMATIC EVOLUTION peut également être utilisé seule de manière autonome** pour réguler les circuits de chauffage et ECS en fonction de la température extérieure (sonde à commander séparément FM46)
- **Elle sait aussi piloter une cascade de chaudières** :
  - équipées d'un tableau de commande DIEMATIC EVOLUTION
- VM DIEMATIC EVOLUTION possède également une entrée 0-10V pouvant être configurée pour une commande téléphonique en tout ou rien.

- **Dimensions** : longueur : 320 mm, hauteur : 260 mm, profondeur : 130 mm
- **Indice de protection** : IP 21 - Porte sur charnière réversible, verrouillable et plombable

PRIX H.T.

	VM DIEMATIC EVOLUTION
Colis n°	AD315
Réf.	7676561
€	1 309,40
Eco-Part. €	0,12

LES OPTIONS DE LA RÉGULATION MURALE VM DIEMATIC EVOLUTION











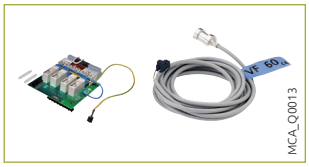



	COLIS	RÉF.	€	Eco-Part. €
Sonde extérieure	FM46	85757741	47,50	0,02
Sonde pour eau chaude sanitaire (long. 5 m) Elle permet la régulation avec priorité de la température et la programmation de la production d'eau chaude sanitaire par un préparateur à accumulation.	AD212	100000030	59,00	0,02
Sonde départ après vanne (long. 2,5 m) Cette sonde permet de mesurer la température de départ de l'eau de chauffage.	AD199	88017017	95,40	0,02
Sonde système (long. 5 m) Comprend 1 sonde pour la gestion d'un ballon tampon ou d'une cascade avec un appareil équipé d'un tableau Diematic Evolution (chaudière ou une pompe à chaleur ou une VM Diematic Evolution).	AD250	100013305	53,70	0,02
Thermostat d'ambiance programmable filaire NOUVEAU **Thermostat d'ambiance programmable sans fil** NOUVEAU Ces thermostats assurent la régulation du chauffage selon plusieurs modes de fonctionnement : **AUTOMATIQUE :** selon la programmation horaire la température de consigne passe automatique de Confort à Économique et inversement. Il est aussi possible de rester en Confort permanent, Réduit permanent ou Hors gel permanent ; **ABSENT :** ce mode permet de régler une température permanente entre 5° et 15° ; **MANUEL :** ce mode permet de passer de confort à économique (ou inversement) jusqu'au prochain changement de programme. ; **ARRÊT :** ce mode permet d'arrêter la demande de chauffe en été par exemple.	AD337 AD338	7768817 7768818	144,00 332,00	0,12 0,12
Platine + sonde pour 1 vanne mélangeuse (long. 2,5 m) Elle permet de commander une vanne mélangeuse à moteur électromécanique ou électrothermique. La carte s'implante dans le boîtier du tableau DIEMATIC EVOLUTION et se raccorde par connecteurs embrochables. VM DIEMATIC EVOLUTION peut recevoir 1 option "platine + sonde", lui permettant la commande de 1 vanne mélangeuse supplémentaire.	AD249	100013304	184,00	0,12
Thermostat d'ambiance connecté SMART TC° (R-BUS filaire) Le thermostat d'ambiance connecté SMART TC° est conçu pour être raccordé en câble R-BUS sur nos chaudières MODULENS O PRO, EVODENS, Essencio et nos PAC ALEZIO S V200 et ALEZIO COMPACT. Il permet le pilotage à distance du chauffage et de l'eau chaude sanitaire via une appli à télécharger gratuitement, facile de prise en main par l'utilisateur avec possibilité de donner accès à son installation au professionnel.	AD324	7691375	228,00	0,12

LES OPTIONS DE LA RÉGULATION MURALE VM DIEMATIC EVOLUTION (SUITE)











	COLIS	RÉF.	€	Eco-Part. €
Câble S-Bus (avec terminaisons) Le câble BUS permet la liaison entre 2 chaudières équipées du tableau DIEMATIC EVOLUTION ou IniControl 2 dans le cadre d'une installation en cascade. Le câble permet également le raccordement entre 2 VM DIEMATIC EVOLUTION.				
• lg 1,5 m	AD308	7663618	38,00	0,02
• lg 12 m	AD309	7663561	113,40	0,02
• lg 20 m	AD310	7663619	150,80	0,02
Terminaisons S-BUS	AD321	7688305	56,70	0,02
Câble de liaison Modbus (long. 12 m) Il permet la liaison entre la régulation murale VM DIEMATIC EVOLUTION et le tableau DIEMATIC iSystem de la chaudière.	AD134	88017851	129,20	0,02
Câble de liaison inter-module (long. 1,5 m) Il permet la liaison entre la régulation murale VM DIEMATIC EVOLUTION et le tableau DIEMATIC iSystem de la chaudière.	AD124	88017836	100,30	0,02
Câble de liaison Modbus (long. 40 m) Il est destiné à remplacer indifféremment les câbles 12 m et 1 m, lorsque ces derniers s'avèrent trop courts.	DB119	81997720	174,30	0,02

EXEMPLE CHIFFRÉ

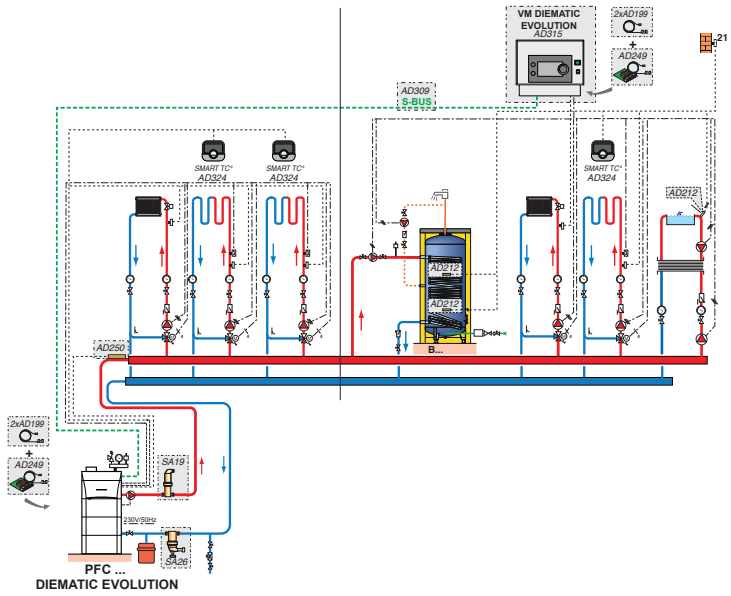

DESCRIPTIF

	COLIS	RÉF.	€
Chaudière PFC60	MV109	7678802	11 289,00
3 x sonde ecs	3 x AD212	100000030	3 x 59,00
Dégazeur de microbulles laiton	SA19	7650334	460,40
Séparateur de boues laiton Rp2	SA26	7650378	498,00
4 sondes départ après vanne	4 x AD199	88017017	4 x 95,40
2 platines + sonde pour vanne mélangeuse	2 x AD249	100013304	2 x 184,00
Régulation VM DIEMATIC EVOLUTION	AD315	7676561	1 309,40
Câble S-BUS lg 12 m	AD309	7663561	113,40
Cuve B1000	AJ80	7650482	5 231,00
Habillage rigide	AJ97	7650499	852,00
Sonde pour départ cascade	AD250	100013305	53,70
Options éventuelles supplémentaires :			
- 3 x thermostat connectés	3 x AD324	7691375	3 x 228,00
		Prix total H.T. :	21 417,50*

* hors Eco-Participation

ÉQUIPEMENTS - RÉGULATIONS

RÉGULATION MURALE **VM DIEMATIC ISYSTEM**

VM DIEMATIC ISYSTEM



La **régulation électronique VM Diematic iSystem**, intégrée dans un boîtier mural, permet le pilotage et la régulation de 2 circuits chauffage et d'un circuit ecs, chacun des circuits chauffage pouvant être un circuit direct ou un circuit avec vanne mélangeuses 3 voies motorisée.

- Il est possible de relier entre elles jusqu'à 20 régulations VM Diematic Isystem et de réaliser ainsi de nombreuses combinaisons quel que soit le type d'installation :
  - **VM Diematic iSystem peut être utilisée en relation avec un générateur existant pour piloter des circuits chauffage et ecs supplémentaires**. Dans ce cas elle communiquera avec le générateur via un câble BUS (par exemple chaudière De Dietrich équipée d'un tableau de commande DIEMATIC).
  - **VM Diematic iSystem peut également être utilisée seule de manière autonome** pour réguler des circuits chauffage et ecs en fonction de la température extérieure (sonde à commander séparément – colis FM46) indépendamment du générateur.

De plus, VM Diematic iSystem pourra **piloter une chaudière via OpenTherm** (sortie existante sur VM Diematic iSystem) pour une chaudière équipée d'un bus OpenTherm, ou en « ON/OFF » par l'intermédiaire du contact auxiliaire pour tout autre générateur (brûleur, PAC, chaudière bois…).

- **Elle sait aussi piloter une cascade de chaudières** :
  - équipées d'un tableau de commande DIEMATIC
  - équipées d'un BUS OpenTherm via une carte interface (1 carte par générateur) ;

VM Diematic iSystem est aussi équipé d'une sortie auxiliaire permettant outre la commande éventuelle en ON/OFF d'un générateur, la commande d'une pompe de circulation, d'une pompe primaire, d'un 2e circuit ecs, d'un signal d'alarme etc. Elle possède également une entrée 0-10V pouvant être configurée pour une commande téléphonique en tout ou rien.

- **Dimensions** : longueur : 320 mm, hauteur : 260 mm, profondeur : 130 mm
- **Indice de protection** : IP 65 - Porte sur charnière réversible, verrouillable et plombable

PRIX H.T.

	VM DIEMATIC isystem
Colis n°	AD281
Réf.	100018254
€	1 313,00
Eco-Part. €	0,12

LES OPTIONS DE LA RÉGULATION MURALE VM DIEMATIC ISYSTEM















	COLIS	RÉF.	€	Eco-Part. €
Sonde extérieure	FM46	85757741	47,50	0,02
Sonde pour eau chaude sanitaire (long. 5 m) Elle permet la régulation avec priorité de la température et la programmation de la production d'eau chaude sanitaire par un préparateur à accumulation.	AD212	100000030	59,00	0,02
Sonde départ après vanne (long. 2,5 m) Cette sonde permet de mesurer la température de départ de l'eau de chauffage.	AD199	88017017	95,40	0,02
Sonde système (long. 5 m) Comprend 1 sonde pour la gestion d'un ballon tampon avec une chaudière équipée d'une régulation murale VM DIEMATIC iSystem. Peut servir comme sonde départ cascade.	AD250	100013305	53,70	0,02
Commande à distance interactive CDI D. iSystem **Module commande à distance interactive "radio" CDR D. iSystem** (sans émetteur radio) **Module chaudière "radio" (émetteur)** Ces commandes à distance permettent depuis la pièce où elles sont installées, de déroger à toutes les instructions de la régulation DIEMATIC VM iSystem. Par ailleurs, elles permettent l'auto-adaptivité de la loi de chauffe du circuit concerné (une CDI D. iSystem ou CDR D. iSystem par circuit). Dans le cas de la CDR D. iSystem, les données sont transmises par ondes radio depuis leur lieu d'installation jusqu'au boîtier émetteur/récepteur (colis AD252) placé à proximité de la chaudière.	AD285 AD284 AD252	100018924 100018923 100013307	207,00 277,20 145,00	0,12 0,12 0,12
Commande à distance simplifiée avec sonde d'ambiance Elle permet depuis la pièce où elle est installée de déroger à certaines instructions de la régulation VM DIEMATIC iSystem : • dérogation du programme et de consigne de la température ambiante. Par ailleurs, elle permet l'auto-adaptivité de la courbe de chauffe du circuit concerné (1 CDS par circuit).	FM52	85757747	121,80	0,12
Sonde extérieure radio **Module chaudière radio** (émetteur radio) La sonde extérieure radio est livrable en option pour les installations où la mise en place de la sonde extérieure filaire s'avérerait trop complexe. Si cette sonde est utilisée : • avec une commande à distance filaire (AD285 ou FM52), il est nécessaire de commander en plus le "Module chaudière radio" • avec une commande à distance radio (AD284) déjà associé à un "Module chaudière radio" (AD252) la commande d'un 2e module n'est pas nécessaire.	AD251 AD252	100013306 100013307	90,40 145,00	0,12 0,12

LES OPTIONS DE LA RÉGULATION MURALE VM DIEMATIC ISYSTEM (SUITE)

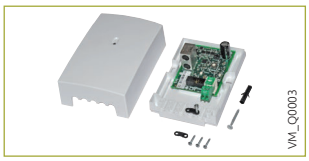







	COLIS	RÉF.	€	Eco-Part. €
Boîtier mural Interface Open Therm/Modbus Nécessaire pour piloter une cascade de chaudières (1 carte par chaudière) équipées d'une interface OpenTherm.	AD286	100018920	168,00	0,12
Câble de liaison BUS (long. 12 m) Il permet la liaison entre la régulation murale VM DIEMATIC iSystem et le tableau DIEMATIC de la chaudière.	AD134	88017851	129,20	0,02
Câble de liaison inter-module (long. 1,5 m) Il permet l'interconnexion de deux régulations murales VM DIEMATIC iSystem.	AD124	88017836	100,30	0,02
Câble de liaison (long. 40 m) Il est destiné à remplacer indifféremment les câbles 12 m et 1 m, lorsque ces derniers s'avèrent trop courts.	DB119	81997720	174,30	0,02

ÉQUIPEMENTS - RÉGULATIONS

RÉGULATION MURALE **VM HSM**

VM HSM



La régulation électronique VM HSM, intégrée dans un boîtier mural, permet le pilotage de générateurs et de circuits chauffage et eau chaude sanitaire.

- La régulation VM-HSM peut gérer différents types de générateurs :
  - une cascade de chaudières IX et IX-M…, par le bus de communication LPB (option SA50), jusqu'à 16 chaudières,
  - une chaudière en ON/OFF.
- La régulation VM HSM possède une sortie pompe modulante paramétrable en PWM.
- La VM HSM peut également piloter de nombreux types de circuits :
  - un circuit direct et un circuit vanne 3 voies,
  - un circuit ECS avec 1 ou 2 sondes,
  - un ballon tampon,
  - un système solaire pour la production d'eau chaude sanitaire.
- Indispensable pour piloter le ballon LSR. Le module VM HSM permet la commande des chaudières IX ou IX-M pour la préparation de l'eau chaude sanitaire condensante.
- La VM HSM est livrée de base avec 2 sondes de contact universelles et 3 sondes universelles pour doigt de gant.

- **Dimensions** : longueur : 300 mm, hauteur : 230 mm, profondeur : 120 mm

PRIX H.T.

	VM HSM
Colis n°	SA43
Réf.	7695735
€	1 104,60
Eco-Part. €	0,12

LES OPTIONS DE LA RÉGULATION MURALE VM HSM

	COLIS	RÉF.	€	Eco-Part. €
 MPX_Q0007 **Sonde extérieure**	HX94	7670186	46,40	0,02
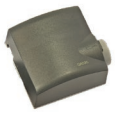 IX_Q0118 **Sonde d'applique universelle** Sonde pour pose en applique pouvant être utilisée pour les températures de départ et/ou les températures de retour.	SA48	7709436	37,00	0,02
 IX_Q0114 **Sonde doigt de gant universelle (long. 6 m)** Sonde prévue pour être montée dans des doigts de gant, cette sonde peut être utilisée pour les ballons ECS, les ballons tampon ….	SA49	7709437	24,00	0,02
 IX_Q0111 **Sonde d'ambiance programmable** Sonde programmable filaire avec écran rétro éclairé et menu déroulant en texte claire Tous les paramétrages utilisateurs et installateurs sont accessibles via cette sonde d'ambiance : • Le mode de fonctionnement : Automatique (3 programmes différents), Manuel, Hors Gel, Vacances…, • Les températures de consignes : confort, réduit, • Les paramètres chaudières et circuits, • Alertes de dysfonctionnement avec codes défaut et historique de panne Cette sonde peut aussi gérer 2 circuits.	SA47	7712268	109,20	0,12
NOUVEAU  TH_Q0001 **AD337** NOUVEAU  TH_Q0002 **AD338** **Thermostat d'ambiance programmable** Ces thermostats assurent la régulation du chauffage selon plusieurs modes de fonctionnement : **AUTOMATIQUE :** selon la programmation horaire la température de consigne passe automatique de Confort à Économique et inversement. Il est aussi possible de rester en Confort permanent, Réduit permanent ou Hors gel permanent ; **ABSENT :** ce mode permet de régler une température permanente entre 5° et 15° ; **MANUEL :** ce mode permet de passer de confort à économique (ou inversement) jusqu'au prochain changement de programme. ; **ARRÊT :** ce mode permet d'arrêter la demande de chauffe en été par exemple.	AD337 (filaire) ou AD338 (sans fils)	7768817 7768818	144,00 332,00	0,12 0,12
 8801Q003 **AD140** **Thermostat d'ambiance non programmable (filaire)** Ce thermostat d'ambiance permet de réguler la température ambiante entre 6 et 30 °C par action sur le brûleur.	AD140	88017859	59,00	0,12

LES OPTIONS DE LA RÉGULATION MURALE VM HSM (SUITE)

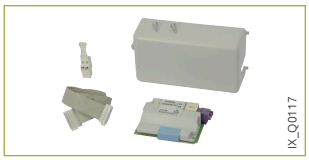

	COLIS	RÉF.	€	Eco-Part. €
Module de communication OCI 345 Module BUS de communication qui se monte dans le tableau des chaudières IX… et permet la communication par BUS entre la VM-HSM et des chaudières IX….	SA50	7709438	**85,00**	**0,12**



Web server

- Idéal pour une gestion d'un petit collectif en local ou à distance.
- Le web server permet d'accéder à l'ensemble des paramètres de la chaudière ou des chaudières du site soit en local via USB, soit à distance via un portail internet (router). Possibilité d'accès à une cascade de chaudières ou des chaudières indépendantes sur le même site.
- Il est également possible de créer des rapports sur l'état de la chaufferie et de les communiquer par mail. Il existe 3 références de Web Server selon le nombre de chaudière à contrôler :

• Web server OZW 672.04, jusqu'à 4 chaudières	AD336	7753497	**947,60**	**0,12**



GUIDE DE CHOIX

			Brûleurs fioul M...		Brûleurs gaz G...
					
			M 211-4 X	M100 S	G 110 N
Puissance enfournée		kW	18 - 46	16 - 65	17 - 19
Brûleur type	• 1 allure		X	X	X
	• 2 allures		-	-	-
	• 1 modulant		-	-	-
Brûleur			Bas NOx	Bas NOx	EcoNOx
Pression d'alimentation gaz	• 20/25 mbar		-	-	X
	• 300 mbar		-	-	X
Type d'énergie	• fioul		X	X	-
	• gaz naturel		-	-	X
	• propane		-	-	-
Pages			382	383	384
Options			385		385

ÉQUIPEMENTS - BRÛLEURS

BRÛLEUR FIOUL **BAS-NOX**



M 211-4 X

de 18 à 46 kW

FIOUL ErP BIOFIOUL READY B10 Fabriqué en France

information

En cas d'utilisation de gazole non routier (GONR ou GNR) avec nos chaudières et brûleurs, voir recommandations en fin de catalogue

Brûleurs fioul 1 allure

- **Conforme Eco-Conception**
- NOx < 110mg
- Adaptés aux chaudières De Dietrich des gammes Premys
- Peuvent aussi équiper des chaudières de toute marque
- **Fonctionnement sûr et performant** grâce à l'aéraulique, puissante DUO-PRESS
- Fonctionnement silencieux
- Prise de raccordement pré-câblée au standard européen, bride coulissante, gicleur et 2 flexibles fioul livrés
- **Maintenance facile :** accès rapide à tous les composants et position verticale d'entretien de la ligne gicleur
- **Colisage** : 1 colis

COURBES DE PUISSANCE

Puissance à 0 m d'altitude et 20 °C
Pouvoir calorifique inférieur du fioul : 11,86 kWh/kg.

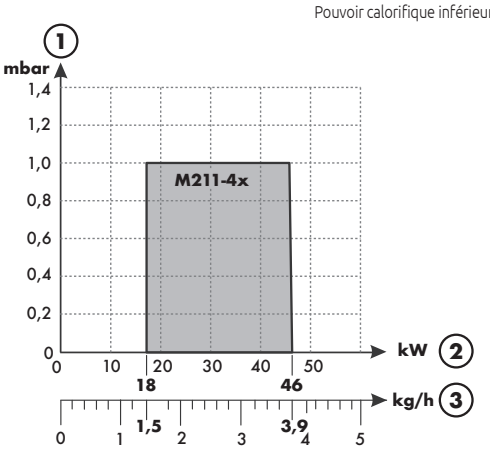

BRU_FS5SS

① Pression du foyer
② Puissance brûleur
③ Débit fioul

DIMENSIONS PRINCIPALES (mm et pouces)

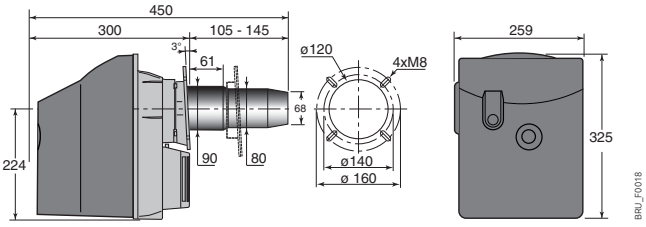

BRU_F0018

IMPORTANT
- La détermination du modèle, l'adaptation du gicleur et les réglages sont à effectuer par l'installateur en fonction des conditions spécifiques de l'installation. Les courbes débit/pression permettent de vérifier l'adaptation à la chaudière concernée.
- La puissance du brûleur est à adapter à la puissance de la chaudière qu'il doit équiper, en tenant compte du rendement utile effectif de celle-ci.

MODÈLE

		M 211-4 X
Plage de puissance enfournée brûleur	kW	18 à 46
Débit fioul (1)	kg/h	1,5 à 3,9
Gicleur livré	US Gal./h	0,50/60°S
Puissance maxi absorbée	W	185
Puissance moteur (2)	W	90
Poids net	kg	12

(1) Viscosité maximale 6,0 mm²/s à 20 °C
(2) 230 V mono

PRIX H.T.

		M 211-4 X
	Réf.	7724916
	€	855,00

Eco-Participation tous modèles : **0,30 € H.T.**



M 100 S
de 16 à 65 kW

FIOUL · ErP · BIOFIOUL READY B10 · Fabriqué en France

information
En cas d'utilisation de gazole non routier (GONR ou GNR) avec nos chaudières et brûleurs, voir recommandations en fin de catalogue

Brûleurs fioul 1 allure, **testés et préréglés à chaud**
- **Conforme Eco-Conception**
- Faibles émissions de polluants : NOx < 120 mg/kWh
- Adaptés aux chaudières De Dietrich des gammes Essencio EcoNox, Premys et GT 220
- Peuvent aussi équiper des chaudières de toute marque
- **Fonctionnement sûr et performant** grâce à l'aéraulique, puissante DUO-PRESS
- Réchauffeur fioul sur modèle M 100 RS
- **Fonctionnement silencieux**
- Prise de raccordement pré-câblée au standard européen, bride coulissante, 2 flexibles fioul livrés
- **Maintenance facile** : accès rapide à tous les composants et position verticale d'entretien de la ligne gicleur
- **Colisage** : 1 colis

COURBES DE PUISSANCE

Puissance à 400 m d'altitude et 20 °C
Pouvoir calorifique inférieur du fioul : 11,86 kWh/kg

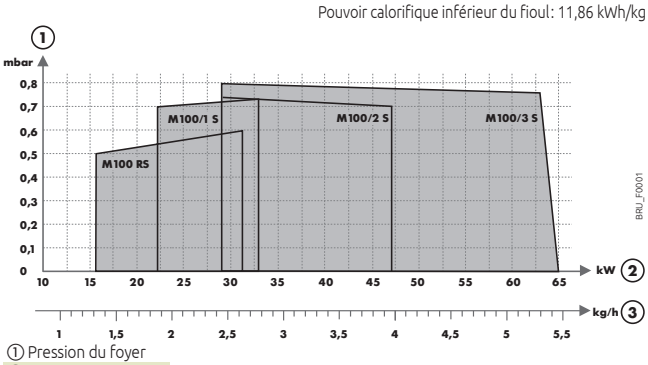

① Pression du foyer
② Puissance brûleur
③ Débit fioul

DIMENSIONS PRINCIPALES (mm et pouces)

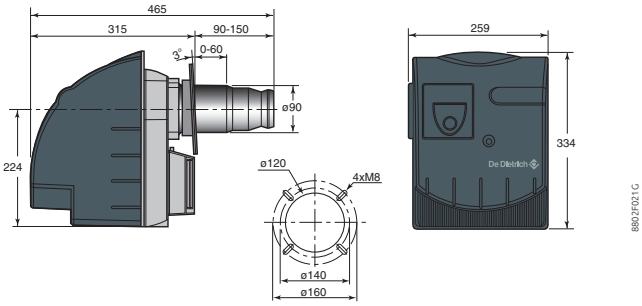

IMPORTANT
- La détermination du modèle, l'adaptation du gicleur et les réglages sont à effectuer par l'installateur en fonction des conditions spécifiques de l'installation. Les courbes débit/pression permettent de vérifier l'adaptation à la chaudière concernée.
- La puissance du brûleur est à adapter à la puissance de la chaudière qu'il doit équiper, en tenant compte du rendement utile effectif de celle-ci.

MODÈLE

		AVEC RÉCHAUFFEUR	SANS RÉCHAUFFEUR			
		M 100 RS	M 100/1 S	M 100/1 S-21 *	M 100/2 S	M 100/3 S
Plage de puissance enfournée brûleur	kW	16 à 31	22 à 33		29 à 47	29 à 65
Débit fioul (1)	kg/h	1,35 à 2,60	1,85 à 2,80		2,45 à 4,00	2,45 à 5,49
Permet d'équiper les chaudières (3) : - CF…		22	22	-	29, 36	46
Permet d'équiper les chaudières (3) : - GT…		-	-	-	-	224, 225 (4)
Gicleur prémonté	US Gal./h	0,50/60 °S	0,55/60 °S		0,65/45 °S	1,25/60 °S
Préréglage (puissance brûleur)	kW	24	24	23	32	50
Puissance maxi absorbée	W	215	185		185	215
Puissance moteur (2)	W	90	90		90	120
Poids net	kg	11,2	11		11	11,5

(1) Viscosité maximale 6,0 mm²/s à 20 °C
(2) 230 V mono
(3) **Attention** : bien vérifier l'adaptation du gicleur à la puissance d'utilisation de la chaudière concernée
(4) Jusqu'à 59 kW
* Uniquement pour chaudière Premys CA

PRIX H.T.

		M 100 RS	M 100/1 S	M 100/1 S-21	M 100/2 S	M 100/3 S
	Réf.	88027318	88027319	7696609	88027320	100005100
	€	**1 503,60**	**1 293,60**	**1 063,00**	**1 293,60**	**1 388,10**

Eco-Participation tous modèles : **0,30 € H.T.**

ÉQUIPEMENTS - BRÛLEURS

BRÛLEURS GAZ SOUFFLÉ **ECO-NOX**



G 110 N

de 17 à 79 kW

GAZ ErP Fabriqué en France

Brûleurs gaz 1 allure, **testés et préréglés à chaud**

- **Conforme Eco-Conception**
- Équipés pour fonctionner aux gaz naturels
- **Faibles émissions de polluants :** NOx < 56 mg/kWh
- Adaptés aux chaudières De Dietrich des gammes Essencio EcoNox, Premys et GT 224 à 226
- Peuvent aussi équiper des chaudières de toute marque
- **Fonctionnement sûr et performant** grâce à l'aéraulique puissante DUO-PRESS
- **Fonctionnement silencieux**
- Prise de raccordement pré-câblée au standard européen
- Bride coulissante
- **Maintenance facile :** accès rapide à tous les composants et position verticale d'entretien de la ligne gicleur
- **Colisage** : 1 colis

N° CE - 0085CU0094

OPTIONS : voir en fin de chapitre

COURBES DE PUISSANCE

Puissance à 400 m d'altitude et 20 °C
Pouvoir calorifique inférieur : - du gaz naturel H : 9,45 kWh/m³
- du gaz naturel L : 8,125 kWh/m³
Débit gaz à 15 °C, 1 013 mbar

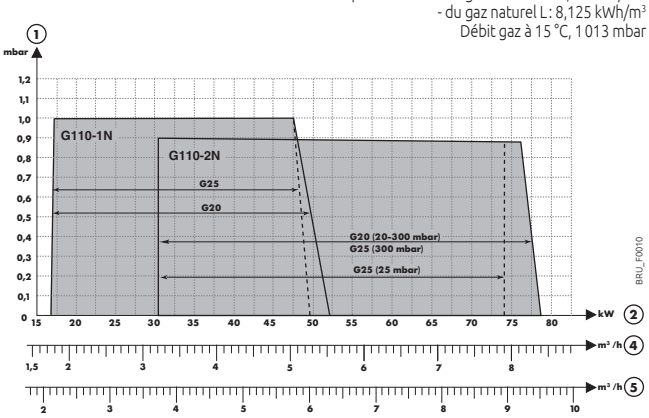

① Pression du foyer
② Puissance brûleur
④ Débit au gaz naturel H
⑤ Débit au gaz naturel L

DIMENSIONS PRINCIPALES (mm et pouces)

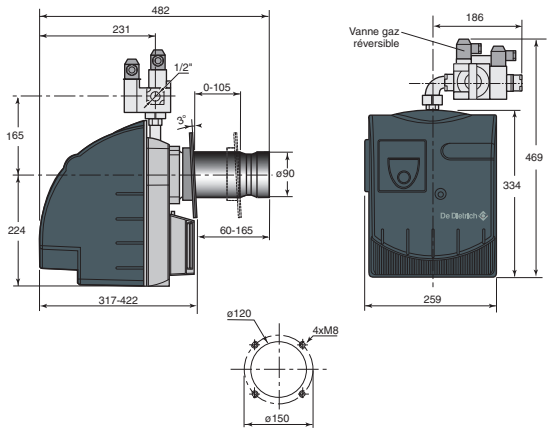

IMPORTANT
- Les réglages de brûleur sont à effectuer par l'installateur en fonction des conditions spécifiques à l'installation.
- La puissance du brûleur est à adapter à la puissance de la chaudière qu'il doit équiper, en tenant compte du rendement utile effectif de celle-ci.

CARACTÉRISTIQUES TECHNIQUES

Catégorie gaz : II_{2ESi}

MODÈLE

			G 110-1 N	G 110-2 N
Puissance enfournée		kW	17 à 52	31 à 79
Débit	- au gaz naturel H (1)	m³/h	1,8-5,50	3,28-8,15
	- au gaz naturel L (1)	m³/h	2,09-6,40	3,81-9,48
Permet d'équiper les modèles :		CF...	22, 29, 36, 46	-
		GT...	-	224, 225, 226
Préréglage (puissance brûleur)		kW	26	54
Puissance maxi absorbée		W	126	134
Puissance moteur (2)		W	90	90
Poids net		kg	13	14

(1) à 15 °C - 1 013 mbar
(2) 230 V mono

PRIX H.T.

		G 110-1 N	G 110-2 N
Pression d'alimentation gaz	mbar	20-25-300	20-25-300
	Réf.	7724961	7724962
	€	2 127,00	2 479,00

Eco-Participation tous modèles : **0,30 € H.T.**

OPTIONS

POUR BRÛLEURS FIOUL **M... ET** GAZ **G...**

OPTIONS POUR BRÛLEUR FIOUL

ACCESSOIRES

	RÉF.	€ Eco-Part. €	
Contre-plaque de façade pour M 300	602519	96,70	-

ACCESSOIRES

	COLIS	RÉF.	€ Eco-Part. €	
Connecteur mâle 7 plots (1)	-	95317395	12,50	-
Connecteur mâle 4 plots (1)	-	95317384	8,80	-

(1) à commander directement au CPR

OPTIONS POUR BRÛLEUR GAZ

ACCESSOIRES

	RÉF.	€ Eco-Part. €	
Kit de transformation au propane G 200 N	200001978	567,70	-
Kit vanne gaz manuelle G 1/2"	7724963	59,60	0,83

(1) à commander directement au CPR

ACCESSOIRES

	COLIS	RÉF.	€ Eco-Part. €	
Contrôleur cyclique d'étanchéité VPS 504 (G 300 N, G 40)	-	88027302	1 344,90	-
Kit régulateur RWF55 avec support de fixation (G 300 N, G 40)	MW1	7626036	1 763,80	0,12
Connecteur mâle 7 plots (G 300 N) (1)	-	95317395	12,50	-
Connecteur mâle 4 plots (G 300 N) (1)	-	95317384	8,80	-
Contre-plaque de façade (G 300 N)	-	602524	151,80	-
Kit pour fonctionnement du brûleur en 2 allures (par thermostat 2 points) (G 40)	-	88027317	385,70	0,12

(1) à commander directement au CPR

MW1



G300_Q0005

88027302



BR_Q0003

88027317



BR_Q0002

200001978



G300_Q0001



FUM_C0001

GUIDE DE CHOIX

DOMESTIQUE RÉSIDENTIEL

Fumisterie

		Configurations types proposées pour les chaudières De Dietrich						
		1	2	3	4	5	6	8
		$C13_{(x)}$	$C33_{(x)}$	$C93_{(x)}$	$C93_{(x)}$	C53	$B23_P/B33$	$C43_{(x)}$
Naneo S EMC-S	Alu, PPs	p390	p392	p394	p396	p398	p401	p400
Vivadens MCR PLUS	Alu, PPs	p390	p392	p394	p396	p398	p401	p400
Evodens AMC	Alu, PPs	p390	p392	p394	p396	p398	p401	p400
Twineo EGC	Alu, PPs	p390	p392	p394	p396	p398	p401	p400
Modulens G® AGC	Alu, PPs	p390	p392	p394	p396	p398	p401	p400
Essencio Condens CFU C...PLUS	Alu, PPs	p409	p409	p410	p410	-	p411	-
Modulens O® AFC... E	Alu, PPs	-	-	-	-	-	p415	-
Modulens O® AFC... FF	Alu, PPs	p413	p413	p414	p414	-	-	-
Essencio EcoNox CFU	Inox	p420	p420	-	-	-	-	-

CHAUFFERIE 35 à 70KW

Fumisterie

		Configurations types proposées pour les chaudières De Dietrich							
		1	2	3	4	5	6	7	12
		$C13_{(x)}$	$C33_{(x)}$	$C93_{(x)}$	$C93_{(x)}$	C53	$B23_P/B33$	$B23_P$	$C43_{(x)}$
Evodens PRO AMC 45, 65	Alu, PPS	p391	p393	p395	p397	p399	p402	-	-
IX-M	Alu, PPS	p405	p405	-	-	-	p406	-	-
Elidens C140-45, 65	Alu, PPS	p391	p393	p395	p397	p399	p402	-	-
IX	Alu, PPS	p405	p405	-	-	-	p406	-	-
Modulens O® Pro	Alu, PPS	-	-	-	-	-	p416	-	-


JA83

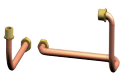
JA7


EA140


EA144


EA143

Modules hydrauliques

	Pages
Modulens G®, Modulens O®	p422
Essencio EcoNox, Essencio Condens	p423
Description des différents colis	p424

ÉQUIPEMENTS - FUMISTERIE

POUR NANEO S, VIVADENS

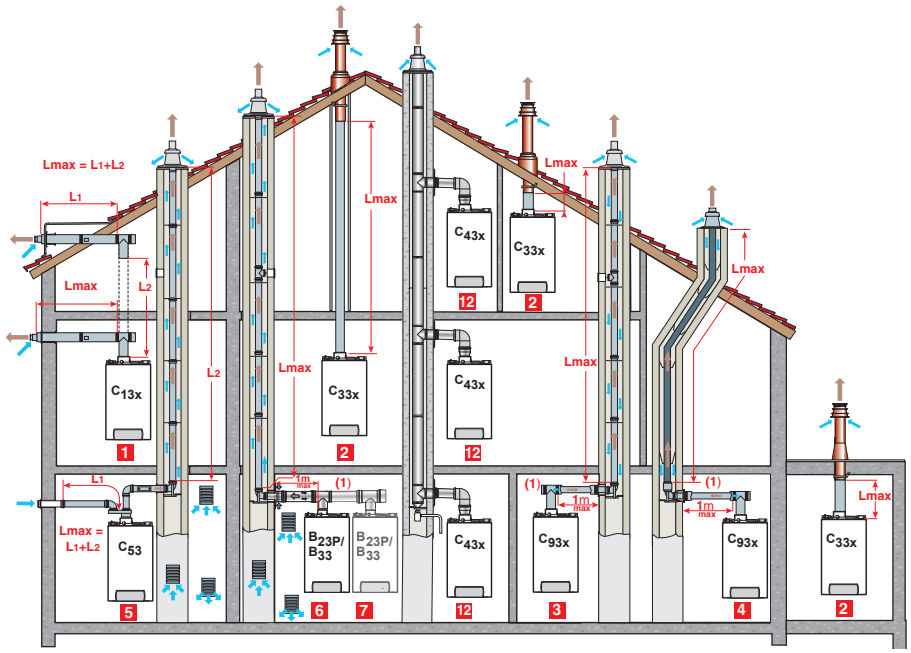

TABLEAUX DES LONGUEURS DES CONDUITS AIR/FUMÉES MAXIMALES ADMISSIBLES EN FONCTION DU

TYPE DE RACCORDEMENT AIR/FUMÉES	Ø ... MM	NANEO S EMC-S 24	NANEO S EMC-S 34	NANEO S EMC-S 24/28 MI	NANEO S EMC-S 30/35 MI	NANEO S EMC-S 34/39 MI	VIVADENS MCR PLUS 24	VIVADENS MCR PLUS 24/28 MI/BIC	VIVADENS MCR PLUS 30/35 MI	VIVADENS MCR PLUS 34/39 MI	VOIR PAGE
C_{13x} (PPs)	60/100	9	5	9	5	5	4	8	4	5	390
	80/125	20	20	20	20	20	20	20	20	20	
C_{33x} (PPs)	60/100	9	5	9	5	5	4	8	4	5	392
	80/125	20	20	20	20	20	20	20	20	20	
C_{93x} (PPs)	60/100 60 (rigide)	-	-	-	-	-	-	-	-	-	394
	60/100 80 (rigide)	-	-	-	-	-	18	20	10	12	
	80/125 80 (rigide)	20	20	20	20	20	-	-	20	20	
C_{93x} (PPs)	80/125 80 (flex)	20	20	20	20	20	15,5	19	18	20	396
C_{53} (PPs)	60/100 sur 2 x 80	35	28	40	28	26	40	40	30	32,5	398
B_{23P}/B_{33} (PPs)	80 (rigide)	40	40	40	40	38	33	37	19	33	401
	80 (flex)	40 (1)	40 (1)	40 (1)	40 (1)	38 (1)	23	27	22,5	24,5	
C_{43x}	Pour le dimensionnement d'un tel système, s'adresser au fournisseur du conduit 3 CE P, voir page 400										

LMAX : LONGUEUR MAXI. ÉQUIVALENTE DES CONDUITS DE RACCORDEMENT EN M POUR

(1) ⓘ : la hauteur maxi dans le conduit de fumées du coude support à la sortie ne doit pas dépasser 25 m pour le PPs flexible. Si des longueurs supérieures sont mises en œuvre, des colliers de fixation devront être rajoutés par tranche de 25 m supplémentaires.

IMPORTANT :
Nos chaudières gaz ou fioul de type C ont été mises au point, testées et homologuées avec les conduits de fumée proposés dans notre tarif, conformément aux exigences des normes NF EN 483 et XPD 35-430 en vigueur applicables (jusqu'à 85 kW). Nous garantissons la sécurité et le bon fonctionnement de nos chaudières dès lors que celles-ci sont installées avec la fumisterie homologuée et dans les conditions préconisées dans nos documentations techniques

ÉQUIPEMENTS - FUMISTERIE

POUR **EVODENS, MODULENS G®, TWINEO, ELIDENS C140, EVODENS PRO**

CLASSIFICATION

1 Configuration C_{13x} : Raccordement air/fumées par l'intermédiaire de conduits concentriques à un terminal horizontal (dit ventouse)

2 Configuration C_{33x} : Raccordement air/fumées par l'intermédiaire de conduits concentriques à un terminal vertical (sortie de toiture)

3 Configuration C_{93x} : Raccordement air/fumées par conduits concentriques en chaufferie, et simples en cheminée (air comburant en contre-courant dans la cheminée)
ou
4 Raccordement air/fumées par conduits concentriques en chaufferie et simples "flex" en cheminée (air comburant en contre-courant dans la cheminée)

5 Configuration C_{53} : Raccordement air et fumées séparés par l'intermédiaire d'un adaptateur bi-flux et de conduits simples (air comburant pris à l'extérieur)

6 Configuration B_{23P}/B_{33} : Raccordement à une cheminée (air comburant pris dans la chaufferie).

7 Configuration B_{23P} : pour installations en cascade

12 Configuration C_{43x} : Raccordement à un conduit collectif d'une chaudière étanche (3CE P et 3CE)

TYPE DE CHAUDIÈRE

TYPE DE RACCORDEMENT AIR/FUMÉES	Ø ... MM	L_{MAX} : LONGUEUR MAXI. ÉQUIVALENTE DES CONDUITS DE RACCORDEMENT EN M POUR							VOIR PAGE
		EVODENS AMC					ELIDENS C140		
		10	15	25	35 25/39 BIC	25/28 MI 25/28 BIC	45	65	
		-	10/15 15	MODULENS AGC -	35	25 TWINEO EGC 17/29, 25	EVODENS PRO AMC 45	65	
C_{13x} (PPs)	60/100	13	20	13	9 (8 pour 25/39)	11 (10 pour 25/28)	-	-	391
	80/125	20	20	20	20	20	12,5	-	
	110/150	-	-	-	-	-	-	8,5	
C_{33x} (PPs)	60/100	13	20	13	9	11	-	-	393
	80/125	20	20	20	20	20	15	-	
	110/150	-	-	-	-	-	-	8	
C_{93x} (PPs)	60/100 60 (rigide)	8,5	15	8,1	2,8	9	-	-	395
	60/100 80 (rigide)	5,8	9,9	20	18	20,0	-	-	
	80/125 80 (rigide)	-	-	-	20	-	21,5	-	
	80/125 110 (rigide)	-	-	-	-	-	-	-	
	110/150 110 (rigide)	-	-	-	-	-	-	29	
C_{93x} (PPs)	80/125 80 (flex)	6,9	11,1	20	20	20	15	-	397
	110/150 110 (flex)	-	-	-	-	-	-	20	
$C_{53(x)}$ (PPs)	60/100 sur 2 x 80	40	40	40	32	40	-	-	399
	80/125 sur 2 x 80	-	-	-	-	-	24	-	
	100/150 sur 2 x 100	-	-	-	-	-	-	18	
	100/150 sur 2 x 110	-	-	-	-	-	-	34	
B_{23P}/B_{33} (PPs)	80 (rigide)	40	40	40	40	40	32 Elidens C140 39 Evodens Pro AMC	-	402
	110 (rigide)	-	-	-	-	-	-	40	
	80 (flex)	40 (1)	40 (1)	40 (1)	28 (1)	40 (1)	24	-	
	110 (flex)	-	-	-	-	-	-	32	
C_{43x}	Pour le dimensionnement d'un tel système, s'adresser au fournisseur du conduit 3 CE P, voir page 401								

(1) ⓘ : la hauteur maxi dans le conduit de fumées du coude support à la sortie ne doit pas dépasser 25 m pour le PPs flexible. Si des longueurs supérieures sont mises en œuvre, des colliers de fixation devront être rajoutés par tranche de 25 m supplémentaires.

ATTENTION : Lmax se mesure en additionnant les longueurs des conduits air/fumées droits et les longueurs équivalentes des autres éléments :
- Ø 60/100 mm (Alu) : coude à 87° : 1,1 m, coude à 45° : 0,8 m, récupérateur des condensats : 1,4 m
- Ø 80/125 mm (Alu) : coude à 87° : 1 m, coude à 45° : 0,8 m, récupérateur des condensats : 1 m
- Ø 80 mm (Alu) : coude à 87° : 1,2 m, coude à 45° : 0,9 m, Té de visite : 2,8 m, Tube de visite droit : 0,5 m
- Ø 100 mm (Alu) : coude à 87° : 5 m, coude à 45° : 1,2 m, Té de visite : 5,3 m, Tube de visite droit : 0,5 m
- Ø 60/100 mm (PPS) : coude à 87° : 1,1 m, coude à 45° : 0,8 m, coude à 30° : 0,7 m, coude à 15° : 0,5 m, Té de visite : 2,2 m, Tube de visite droit : 0,5 m
- Ø 60 mm (PPS) : coude à 87° : 1,1 m, coude à 45° : 0,6 m, coude à 30° : 0,9 m, coude à 15° : 0,6 m, Té de visite : 2,9 m, Tube de visite droit : 0,3 m
- Ø 80/125 mm (PPS) : coude à 87° : 1,5 m, coude à 45° : 1 m, Té de visite : 2,7 m, Tube de visite droit : 0,6 m, coude de visite : 2 m
- Ø 80 mm (PPS) : Tube de visite pour conduit flex : 0,3 m, coude à 87° : 1,9 m, coude à 45° : 1,2 m, coude à 30° : 0,4 m, coude à 15° : 0,2 m, Té de visite : 4,2 m, Tube de visite droit : 0,3 m, coude de visite : 1,9 m
- Ø 110/150 mm (PPS) : coude à 87° : 3,7 m, coude à 45° : 1 m, Té de visite : 2,5 m, Tube de visite droit : 1 m
- Ø 110 mm (PPS) : coude à 87° : 2 m, coude à 45° : 1,1 m, coude de visite : 4,8 m, Té de visite : 5,6 m, Tube de visite pour conduit flex : 0,5 m

ÉQUIPEMENTS - FUMISTERIE

POUR NANEO S, VIVADENS, EVODENS, MODULENS G®, TWINEO

1 **Configuration C_{13x} - Ventouse horizontale concentrique (raccordement sur mur extérieur ou en sortie de toiture)**

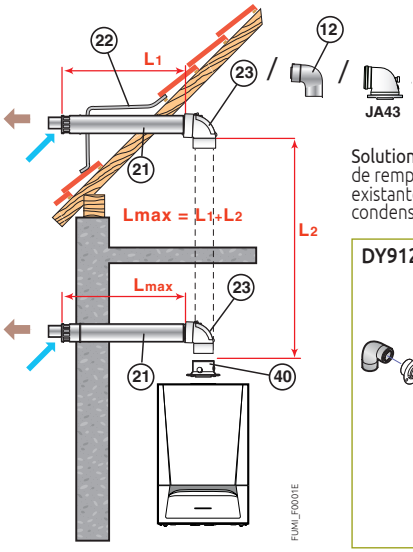

Solution rénovation : idéal en cas de remplacement d'une chaudière existante par une chaudière à condensation

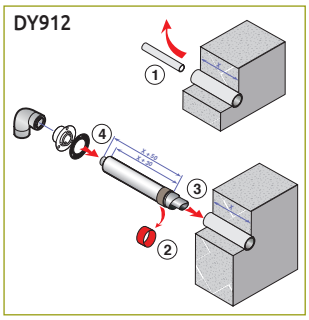

	Lmax (m)	
	ø 60/100 mm	ø 80/125 mm
EMC-S 24	9	20
EMC-S 34	5	20
EMC-S 24/28 MI	9	20
EMC-S 30/35 MI	5	20
EMC-S 34/39 MI	5	20
MCR 24 PLUS	4	-
MCR 24/28 MI PLUS, MCR 24/28 BIC PLUS	8	-
MCR 30/35 MI PLUS	4	-
MCR 34/39 MI PLUS	5	-
AMC 10	13	8,0
AMC 15, AGC 10/15, AGC 15	20	12,3
AMC 25	13	20
AMC 35, AMC 25/39 BIC, AGC 35	9	17,6
AMC 25/28 MI, AMC 25/28 BIC, AGC 25, EGC 17/29, EGC 25	11	20

NOTA :
- Pour les PAC hybrides, se référer aux indications concernant les chaudières auxquelles elles sont associées,
- Pour Twineo, Vivadens, Naneo, le coude de visite (23) est remplacé par un coude à 90° : de ce fait, la mise en place d'un manchon de visite entre le terminal et le coude est conseillée.

CHAUDIÈRE REPRÉSENTÉE :
Evodens AMC raccordée à une ventouse horizontale Ø 80/125 mm (DY882) + adaptateur (HR38)

ACCESSOIRES DE FUMISTERIE PPs NÉCESSAIRES AU MINIMUM POUR LE RACCORDEMENT À UNE VENTOUSE HORIZONTALE

TYPE DE CHAUDIÈRE	Ø DE RACCORDEMENT		VENTOUSE HORIZONTALE			ADAPTATEUR
Vivadens MCR /MCR PLUS Naneo S EMC-S Twineo EGC…	- Ø 60/100 mm	Colis n°	DY871 (1)(2)	ou	DY912 (3)	-
		Réf.	100008296	ou	100017526	-
		Prix HT €	**133,00**	**ou**	**133,70**	**-**
Evodens AMC Modulens AGC…	- Ø 60/100 mm	Colis n°			HR48 (1) (4)	-
		Réf.			100013756	-
		Prix HT €			**211,00**	**-**
Evodens AMC Twineo EGC… Modulens AGC…	- Ø 80/125 mm	Colis n°			DY882	HR38
		Réf.			100011365	S100465
		Prix HT €			**240,30**	**62,00**
Naneo S EMC-S	- Ø 80/125 mm	Colis n°			DY882	HR68
		Réf.			100011365	S101688
		Prix HT €			**240,30**	**29,00**

(1) Accessoires fournis d'origine avec la chaudière avec ventouse horizontale.
(2) En cas de remplacement d'une chaudière existante par EMC-M… MI, MCR… MI, se reporter au chapitre 1 § Accessoires des chaudières concernées pour effectuer le rattrapage éventuel de la sortie ventouse horizontale
(3) Dans le cadre d'une rénovation, en cas de remplacement d'une chaudière classique par une chaudière à condensation, il est possible de conserver le tube extérieur de la ventouse existante et d'y emboîter une nouvelle ventouse Ø 60/95 mm "Retrofit" - Colis DY912.
(4) Pour gagner de la place en hauteur (- 60 mm), un coude réduit (colis JA43 - Réf. 100018253, **Prix HT €: 97,20**, peut être commandé en remplacement du coude livré avec la ventouse.

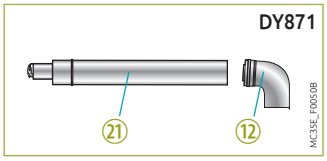

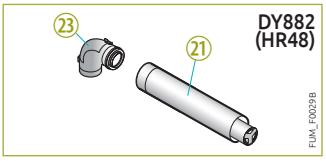



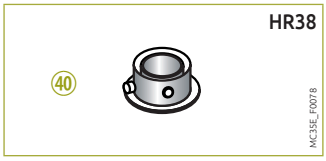

(12) Coude à 90°
(21) Terminal horizontal
(23) Coude de visite
(40) Adaptateur Ø 80/125 mm

PRIX H.T. DES AUTRES ACCESSOIRES DE FUMISTERIE DISPONIBLES (RALLONGES, TÉS, COUDES, MANCHONS DE COMPENSATION, TUILES À DOUILLE …) : voir pages 418/419

ÉQUIPEMENTS - FUMISTERIE

POUR ELIDENS C140, EVODENS PRO

1 **Configuration C_{13x} - Ventouse horizontale concentrique (raccordement sur mur extérieur ou en sortie de toiture)**

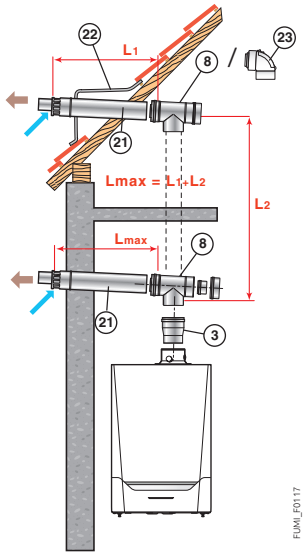

	Lmax (m)	
	ø 80/125 mm	ø 110/150 mm
AMC 45	20	-
AMC 65	-	18
C140-45	12,5	-
C140-65	-	8,5

CHAUDIÈRE REPRÉSENTÉE :
AMC raccordée à la ventouse horizontale Ø 110/150 mm (colis DY881)

ACCESSOIRES DE FUMISTERIE PPs NÉCESSAIRES AU MINIMUM POUR LE RACCORDEMENT À UNE VENTOUSE HORIZONTALE

TYPE DE CHAUDIÈRE	Ø DE RACCORDEMENT		VENTOUSE HORIZONTALE	ADAPTATEUR
Elidens C140-45 Evodens PRO AMC 45	- Ø 80/125 mm	Colis n°	DY882	-
		Réf.	100011365	-
		Prix HT €	**240,30**	**-**
Elidens C140-65 Evodens PRO AMC 65	- Ø 110/150 mm	Colis n°	DY881 (3)	-
		Réf.	100011364	-
		Prix HT €	**525,80**	**-**

(2) Dans le cadre d'une rénovation, en cas de remplacement d'une chaudière classique par une chaudière à condensation, il est possible de conserver le tube extérieur de la ventouse existante et d'y emboîter une nouvelle ventouse Ø 60/95 mm "Retrofit" - Colis DY912.
(3) Pour les chaudières Elidens C140-65 à 115, pour gagner en hauteur (en cas du remplacement d'une chaudière Elidens par une Elidens C140 par exemple) nous proposons en option un coude Ø 100/150 mm (Colis DY930, Réf. 7715416, **168,70 €**) ou un coude de visite Ø 100/150 mm (Colis DY931, Réf. 7715445, **236,10 €**) à placer directement sur la sortie fumées. Dans ce cas, le manchon avec prises de mesure livré avec l'Elidens C140 ainsi que l'adaptateur Ø100/150 mm sur 110/150 mm livré avec la ventouse horizontale DY881 sont à déplacer après le coude.

DY881

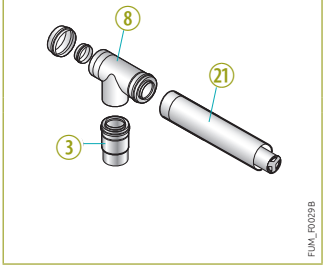

DY882

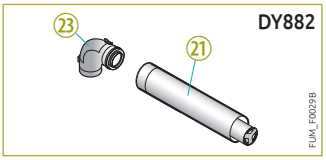

③ Adaptateur
Ø 60/100 mm sur 80/125 mm (DY708) ou
Ø 100/150 mm sur 110/150 mm (DY881)
⑧ Té de visite concentrique
㉑ Terminal horizontal
㉓ Coude de visite concentrique

PRIX H.T. DES AUTRES ACCESSOIRES DE FUMISTERIE DISPONIBLES (RALLONGES, TÉS, COUDES, MANCHONS DE COMPENSATION, SORTIES DE TOIT ...) : voir pages 418/419

ÉQUIPEMENTS - FUMISTERIE

POUR NANEO S, VIVADENS, EVODENS, MODULENS G®, TWINEO

2 **Configuration C_{33x} - Ventouse verticale concentrique (raccordement sur toit en pente ou toit plat)**

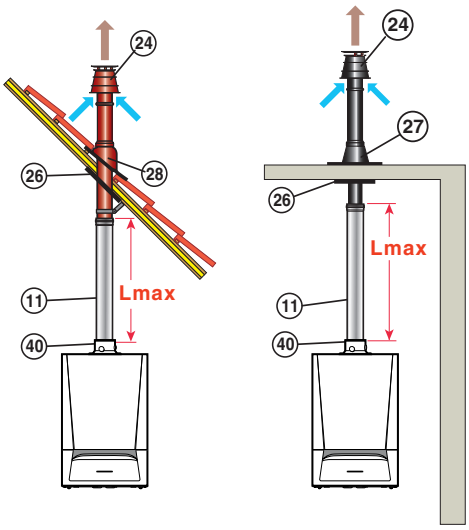

FUMI_F0005E

	Lmax (m)	
	ø 60/100 mm	ø 80/125 mm
EMC-S 24	9	20
EMC-S 34	5	20
EMC-S 24/28 MI	9	20
EMC-S 30/35 MI	5	20
EMC-S 34/39 MI	5	20
MCR 24 PLUS	4	20
MCR 24/28 MI PLUS, MCR 24/28 BIC PLUS	8	20
MCR 30/35 MI PLUS	4	20
MCR 34/39 MI PLUS	5	20
AMC 10	13	20
AMC 15, AGC 10/15, AGC 15	20	20
AMC 25	13	20
AMC 35, AMC 25/39 BIC, AGC 35	9	20
AMC 25/28 MI, AMC 25/28 BIC, AGC 25, EGC 17/29, EGC 25	11	20

NOTA : pour les PAC hybrides, se référer aux indications concernant les chaudières auxquelles elles sont associées

CHAUDIÈRE REPRÉSENTÉE :
Evodens AMC raccordée à une ventouse verticale Ø 80/125 mm (DY843) + adaptateur (HR38)

ACCESSOIRES DE FUMISTERIE PPs NÉCESSAIRES AU MINIMUM POUR LE RACCORDEMENT UNE VENTOUSE VERTICALE

TYPE DE CHAUDIÈRE	Ø DE RACCORDEMENT				VENTOUSE VERTICALE	ADAPTATEUR
Naneo S EMC-S	- Ø 60/100 mm	Colis n°	DY928 (noir)	ou	DY929 (rouge)	-
		Réf.	7650968		7650969	-
		Prix HT €	171,40		171,40	-
	- Ø 80/125 mm	Colis n°	DY843 (1) (noir)	ou	DY844 (rouge)	HR68 (1) (Ø 80/125 mm)
		Réf.	100002732		100002733	S101688
		Prix HT €	179,00		178,80	29,00
Evodens AMC Vivadens MCR PLUS Modulens AGC Twineo EGC	- Ø 60/100 mm	Colis n°	DY928 (noir)	ou	DY929 (rouge)	-
		Réf.	7650968		7650969	-
		Prix HT €	171,40		171,40	-
	- Ø 80/125 mm	Colis n°	DY843 (1) (noir)	ou	DY844 (rouge)	HR38 (1)
		Réf.	100002732		100002733	S100465
		Prix HT €	179,00		178,80	62,00

(1) Accessoires fournis d'origine avec la chaudière avec ventouse verticale.

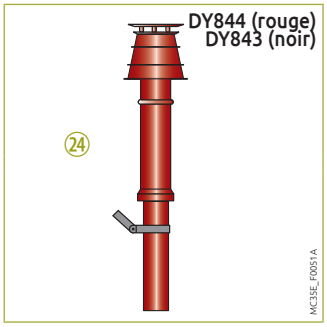

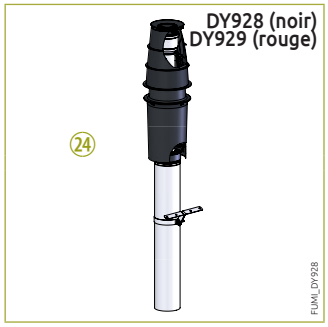



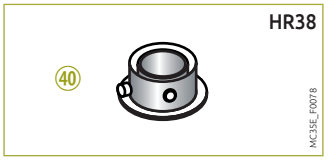

㉔ Terminal vertical
㊵ Adaptateur Ø 80/125 mm

PRIX H.T. DES AUTRES ACCESSOIRES DE FUMISTERIE DISPONIBLES (RALLONGES, TÉS, COUDES, MANCHONS DE COMPENSATION, TUILES À DOUILLE ...) : voir pages 418/419

ÉQUIPEMENTS - FUMISTERIE

POUR ELIDENS C140, EVODENS PRO

2 **Configuration C_{33x} - Ventouse verticale concentrique (raccordement sur toit en pente ou toit plat)**

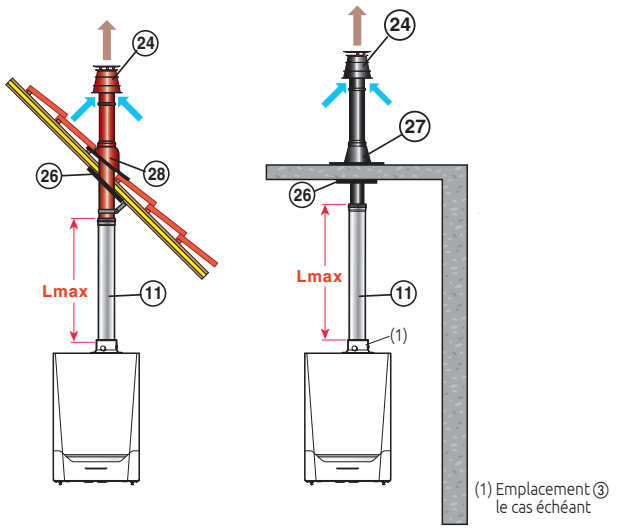

	Lmax (m)	
	ø 80/125 mm	ø 110/150 mm
AMC 45	20	-
AMC 65	-	8
C140-45	15	-
C140-65	-	8

CHAUDIÈRE REPRÉSENTÉE :
AMC 45 raccordée à la ventouse verticale Ø 80/125 mm (colis DY843/844)

ACCESSOIRES DE FUMISTERIE PPs NÉCESSAIRES AU MINIMUM POUR LE RACCORDEMENT UNE VENTOUSE VERTICALE

TYPE DE CHAUDIÈRE	Ø DE RACCORDEMENT		VENTOUSE VERTICALE			ADAPTATEUR
Elidens C140-45 Evodens PRO AMC 45	- Ø 80/125 mm	Colis n°	DY843 (noir)	ou	DY844 (rouge)	-
		Réf.	100002732		100002733	-
		Prix HT €	179,00		178,80	-
Elidens C140-65 Evodens PRO AMC 65	- Ø 110/150 mm	Colis n°			DY845 (noir)	DY817 (Ø 110/150 sur 100/150 mm)
		Réf.			100002734	100002357
		Prix HT €			312,30	130,00

(1) accessoires fournis d'origine avec la chaudière avec ventouse verticale

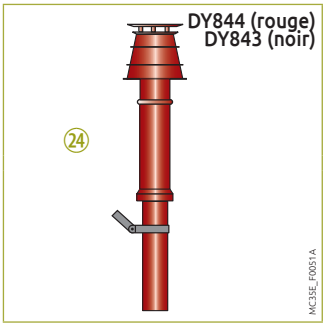





③ Adaptateur
Ø 60/100 mm sur Ø 80/125 mm (DY708)
ou
Ø 110/150 mm sur Ø 100/150 mm (DY817)
㉔ Terminal vertical

PRIX H.T. DES AUTRES ACCESSOIRES DE FUMISTERIE DISPONIBLES (RALLONGES, TÉS, COUDES, MANCHONS DE COMPENSATION, TUILES À DOUILLE ...) : voir pages 418/419

ÉQUIPEMENTS - FUMISTERIE

POUR NANEO S, VIVADENS, EVODENS, MODULENS G®, TWINEO

Attention : ce type de configuration est couvert par l'Avis Technique n° 14/13-1939 (jusqu'à 85 kW)

3 **Configuration C_{93x}**
- **Conduits concentriques en chaufferie**
- **Conduits simples en cheminée (air comburant en contre-courant)**

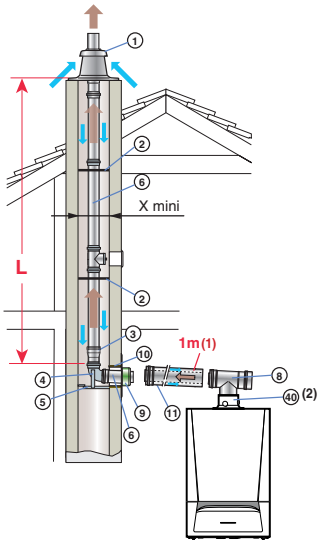

		Lmax (m)		
EN CHAUFFERIE (mm)		Ø 60/100		Ø 80/125
EN CHEMINÉE (mm)		Ø 60	Ø 80	Ø 80
EMC-S 24		-	-	20
EMC-S 34		-	-	20
EMC-S 24/28 MI		-	-	20
EMC-S 30/35 MI		-	-	20
EMC-S 34/39 MI		-	-	20
MCR 24 PLUS		-	18	-
MCR 24/28 MI PLUS, MCR 24/28 BIC PLUS		-	20	-
MCR 30/35 MI PLUS		-	10	20
MCR 34/39 MI PLUS		-	12	20
AMC 10		8,5	5,8	-
AMC 15, AGC 10/15, AGC 15		15	9,9	-
AMC 25		8,1	20	-
AMC 35, AMC 25/39 BIC, AGC 35		2,8	18,0	20
AMC 25/28 MI, AMC 25/28 BIC, AGC 25 EGC 17/29, EGC 25		9	20	-
x mini	▱	120	140	140
	∅	140	160	160

NOTA : pour les PAC hybrides, se référer aux indications concernant les chaudières auxquelles elles sont associées

CHAUDIÈRE REPRÉSENTÉE :
Evodens AMC raccordée en Ø 60/100 mm en chaufferie et Ø 80 mm en cheminée.

(1) Pour chaque mètre de conduit horizontal supplémentaire, retirer 1,2 m à la longueur verticale Lmax indiquée dans le tableau ci-dessus.
(2) Ou emplacement ③ le cas échéant

ACCESSOIRES DE FUMISTERIE PPs

NÉCESSAIRES AU MINIMUM POUR LE RACCORDEMENT AIR/FUMÉES AVEC DES CONDUITS CONCENTRIQUES EN CHAUFFERIE, ET SIMPLES RIGIDES EN CHEMINÉE

TYPE DE CHAUDIÈRE	Ø DE RACCORDEMENT		KIT DE RACCORDEMENT CHAUDIÈRE	KIT DE RACCORDEMENT CHEMINÉE	ADAPTATEUR
Naneo S EMC-S	- Ø 80/125 mm en chaufferie - Ø 80 mm en cheminée	Colis n°	DY716	DY717	HR68
		Réf.	84887716	84887717	S101688
		Prix HT €	**166,00**	**182,60**	**29,00**
Vivadens MCR 24 (PLUS) MCR 24/28 MI (PLUS) MCR 24/28 BIC (PLUS)	- Ø 60/100 mm en chaufferie - Ø 80 mm en cheminée	Colis n°	DY702	DY701	Ø 60 sur 80 mm **inclus** dans DY701
		Réf.	84887702	84887701	-
		Prix HT €	**210,70**	**314,70**	**-**
Vivadens MCR 30/35 MI (PLUS) MCR 34/39 MI (PLUS)	- Ø 60/100 mm en chaufferie - Ø 80 mm en cheminée	Colis n°	DY702	DY701	Ø 60 sur 80 mm **inclus** dans DY701
		Réf.	84887702	84887701	-
		Prix HT €	**210,70**	**314,70**	**-**
Evodens AMC 35 Modulens AGC 35	- Ø 80/125 mm en chaufferie - Ø 80 mm en cheminée	Colis n°	DY716	DY717	HR38
		Réf.	84887716	84887717	S100465
		Prix HT €	**166,00**	**182,60**	**62,00**
Evodens AMC Modulens AGC… Twineo EGC…	- Ø 60/100 mm en chaufferie - Ø 60 mm en cheminée	Colis n°	DY702	DY700	-
		Réf.	84887702	84887700	-
		Prix HT €	**210,70**	**262,40**	**-**
	- Ø 60/100 mm en chaufferie - Ø 80 mm en cheminée	Colis n°	DY702	DY701	Ø 60 sur 80 mm **inclus** dans DY701
		Réf.	84887702	84887701	-
		Prix HT €	**210,70**	**314,70**	**-**

DY700 (DY701, 717)

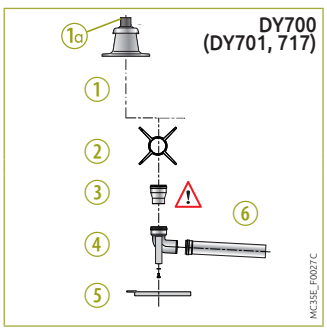

DY702 (DY716)

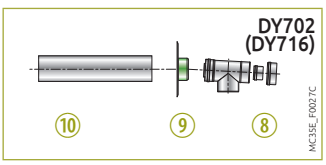

HR68



HR38



① Terminal avec solin
1a Tube de finition PPs noir, lg 0,345 m
② Étoiles de centrage
③ Adaptateur :
- Ø 60 sur 80 mm pour DY701
- pas d'adaptateur pour DY700 et 717
④ Coude 90° simple
⑤ Rail support
⑥ Rallonge simple 0,5 m
⑧ Té d'inspection concentrique
⑨ Plaque de finition cheminée
⑩ Fourreau galvanisé, L = 0,5 m
⑩ Adaptateur Ø 80/125 mm

PRIX H.T. DES AUTRES ACCESSOIRES DE FUMISTERIE DISPONIBLES (RALLONGES, TÉS, COUDES, MANCHONS DE COMPENSATION…) : voir pages 418/419

ÉQUIPEMENTS - FUMISTERIE

POUR **ELIDENS C140, EVODENS PRO**

3 **Configuration C_{93x}**
- Conduits concentriques en chaufferie
- Conduits simples en cheminée (air comburant en contre-courant)

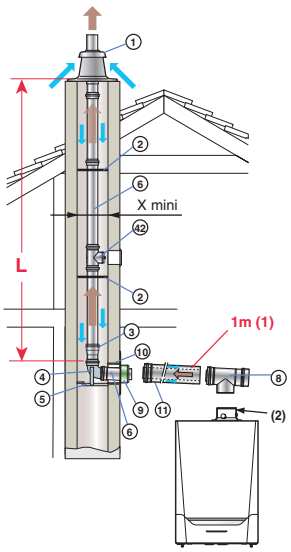

FUMI_R011D

		Lmax (m)		
	EN CHAUFFERIE (mm)	Ø 80/125		Ø 110/150
	EN CHEMINÉE (mm)	Ø 80	Ø 110	Ø 110
AMC 45		21,5	-	-
AMC 65		-	-	29
C140-45		21,5	-	-
C140-65		-	-	29
x mini	⊠	140	160	160
	∅	160	180	180

CHAUDIÈRE REPRÉSENTÉE :
AMC 45 raccordée en Ø 80/125 mm en chaufferie et Ø 110 mm en cheminée

(1) Pour chaque mètre de conduit horizontal supplémentaire, retirer 1,2 m à la longueur verticale Lmax indiquée dans le tableau ci-contre.
(2) Ou emplacement ③ le cas échéant

ACCESSOIRES DE FUMISTERIE PPs

NÉCESSAIRES AU MINIMUM POUR LE RACCORDEMENT AIR/FUMÉES AVEC DES CONDUITS CONCENTRIQUES EN CHAUFFERIE, ET SIMPLES RIGIDES EN CHEMINÉE

TYPE DE CHAUDIÈRE	Ø DE RACCORDEMENT		KIT DE RACCORDEMENT CHAUDIÈRE	KIT DE RACCORDEMENT CHEMINÉE	ADAPTATEUR
Elidens C140-45 Evodens PRO AMC 45	- Ø 80/125 mm en chaufferie - Ø 80 mm en cheminée	Colis n° Réf. **Prix HT €**	DY716 84887716 **166,00**	DY717 84887717 **182,60**	- - **-**
	- Ø 80/125 mm en chaufferie - Ø 110 mm en cheminée	Colis n° Réf. **Prix HT €**	DY716 84887716 **166,00**	DY876 100008312 **242,00**	Ø 110 sur 80 mm **inclus** dans DY876 - **-**
Elidens C140-65 Evodens PRO AMC 65	- Ø 110/150 mm en chaufferie - Ø 110 mm en cheminée	Colis n° Réf. **Prix HT €**	DY818 100002360 **347,20**	DY177 84887577 **299,30**	DY817 100002357 **130,00**

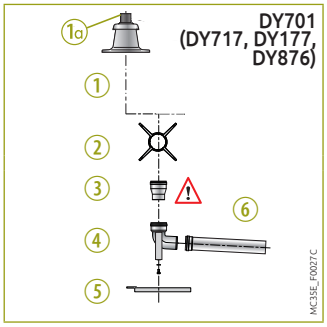

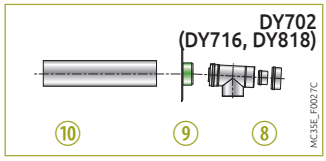



① Terminal avec solin
①a Tube de finition PPs noir, lg 0,345 m
② Étoiles de centrage
③ Adaptateur :
- Ø 60 sur 80 mm pour DY701
- Ø 80 sur 110 mm pour DY876
- pas d'adaptateur pour DY717 et DY177
④ Coude 87°
⑤ Rail support
⑥ Rallonge 0,5 m
⑧ Té d'inspection
⑨ Plaque de finition cheminée
⑩ Fourreau galvanisé, L = 0,5 m

PRIX H.T. DES AUTRES ACCESSOIRES DE FUMISTERIE DISPONIBLES (RALLONGES, TÉS, COUDES, MANCHONS DE COMPENSATION...) : voir pages 418/419

ÉQUIPEMENTS - FUMISTERIE

POUR NANEO S, VIVADENS, EVODENS, MODULENS G®, TWINEO

Attention : ce type de configuration est couvert par l'Avis Technique n° 14/13-1939 (jusqu'à 85 kW)

4 **Configuration C_{93x}**
- Conduits concentriques en chaufferie,
- Conduits "flex" en cheminée (air comburant en contre-courant)

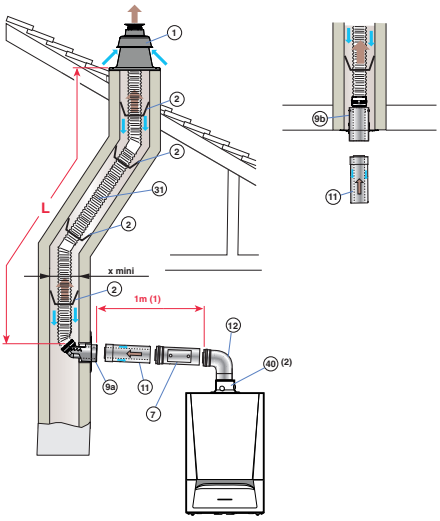

FUMI_F0200

		Lmax (m)
EN CHAUFFERIE (mm		Ø 80/125 mm
EN CHEMINÉE (mm		Ø 80 mm
EMC-S 24		20
EMC-S 34		20
EMC-S 24/28 MI		20
EMC-S 30/35 MI		20
EMC-S 34/39 MI		20
MCR 24 (PLUS)		15,5
MCR 24/28 MI PLUS, MCR 24/28 BIC PLUS		19
MCR 30/35 MI PLUS		18
MCR 34/39 MI PLUS		20
AMC 10		6,9
AMC 15, AGC 10/15, AGC 15		11,1
AMC 25		20
AMC 35, AMC 25/39 BIC, AGC 35		20
AMC 25/28 MI, AMC 25/28 BIC, AGC 25, EGC 17/29, EGC 25		20
x mini	⊠	140
	∅	160

NOTA : pour les PAC hybrides, se référer aux indications concernant les chaudières auxquelles elles sont associées

CHAUDIÈRE REPRÉSENTÉE :
Evodens AMC raccordée en Ø 80/125 mm en chaufferie et Ø 80 mm en cheminée avec un Quick Kit
(1) Pour chaque mètre de conduit horizontal supplémentaire, retirer 1,2 m à la longueur verticale Lmax indiquée dans le tableau ci-dessus.
(2) Ou emplacement ③ le cas échéant

ACCESSOIRES DE FUMISTERIE PPs

NÉCESSAIRES AU MINIMUM POUR LE RACCORDEMENT AIR/FUMÉES AVEC DES CONDUITS CONCENTRIQUES EN CHAUFFERIE, ET SIMPLES "FLEX" EN CHEMINÉE

TYPE DE CHAUDIÈRE	Ø DE RACCORDEMENT			KIT DE RACCORDEMENT CHAUDIÈRE + CHEMINÉE			ADAPTATEUR	CONDUIT FLEX
Naneo S EMC-S	- Ø 80/125 mm en chaufferie - Ø 80 mm (flex) en cheminée	Quick Kit	Colis n°	DY925 (perpendiculaire)	ou	DY927 + DY899 (télescopique, sous conduit)	HR68 Ø 80/125 mm	DY897 (lg 12,5 m) (1)
			Réf.	7650958	ou	7650964 + 100015329	S101688	100015327
			Prix HT €	534,30	ou	243,50 + 205,70	29,00	411,00
Modulens AGC… Twineo EGC… Vivadens MCR/MCR PLUS Evodens AMC	- Ø 80/125 mm en chaufferie - Ø 80 mm (flex) en cheminée	Quick Kit	Colis n°	DY925 (perpendiculaire)	ou	DY927 + DY899 (télescopique, sous conduit)	HR38 Ø 80/125 mm	DY897 (lg 12,5 m) (1)
			Réf.	7650958	ou	7650964 + 100015329	S100465	100015327
			Prix HT €	534,30	ou	243,50 + 205,70	62,00	411,00

(1) D'autres longueurs de conduit flex sont disponibles

HR38

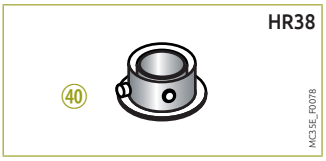

HR68



DY927

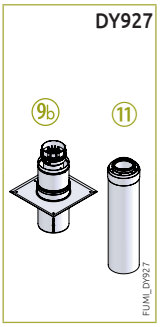

DY899



DY925

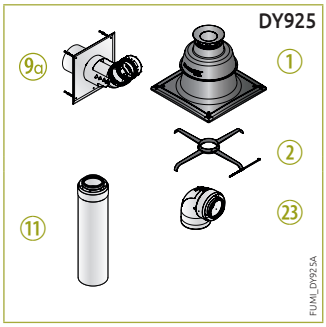

① Terminal avec solin
② Étoiles de centrage
9a Plaque de finition cheminée Ø 80/125 mm (avec coude) pour conduit Flex
9b Plaque de finition cheminée Ø 80/125 mm (sans coude) pour conduit Flex
⑪ Rallonge concentrique 0,5 m
㉓ Coude de visite concentrique
㊵ Adaptateur Ø 80/125 mm

PRIX H.T. DES AUTRES ACCESSOIRES DE FUMISTERIE DISPONIBLES (RALLONGES, TÉS, COUDES, MANCHONS DE COMPENSATION…) : voir pages 418/419

ÉQUIPEMENTS - FUMISTERIE

POUR ELIDENS C140, EVODENS PRO

4 **Configuration C_{93x}**
- Conduits concentriques en chaufferie,
- Conduits "flex" en cheminée (air comburant en contre-courant)

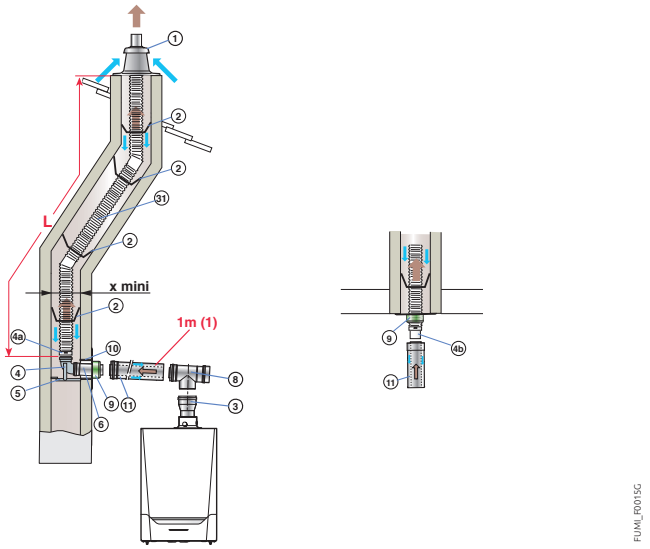

		Lmax (m)	
	EN CHAUFFERIE (mm)	ø 80/125 mm	ø 110/150 mm
	EN CHEMINÉE (mm	ø 80 mm	ø 110 mm
AMC 45		15	-
AMC 65		-	20
C140-45		15	-
C140-65		-	20
x mini	▱	140	170
	∅	160	190

CHAUDIÈRE REPRÉSENTÉE :
AMC 65 raccordée en Ø 110/150 mm en chaufferie et Ø 110 mm en cheminée
(1) Pour chaque mètre de conduit horizontal supplémentaire, retirer 1,2 m à la longueur vertical Lmax indiquée dans le tableau ci-contre.

ACCESSOIRES DE FUMISTERIE PPs

NÉCESSAIRES AU MINIMUM POUR LE RACCORDEMENT AIR/FUMÉES AVEC DES CONDUITS CONCENTRIQUES EN CHAUFFERIE, ET SIMPLES "FLEX" EN CHEMINÉE

TYPE DE CHAUDIÈRE	Ø DE RACCORDEMENT		KIT DE RACCORDEMENT CHAUDIÈRE + CHEMINÉE			ADAPTATEUR	CONDUIT FLEX
Elidens C140-45 Evodens PRO AMC 45	- Ø 80/125 mm en chaufferie - Ø 80 mm (flex) en cheminée	Quick Kit	Colis n°	DY925	ou	DY927 + DY899	-	DY897
				(perpendiculaire)		(télescopique, sous conduit)		(lg 12,5 m) (1)
			Réf.	7650958	ou	7650964 + 100015329	-	100015327
			Prix HT €	534,30	ou	243,50 + 205,70	-	411,00
Elidens C140-65 Evodens PRO AMC 65	- Ø 110/150 mm en chaufferie - Ø 110 mm en cheminée	Kit Standard	Colis n°	DY818	+	DY888	DY817	DY889
							(Ø 100/150 sur 110/150)	(lg 15 m) (1)
			Réf.	100002360	+	100015287	100002357	100015288
			Prix HT €	347,20	+	411,00	130,00	616,70

(1) D'autres longueurs de conduit flex sont disponibles

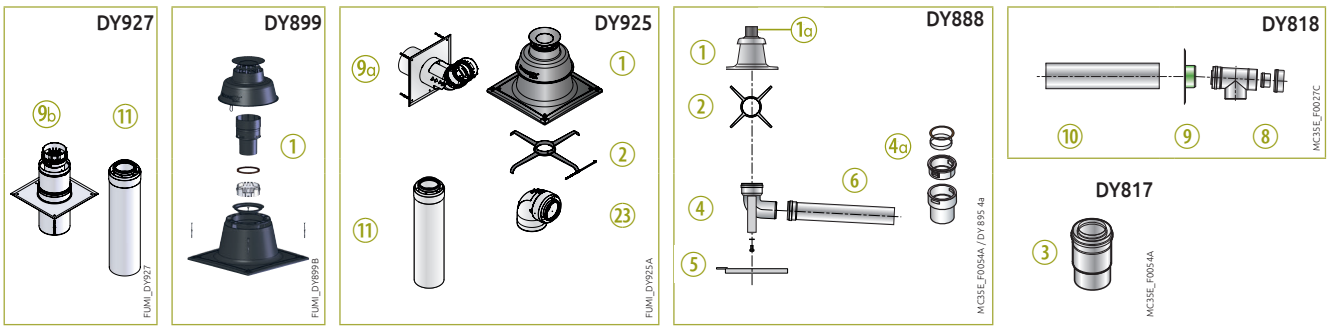

① Terminal avec solin
② Étoiles de centrage
③ Adaptateur Ø 60/100 sur 80/125 mm pour DY708, Ø 100/150 sur 110/150 pour DY817
④ Coude 87°
④a Pièce d'adaptation
⑤ Rail support
⑥ Rallonge 0,5 m
⑧ Té d'inspection
⑨ Plaque de finition cheminée
⑨a Plaque de finition cheminée Ø 80/125 mm (avec coude) pour conduit Flex
⑨b Plaque de finition cheminée Ø 80/125 mm (sans coude) pour conduit Flex
⑩ Fourreau galvanisé, L = 0,5 m
⑪ Rallonge concentrique 0,5 m
㉓ Coude de visite concentrique

PRIX H.T. DES AUTRES ACCESSOIRES DE FUMISTERIE DISPONIBLES (RALLONGES, TÉS, COUDES, MANCHONS DE COMPENSATION, TUILES À DOUILLE ...) : voir pages 418/419

ÉQUIPEMENTS - FUMISTERIE

POUR NANEO S, VIVADENS, EVODENS, MODULENS G®, TWINEO

Attention : ce type de configuration est couvert par l'Avis Technique n° 14/13-1939 (jusqu'à 85 kW)

5 **Configuration C_{53} - Conduits air et fumées séparés avec adaptateur bi-flux (air comburant pris a l'extérieur)**

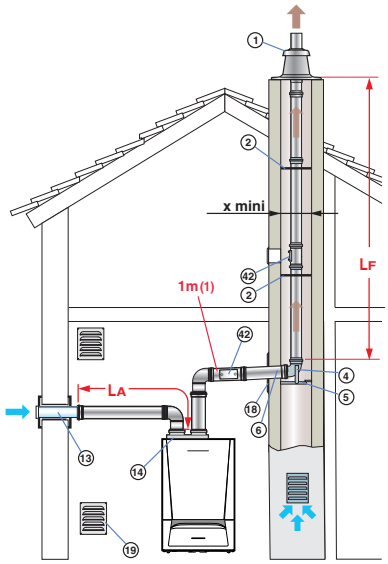

FUMI_F0017F

CHAUDIÈRE REPRÉSENTÉE : Evodens AMC
(1) Pour chaque mètre de conduit horizontal supplémentaire, retirer 1,2 m à la longueur verticale Lmax indiquée dans le tableau ci-dessus.

AVEC ADAPTATEUR BI-FLUX		(L_A+L_F) max (m) ø 60/100 mm sur 2 x 80 mm
EMC-S 24		35
EMC-S 34		28
EMC-S 24/28 MI		40
EMC-S 30/35 MI		28
EMC-S 34/39 MI		26
MCR 24 PLUS		40
MCR 24/28 MI PLUS, MCR 24/28 BIC PLUS		40
MCR 30/35 MI PLUS		30
MCR 34/39 MI PLUS		32,5
AMC 10		40
AMC 15, AGC 10/15		40
AMC 25		40
AMC 35, AMC 25/39 BIC, AGC 35		32
AMC 25/28 MI, AMC 25/28 BIC, AGC 25, EGC 17/29, EGC 25		40
x mini	⍁	140
	∅	160

(!) : cette configuration n'est possible que dans une chaufferie

NOTA : pour les PAC hybrides, se référer aux indications concernant les chaudières auxquelles elles sont associées

ACCESSOIRES DE FUMISTERIE PPs NÉCESSAIRES AU MINIMUM POUR LE RACCORDEMENT PAR CONDUITS AIR/FUMÉES SÉPARÉS (BI-FLUX)

TYPE DE CHAUDIÈRE	Ø DE RACCORDEMENT		ADAPTATEUR BI-FLUX	PRISE D'AIR EXTÉRIEURE	KIT DE RACCORD. CHEMINÉE	PLAQUE DE FINITION CHEMINÉE
Naneo S EMC-S	- Ø 60/100 mm sur 2 x 80 mm	Colis n°	HR70	DY38	DY717	DY757
		Réf.	S101711	84887438	84887717	84887757
		Prix HT €	**32,70**	**114,80**	**182,60**	**47,00**
Modulens AGC… Twineo EGC… Vivadens MCR/MCR PLUS Evodens AMC	- Ø 60/100 mm sur 2 x 80 mm	Colis n°	DY868	DY38	DY717	DY757
		Réf.	100005825	84887438	84887717	84887757
		Prix HT €	**72,90**	**114,80**	**182,60**	**47,00**

DY717

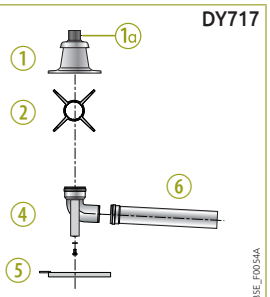

MC35E_F0034A

HR70



Naneo_Q0010

DY868

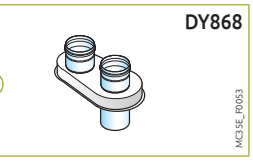

MC35E_F0053

DY757

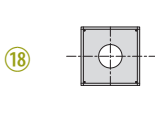

857501900A

DY38

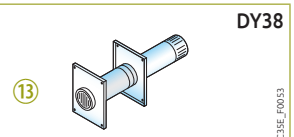

MC35E_F0033

① Terminal avec solin
①a Tube de finition PPs noir, lg 0,345 m
② Étoiles de centrage
④ Coude simple 87°
⑤ Rail support
⑥ Rallonge simple 0,5 m
⑬ Prise d'air extérieure
⑭ Adaptateur bi-flux
⑱ Plaque de finition cheminée

PRIX H.T. DES AUTRES ACCESSOIRES DE FUMISTERIE DISPONIBLES (RALLONGES, TÉS, COUDES, MANCHONS DE COMPENSATION…) : voir pages 418/419

ÉQUIPEMENTS - FUMISTERIE

POUR ELIDENS C140, EVODENS PRO

Attention : ce type de configuration est couvert par l'Avis Technique n° 14.2/13-1939 (PPs) (jusqu'à 70 kW)

5 **Configuration C_{53} - Conduits air et fumées séparés avec adaptateur bi-flux (air comburant pris a l'extérieur)**

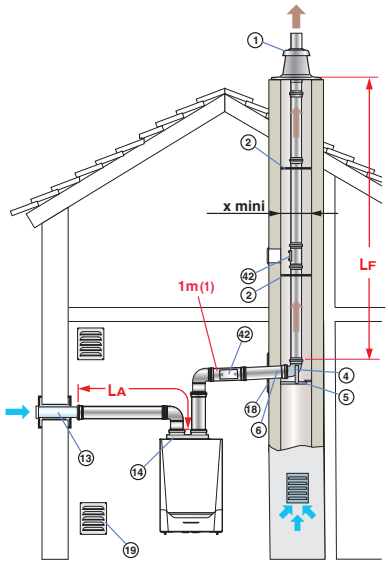

AVEC ADAPTATEUR BI-FLUX		(LA+LF) max (m) Ø 80/125 mm sur 2 x 80 mm	Ø 100/150 mm sur 2 x 100 mm	Ø 100/150 mm sur 2 x 110 mm
AMC 45		29	-	-
AMC 65		-	18	34
C140-45		24	-	-
C140-65		-	17	34
x mini	⊠	140	140	140
	∅	160	160	160

(!) : cette configuration n'est possible que dans une chaufferie

CHAUDIÈRE REPRÉSENTÉE : AMC 45 à 65
(1) Pour chaque mètre de conduit horizontal supplémentaire, retirer 1,2 m à la longueur verticale Lmax indiquée dans le tableau ci-dessus.

ACCESSOIRES DE FUMISTERIE PPs NÉCESSAIRES AU MINIMUM POUR LE RACCORDEMENT PAR CONDUITS AIR/FUMÉES SÉPARÉS (BI-FLUX)

TYPE DE CHAUDIÈRE	Ø DE RACCORDEMENT		ADAPTATEUR BI-FLUX	PRISE D'AIR EXTÉRIEURE	KIT DE RACCORD. CHEMINÉE	PLAQUE DE FINITION CHEMINÉE	ADAPTATEUR
Elidens C140-45	- Ø 80/125 mm sur 2 x 80 mm	Colis n°	DY933	DY38	DY717	DY757	
		Réf.	7736229	84887438	84887717	84887757	
		Prix HT €	91,00	114,80	182,60	47,00	
Elidens C140-65	- Ø 100/150 mm sur 2 x 110 mm	Colis n°	DY934	DY810	DY177	DY879	DY932
		Réf.	7736230	100002285	84887577	100010270	7736228
		Prix HT €	106,80	109,60	299,30	50,00	22,50
Evodens PRO AMC 45	- Ø 80/125 mm sur 2 x 80 mm	Colis n°	DY906	DY38	DY717	DY757	-
		Réf.	S100762	84887438	84887717	84887757	-
		Prix HT €	74,10	114,80	299,30	47,00	-
Evodens PRO AMC-65	- Ø 100/150 mm sur 2 x 100 mm	Colis n°	DY907	DY810	DY177	DY879	DY932
		Réf.	S101626	100002285	84887577	100010270	7736228
		Prix HT €	83,60	109,60	299,30	50,00	22,50

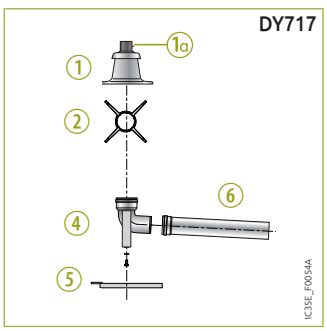

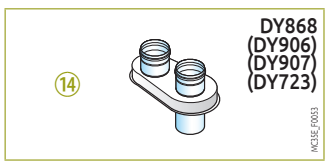

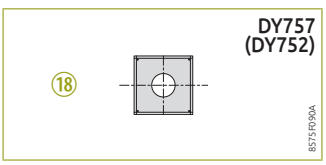

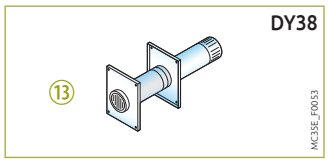

1 Terminal avec solin
1a Tube de finition PPs noir, lg 0,345 m
2 Étoiles de centrage
4 Coude simple 87°
5 Rail support
6 Rallonge simple 0,5 m
13 Prise d'air extérieure
14 Adaptateur bi-flux
18 Plaque de finition cheminée

PRIX H.T. DES AUTRES ACCESSOIRES DE FUMISTERIE DISPONIBLES (RALLONGES, TÉS, COUDES, MANCHONS DE COMPENSATION...) : voir pages 418/419

ÉQUIPEMENTS - FUMISTERIE

POUR NANEO S, VIVADENS, EVODENS, MODULENS G®, TWINEO UNIQUEMENT

Attention : Pour ce type de raccordement, il est obligatoire d'utiliser un conduit 3CE P disposant d'un DTA (Document Technique d'Application) du CSTB (jusqu'à 85 kW)

12 **Configuration C_{43x} - Pour raccordement à un conduit collectif 3CE P d'une chaudière étanche**

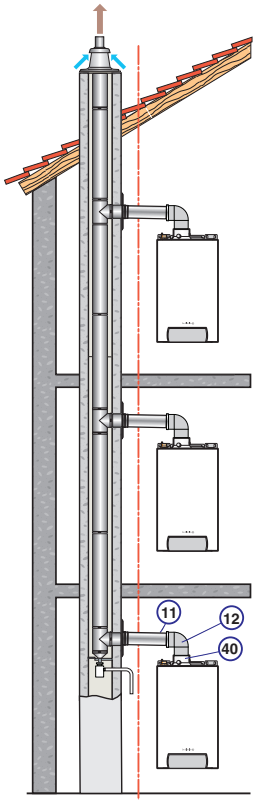

REMARQUE : il est possible de mettre des chaudières de puissances différentes sur un même conduit, consultez le fabricant du conduit.

ACCESSOIRES DE FUMISTERIE PPS NÉCESSAIRES AU MINIMUM POUR LE RACCORDEMENT SUR UN CONDUIT 3CE P

Evodens AMC Modulens AGC… Twineo EGC…	Kit de raccordement chaudière sur conduit 3CE P	Colis n° Réf. **Prix HT €**	DY887 100014000 **174,90**
Vivadens MCR/MCR PLUS (uniquement au gaz naturel)	Kit de raccordement chaudière sur conduit 3CE P	Colis n° Réf. **Prix HT €**	DY887 100014000 **174,90**
et	Kit de transformation chaudière pour intégration d'un clapet air	Colis n° Réf. **Prix HT €**	DY884 100011367 **44,90**
Naneo S EMC-S	Kit de raccordement chaudière sur conduit 3CE P	Colis n° Réf. **Prix HT €**	DY921 100020019 **168,80**

NOTA : pour les PAC hybrides, se référer aux indications concernant les chaudières auxquelles elles sont associées

DY887 (DY921)

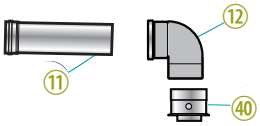

DY884



⑪ Rallonge concentrique 0,5 m
⑫ Coude concentrique à 90° Ø 80/125 mm
㊵ Adaptateur Ø 80/125 mm

POUR LE DIMENSIONNEMENT DU SYSTÈME, S'ADRESSER AU FOURNISSEUR DU CONDUIT 3CE P

Exemples de dimensionnement du système 3CE P en situation **intérieure** au bâtiment

- pour MCR… (PLUS)

NOMBRE D'APPAREILS À GAZ RACCORDABLES

CHAUDIÈRE TYPE	DIAMÈTRE DU CONDUIT COLLECTIF (INTÉRIEUR/ EXTÉRIEUR)	NOMBRE D'APPAREILS PAR NIVEAU 1	2
MCR 24 (PLUS)	130/200	5	6
	180/250	8	10
	230/350	17	20
MCR 24/28 MI/BIC (PLUS)	130/200	6	6
	180/250	8	10
	250/350	18	20
MCR 30/35 MI (PLUS)	130/200	4	4
	180/250	7	8
	230/350	15	16
MCR 34/39 MI (PLUS)	130/200	4	4
	180/250	8	8
	250/350	15	14

Exemple :
Pour 10 chaudières MCR 24/28 MI identiques de 24 kW de puissance au brûleur, 100 Pa de pression à la buse de la chaudière, sur un bâtiment de 5 niveaux, il est possible de mettre en place un conduit de diamètre 180 mm intérieur et de 250 mm extérieur.

Calculs réalisés selon norme EN 15287 avec :
- 2,7 mètres de hauteur d'étage,
- 2 mètres de conduit de raccordement en 80/125 et deux coudes à 90°,
- conduit 3CEP sans dévoiement.

PRIX H.T. DES AUTRES ACCESSOIRES DE FUMISTERIE DISPONIBLES (RALLONGES, TÉS, COUDES, MANCHONS DE COMPENSATION, TUILES À DOUILLE …) : voir pages 418/419

ÉQUIPEMENTS - FUMISTERIE

POUR NANEO S, VIVADENS, EVODENS, MODULENS G®, TWINEO

6 **Configuration B_{23P}/B_{33} - Raccordement à une cheminée (air comburant pris en chaufferie ou dans le local d'installation)**

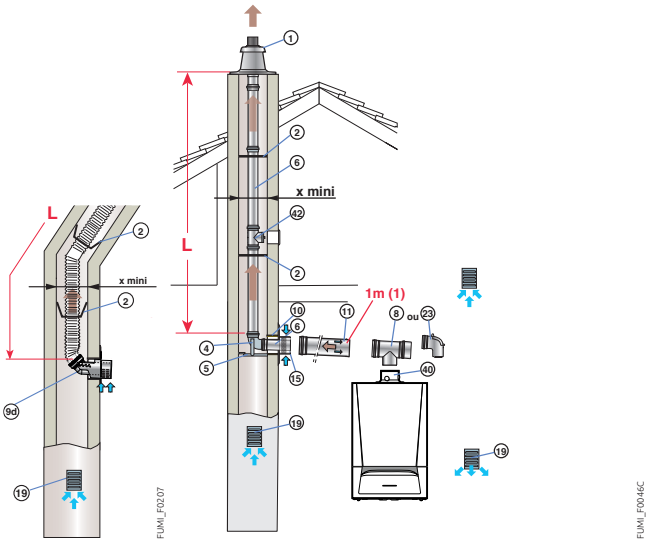

CHAUDIÈRE REPRÉSENTÉE : Evodens AMC
(1) Pour chaque mètre de conduit horizontal supplémentaire, retirer 1,2 m à la longueur verticale Lmax indiquée dans le tableau ci-dessus.
(2) Ou emplacement ③ le cas échéant

		Lmax (m) ø 80 mm RIGIDE	Lmax (m) ø 80 mm FLEX
EMC-S 24		40	40
EMC-S 34		40	40
EMC-S 24/28 MI		40	40
EMC-S 30/35 MI		40	40
EMC-S 34/39 MI		38	38
MCR 24 PLUS		33	23
MCR 24/28 MI PLUS, MCR 24/28 BIC PLUS		37	27
MCR 30/35 MI PLUS		19	22,5
MCR 34/39 MI PLUS		33	24,5
AMC 10		40	40*
AMC 15, AGC 10/15, AGC 15		40	40*
AMC 25		40	40*
AMC 35, AMC 25/39 BIC, AGC 35		40	28
AMC 25/28 MI, AMC 25/28 BIC, AGC 25, EGC 17/29, EGC 25		40	40*
x mini	▱	140	140
	∅	160	160

* (!) : la hauteur maxi dans le conduit de fumées du coude support à la sortie ne doit pas dépasser 25 m pour le PPs flexible. Si des longueurs supérieures sont mises en œuvre, des colliers de fixation devront être rajoutés par tranche de 25 m supplémentaires.

NOTA : pour les PAC hybrides, se référer aux indications concernant les chaudières auxquelles elles sont associées

ACCESSOIRES DE FUMISTERIE PPs NÉCESSAIRES AU MINIMUM POUR LE RACCORDEMENT À UNE CHEMINÉE

TYPE DE CHAUDIÈRE	Ø DE RACCORDEMENT			KIT DE RACCORDEMENT CHAUDIÈRE	KIT DE RACCORDEMENT CHEMINÉE	ADAPTATEUR	CONDUIT FLEX
Naneo S EMC-S	- Ø 80/125 mm dans le local - Ø 80 mm (rigide) en chem.		Colis n°	DY913	DY717	HR68	-
			Réf.	100017527	84887717	S101688	-
			Prix HT €	193,90	182,60	29,00	-
	- Ø 80/125 mm dans le local - Ø 80 mm (flex) en chem.	Quick Kit	Colis n°	DY924		HR68	DY897 (lg 12,5 m) (1)
			Réf.	7650956		S101688	100015327
			Prix HT €	466,90		29,00	411,00
Modulens AGC… Twineo EGC… Vivadens MCR/MCR PLUS Evodens AMC	- Ø 80/125 mm dans le local - Ø 80 mm (rigide) en chem.		Colis n°	DY913	DY717	HR38	-
			Réf.	100017527	84887717	S100465	-
			Prix HT €	193,90	182,60	62,00	-
	- Ø 80/125 mm dans le local - Ø 80 mm (flex) en chem.	Quick Kit	Colis n°	DY924		HR38	DY897 (lg 12,5 m) (1)
			Réf.	7650956		S100465	100015327
			Prix HT €	466,90		62,00	411,00

(1) D'autres longueurs de conduit flex sont disponibles

DY717

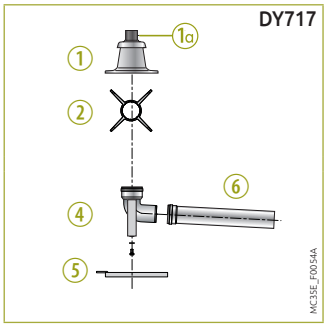

① Terminal avec solin
①a Tube de finition PPs noir, lg 0,345 m
② Étoiles de centrage
④ Coude simple 90°
⑤ Rail support

DY924

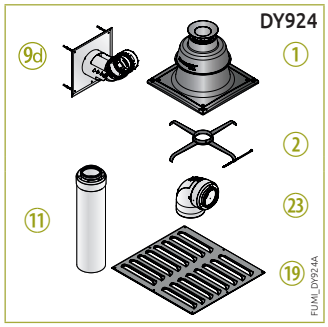

⑥ Rallonge simple 0,5 m
⑨d Plaque de finition cheminée Ø 80 mm (avec coude) pour conduit Flex
⑩ Fourreau galvanisé, L = 0,5 m
⑪ Rallonge concentrique 0,5 m

DY913

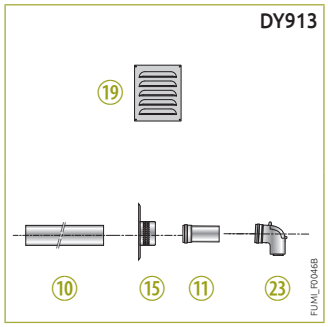

⑮ Prise d'air comburant
⑲ Grille d'aération
㉓ Coude de visite
㊵ Adaptateur Ø 80/125 mm

HR38



HR68



PRIX H.T. DES AUTRES ACCESSOIRES DE FUMISTERIE DISPONIBLES (RALLONGES, TÉS, COUDES, MANCHONS DE COMPENSATION…) : voir pages 418/419

ÉQUIPEMENTS - FUMISTERIE

POUR ELIDENS C140, EVODENS PRO

6 **Configuration B_{23P}/B_{33} - Raccordement à une cheminée (air comburant pris en chaufferie ou dans le local d'installation)**

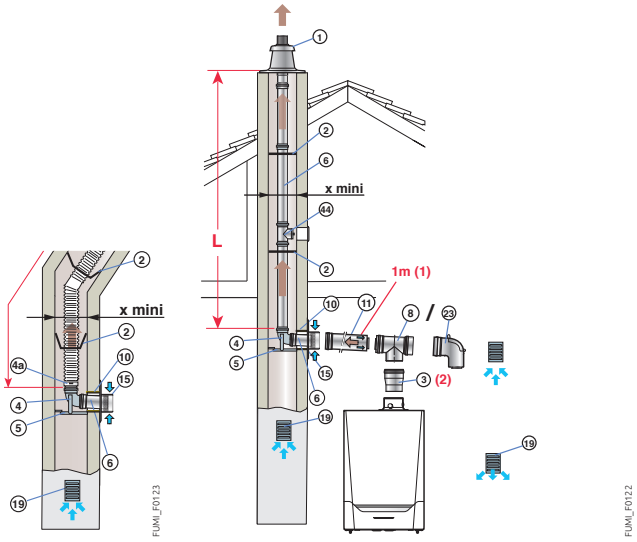

	Lmax (m)			
	ø 80 mm RIGIDE	ø 110 mm RIGIDE	ø 80 mm FLEX	ø 110 mm FLEX
AMC 45	39	-	24	-
AMC 65	-	40	-	32
C140-45	32	-	24	-
C140-65	-	40	-	32
x mini ⊠	140	170	140	170
x mini ∅	160	190	160	190

CHAUDIÈRE REPRÉSENTÉE : Evodens PRO AMC
(1) Pour chaque mètre de conduit horizontal supplémentaire, retirer 1,2 m à la longueur verticale Lmax indiquée dans le tableau ci-contre.
(2) Sauf pour Elidens C140-45 et AMC 45

ACCESSOIRES DE FUMISTERIE PPs NÉCESSAIRES AU MINIMUM POUR LE RACCORDEMENT À UNE CHEMINÉE

TYPE DE CHAUDIÈRE	Ø DE RACCORDEMENT			KIT DE RACCORDEMENT CHAUDIÈRE	KIT DE RACCORDEMENT CHEMINÉE	ADAPTATEUR	CONDUIT FLEX
Elidens C140-45 Evodens PRO AMC 45	- Ø 80/125 mm dans le local - Ø 80 mm (rigide) en cheminée		Colis n° Réf. Prix HT €	DY913 100017527 193,90	DY717 84887717 182,60	- - -	- - -
	- Ø 80/125 mm dans le local - Ø 80 mm (flex) en cheminée	Quick Kit	Colis n° Réf. Prix HT €		DY924 7650956 466,90	- - -	DY897 (lg 12,5 m) (1) 100015327 411,00
Elidens C140-65 Evodens PRO AMC 65	- Ø 110/150 mm dans le local - Ø 110 mm (rigide) en cheminée		Colis n° Réf. Prix HT €	DY914 100017529 327,50	DY177 84887577 299,30	DY817 (Ø 100/150 sur 110/150) 100002357 130,00	- - -
	- Ø 110/150 mm dans le local - Ø 110 mm (flex) en cheminée		Colis n° Réf. Prix HT €	DY914 100017529 327,50	DY888 100015287 411,00	DY817 (Ø 100/150 sur 110/150) 100002357 130,00	DY889 (lg 15 m) (1) 100015288 616,70

(1) D'autres longueurs de conduit flex sont disponibles

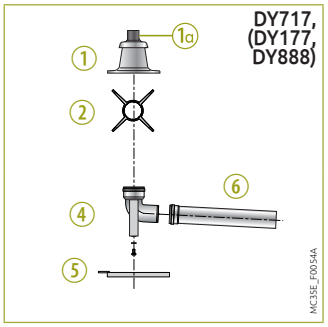

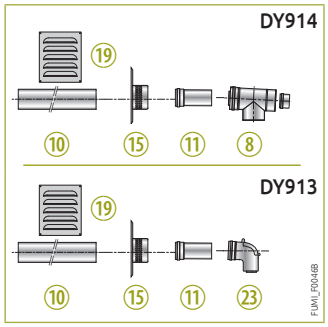



① Terminal avec solin
①a Tube de finition PPs noir, lg 0,345 m (pour DY888 et DY717 uniquement)
② Étoiles de centrage
③ Adaptateur Ø 110/150 sur 1000/150 mm (DY817)
④ Coude simple 90°
⑤ Rail support
⑥ Rallonge simple 0,5 m
⑧ Té de visite
⑨c Plaque de finition cheminée Ø 80 mm (avec coude) pour conduit Flex
⑩ Fourreau galvanisé, L = 0,5 m
⑪ Rallonge concentrique 0,5 m
⑮ Prise d'air comburant
⑲ Grille d'aération
㉓ Coude de visite

PRIX H.T. DES AUTRES ACCESSOIRES DE FUMISTERIE DISPONIBLES (RALLONGES, TÉS, COUDES, MANCHONS DE COMPENSATION...) : voir pages 418/419

NOTES

ÉQUIPEMENTS - FUMISTERIE

POUR IX-M 35/50/60/70 ET IX 145 - 50/70

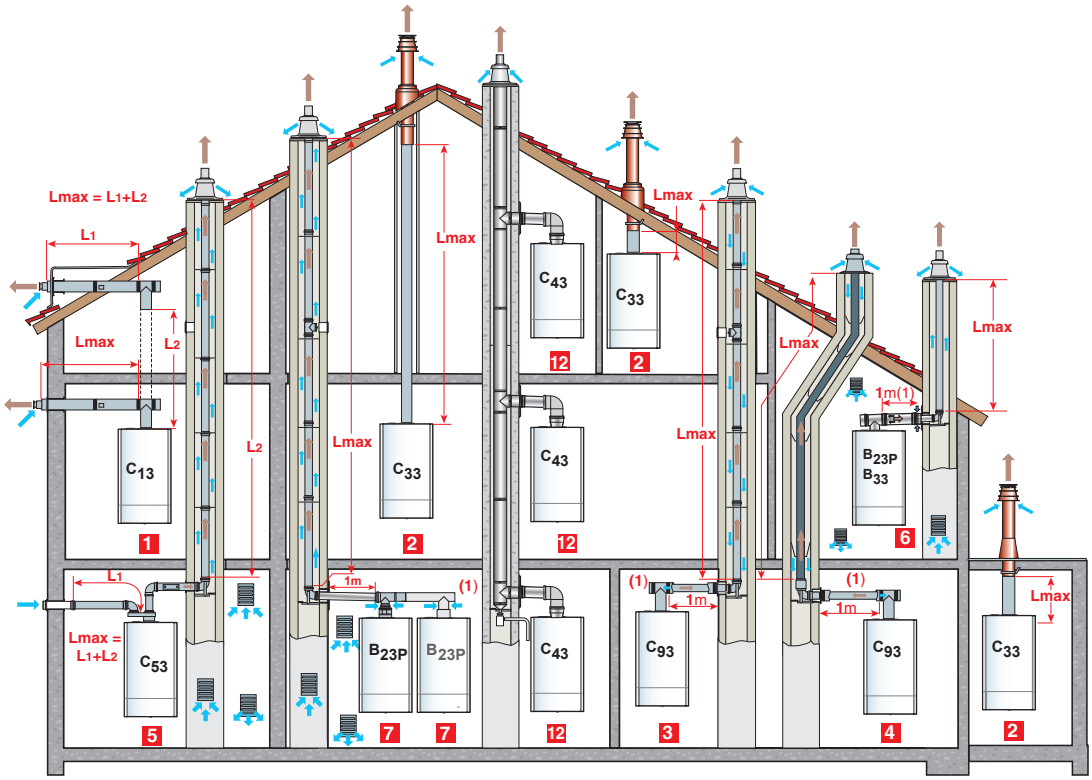

CLASSIFICATION

1 **Configuration C_{13} :** Raccordement air/fumées par l'intermédiaire de conduits air et fumées séparés à un terminal horizontal concentrique (dit ventouse)
2 **Configuration C_{33} :** Raccordement air/fumées par l'intermédiaire de conduits air et fumées séparés à un terminal vertical concentrique (sortie de toiture).
3 **Configuration C_{93} :** Raccordement air/fumées par conduits concentriques en chaufferie et simple en cheminée (air comburant en contre-courant dans la cheminée.
ou
4 **Configuration C_{93} :** Raccordement air/fumées par conduits concentriques en chaufferie et simples «flex» en cheminée (air comburant en contre-courant dans la cheminée).
6 **Configuration B_{23P} /B_{33} :** Raccordement à une cheminée (air comburant pris dans la chaufferie).
7 **Configuration B_{23P} :** Pour installations en cascade

Rappel : Pour les configurations de type B_{23} et B_{23P} la mixité des matériaux est interdite.

Règle d'installation des terminaux d'appareils étanches (type C) de puissance totale < 70 kW installés en chaufferie et utilisant des combustibles gazeux : voir feuillet technique correspondant

TABLEAU DES LONGUEURS DES CONDUITS AIR/FUMÉES MAXIMALES ADMISSIBLES EN FONCTION DU TYPE DE CHAUDIÈRE ....

TYPE DE RACCORDEMENT AIR/FUMÉES			L_{MAX} : LONGUEUR MAXI. ÉQUIVALENTE DES CONDUITS DE RACCORDEMENT EN m POUR						VOIR PAGES
			IX-M				IX-145		
			35	50	60	70	50	70	
Conduits séparés raccordés à un terminal horizontal concentrique	C_{13}	Ø 80/125 mm (PPs)	10	10	10	10	10	10	405
Conduits séparés raccordés à un terminal vertical concentrique	C_{33}	Ø 80/125 mm (PPs)	10	10	10	10	10	10	405
En cheminée (rigide ou flex) (air comburant pris dans le local) (PPs)	B_{23P}/B_{33}	Ø 80 mm (Rigide)	20	20	8	8	20	8	406
		Ø 80 mm (Flex)	15	15	6	6	15	6	
		Ø 110 mm (Rigide)	56	56	56	56	56	56	
		Ø 110 mm (Flex)	56	56	38	38	56	38	

NOTA : L_{MAX} se mesure en additionnant les longueurs des conduits air/fumées droits et les longueurs équivalentes des autres éléments :
- Ø 80/125 mm (PPS) : 1 coude à 87° : 1,5 m, 1 coude à 45° : 1 m, 1 coude de visite : 2 m
  1 té de visite : 2,7 m, 1 tube de visite droit : 0,6 m
- Ø 110/150 mm (PPs) : 1 coude à 87° = 3,7 m, coude à 45° = 1 m,
  1 té de visite = 2,5 m, 1 tube de visite droit = 1 m
- en Ø 150 mm (Alu) : 1 coude à 87° = 6,4 m, 1 coude à 45° = 1,7 m
  1 té de visite = 6,4 m, 1 tube de visite = 0,5 m
- en Ø 160 mm (PPs) : 1 coude à 87° = 5 m, 1 coude à 45° = 1,4 m
  1 coude de visite = 5 m, 1 tube de visite = 0,9 m

ÉQUIPEMENTS - FUMISTERIE

POUR IX-M 35/50/60/70 OU IX 145 - 50/70

1 Configuration C_{13X} - Ventouse horizontale concentrique (raccordement sur mur extérieur ou en sortie de toiture)

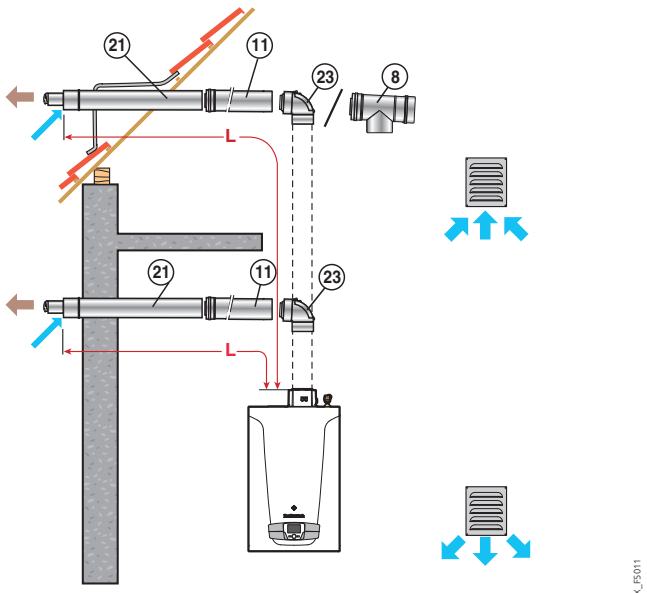

TYPE DE CHAUDIÈRE	Lmax (m)	
	Ø 80/125 mm	Ø 110/160 mm
IX-M 35/50/60/70	10	-
IX 145 - 50/70	10	-

ACCESSOIRES DE FUMISTERIE PPs

Ventouse horizontale Ø 80/125 mm	Colis n°	DY882
	Réf.	100011365
	Prix HT €	240,30

2 Configuration C_{33X} - Ventouse verticale concentrique (raccordement sur toit en pente ou toit plat)

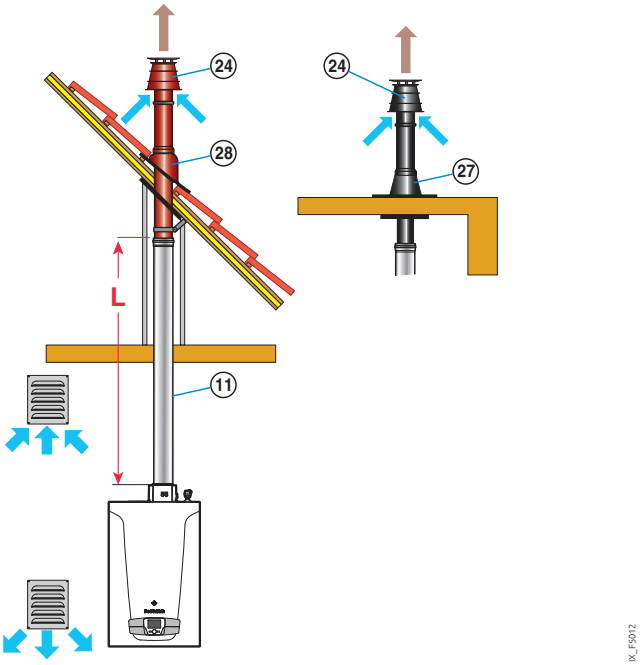

TYPE DE CHAUDIÈRE	Lmax (m)	
	Ø 80/125 mm	Ø 110/160 mm
IX-M 35/50/60/70	10	-
IX 145 - 50/70	10	-

ACCESSOIRES DE FUMISTERIE PPs

Ventouse verticale Ø 80/125 mm	ou	Colis n°	DY843
		noire Réf.	100002732
		Prix HT €	179,00
		Colis n°	DY844
		rouge Réf.	100002733
		Prix HT €	178,80

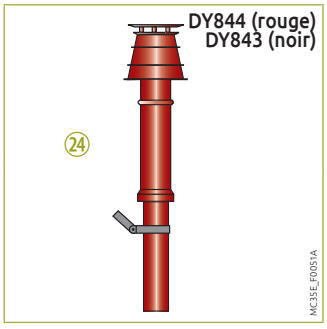

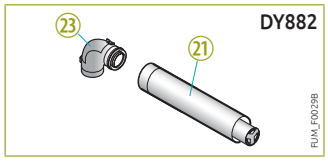

21 Terminal horizontal
23 Coude de visite concentrique
24 Terminal vertical

PRIX H.T. DES AUTRES ACCESSOIRES DE FUMISTERIE DISPONIBLES (RALLONGES, TÉS, COUDES, MANCHONS DE COMPENSATION, TUILES À DOUILLE ...) : voir pages 418/419

ÉQUIPEMENTS - FUMISTERIE

POUR IX-M 35/50/60/70 OU IX 145 - 50/70

6 Configuration B_{23P}/B_{33} - Raccordement à une cheminée (air comburant pris en chaufferie ou dans le local d'installation)

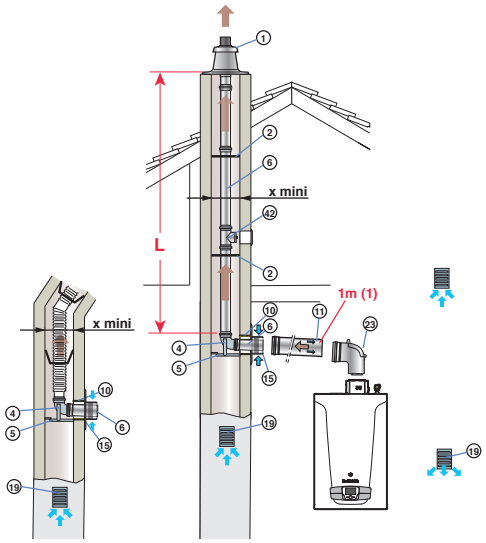

IX_F5013

		L_{MAX} (m)			
		Ø 80 mm PPS	Ø 80 mm PPS FLEX	Ø 110 mm PPS	Ø 110 mm PPS FLEX
IX-M 35/50		20	15	56	56
IX-M 60/70		8	6	56	38
IX 145 - 50		20	15	56	56
IX 145 - 70		8	6	56	38
x mini	⊠	140	140	170	170
	∅	160	160	190	190

CHAUDIÈRE REPRÉSENTÉE : IX-M 70
(1) Pour chaque mètre de conduit horizontal supplémentaire, retirer 1,2 m à la longueur verticale Lmax indiquée dans le tableau ci-dessus.
(2) Ou emplacement ③ le cas échéant

ACCESSOIRES DE FUMISTERIE PPs NÉCESSAIRES AU MINIMUM POUR LE RACCORDEMENT À UNE CHEMINÉE

TYPE DE CHAUDIÈRE	Ø DE RACCORDEMENT			KIT DE RACCORDEMENT CHAUDIÈRE	KIT DE RACCORDEMENT CHEMINÉE	ADAPTATEUR	CONDUIT FLEX
IX-M 35/50/60/70 IX 145 - 50/70	- Ø 80/125 mm dans le local - Ø 80 mm (rigide) en cheminée		Colis n°	DY913	DY717	-	-
			Réf.	100017527	84887717	-	-
			Prix HT €	193,90	182,60	-	-
	- Ø 80/125 mm dans le local - Ø 80 mm (flex) en cheminée	Quick Kit	Colis n°	DY924		-	DY897
						-	(lg 12,5 m) (1)
			Réf.	7650956		-	100015327
			Prix HT €	466,90		-	411,00

(1) D'autres longueurs de conduit flex sont disponibles

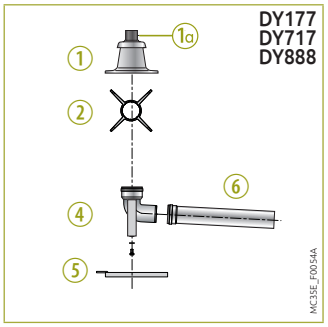

MC35E_F00154A

① Terminal avec solin
①a Tube de finition PPs noir, lg 0,345 m
② Étoiles de centrage
④ Coude simple 90°
⑤ Rail support

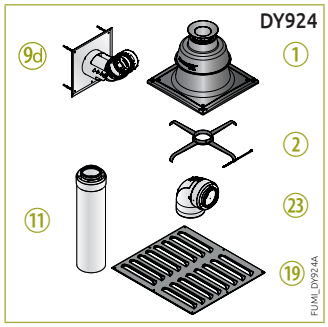

FUMI_DY924A

⑥ Rallonge simple 0,5 m
⑨d Plaque de finition cheminée Ø 80 mm (avec coude) pour conduit Flex
⑩ Fourreau galvanisé, L = 0,5 m

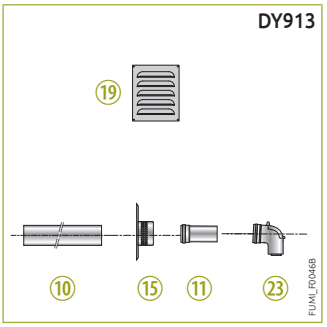

FUMI_F00468

⑪ Rallonge concentrique 0,5 m
⑮ Prise d'air comburant
⑲ Grille d'aération
㉓ Coude de visite

PRIX H.T. DES AUTRES ACCESSOIRES DE FUMISTERIE DISPONIBLES (RALLONGES, TÉS, COUDES, MANCHONS DE COMPENSATION, TUILES À DOUILLE ...) : voir pages 418/419

NOTES

ÉQUIPEMENTS - FUMISTERIE

POUR **ESSENCIO CONDENS**

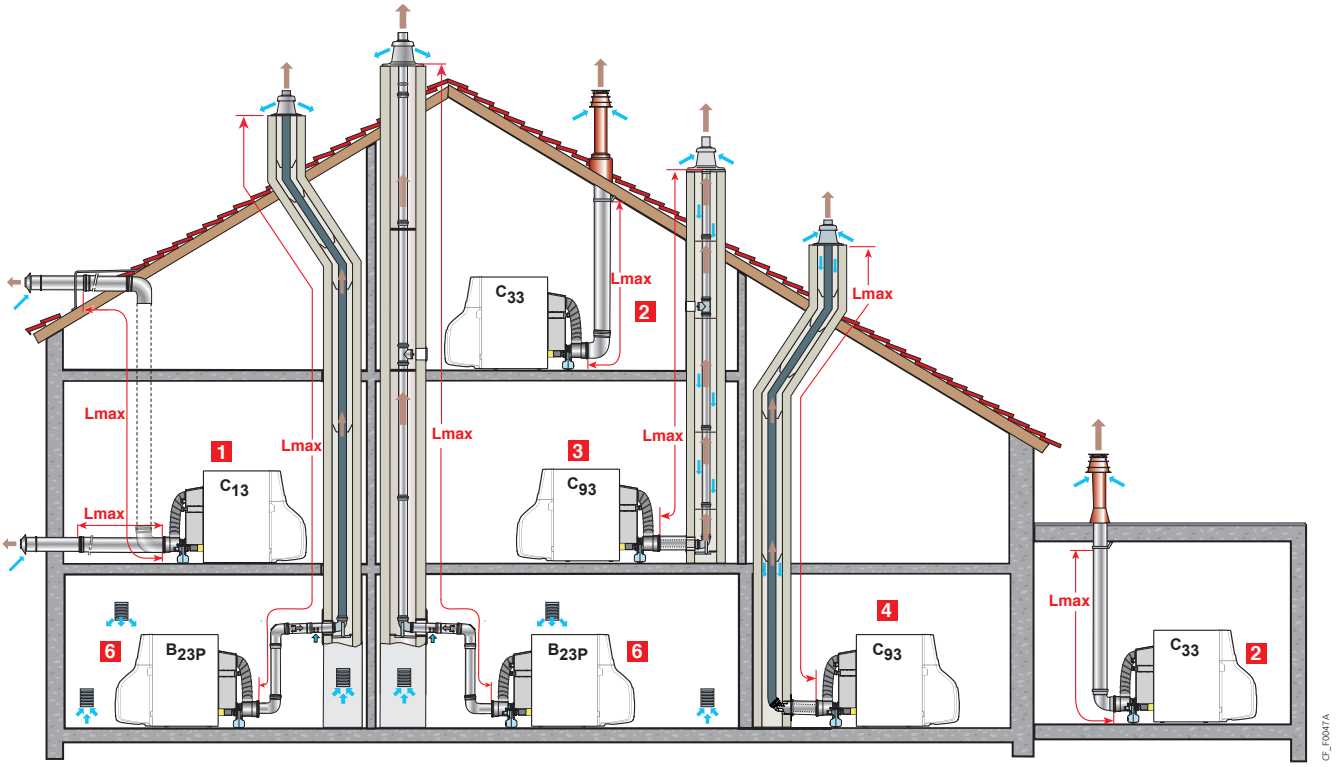

CLASSIFICATION

1 Configuration C_{13} : Raccordement air/fumées par l'intermédiaire de conduits air et fumées séparés à un terminal horizontal concentrique (dit ventouse)
2 Configuration C_{33} : Raccordement air/fumées par l'intermédiaire de conduits air et fumées séparés à un terminal vertical concentrique (sortie de toiture).
3 Configuration C_{93} : Raccordement air/fumées par conduits concentriques en chaufferie, et simples, en cheminée (air comburant en contre-courant dans la cheminée).
ou
4 Raccordement air/fumées par conduits concentriques en chaufferie et simples "flex" en cheminée (air comburant en contre-courant dans la cheminée).
6 Configuration B_{23P} : Raccordement à une cheminée (air comburant pris dans la chaufferie).

TABLEAU DES LONGUEURS DES CONDUITS AIR/FUMÉES MAXIMALES ADMISSIBLES EN FONCTION DU TYPE DE CHAUDIÈRE

TYPE DE RACCORDEMENT AIR/FUMÉES			L_{MAX} : LONGUEUR MAXIMALE ÉQUIVALENTE DES CONDUITS DE RACCORDEMENT EN M		
			CFU C 24 ET 32 PLUS FF	CFU C 24 ET 32 PLUS	VOIR PAGE
Conduits concentriques raccordés à un terminal horizontal **(PPs)**	C_{13}	Ø 80/125 mm	12 (2)	-	409
Conduits concentriques raccordés à un terminal vertical **(PPs)**	C_{33}	Ø 80/125 mm	12	-	409
Conduits : • concentriques en chaufferie • simples "rigides" en cheminée (air comburant en contre-courant) **(PPs)**	C_{93}	Ø 80/125 mm Ø 80 mm	15 (1)	-	410
Conduits : • concentriques en chaufferie • simples "flex" en cheminée (air comburant en contre-courant) **(PPs)**	C_{93}	Ø 80/125 mm Ø 80 mm	15 (1)	-	410
Conduits simples en cheminée (rigide ou flex) (air comburant pris dans le local) **(PPs)**	B_{23P}	Ø 80 mm (**rigide**) Ø 80 mm (**flex**)	-	15 (1)	411

(1) 12 m avec 3 coudes
(2) avec un conduit horizontal n'excédant pas 8m

NOTA : L_{MAX} se mesure en additionnant les longueurs des conduits air/fumées droits et les longueurs équivalentes des autres éléments :
- Ø 80/125 mm et Ø 80 mm (PPs) : coude à 87° = 2,0 m, coude à 45° = 1,0 m, coude visite = 2,0 m, tube de visite = 0,3 m, té de visite = 2,5 m, 1 tube de visite pour conduit flex = 0,3 m
- Ø 110 mm (PPs) : coude à 87° = 2 m, coude à 45° = 1,1 m, coude visite = 4,8 m, té de visite = 5,6 m, 1 tube de visite pour conduit flex = 0,5 m

IMPORTANT : Nos chaudières ont été mises au point, testées et homologuées avec les conduits de fumée proposés dans notre tarif, conformément aux exigences des normes en vigueur. Nous garantissons la sécurité et le bon fonctionnement de nos chaudières dès lors que celles-ci sont installées avec la fumisterie homologuée et dans les conditions préconisées dans nos documentations techniques.

ÉQUIPEMENTS - FUMISTERIE

POUR ESSENCIO CONDENS CFU C... PLUS FF

Attention : ce type de configuration est couvert par le DTA 14/13-1939

1 **Configuration C_{13} - Ventouse horizontale concentrique (raccordement sur mur extérieur ou en sortie de toiture)**

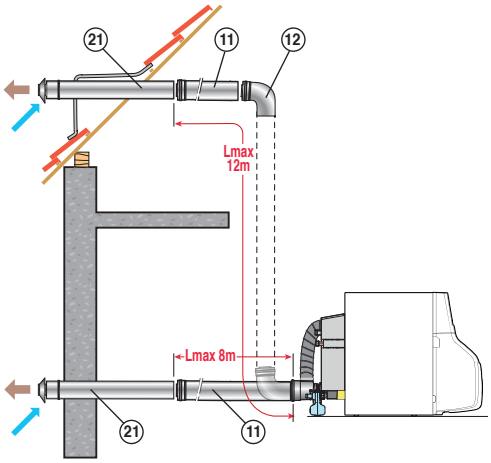

CF_F0048

TYPE DE CHAUDIÈRE	Lmax (m) Ø 80/125 mm
CFU C 24 et 32 PLUS FF	12 (1)

(1) Avec un conduit horizontal n'excédant pas 8 m

ACCESSOIRES DE FUMISTERIE PPs EN OPTION POUR LES CHAUDIÈRES CFU C... PLUS FF HOR.

Ventouse horizontale Ø 80/125 mm	Colis n°	FM183
	Réf.	100007638
	Prix HT €	**118,00**

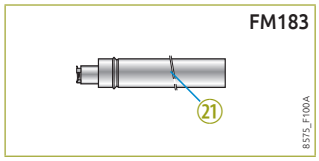

21 Terminal horizontal

Attention : ce type de configuration est couvert par le DTA 14/13-1939

1 **Configuration C_{33} - Ventouse verticale concentrique (raccordement sur toit en pente ou toit plat)**

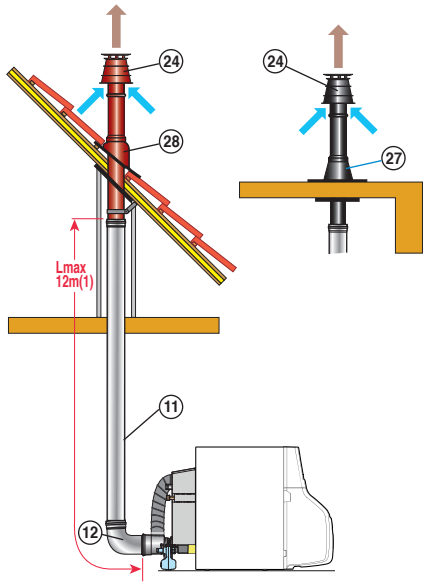

CF_F0049

(1) Pour chaque mètre de conduit horizontal supplémentaire, retirer 1,2 m à la longueur verticale L_{max} indiquée

TYPE DE CHAUDIÈRE	Lmax (m) Ø 80/125 mm
CFU C 24 et 32 PLUS FF	12

ACCESSOIRES DE FUMISTERIE PPs EN OPTION POUR LES CHAUDIÈRES CFU C... PLUS FF VER.

Ventouse verticale	ou		Colis n° DY843
		noir	Réf. 100002732
			Prix HT € 179,00
			Colis n° DY844
		rouge	Réf. 100002733
			Prix HT € 178,80
Coude à 87°			Colis n° DY131
			Réf. 84887531
			Prix HT € 62,00

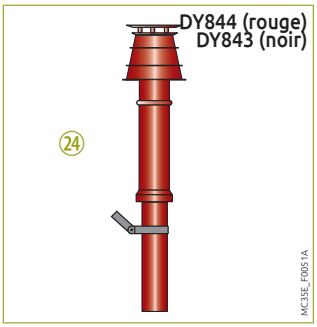

24 Terminal vertical

PRIX H.T. DES AUTRES ACCESSOIRES DE FUMISTERIE DISPONIBLES (RALLONGES, TÉS, COUDES, MANCHONS DE COMPENSATION, TUILES À DOUILLE ...) : voir pages 418/419

ÉQUIPEMENTS - FUMISTERIE

POUR ESSENCIO CONDENS CFU C... PLUS FF

Attention : ce type de configuration est couvert par le DTA n° 14/13-1939

3 4 **Configuration C_{93}**
- **conduits concentriques en chaufferie**
- **conduits simples en cheminée**
  (air comburant en contre-courant)

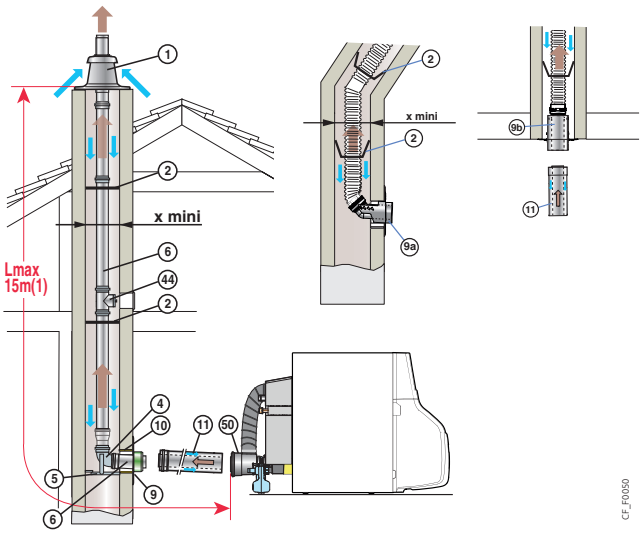

CF_F0050

(1) Pour chaque mètre de conduit horizontal supplémentaire, retirer 1,2 m à la longueur verticale Lmax indiquée.

		Lmax (m)	
	EN CHAUFFERIE (MM)	Ø 80/125 mm	
	EN CHEMINÉE (MM)	Ø 80 mm RIGIDE	Ø 80 mm FLEX
CFU C 24 et 32 PLUS FF		15	15
x mini	⊠	140	140
	∅	160	160



(50) Kit FF (intégré d'usine dans la chaudière)

ACCESSOIRES DE FUMISTERIE PPs NÉCESSAIRES AU MINIMUM POUR LE RACCORDEMENT AIR/FUMÉES AVEC DES CONDUITS CONCENTRIQUES EN CHAUFFERIE, SIMPLE RIGIDES OU FLEX EN CHEMINÉE

TYPE DE CHAUDIÈRE	Ø DE RACCORDEMENT			KIT DE RACCORDEMENT	PLAQUE DE FINITION	FOURREAU	COUDE À 87°	CONDUIT FLEX
CFU C 24 et 32 PLUS FF	- Ø 80/125 mm en chaufferie - Ø 80 mm (rigide) en cheminée		Colis n°	DY717	DY758	DY763	-	-
			Réf.	84887717	84887758	84887763	-	-
			Prix HT €	**182,60**	**72,90**	**30,00**	**-**	**-**
	- Ø 80/125 mm en chaufferie - Ø 80 mm (flex) en cheminée	Quick Kit	Colis n°	DY925 (perpendiculaire)	-	-	-	DY897 (12,5 m) (1)
			Réf.	7650958	-	-	-	100015327
			Prix HT €	**534,30**	**-**	**-**	**-**	**411,00**
		ou	Colis n°	DY927 + DY899 (télescopique, sous conduit)	-	-	DY131	DY897 (12,5 m) (1)
			Réf.	7650964 + 100015329	-	-	84887531	100015327
			Prix HT €	**243,50 + 205,70**	**-**	**-**	**62,00**	**411,00**

(1) D'autres longueurs de conduit flex sont disponibles

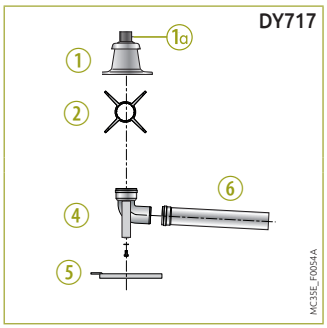

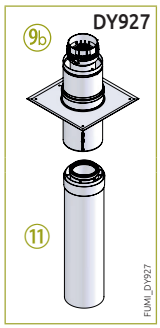



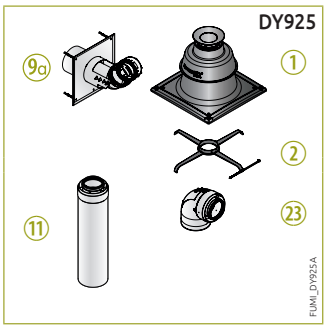

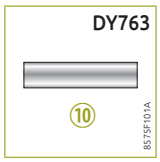



(1) Terminal avec solin
(1a) Tube de finition PPs noir, lg 0,345 m
(2) Étoiles de centrage
(4) Coude 90° simple
(4a) Pièce d'adaptation
(5) Rail support
(6) Rallonge 0,5 m
(9) Plaque de finition cheminée
(9a) Plaque de finition cheminée Ø 80/125 mm (avec coude) pour conduit Flex
(9b) Plaque de finition cheminée Ø 80/125 mm (sans coude) pour conduit Flex
(10) Fourreau galvanisé, L = 0,5 m
(11) Rallonge concentrique 0,5 m
(23) Coude de visite concentrique

PRIX H.T. DES AUTRES ACCESSOIRES DE FUMISTERIE DISPONIBLES (RALLONGES, TÉS, COUDES, MANCHONS DE COMPENSATION...) : voir pages 418/419

ÉQUIPEMENTS - FUMISTERIE

POUR ESSENCIO CONDENS CFU C... PLUS

Attention : ce type de configuration est couvert par le DTA n° 14/13-1939 + 14/13-1939 Add

6 Configuration B_{23P} - Raccordement à une cheminée (air comburant pris en chaufferie)

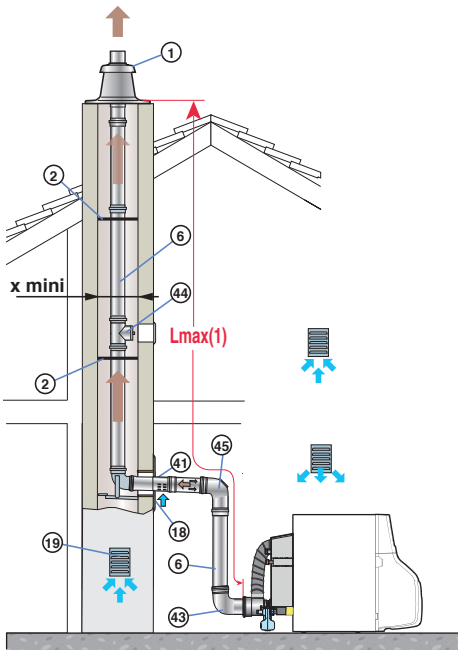

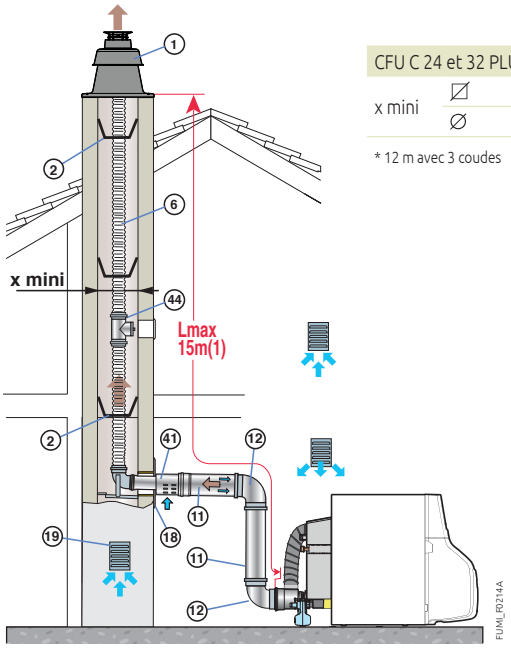

		Lmax (m) ø 80 mm	
		RIGIDE	FLEX
CFU C 24 et 32 PLUS		15*	15*
x mini	⊠	140	140
	∅	160	160

* 12 m avec 3 coudes



50 Kit FF (intégré d'usine dans la chaudière)

Attention : pour éviter la transmission de bruit, ne pas maçonner le conduit dans la cheminée

(1) Pour chaque mètre de conduit horizontal supplémentaire, retirer 1,2 m à la longueur verticale Lmax indiquée.

ACCESSOIRES DE FUMISTERIE PPs NÉCESSAIRES AU MINIMUM POUR LE RACCORDEMENT À UNE CHEMINÉE

TYPE DE CHAUDIÈRE	Ø DE RACCORDEMENT			KIT DE RACCORDEMENT CHEMINÉE	PLAQUE DE FINITION	KIT ENTRÉE D'AIR Ø 80/125 mm	FOURREAU	CONDUIT FLEX
CFU C 24 et 32 PLUS	- Ø 80 mm (rigide)		Colis n°	DY717	DY757	MY924	DY753	-
			Réf.	84887717	84887757	7763952	84887753	-
			Prix HT €	**182,60**	**47,00**	**86,10**	**26,60**	**-**
	- Ø 80 mm (flex)	Quick Kit	Colis n°	DY895	-	MY924	-	DY897 (12,5 m) (1)
			Réf.	100015325	-	7763952	-	100015327
			Prix HT €	**274,10**	**-**	**86,10**	**-**	**411,00**

(1) D'autres longueurs de conduit flex sont disponibles

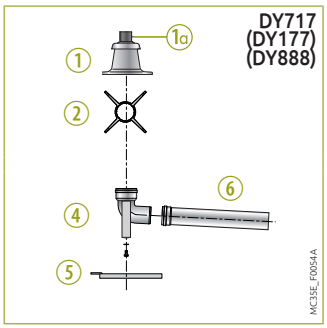

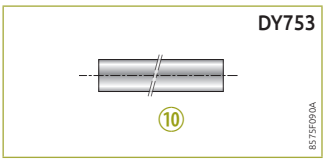

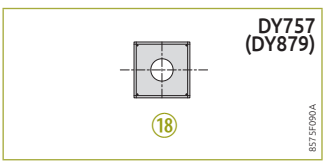



1 Terminal avec solin
1a Tube de finition PPs noir, pour DY895 et DY888
2 Étoiles de centrage
4 Coude 87° simple
5 Rail support
6 Rallonge simple 0,5 m
9c Plaque de finition cheminée Ø 80 mm (avec coude) pour conduit Flex
10 Fourreau galvanisé, L = 0,5 m
11 Rallonge concentrique 0,5 m
18 Plaque de finition cheminée
19 Grille d'aération
41 Kit entrée d'air Ø 80/125 mm

PRIX H.T. DES AUTRES ACCESSOIRES DE FUMISTERIE DISPONIBLES (RALLONGES, TÉS, COUDES, MANCHONS DE COMPENSATION, TUILES À DOUILLE ...) : voir pages 418/419

ÉQUIPEMENTS - FUMISTERIE

POUR **MODULENS O® ET MODULENS O® PRO**

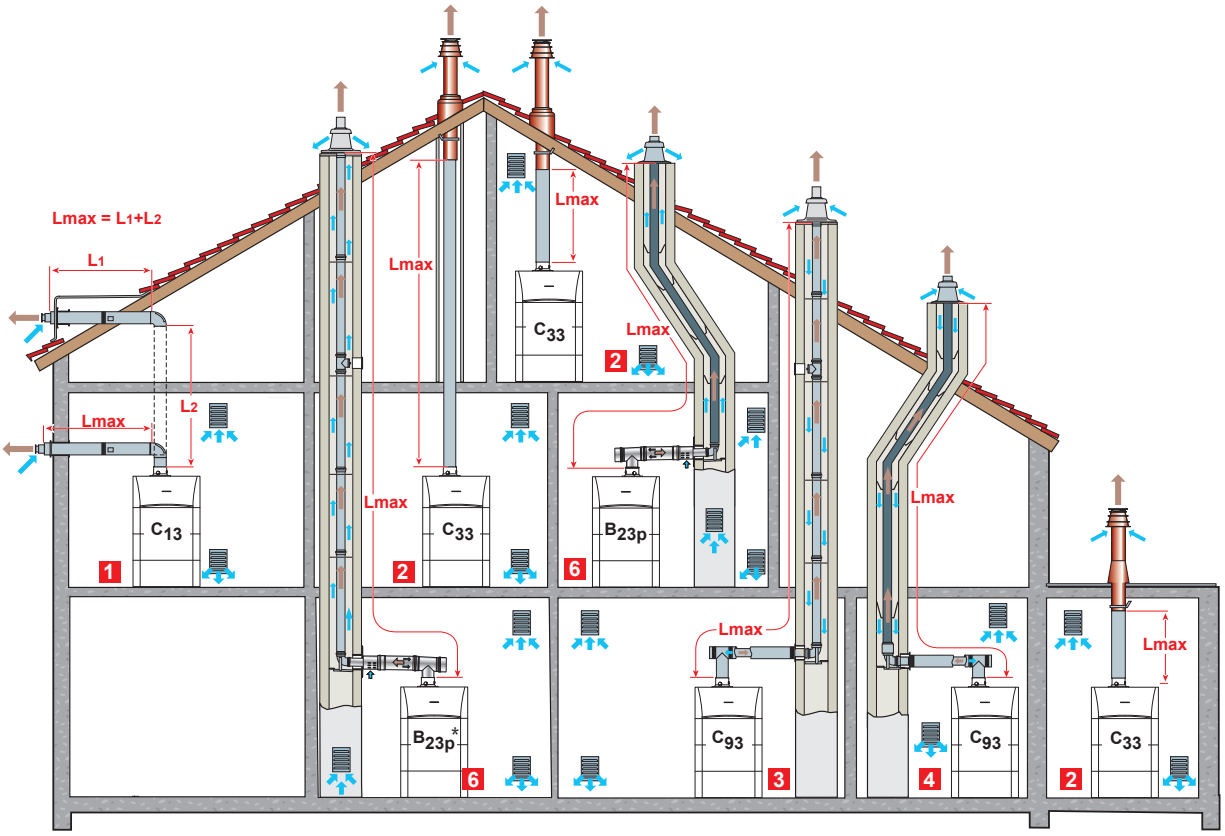

AFC_F0023E

CLASSIFICATION

1 **Configuration C_{13} :** Raccordement air/fumées par l'intermédiaire de conduits concentriques à un terminal horizontal (dit ventouse).
2 **Configuration C_{33} :** Raccordement air/fumées par l'intermédiaire de conduits concentriques à un terminal vertical (sortie de toiture).
3 **Configuration C_{93} :** Raccordement air/fumées par conduits concentriques en chaufferie, et simples, en cheminée (air comburant en contre-courant dans la cheminée).
ou
4 Raccordement air/fumées par conduits concentriques en chaufferie et simples "flex" en cheminée (air comburant en contre-courant dans la cheminée).
6 **Configuration B_{23P} :** Raccordement à une cheminée (air comburant pris dans la chaufferie).
* Pour les PFC 45/60kW configuration B_{23p} possible uniquement hors pièces de vie : chaufferie, garage, buanderie, cellier, etc...

TABLEAU DES LONGUEURS DES CONDUITS AIR/FUMÉES MAXIMALES ADMISSIBLES EN FONCTION DU TYPE DE CHAUDIÈRE

TYPE DE RACCORDEMENT AIR/FUMÉES			L_{MAX} : LONGUEUR MAXIMALE ÉQUIVALENTE DES CONDUITS DE RACCORDEMENT EN M								VOIR PAGES
			AFC			AFC			PFC		
			18 E	24 E	30 E	18 FF	24 FF	30 FF	45	60	
Conduits concentriques raccordés à un terminal horizontal **(PPs)**	C_{13}	Ø 80/125 mm	-	-	-	8	8	8	-	-	413
-	C_{33}	Ø 80/125 mm	-	-	-	8	8	8	-	-	413
Conduits : • concentriques en chaufferie • simples "rigides" en cheminée (air comburant en contre-courant) **(PPs)**	C_{93}	Ø 80/125 mm Ø 80 mm	-	-	-	18	18	18	-	-	414
Conduits : • concentriques en chaufferie • simples "flex" en cheminée (air comburant en contre-courant) **(PPs)**	C_{93}	Ø 80/125 mm Ø 80 mm	-	-	-	15	15	15	-	-	414
Conduits simples en cheminée (rigide ou flex) (air comburant pris dans le local) **(PPs)**	B_{23P}	Ø 80 mm (**rigide**)	18	18	18	-	-	-	-	-	415
		Ø 80 mm (**flex**)	15	15	15	-	-	-	-	-	
		Ø 110 mm (**rigide**)	-	-	-	-	-	-	35	35	415
		Ø 110 mm (**flex**)	-	-	-	-	-	-	30	30	
		Ø 160 mm (**rigide**)	-	-	-	-	-	-	-	-	

NOTA : L_{MAX} se mesure en additionnant les longueurs des conduits air/fumées droits et les longueurs équivalentes des autres éléments :
- Ø 80/125 mm (PPs) : coude à 87° = 1,5 m, coude à 45° = 1 m, té de visite 2,7 m, tube de visite droit = 0,6 m, coude de visite = 2 m
- Ø 80 mm (PPs) : coude à 87° = 1,9 m, coude à 45° = 1,2 m, coude visite = 1,9 m, tube de visite = 0,3 m, té de visite = 4,2 m, 1 tube de visite pour conduit flex = 0,3 m

IMPORTANT : Nos chaudières ont été mises au point, testées et homologuées avec les conduits de fumée proposés dans notre tarif, conformément aux exigences des normes en vigueur. Nous garantissons la sécurité et le bon fonctionnement de nos chaudières dès lors que celles-ci sont installées avec la fumisterie homologuée et dans les conditions préconisées dans nos documentations techniques.

ÉQUIPEMENTS - FUMISTERIE

POUR **MODULENS O®**

Attention : ce type de configuration est couvert par le DTA 14/13-1939

1 **Configuration C_{13} - Ventouse horizontale concentrique (raccordement sur mur extérieur ou en sortie de toiture)**

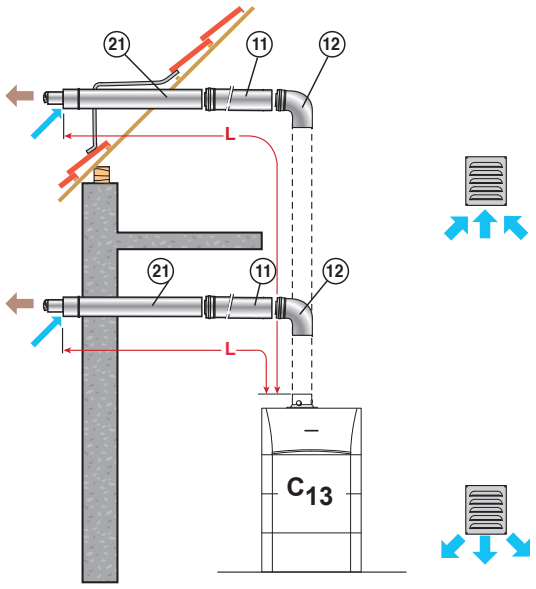

FUMI_F0087A

TYPE DE CHAUDIÈRE	Lmax (m) Ø 80/125 mm
AFC... FF	8

ACCESSOIRES DE FUMISTERIE PPs LIVRÉS AVEC LES CHAUDIÈRES HOR.

Ventouse horizontale Ø 80/125 mm	Colis n°	FM183
	Réf.	100007638
	Prix HT €	**118,00**
Coude à 87°	Colis n°	DY131
	Réf.	84887531
	Prix HT €	**62,00**

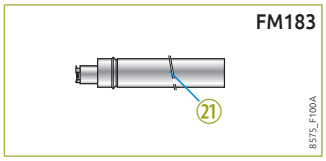

(21) Terminal horizontal

Attention : ce type de configuration est couvert par le DTA 14/13-1939

2 **Configuration C_{33} - Ventouse verticale concentrique (raccordement sur toit en pente ou toit plat)**

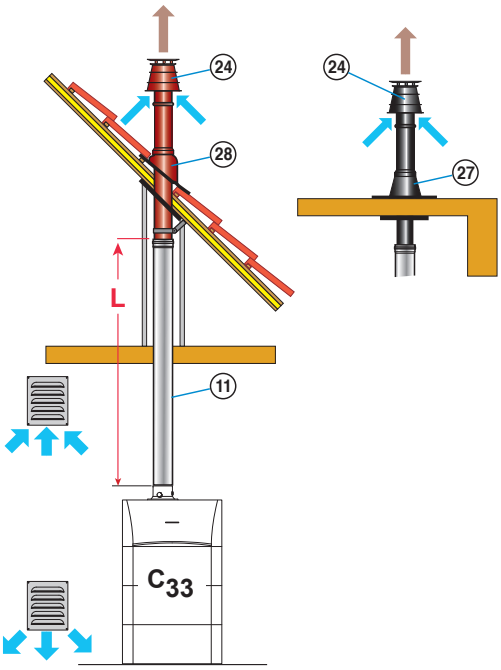

FUMI_F0088A

TYPE DE CHAUDIÈRE	Lmax (m) Ø 80/125 mm
AFC... FF	8

ACCESSOIRES DE FUMISTERIE PPs LIVRÉS AVEC LES CHAUDIÈRES VER.

Ventouse verticale	noire	Colis n°	DY843
		Réf.	100002732
		Prix HT €	**179,00**
	ou		
	rouge	Colis n°	DY844
		Réf.	100002733
		Prix HT €	**178,80**

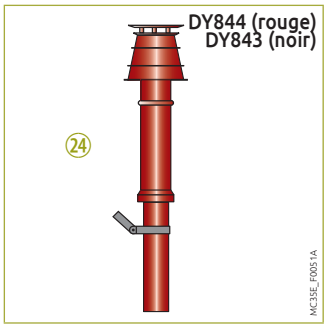

(24) Terminal vertical

PRIX H.T. DES AUTRES ACCESSOIRES DE FUMISTERIE DISPONIBLES (RALLONGES, TÉS, COUDES, MANCHONS DE COMPENSATION, TUILES À DOUILLE ...) : voir pages 418/419

ÉQUIPEMENTS - FUMISTERIE

POUR **MODULENS O®**

Attention : ce type de configuration est couvert par le DTA n° 14/13-1939

3 **4** **Configuration C_{93}**
- conduits concentriques en chaufferie
- conduits simples en cheminée
(air comburant en contre-courant)

		Lmax (m)	
	EN CHAUFFERIE (MM)	Ø 80/125 mm	
	EN CHEMINÉE (MM)	Ø 80 mm RIGIDE	Ø 80 mm FLEX
AFC... FF		18	15
x mini	⊠	140	140
	∅	160	160

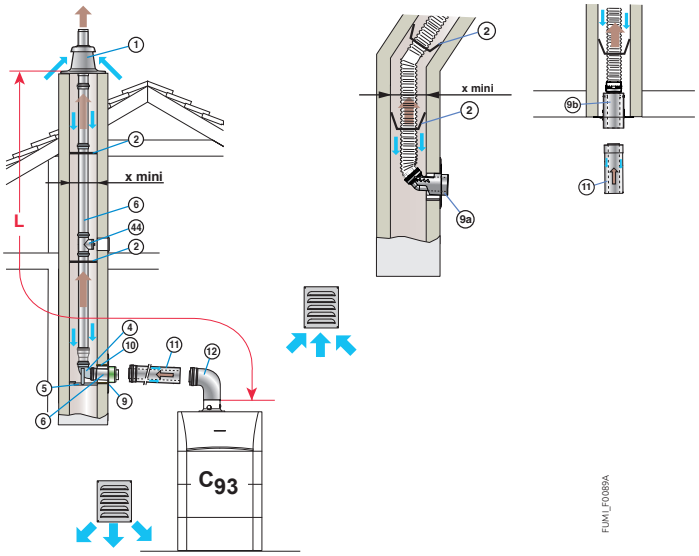

NOTA : Les longueurs maximales (Lmax) indiquées dans le tableau sont valables pour des conduits dont les tronçons horizontaux n'excèdent pas au total 1 mètre. Pour chaque mètre de conduit horizontal supplémentaire, retirer 1,2 m à la longueur verticale Lmax indiquée dans le tableau ci-dessus.

ACCESSOIRES DE FUMISTERIE PPs NÉCESSAIRES AU MINIMUM POUR LE RACCORDEMENT AIR/FUMÉES AVEC DES CONDUITS CONCENTRIQUES EN CHAUFFERIE, SIMPLE RIGIDES OU FLEX EN CHEMINÉE

TYPE DE CHAUDIÈRE	Ø DE RACCORDEMENT			KIT DE RACCORDEMENT CHEMINÉE	PLAQUE DE FINITION	FOURREAU	COUDE À 87°	CONDUIT FLEX
AFC... FF	Ø 80/125 mm en chaufferie Ø 80 mm (rigide) en cheminée		Colis n°	DY717	DY758	DY763	DY131	-
			Réf.	84887717	84887758	84887763	84887531	-
			Prix HT €	**182,60**	**72,90**	**30,00**	**62,00**	**-**
	Ø 80/125 mm en chaufferie Ø 80 mm (flex) en cheminée	Quick Kit	Colis n°	DY925 (perpendiculaire)	-	-	-	DY897 (12,5 m) (1)
			Réf.	7650958	-	-	-	100015327
			Prix HT €	**534,30**	**-**	**-**	**-**	**411,00**
		ou	Colis n°	DY927 + DY899 (télescopique, sous conduit)	-	-	-	DY897 (12,5 m) (1)
			Réf.	7650964 + 100015329	-	-	-	100015327
			Prix HT €	**243,50 + 205,70**	**-**	**-**	**-**	**411,00**

(1) D'autres longueurs de conduit flex sont disponibles

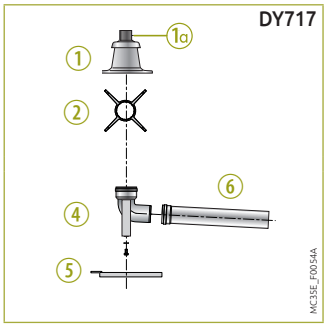

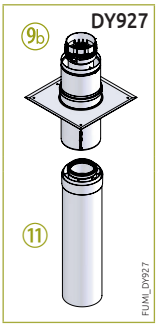

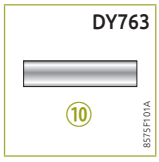

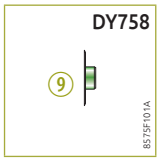

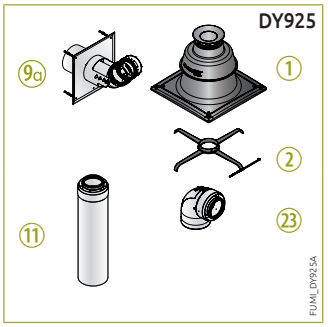



① Terminal avec solin
1a Tube de finition PPs noir
② Étoiles de centrage
④ Coude 87° simple
4a Pièce d'adaptation
⑤ Rail support
⑥ Rallonge 0,5 m
⑨ Plaque de finition cheminée
9a Plaque de finition cheminée Ø 80/125 mm (avec coude) pour conduit Flex
9b Plaque de finition cheminée Ø 80/125 mm (sans coude) pour conduit Flex
⑩ Fourreau galvanisé, L = 0,5 m
⑪ Rallonge concentrique 0,5 m
㉓ Coude de visite concentrique

PRIX H.T. DES AUTRES ACCESSOIRES DE FUMISTERIE DISPONIBLES (RALLONGES, TÉS, COUDES, MANCHONS DE COMPENSATION...) : voir pages 418/419

ÉQUIPEMENTS - FUMISTERIE

POUR **MODULENS O®**

Attention : ce type de configuration est couvert par le DTA n° 14/13-1939 + 14/13-1939 Add

6 Configuration B_{23P} - Raccordement à une cheminée (air comburant pris en chaufferie)

		Lmax (m) ø 80 mm RIGIDE	ø 80 mm FLEX
AFC... E		18	15
x mini	▱	140	140
	∅	160	160

- avec sortie fumées sur le dessus

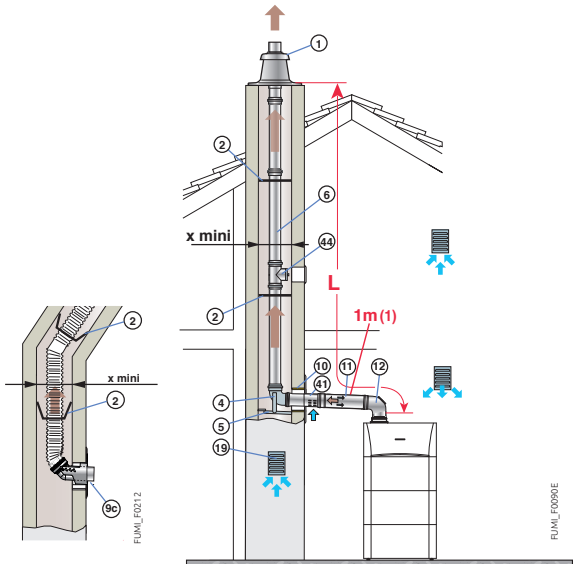

Attention : pour éviter la transmission de bruit, ne pas maçonner le conduit dans la cheminée

(1) Pour chaque mètre de conduit horizontal supplémentaire, retirer 1,2 m à la longueur verticale Lmax indiquée.

NOTA : Les longueurs maximales (Lmax) indiquées dans le tableau sont valables pour des conduits dont les tronçons horizontaux n'excèdent pas au total 1 mètre.

ACCESSOIRES DE FUMISTERIE PPs NÉCESSAIRES AU MINIMUM POUR LE RACCORDEMENT À UNE CHEMINÉE

TYPE DE CHAUDIÈRE	Ø DE RACCORDEMENT			KIT DE RACCORDEMENT CHEMINÉE	PLAQUE DE FINITION	KIT ENTRÉE D'AIR Ø 80/125 mm	FOURREAU	COUDE Ø 80/125 mm	CONDUITE FLEX
AVEC SORTIE FUMÉE SUR LE DESSUS	AFC... E	- Ø 80 mm (rigide)	Colis n°	DY717	DY757	MY924	DY753	DY131	-
			Réf.	84887717	84887757	7763952	84887753	84887531	-
			Prix HT €	**182,60**	**47,00**	**86,10**	**26,60**	**62,00**	**-**
		- Ø 80 mm (flex) Quick Kit	Colis n°	DY895	-	MY924	-	DY131	DY897 (12,5 m) (1)
			Réf.	100015325	-	7763952	-	84887531	100015327
			Prix HT €	**274,10**	**-**	**86,10**	**-**	**62,00**	**411,00**

(1) D'autres longueurs de conduit flex sont disponibles

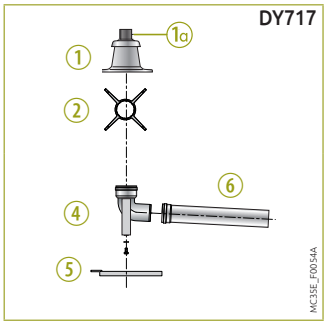

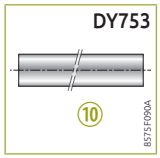





① Terminal avec solin
1a Tube de finition PPs noir
② Étoiles de centrage
④ Coude 87° simple paroi
⑤ Rail support
⑥ Rallonge 0,5 m
9c Plaque de finition cheminée Ø 80 mm (avec coude) pour conduit Flex
⑩ Fourreau galvanisé, L = 0,5 m
⑪ Rallonge concentrique 0,5 m
⑫ Coude concentrique à 87°, Ø 80/125 mm
⑱ Plaque de finition cheminée
⑲ Grille d'aération
㊶ Kit entrée d'air Ø 80/125 mm

PRIX H.T. DES AUTRES ACCESSOIRES DE FUMISTERIE DISPONIBLES (RALLONGES, TÉS, COUDES, MANCHONS DE COMPENSATION...) : voir pages 418/419

ÉQUIPEMENTS - FUMISTERIE

POUR MODULENS O® PRO PFC 45/65

Attention : ce type de configuration est couvert par le DTA n° 14/13-1939 + 14/13-1939 Add

6 **Configuration B_{23P} - Raccordement à une cheminée (air comburant pris en chaufferie)**

		Lmax (m) ø 110 mm RIGIDE	ø 110 mm FLEX
PFC 45/65		35	30
x mini	▱	170	170
	∅	190	190

• avec sortie fumées sur le dessus

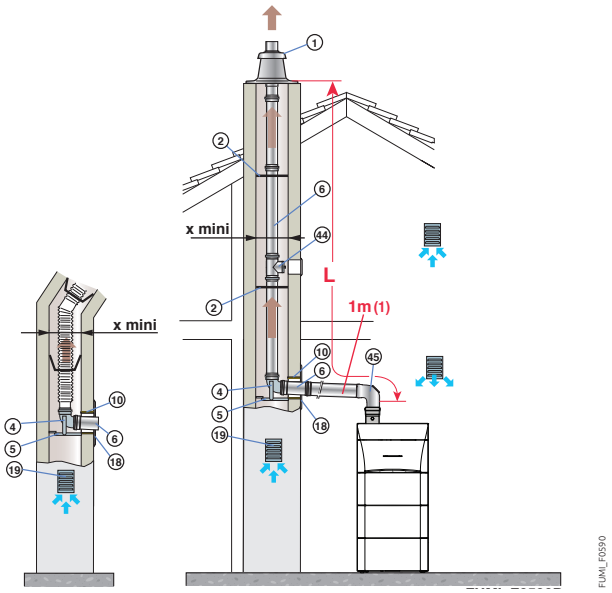

Attention : pour éviter la transmission de bruit, ne pas maçonner le conduit dans la cheminée

(1) Pour chaque mètre de conduit horizontal supplémentaire, retirer 1,2 m à la longueur verticale Lmax indiquée.

• avec option MV102 "Kit sortie arrière"

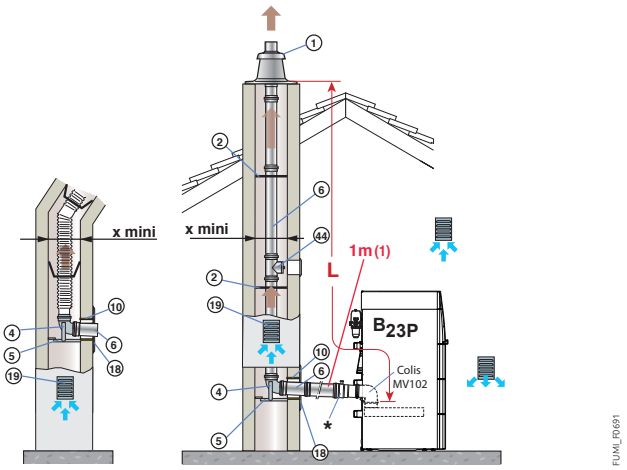

(1) Pour chaque mètre de conduit horizontal supplémentaire, retirer 1,2 m à la longueur verticale Lmax indiquée.
* pièce de raccordement à déplacer de la sortie de fumée sur le kit arrière MV102.

NOTA : Les longueurs maximales (Lmax) indiquées dans le tableau sont valables pour des conduits dont les tronçons horizontaux n'excèdent pas au total 1 mètre.

ACCESSOIRES DE FUMISTERIE PPs NÉCESSAIRES AU MINIMUM POUR LE RACCORDEMENT À UNE CHEMINÉE

	TYPE DE CHAUDIÈRE	Ø DE RACCORDEMENT		KIT DE RACCORDEMENT CHEMINÉE	PLAQUE DE FINITION	FOURREAU	COUDE	CONDUITE FLEX	KIT SORTIE ARRIÈRE
AVEC SORTIE FUMÉE SUR LE DESSUS	PFC 45/65	- Ø 110 mm (rigide)	Colis n°	DY177	DY753	DY879	DY188	-	-
			Réf.	84887577	84887753	100010270	84887588	-	-
			Prix HT €	**299,30**	**26,60**	**50,00**	**83,30**	**-**	**-**
		- Ø 110 mm (flex)	Colis n°	DY888	-	-	DY188	DY889 (15 m) (1)	-
			Réf.	100015287	-	-	84887588	100015288	-
			Prix HT €	**411,00**	**-**	**-**	**83,30**	**616,70**	**-**
AVEC SORTIE FUMÉE À L'ARRIÈRE	PFC 45/65	- Ø 110 mm (rigide)	Colis n°	DY717	DY753	DY879	-	-	MV102
			Réf.	84887717	84887753	100010270	-	-	7653437
			Prix HT €	**182,60**	**26,60**	**50,00**	**-**	**-**	**74,30**
		- Ø 110 mm (flex)	Colis n°	DY888	-	-	-	DY889 (15 m) (1)	MV102
			Réf.	100015287	-	-	-	100015288	7653437
			Prix HT €	**411,00**	**-**	**-**	**-**	**616,70**	**74,30**

(1) D'autres longueurs de conduit flex sont disponibles

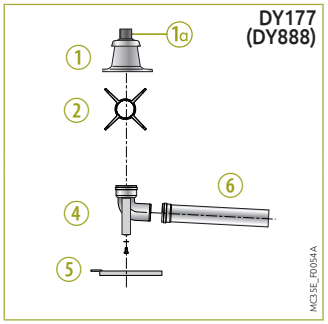

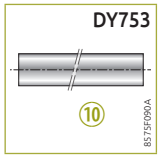

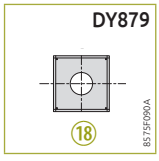

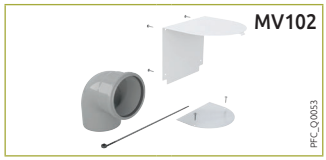

① Terminal avec solin
①a Tube de finition PPs noir
② Étoiles de centrage
④ Coude 87°
⑤ Rail support
⑥ Rallonge 0,5 m
⑩ Fourreau galvanisé, L = 0,5 m
⑱ Plaque de finition cheminée

PRIX H.T. DES AUTRES ACCESSOIRES DE FUMISTERIE DISPONIBLES (RALLONGES, TÉS, COUDES, MANCHONS DE COMPENSATION, TUILES À DOUILLE ...) : voir pages 418/419

NOTES

ÉQUIPEMENTS - FUMISTERIE

ACCESSOIRES ALU

	COLIS	RÉF.	€
▸ Ø 80 mm			
Adaptateur Ø 80/125 sur 2 x 80 mm	DY819	100002361	51,50
Adaptateur Ø 60/100 sur 2 x 80 mm	DY723	84887723	98,60
Adaptateur Ø 60/100 sur 2 x 80 mm (MCX)	DY868	100005825	72,90
Adaptateur Ø 60/100 sur 2 x 80 mm (PMC-M)	HR70	S101711	32,70
Adaptateur bi-flux Ø 80/125 sur 2 x 80 mm (Innovens Pro)	DY906	S100762	74,10
Adaptateur Ø 80 sur 100 mm	DY768	84887768	66,50
▸ Ø 100 mm			
Terminal avec solin (conduit rigide)	DY189	84887589	266,00
Té de visite	DY739	84887739	109,40
Tube de visite droit	DY624	84887624	125,00
Rallonge lg 500 mm (2 pièces)	DY625	84887625	90,70
Rallonge lg 1 000 mm (2 pièces)	DY626	84887626	151,90
Rallonge lg 1 950 mm (2 pièces)	DY627	84887627	283,90
Coude à 87° (1 pièce)	DY629	84887629	56,60
Coude à 45° (2 pièces)	DY630	84887630	109,40
Étoile de centrage (2 pièces)	DY628	84887628	44,40
Adaptateur bi-flux Ø 100/150 sur 2 x 100 mm (Evodens Pro)	DY907	S101626	83,60
Plaque de finition cheminée	DY752	84887752	40,00
▸ Ø 150 mm			
Té de visite	DY832	100002470	261,30
Rallonge lg 500 mm	DY645	84887645	53,70
Rallonge lg 1 000 mm	DY646	84887646	93,50
Rallonge lg 1 950 mm	DY647	84887647	161,30
Coude à 87° (1 pièce)	DY649	84887649	100,50
Coude à 45° (2 pièces)	DY650	84887650	186,60
Coude à 87° avec support	DY855	100003968	170,70
Étoile de centrage (2 pièces)	DY648	84887648	63,40
Adaptateur Ø 150 sur 110 mm	DY915	100017634	126,40
Adaptateur Ø 150 sur 160 mm	DY825	100002399	118,50
▸ Ø 150/220 mm			
Rallonge pour ventouse horizontale	DY864	100004243	349,00
Ventouse horizontale	DY831	100002469	833,80
Ventouse verticale	DY835	100002473	973,90

ACCESSOIRES COMMUNS ALU, PPS

	COLIS	RÉF.	€
Sortie de toit (chien-assis) pour Ø 60/100 mm, 80/125 mm ou 100/150 mm :			
• pour pente de 30 à 45°	DY11	84887411	207,70
• pour pente de 40 à 55°	CX49	84837729	207,70
Tuile à douille Ø 60/100 ou 80/125 mm :			
• noire pour pente 5 à 25°	CX121	84837121	129,30
• noire pour pente 25 à 45°	CX52	84837732	90,20
• noire pour pente 35 à 55°	CX63	84837734	112,90
• rouge pour pente 5 à 25°	CX120	84837120	129,30
• rouge pour pente 25 à 45°	CX83	84837783	90,20
• rouge pour pente 35 à 55°	CX84	84837784	112,90
Tuile à douille Ø 100/150 mm			
• noire pour pente 25 à 45°	CX104	84827104	126,20
• rouge pour pente 25 à 45°	CX106	84827106	126,20
Embase d'étanchéité pour toit plat :			
• Ø 60/100 ou 80/125 mm	CX51	84837731	50,00
• Ø 100/150 mm	CX103	84827103	66,40
Platine de finition intérieure :			
• Ø 80/125 mm	CX72	84837741	21,50
• Ø 100/150 mm	CX115	84827115	28,10
Collier de fixation patte courte Ø 125 mm	CX118	84837118	13,10
Collier de fixation patte longue Ø 125 mm	CX79	84837779	20,20
Collier de fixation patte longue Ø 150 mm	CX111	84827111	17,50
Grille d'aération extérieure	DY35	84887435	24,00
Grille d'aération intérieure	DY36	84887436	28,00
Panier de protection inox Ø 60/100 mm	DY166	84887566	116,20
Panier de protection inox Ø 80/125 mm	DY865	100005002	202,90
Panier de protection inox Ø100/150 mm	DY866	100005004	209,20
Solin pour toit plat Ø 160/220 mm	DY828	100002402	86,40
Solin pour toit incliné Ø 160/220 mm	DY829	100002403	186,30
Collier de fixation Ø 160 mm	DY842	100002693	15,90
Collier de fixation Ø 150 mm	DY841	100002692	14,20
Platine de finition intérieure	DY840	100002700	40,60
Prise d'air extérieur Ø 80 mm	DY38	84887438	114,80
Prise d'air extérieur Ø 100 mm	DY810	100002285	109,60



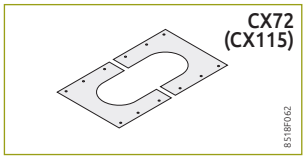



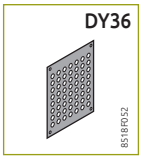



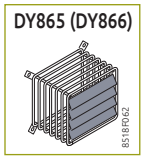

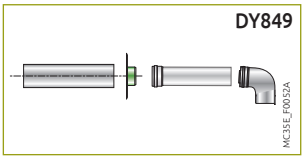

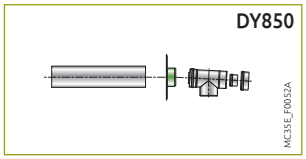

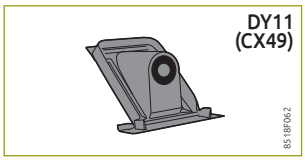

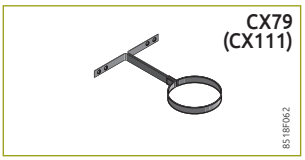

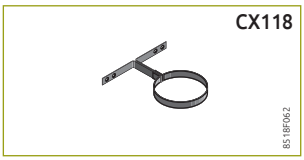

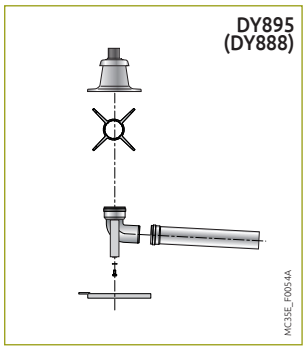

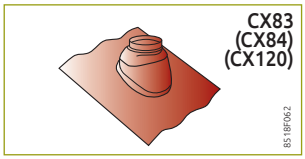

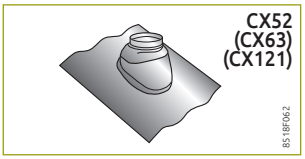

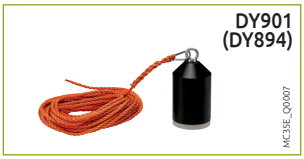

ÉQUIPEMENTS - FUMISTERIE

ACCESSOIRES PPS

	COLIS	RÉF.	€
▸ **Ø 60/100 mm**			
Ventouse horizontale avec coude	DY871	100008296	133,00
Ventouse horizontale avec coude de visite	HR48	100013756	211,00
Ventouse horiz. avec coude de recentrage	DY885	100011888	180,30
Vent. rehaussée avec coude de recentrage	DY886	100013303	180,30
Ventouse horizontale "Retrofit" Ø 60/95 mm	DY912	100017526	133,70
Ventouse horizontale sans coude	DY920	100019963	90,80
Ventouse verticale noire	DY928	7650968	171,40
Ventouse verticale rouge	DY929	7650969	171,40
Kit de raccordement chaudière	DY702	84887702	210,70
Rallonge lg 500 mm	DY681	84887681	47,00
Rallonge lg 1 000 mm	DY682	84887682	63,30
Rallonge lg 1 950 mm	DY683	84887683	120,10
Coude à 90°	DY684	84887684	50,30
Coude à 45° (2 pièces)	DY685	84887685	95,60
Coude à 30° (2 pièces)	DY686	84887686	186,30
Coude à 15° (2 pièces)	DY687	84887687	186,30
Coude à 90° réduit (EGC)	JA43	100018253	97,20
Coude à 90° réduit (PMC-M)	HR67	S101712	32,40
Tube de visite	DY689	84887689	154,10
Manchon de compensation	DY688	84887688	81,10
Té de visite	DY737	84887737	154,10
▸ **Ø 80/125 mm**			
Ventouse horizontale avec coude de visite	DY882	100011365	240,30
Ventouse horizontale	FM183	100007638	118,00
Ventouse verticale :			
• noire	DY843	100002732	179,00
• rouge	DY844	100002733	178,80
Kit de raccordement chaudière	DY716	84887716	166,00
Kit de raccordement chaudière en B23P	DY913	100017527	193,90
Kit de raccord. chaudière perpendiculaire	DY849	100003271	261,30
Kit de raccordement chaudière sous conduit	DY850	100003272	196,60
Adaptateur Ø 60/100 sur 80/125 mm	DY708	84887708	67,50
Adapt. Ø 60/100 sur 80/125 mm (EMC-M, PMC-M)	HR68	S101688	29,00
Rallonge lg 250 mm	DY126	84887526	46,60
Rallonge lg 500 mm	DY127	84887527	56,60
Rallonge lg 1 000 mm	DY128	84887528	79,70
Rallonge lg 1 950 mm	DY129	84887529	141,20
Té de visite	DY125	84887525	149,90
Tube de visite droit	DY124	84887524	126,20
Coude de visite	DY875	100008311	134,70
Coude à 87°	DY131	84887531	62,00
Coude à 45° (2 pièces)	DY132	84887532	91,40
Manchon de compensation	DY130	84887530	83,10
Récupérateur de condensats	DY916	100018981	65,50
Plaque de finition Ø 125 mm avec embout	DY758	84887758	72,90
Fourreau Ø 141 mm	DY763	84887763	30,00
Kit de raccordement sur conduit 3 CE	DY887	100014000	174,90
Kit de raccordement sur conduit 3 CE	DY921	100020019	168,80
▸ **Ø 110/150 mm**			
Ventouse horizontale	DY881	100011364	525,80
Ventouse verticale noire	DY845	100002734	312,30
Kit de raccordement chaudière	DY818	100002360	347,20
Kit de raccordement chaudière en B23P	DY914	100017529	327,50
Adaptateur Ø 100/150 sur 110/150 mm	DY817	100002357	130,00
Rallonge lg 500 mm	DY811	100002351	80,30
Rallonge lg 1 000 mm	DY812	100002352	119,80
Té de visite	DY816	100002356	220,40
Tube de visite droit	DY815	100002355	154,00
Coude à 87°	DY813	100002353	145,60
Coude à 45° (2 pièces)	DY814	100002354	253,30
Récupérateur de condensats	DY918	100018984	132,30
▸ **Ø 110/160 mm**			
Rallonge lg 500 mm	DY421	7715060	107,00
Rallonge lg 1 000 mm	DY422	7715063	158,00
Rallonge lg 2 000 mm	DY423	7715064	313,30
Coude à 90°	DY425	7715066	153,40
Coude à 45°	DY424	7715065	132,40
Adaptateur Ø 110/160 mm	DY434	7715075	154,50
Trappe de visite Ø 110/160 mm	DY426	7715067	171,00
T de visite Ø 110/160 mm	DY427	7715068	240,00
Rosace de finition Ø 160 mm	DY431	7715072	62,90
▸ **Ø 160/220 mm**			
Rallonge pour ventouse horizontale	DY857	100004040	299,30
Ventouse horizontale	DY827	100002401	802,60
Ventouse verticale	DY826	100002400	973,90
▸ **Ø 60 mm**			
Kit de raccordement cheminée Ø 60 mm	DY700	84887700	262,40
Té de visite	DY741	84887741	83,10
Tube de visite droit	DY698	84887698	73,60
Rallonge lg 500 mm (2 pièces)	DY690	84887690	46,90
Rallonge lg 1 000 mm (2 pièces)	DY691	84887691	57,90
Rallonge lg 1 950 mm (2 pièces)	DY692	84887692	90,70
Coude à 87° (1 pièce)	DY693	84887693	25,10
Coude à 45° (2 pièces)	DY694	84887694	61,00

ACCESSOIRES PPS

	COLIS	RÉF.	€
▸ **Ø 80 mm**			
Plaque de finition	DY757	84887757	47,00
Fourreau Ø 124 mm	DY753	84887753	26,60
Adapt. Ø 80/110 mm excentré	DY902	100015318	61,60
Adaptateur Ø 80/125 sur 2 x 80 mm	DY819	100002361	51,50
Adaptateur Ø 60/100 sur 2 x 80 mm	DY723	84887723	98,60
Adaptateur Ø 60/100 sur 2 x 80 mm (MCR/MCX)	DY868	100005825	72,90
Adaptateur Ø 60/100 sur 2 x 80 mm (EMC-S, PMC-S)	HR70	S101711	32,70
Adaptateur bi-flux Ø 80/125 sur 2 x 80 mm (Evodens Pro)	DY906	S100762	74,10
Adaptateur Ø 80 sur 100 mm	DY768	84887768	66,50
Kit de raccord. chemin. avec adapt. Ø 80 sur 60 mm	DY701	84887701	314,70
Kit de raccordement cheminée rigide	DY717	84887717	182,60
Terminal avec solin (conduit rigide)	DY185	84887585	170,90
Té de visite	DY163	84887563	66,40
Coude de visite	DY877	100008301	47,00
Tube de visite droit	DY146	84887546	66,40
Rallonge lg 250 mm (2 pièces)	DY613	84887613	44,00
Rallonge lg 500 mm (2 pièces)	DY614	84887614	41,70
Rallonge lg 1 000 mm (2 pièces)	DY615	84887615	63,30
Rallonge lg 1 950 mm (2 pièces)	DY150	84887550	91,40
Coude à 87° (1 pièce)	DY152	84887552	20,20
Coude à 45° (2 pièces)	DY154	84887554	36,80
Manchon Ø 80 mm avec prise de mesure	DY903	100015319	55,10
Récupérateur de condensats	DY919	100018985	37,60
Étoile de centrage (2 pièces)	DY151	84887551	18,30
▸ **Ø 80 mm (flex)**			
Quick Kit de raccordement cheminée :			
• B_{23}	DY923	7650954	347,70
• B_{33}	DY924	7650956	466,90
• B_{93} (perpendiculaire)	DY925	7650958	534,30
• B_{93} (sous conduit) télescopique	DY927	7650964	243,50
Terminal mitron noir	DY926	7650963	153,70
Kit de raccordement cheminée flex	DY895	100015325	274,10
Terminal avec solin pour flex	DY899	100015329	205,70
Conduit flex (12,5 m)	DY897	100015327	411,00
Conduit flex (50 m)	DY896	100015326	1 438,80
Pièce de couplage pour conduit flex	DY898	100015328	82,20
Tube de visite pour conduit flex	DY900	100015330	149,50
Outil d'aide à l'insertion du conduit flex	DY901	100015331	205,70
Pièce d'adaptation pour conduit flex	DY904	100015880	48,10
Étoile de centrage (5 pièces)	DY618	84887618	41,10
▸ **Ø 110 mm**			
Adaptateur Ø 100/150 sur 110/150 mm	DY817	100002357	130,00
Adaptateur Ø 150 sur 110 mm	DY915	100017634	126,40
Kit de raccord. cheminée avec adaptateur Ø 80 sur 100 mm	DY876	100008312	242,00
Kit de raccordement cheminée (rigide)	DY177	84887577	299,30
Terminal avec solin (conduit rigide)	DY189	84887589	266,00
Tube de visite droit	DY183	84887583	58,20
Coude de visite	DY188	84887588	83,30
Rallonge lg 500 mm	DY180	84887580	33,00
Rallonge lg 1 000 mm	DY179	84887579	46,60
Rallonge lg 1 950 mm	DY178	84887578	83,30
Coude à 87°	DY181	84887581	38,40
Coude à 45°	DY182	84887582	58,20
Récupérateur de condensats	DY917	100018983	73,60
Collier de centrage (2 pièces)	DY187	84887587	17,50
Plaque de finition cheminée	DY879	100010270	50,00
▸ **Ø 110 mm (flex)**			
Kit de raccordement cheminée (conduit flex)	DY888	100015287	411,00
Terminal avec solin (pour conduit flex)	DY892	100015322	301,60
Conduit flex (15 m)	DY889	100015288	616,70
Conduit flex (25 m)	DY890	100015289	1 027,80
Pièce de couplage pour conduit flex	DY891	100015321	191,80
Tube de visite pour conduit flex	DY893	100015323	274,10
Outil d'aide à l'insertion du conduit flex	DY894	100015324	315,20
Pièce d'adaptation pour conduit flex	DY905	100015881	58,90
Étoile de centrage (5 pièces)	DY805	100002280	48,10
▸ **Ø 160 mm**			
Tube de visite droit, lg 300 mm	DY833	100002471	182,40
Coude de visite	DY834	100002472	215,30
Rallonge lg 500 mm	DY822	100002396	98,60
Rallonge lg 1 000 mm	DY821	100002395	141,00
Coude à 87° (1 pièce)	DY823	100002397	115,10
Coude à 45° (2 pièces)	DY824	100002398	210,10
Coude à 87° avec support	DY836	100002474	216,40
Terminal avec solin	DY837	100002475	211,10
Plaque de finition cheminée	DY838	100002476	47,00
Étoile de centrage (2 pièces)	DY839	100002540	65,80
Adaptateur Ø 150 sur 160 mm	DY825	100002399	118,50

ÉQUIPEMENTS - FUMISTERIE

POUR **ESSENCIO ECONOX CFU... FF**

Attention : les configurations ci-dessous sont couverts par l'Avis Technique n° 14/12-1821

1 Configuration C_{13} - Ventouse horizontale concentrique

	Lmax (m)
	ø 80 ou 125 mm
CFU... FF HOR	12 (1) (2)

(1) Avec un conduit horizontal n'excédant pas 8 m.

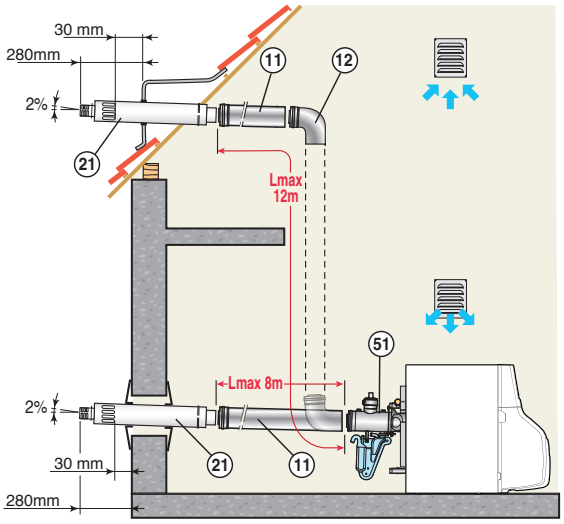

(1) Pour chaque mètre de conduit horizontal supplémentaire, retirer 1,2 m à la longueur verticale Lmax indiquée.

2 Configuration C_{33} - Ventouse verticale concentrique

	Lmax (m)
	ø 80 ou 125 mm
CFU... FF VER	12 (2)

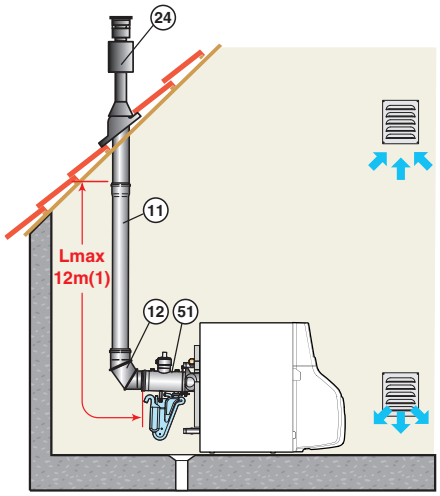

(1) Pour chaque mètre de conduit horizontal supplémentaire, retirer 1,2 m à la longueur verticale Lmax indiquée.

ACCESSOIRES DE FUMISTERIE EN OPTION POUR LES CHAUDIÈRES HOR

Terminal horizontal Ø 80/125 mm (télescopique de 600 à 900 mm)	Colis n°	DB90
	Réf.	81998533
	Prix HT €	**262,60**
Kit FF CFU 22-29 kW	Colis n°	MY921
	Réf.	7742057
	Prix HT €	**483,20**

ACCESSOIRES DE FUMISTERIE EN OPTION POUR LES CHAUDIÈRES VER

Terminal vertical Ø 80/125 mm		Colis n°	DB91
	noire	Réf.	81998534
		Prix HT €	**233,80**
	ou	Colis n°	DB89
	rouge	Réf.	81998543
		Prix HT €	**222,90**
Coude à 90°		Colis n°	DB96
		Réf.	81998539
		Prix HT €	**131,40**
Kit FF CFU 22-29 kW		Colis n°	MY921
		Réf.	7742057
		Prix HT €	**483,20**

DB90

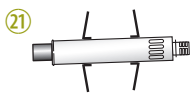

21 Terminal horizontal

MY921

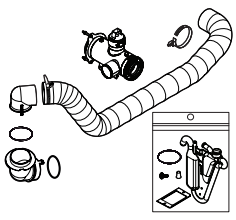

51 Kit FF

DB91 (DB89)

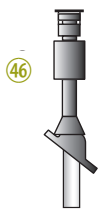

24 Terminal vertical

(2) - Lmax se mesure en additionnant les longueurs de conduits air/fumées droits et des longueurs équivalentes des autres éléments concentriques (1 coude à 90° = 1,3 m, 1 coude à 45° = 0,8 m, 1 coude de visite à 90° = 1,4 m, 1 manchon de visite = 0,3 m).
- Cette longueur correspond à la longueur maxi pouvant être installée jusqu'à 2000 m d'altitude. Pour une chaudière installée à une altitude supérieure, cette longueur maxi ainsi que la puissance nominale utile de la chaudière seront réduites.
- L'utilisation de la cartouche silencieux (livrable en option) amène une perte de charge supplémentaire équivalente à 2 m.

NOTA : Un panier de protection est nécessaire pour coiffer la sortie de la ventouse horiz. lorsque celle-ci débouche à moins de 1,80 m au-dessus du sol.

PRIX H.T. DES AUTRES ACCESSOIRES DE FUMISTERIE DISPONIBLES : voir page ci-contre

ÉQUIPEMENTS - FUMISTERIE

POUR **ESSENCIO ECONOX CFU... FF**

ACCESSOIRES INOX

	COLIS	RÉF.	€
▶ Ø 80/125 mm			
Terminal horizontal long	DB87	81998544	262,70
Cartouche silencieux pour terminal horizontal	DB88	81998545	117,60
Rallonge :			
• lg 1 m	DB92	81998535	126,80
• lg 0,5 m	DB93	81998536	91,80
• lg 0,25 m	DB94	81998537	79,30
Manchon de compensation de 0,39 à 0,64 m	DB95	81998538	197,90
Coude à 90°	DB96	81998539	131,40
Jeu de 2 coudes à 45°	DB97	81998540	189,80
Manchon de visite lg 0,25 m	DB85	81998548	174,00
Coude de visite 90°	DB86	81998549	253,40
Terminal horizontal Ø 80/125 mm (télescopique de 70 à 90 mm)	DB90	81998533	262,60
Terminal vertical Ø 80/125 mm :			
• noire	DB91	81998534	233,80
• rouge	DB89	81998543	222,90
Coude à 90°	DB96	81998539	131,40

ACCESSOIRES

	COLIS	RÉF.	€
▶ Accessoires communs			
Collier de fixation Ø 125 mm patte courte	CX79	84837779	20,20
Collier de fixation Ø 125 mm patte longue	CX118	84837118	13,10
Sortie de toit en pente 40 à 60° (uniquement pour tuiles mécaniques)	CX49	84837729	207,70
Sortie de toit en pente 30 à 45°	DY11	84887411	207,70
Panier de protection en inox	DB99	81998542	149,00
Tuile à douille :			
• 5 à 25° noire	CX121	84837121	129,30
• 25 à 45° noire	CX52	84837732	90,20
• 35 à 55° noire	CX63	84837734	112,90
• 5 à 25° rouge	CX120	84837120	129,30
• 25 à 45° rouge	CX83	84837783	90,20
• 35 à 55° rouge	CX84	84837784	112,90
Embase d'étanchéité pour toit plat	CX51	84837731	50,00
Platine de finition intérieure	CX72	84837741	21,50

ÉQUIPEMENTS - MODULES HYDRAULIQUES

POUR MODULENS

À partir des différents éléments présentés en page suivante, il est possible en fonction de l'installation à réaliser, de constituer des kits de raccordements hydrauliques complets. **Liste des colis nécessaires en fonction du type d'installation à réaliser :**

JA83 **JA7**

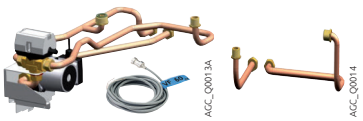

TYPE DE CHAUDIÈRE ▶ / TYPE D'INSTALLATION À RÉALISER ▼	MODULENS G® AGC
1 circuit direct radiateurs ou plancher chauffant 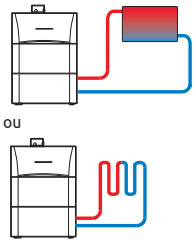 ou 	- + Options régulation : -
1 circuit avec vanne mélangeuse + 1 circuit direct radiateur (ou plancher chauffant) 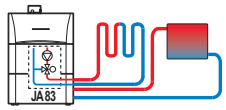 ou 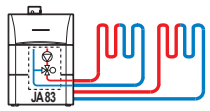 	JA83 + Options régulation : - (sonde intégrée dans JA 83)
3 circuits dont 2 avec une vanne mélangeuse 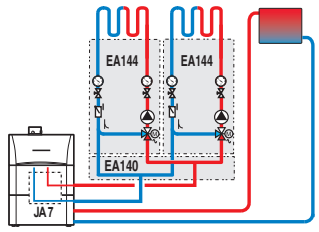 	JA7 + EA140 + 2 x EA144 + Options régulation : 1 x AD199 + 1 x AD249

AGC_F0022E

TYPE DE CHAUDIÈRE ▶ / TYPE D'INSTALLATION À RÉALISER ▼	MODULENS O® AFC
1 circuit direct radiateurs ou plancher chauffant 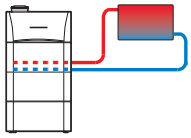	- + Options régulation : -
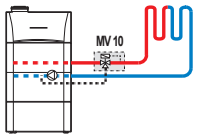 	MV10 (1) + Options régulation : -
1 circuit avec vanne mélangeuse + 1 circuit direct radiateur 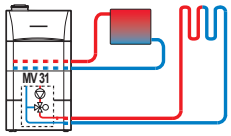 	MV31 + Options régulation : - (sonde intégrée dans MV31)
3 circuits dont 2 avec une vanne mélangeuse ou 2 circuits avec vanne mélangeuse 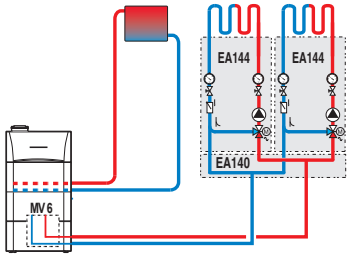 	MV6 + EA140 + 2 x EA144 + Options régulation : 1 x AD199 + 1 x AD249

AFC_F0024D

(1) + MV10 en cas de raccordement d'un circuit plancher chauffant en direct.
Le montage simultané des colis MV10 et MV31 n'est pas possible

ÉQUIPEMENTS - MODULES HYDRAULIQUES

POUR **CHAUDIÈRES ESSENCIO ECONOX CFU/CF ET ESSENCIO CONDENS CFU C** (modèles non équipés du kit hydraulique MY445)

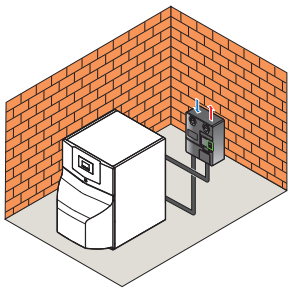

• Montage des modules autoportés

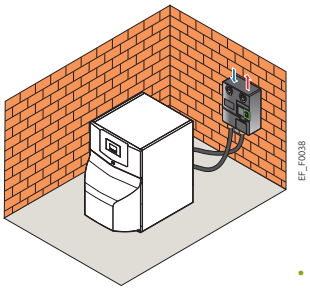

• Montage des modules au mur



TYPE DE CHAUDIÈRE ▶ / TYPE D'INSTALLATION À RÉALISER ▼	ESSENCIO ECONOX CFU/CF
1 circuit direct 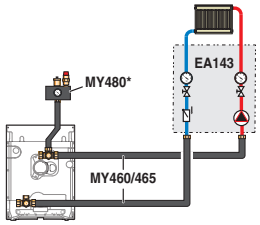	MY460 (montage à droite) ou MY465 (montage à gauche) + EA143 + Options régulation -
1 circuit avec vanne mélangeuse 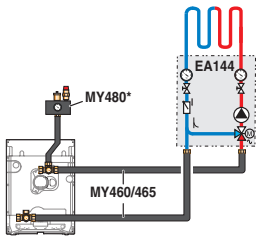	MY460 (montage à droite) ou MY465 (montage à gauche) + EA144 + Options régulation MY440
1 circuit direct + 1 circuit avec vanne mélangeuse 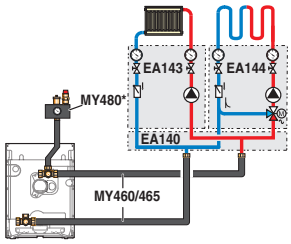	MY460 (montage à droite) ou MY465 (montage à gauche) + EA140 + EA143 + EA144 + Options régulation MY440
2 circuits avec vanne mélangeuse (CFU 36 et 46) 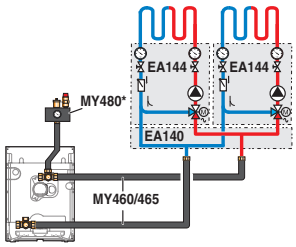	MY460 (montage à droite) ou MY465 (montage à gauche) + EA140 + 2 x EA144 + Options régulation 2 x MY440
3 circuits dont 2 circuits avec vanne mélangeuse (CFU 36 et 46) 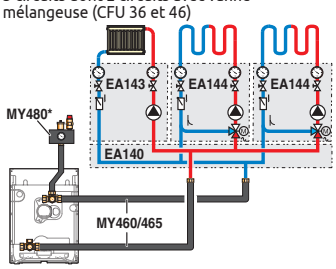	MY460 (montage à droite) ou MY465 (montage à gauche) + EA140 + 2 x EA144 + Options régulation 2 x MY440

EF_F0038

* Option

TYPE DE CHAUDIÈRE ▶ / TYPE D'INSTALLATION À RÉALISER ▼	ESSENCIO CONDENS CFU C PLUS ESSENCIO ECONOX CFU/CF
1 circuit direct 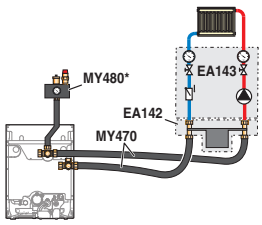	MY470 (montage à droite, à gauche ou montage central) + EA142 + EA143 + Options régulation -
1 circuit avec vanne mélangeuse 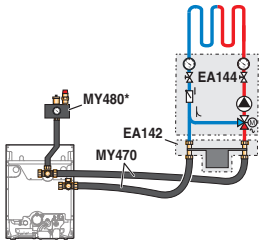	MY470 (montage à droite, à gauche ou montage central) + EA142 + EA144 + Options régulation MY440
1 circuit direct + 1 circuit avec vanne mélangeuse 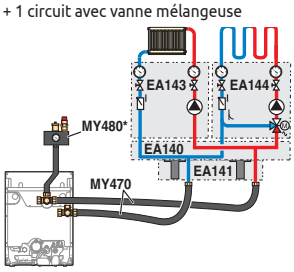	MY470 (montage à droite, à gauche ou montage central) + EA140 + EA141 + EA143 + EA144 + Options régulation MY440
2 circuits avec vanne mélangeuse (CFU 36 et 46) 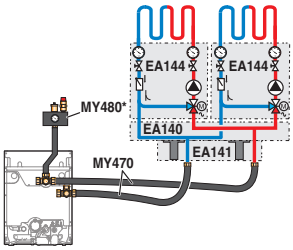	MY470 (montage à droite, à gauche ou montage central) + EA140 + EA141 + 2 x EA144 + Options régulation 2 x MY440
3 circuits dont 2 circuits avec vanne mélangeuse (CFU 36 et 46) 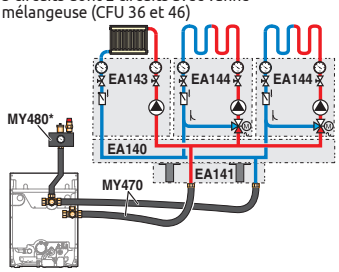	MY470 (montage à droite, à gauche ou montage central) + EA140 + EA141 + EA143 + 2 x EA144 + Options régulation 2 x MY440

EF_F0038

* Option

ÉQUIPEMENTS - MODULES HYDRAULIQUES

DESCRIPTION DES DIFFÉRENTS COLIS

MODULES HYDRAULIQUES 1 CIRCUIT

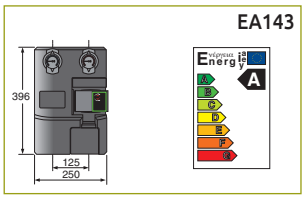

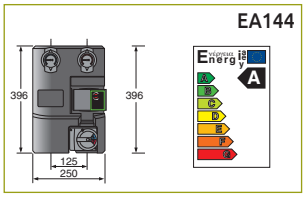

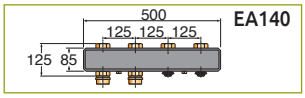

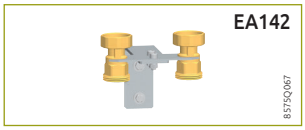



	COLIS	RÉF.	€	Eco-Part. €
Module hydraulique pour 1 circuit direct Entièrement monté, isolé et testé ; équipé d'une pompe électronique à indice d'efficacité énergétique EEI < 0,23, de thermomètres intégrés dans les vannes d'isolement, et d'un clapet antiretour intégré dans la vanne de retour.	EA143	100020167	745,20	0,83
Module hydraulique pour 1 circuit avec vanne Entièrement monté, isolé et testé ; équipé d'une pompe électronique à indice d'efficacité énergétique EEI < 0,23, d'une vanne mélangeuse 3 voies motorisée, de thermomètres intégrés dans les vannes d'isolement, et d'un clapet antiretour intégré dans la vanne de retour.	EA144	100020168	1 060,80	1,67
Collecteur Dans le cas d'une installation avec 2 ou 3 circuits	EA140	100020164	404,40	-
Console murale pour 1 module hydraulique Intègre 2 raccords mâle/femelle en laiton. S'utilise quand l'un des 2 modules hydrauliques (pour circuit direct ou pour circuit avec vanne) est monté seul et permet leur fixation au mur.	EA142	100020166	135,10	-
Console murale pour collecteur	EA141	100020165	50,50	-

MODULES HYDRAULIQUES COMPACTS 2 CIRCUITS

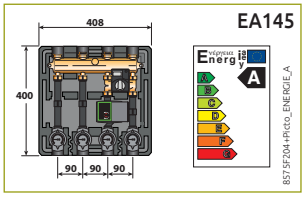

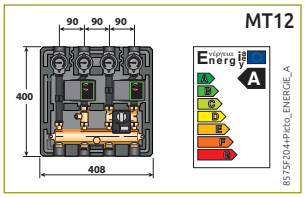

	COLIS	RÉF.	€	Eco-Part. €
Module hydraulique compact pour 2 circuits (avec pompe pour circuit avec vanne à indice d'efficacité énergétique EEI < 0,23) Ce module intègre la pompe de chauffage et la vanne mélangeuse 3 voies motorisée pour le circuit avec vanne, ainsi que les thermomètres intégrés dans les vannes d'isolement pour les 2 circuits. Il est livré entièrement monté, isolé et testé en usine.	EA145	100020169	1 326,40	1,67
Module hydraulique compact pour 2 circuits (avec 2 pompes pour circuit direct et circuit avec vanne à indice d'efficacité énergétique EEI < 0,23) Ce module intègre d'une part la pompe chauffage pour le circuit direct et d'autre part la pompe chauffage et la vanne 3 voies motorisée pour le circuit avec vanne. Il intègre aussi les thermomètres intégrés dans les vannes d'isolement pour les 2 circuits. Il est entièrement monté, isolé et testé en usine.	MT12	7616233	1 951,60	1,67

OPTIONS POUR MODULES HYDRAULIQUES

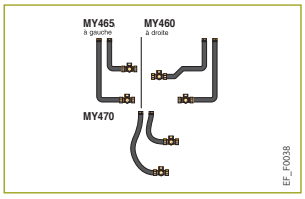

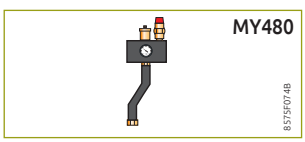

	COLIS	RÉF.	€	Eco-Part. €
Tubulures de raccordement chaudière/module Utilisables pour 1 kit hydraulique constitué d'1 ou 2 circuit(s).				
• pour Essencio EcoNox, raccordement à droite	MY460	7629813	206,40	-
• pour Essencio EcoNox, raccordement à gauche	MY465	7629815	206,40	-
• pour Essencio EcoNox et Essencio Condens (flexibles)	MY470	7629824	200,20	-
Kit de sécurité hydraulique Comporte un purgeur automatique, une soupape de sécurité tarée à 3 bar, et un manomètre. Se monte sur la croix de raccordement supérieure.				
• pour Essencio EcoNox, Essencio Condens	MY480	7629826	156,50	-

ÉQUIPEMENTS - MODULES HYDRAULIQUES

DESCRIPTION DES DIFFÉRENTS COLIS

OPTIONS POUR MODULENS G® AGC ET MODULENS O® AFC... UNIQUEMENT

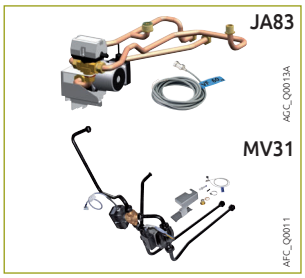

	COLIS	RÉF.	€	Eco-Part. €
Kit vanne 3 voies interne (avec moteur) Permet le raccordement d'un circuit avec vanne mélangeuse. Ce kit s'intègre sous l'habillage de la chaudière. Il comporte d'origine la sonde de départ AD199. Kits avec pompe chauffage à indice d'efficacité énergétique EEI < 0,23 :				
• pour Modulens G® AGC...	JA83	7602811	623,30	1,67
• pour Modulens O® AFC...	MV31	7608112	623,30	1,67

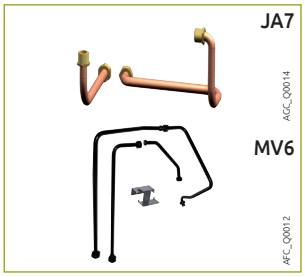

Kit d'adaptation vanne 3 voies externe Permet le raccordement de 2 circuits avec vanne mélangeuse à l'extérieur de la chaudière.				
• pour Modulens G® AGC...	JA7	100017390	111,30	-
• pour Modulens O® AFC...	MV6	100016490	101,00	-

INFORMATIONS **UTILES**

GARANTIES DE **DE DIETRICH** PIÈCES

Nos appareils sont garantis pièces contre tous vices de matière ou défauts intrinsèques de fonctionnement à partir de la date d'achat de l'appareil. La garantie exclut les frais de main-d'œuvre et de déplacement.

2 ANS
Tous les produits, accessoires et pièces sauf indications ci-dessous.

3 ANS
Corps de chauffe des chaudières hors murales basse température
Condenseur des chaudières fioul au sol
Cuves de préparateurs 50 litres d'eau chaude sanitaire, de chauffe-eau électrique et solaire*
Capteurs solaires thermiques

5 ANS
Compresseur des pompes à chaleur air/eau ou eau/eau ou air/air **
(sauf compresseur chauffe-eau thermodynamique 2 ans)
Moteur à absorption des pompes à chaleur gaz
Cuve de chauffe-eau thermodynamique*
Onduleur de panneau solaire
Étanchéité d'un radiateur sèche-serviette
Cuves de préparateurs > 50 litres d'eau chaude sanitaire, de chauffe-eau électrique et solaire*

10 ANS
Panneau solaire photovoltaïque
Étanchéité d'un radiateur panneau en acier
Corps de chauffe des chaudières murales gaz à condensation Evodens***

Les pièces d'usure (thermocouple, gicleur, électrode, joints, fusibles, anodes, réfractaires, pièces en contact avec la flamme, filtres gaz/eau/fioul/air…) n'entrent pas dans le cadre de la garantie

La durée minimale de disponibilité des pièces se rapportant aux appareils De Dietrich est de 10 années, à compter de la date de publication du dernier catalogue tarif sur lequel figure l'appareil concerné sauf évènement majeur indépendant de la volonté de De Dietrich

* sous condition de vérification annuelle de l'anode anti-corrosion et remplacement le cas échéant
** sous condition de mise en service obligatoire et entretien annuel de la pompe à chaleur par une société agrée par De Dietrich
*** hors version Evodens Pro

EXTENSION DE GARANTIE

De Dietrich vous propose des extensions de garantie à 10 ans pour les corps de chauffe des chaudières à condensation domestiques ou de moyenne et forte puissance. Prenez contact avec votre agent régional ou votre ingénieur d'affaires.

GAZOLE **NON ROUTIER**

COMPATIBILITÉ DE NOS BRÛLEURS FIOUL AVEC LE GAZOLE NON ROUTIER

Nous préconisons l'utilisation du gazole non routier avec nos chaudières et brûleurs uniquement dans le cas d'une installation neuve et dans le respect des recommandations ci-dessous :

1. RECOMMANDATION BRÛLEUR

- N'utiliser que des brûleurs du présent catalogue.

2. RECOMMANDATION LIÉE AU COMBUSTIBLE

- N'utiliser que du GONR de qualité supérieure, afin de garantir la stabilité du combustible dans le temps

3. RECOMMANDATIONS LIÉES AU CIRCUIT DE DISTRIBUTION DU FIOUL DOMESTIQUE

- En alimentation bitube : les tuyauteries et composants en cuivre doivent être remplacés par des aciers inoxydables ou matériaux synthétiques type polyéthylène réticulé (PEX). En effet, si le cuivre est conservé, les oxydes de cuivre seront ramenés à la cuve de stockage, accélérant la dégradation du GONR.
- En alimentation monotube, le cuivre reste adapté.
- Les joints en élastomère des organes présents sur la ligne d'alimentation en combustible ainsi que la membrane du système antisiphon doivent être remplacés par des éléments en Viton ou en matière métallique.
- Les additifs utilisés ne doivent pas contenir de métaux susceptibles de générer des encrassements du brûleur lors de la combustion.
- Les autres éléments de la ligne de distribution (préfiltre, purge automatique et vanne d'arrêt) sont compatibles avec l'utilisation de GONR et ne nécessitent pas de modification particulière.

4. RECOMMANDATIONS LIÉES AU STOCKAGE DU GAZOLE NON ROUTIER

- Respecter la réglementation (arrêté du 01/07/04) concernant les cuves neuves
- Réduire les volumes de stockage : il est recommandé de limiter la période de stockage du produit à 6 mois. Par conséquent, en cas de remplacement de cuve pour l'usage du Gazole Non Routier, il est conseillé de réduire la capacité initiale de stockage.
- La Tenue aux UV : la stabilité du produit et notamment la tenue aux ultra violets du Gazole Non routier nécessite les mêmes précautions d'usages que pour le Fioul Domestique. Afin d'éviter une altération prématurée, du fait de la photosensibilité du combustible, les cuves en polyéthylène haute densité (PEHD) translucides doivent être placées à l'abri des UV.

CONDITIONS GÉNÉRALES DE VENTE

chapitre I. - GÉNÉRALITÉS

1. La remise de toute commande implique de la part de l'acheteur, l'acceptation des présentes conditions générales de vente, sauf le cas de stipulations contraires précises, incluses dans le texte des acceptations de commande. Il est expressément stipulé que toutes les clauses imprimées en marge ou dans le corps des lettres et/ou bon de commande de l'acheteur et contraires aux présentes conditions générales de vente ne peuvent être opposées, à moins qu'elles n'aient fait l'objet d'un accord écrit préalable particulier au contrat considéré.
2. Il est expressément stipulé que toutes les clauses mentionnées en marge ou dans le corps des lettres ou des feuilles de commandes de l'acheteur et contraires aux présentes conditions générales de vente, ne peuvent nous être opposées, à moins qu'elles n'aient fait l'objet d'un accord écrit préalable particulier au contrat considéré.
3. Les prix, spécifications, dimensions et renseignements portés sur les tarifs, catalogues et notices ne sont qu'indicatifs et ne nous engagent pas.
4. L'acheteur est engagé vis-à-vis de nous, dès qu'il nous a adressé une commande soit directement, soit par l'entremise d'un de nos agents. Les commandes ne nous engagent qu'après avoir fait l'objet d'une confirmation expresse de notre part. Aucune commande ne pourra être annulée par l'acheteur sans que nous soyons préalablement tombés d'accord avec lui sur le montant de l'indemnité compensatrice. Nous nous réservons la faculté de subordonner l'acceptation d'une commande à l'obtention de documents comptables et financiers et le cas échéant de garanties.

chapitre II. - LIVRAISONS

5. La fourniture est toujours considérée comme prise et agréée par l'acheteur dans nos usines et payable comme telle; en conséquence, quelles que soient l'origine et la destination du matériel et les conditions de la vente, nonobstant la clause de réserve de propriété ci-après, et sauf dispositions particulières expressément acceptées par nous, la livraison et le transfert des risques à l'acheteur sont réputés effectués dans nos usines ou magasins :
   - dès l'expédition, si le matériel est à expédier sans préavis;
   - dès l'avis de mise à disposition à défaut d'expédition prévue ou réalisable, et s'il n'y a pas de réception en usine;
   - huit jours après l'avis de mise à disposition pour réception en usine, si celle-ci a été prévue à la commande et que ledit avis est demeuré sans suite;
   - dès l'acceptation prononcée par l'agent réceptionnaire, s'il y a réception.
6. Le principe ci-dessus ne saurait subir de dérogation par le fait d'indications telles que : remise franco en gare et sur l'embranchement particulier "à quai", "à domicile", opérations sur lesquelles nous n'entendons agir que pour le compte et au nom de l'acheteur, sans déplacement de responsabilité.

6 bis. - CLAUSE DE RÉSERVE DE PROPRIÉTÉ

a) Le transfert de propriété des fournitures au profit de l'acheteur est différé au moment du paiement intégral du prix facturé. À cet égard, ne constitue pas le paiement envisagé, la remise de traites ou de titres créant une obligation de payer. Le paiement ne sera considéré comme effectif qu'après encaissement par nous de la totalité du prix et de ses accessoires.

b) Pendant la durée de la réserve de propriété, tous les risques de la fourniture sont transférés à l'acheteur, qui accepte, et ce dès la mise à disposition de la fourniture, c'est-à-dire dès le départ de nos usines ou de nos dépôts.

L'acheteur devra assurer les fournitures contre tous risques de dommages et de responsabilités causés ou subis par elles, quelle qu'en soit la cause.

c) L'acheteur devra nous informer immédiatement de toute menace, action, saisie, réquisition, confiscation ou toute autre mesure pouvant mettre en cause notre droit de propriété sur les fournitures.

d) À tout moment, notamment en cas d'incident de paiement, et sur simple demande de notre part, l'acheteur s'engage à établir en notre présence un inventaire des appareils de notre marque.

e) Sauf instructions contraires et expresses que nous nous réservons de donner à tout moment et sans préavis, l'acheteur est autorisé à revendre les fournitures livrées pour autant qu'il nous aura retourné acceptée, la traite émise à l'occasion de la livraison de la commande; en contrepartie, il se déclare d'accord et s'engage dès maintenant si nous en manifestons le désir, à nous céder les créances nées de la revente des fournitures.

D'ores et déjà, il est fait interdiction expresse à l'acheteur de revendre les fournitures, aussi bien en cas de cessation de paiement de sa part qu'en cas de défaut de paiement à l'un des termes convenus entre nous.

f) À défaut de paiement total ou partiel à l'échéance, nous pourrons, sans perdre aucun de nos autres droits :
   - revendiquer la fourniture aux frais, risques et périls de l'acheteur; il est convenu que les fournitures de notre Marque toujours en possession de l'acheteur, seront présumées celles encore impayées. Si la ou les factures totalement impayées concernent plusieurs appareils ou pièces, nous serons en droit de faire porter notre réclamation pour la totalité des appareils ou pièces concernés;
   - et/ou déclarer à tout moment la vente résolue de plein droit avec effet immédiat, en exprimant notre volonté au moyen d'une lettre recommandée avec accusé de réception.
7. Aucune réclamation visant la composition du matériel livré, quantités et poids, ou sa non-conformité avec le bordereau d'expédition ne sera admise si elle nous parvient plus de 8 jours suivant la réception de la marchandise par le destinataire.
8. Aucun retour ne sera accepté sans accord préalable. Toutes les pièces retournées (sauf celles avariées), après accord préalable, doivent nous être rendues en parfait état de revente et nous nous réservons de débiter le client des frais de remise en état éventuels ou de refuser les pièces qui ne pourraient plus être utilisées. Aucun paiement ne peut être suspendu tant que le retour n'a pas été accepté par nous et justifié par un avoir régulier.

chapitre III. - PRIX

9. Toute livraison est facturée au prix figurant sur notre accusé de réception de commande.
10. Le franco administratif est accordé pour toute commande de produits finis atteignant un montant minimum net de 1 000 € HT (exception faite des commandes inférieures à 150 € HT en produits finis pour dépannage) et 150 € HT en pièces de rechange. En deçà de ces montants, une participation forfaitaire sera demandée selon le barème suivant :
    - Commande de produits finis : 30 € HT, commande < 1 000 € HT
    - Commande de pièces de rechange : 15 € HT, commande < 150 € HT

chapitre IV. - DÉLAIS

12. Les délais de livraison ne sont donnés, en principe, qu'à titre indicatif. Un retard quelconque dans la livraison telle définie ci-avant (art 5 - chap. II) ne peut donner lieu à indemnité ou dommages-intérêts que s'il en est ainsi stipulé expressément dans les textes de nos propositions ou de notre accord définitif et sous réserve que le retard n'est pas imputable à un cas de force majeure. En toute hypothèse, la livraison dans les délais ne peut intervenir que si l'acheteur est à jour de ses obligations envers nous, quelle qu'en soit la cause. Nous sommes en particulier dégagés de plein droit de tout engagement relatif aux délais de livraison dans le cas où les conventions de paiement intervenues n'auraient pas été observées par l'acheteur.

chapitre V. - CONDITIONS DE PAIEMENT

14. Toutes nos livraisons sont payables comptant.

    Le délai de paiement peut être supérieur qu'après accord préalable de notre part ou si convenu contractuellement entre les 2 parties, sans qu'il puisse excéder soixante jours après la date d'émission de la facture. Cependant, par dérogation, un délai maximal de quarante-cinq jours fin de mois après la date d'émission de la facture peut être convenu entre les parties, sous réserve que ce délai soit expressément stipulé par contrat.

17. Les factures sont payables au siège social à Mertzwiller. En cas de paiement par traite, l'acheteur devra accepter celle-ci dans un délai de 10 jours à compter de sa date d'émission et indiquer une domiciliation bancaire : les frais afférents seront à la charge de l'acheteur.

    Le défaut de retour de l'effet dans le délai fixé est considéré comme un refus d'acceptation équivalent à un refus de paiement.

    Nos traites, et d'une manière générale les différents modes de règlement acceptés par nous, n'opèrent ni novation, ni dérogation à cette clause attributive de juridiction.

    Si lors du règlement de la facture l'encaissement effectif intervient en totalité avant la date résultant de l'application des conditions de vente, l'acheteur peut prétendre à un escompte calculé au taux en vigueur, celui-ci étant précisé sur la facture.

18. Le défaut de paiement de nos fournitures à la date d'échéance indiquée sur la facture entraînera de plein droit et sans mise en demeure :

a) l'exigibilité immédiate de toutes les sommes restant dues quel que soit le mode de règlement prévu;

b) conformément à la loi, l'application de pénalités de retard égales au taux de refinancement le plus récent de la Banque Centrale Européenne majoré de 10 points sans que ce taux soit inférieur à 3 fois le taux d'intérêt légal français;

c) l'intervention contentieuse pour le recouvrement de notre créance et dont l'intégralité des frais sera imputée à l'acheteur;

d) l'exigibilité immédiate de l'indemnité forfaitaire de 40 euros prévue aux articles L441-9 et L441-10 du Code commerce;

En outre, nous nous réservons le droit de réclamer à l'acheteur des dommages intérêts au titre du préjudice subi par suite des retards de paiement et de surseoir immédiatement à toute fabrication et livraison sans qu'aucune indemnité ne puisse nous être réclamée de ce fait.

Aucune réclamation sur la qualité d'une fourniture n'est suspensive du paiement intégral de celle-ci.

chapitre VI. - TRANSPORT - EMBALLAGE - RESPONSABILITÉ DES TRANSPORTEURS

22. Lorsque nous assumons des opérations de chargement sur wagons, de calage, de transport, d'assurances, d'exportation, de manutention et d'amener à pied d'œuvre, nous n'agissons que comme mandataires de l'acheteur, même dans le cas de prix établis "franco gare destinataire", "embranchement particulier", "à quai", "à domicile" ou selon toute autre formule.
23. Quel que soit le mode de facturation et de transport, les marchandises voyagent aux risques et périls du destinataire, à qui il appartient de les vérifier à l'arrivée, et le cas échéant, d'engager des recours vis-à-vis du transporteur. En cas d'emballage spécifique, la définition de la catégorie d'emballage à mettre en œuvre engage la seule responsabilité de l'acheteur.

chapitre VII. - GARANTIE - RESPONSABILITÉ

25. Garantie

Tous nos matériels sont garantis contre tout défaut de fabrication pendant une durée de 2 ans à compter de la date de mise en service, ou à défaut, de la date de facturation à l'utilisateur final, sans que cette durée n'excède 30 mois à compter de la date de fabrication de l'appareil, ceci pour toutes pièces, sauf dérogations prévues dans le tableau « Durées de Garantie ».

durées de garantie	
Pour les appareils ou pièces non spécifiés dans ce tableau, la durée de garantie est de 2 ans comme stipulé dans nos Conditions Générales de Garantie	
Chaudières murales et chaudières au sol	**2 ans**
Concernant les corps de chauffe des chaudières, les durées de garantie détaillées ci-après sont subordonnées au contrôle annuel de la qualité de l'eau de chauffage suivant les recommandations spécifiées dans la notice d'installation et d'entretien de la chaudière.	
- Corps de chauffe d'une chaudière murale à condensation	3 ans
- Corps de chauffe des chaudières murales gaz à condensation Evodens (hors version Evodens Pro)	10 ans
- Corps de chauffe d'une chaudière au sol à condensation, y compris, le cas échéant, le condenseur associé.	3 ans
- Corps de chauffe d'une chaudière au sol basse-température	3 ans
- Cuve d'eau chaude sanitaire intégrée < 50 litres	3 ans
Pompes à chaleur air/eau, eau/eau, air/air	**2 ans**
Concernant les compresseurs, les durées de garantie détaillées ci-après sont subordonnées à la mise en service obligatoire et l'entretien annuel de la pompe à chaleur par une société agréée par De Dietrich	
- compresseur d'une pompe à chaleur	5 ans
- moteur à absorption des PAC Gaz	5 ans
Chauffe-eau thermodynamiques y compris compresseurs	**2 ans**
Concernant les cuves en acier émaillé (ou vitrifié), les durées de garantie détaillées ci-après sont subordonnées à la vérification annuelle de l'anode anti-corrosion et remplacée le cas échéant.	
- cuve d'un chauffe-eau thermodynamique	5 ans
Préparateurs d'eau chaude sanitaire, chauffe-eau électriques et solaires Préparateurs e.c.s. intégrés dans une chaudière	**2 ans**
Concernant les cuves en acier émaillé (ou vitrifié), les conditions de garantie détaillées ci-après sont subordonnées à la vérification annuelle de l'anode anti-corrosion et remplacée le cas échéant.	
- cuve d'un volume 50 litres	3 ans
- cuve d'un volume > 50 litres	5 ans
Panneaux solaires	
- panneau solaire thermique	3 ans
- panneau solaire photovoltaïque	10 ans
- onduleur	5 ans
Radiateurs	
- étanchéité d'un radiateur panneau en acier	10 ans
- étanchéité d'un sèche serviette	5 ans
Pièces détachées	**1 an**
La durée minimale de disponibilité des pièces se rapportant aux appareils De Dietrich est de 10 années, à compter de la date de publication du dernier catalogue tarif sur lequel figure l'appareil concerné sauf évènement majeur indépendant de la volonté de De Dietrich	
Pièces d'usure	**0 an**
Les pièces d'usure, comme les électrodes, gicleurs, thermocouples, fusibles, joints, anodes, réfractaires, pièces en contact avec la flamme, filtres (gaz, eau, fioul, air) ne sont pas garanties.	

La garantie ne couvre ni les effets de l'usure normale des pièces en mouvement, ni les conséquences de conditions d'installation ou d'utilisation anormales, ni celles d'exposition à l'humidité ou aux intempéries. Tous nos matériels doivent faire l'objet d'un entretien annuel par un professionnel qualifié, et ne sont, à défaut de cet entretien annuel, pas garantis. La garantie couvre uniquement les seuls matériels installés par un professionnel qualifié selon les règles de l'art et les règlements en vigueur. Seules nos pièces d'origine sont garanties.

La garantie ne couvre pas non plus les dommages causés par l'incendie ou des phénomènes naturels tels que le gel, la foudre, l'inondation, les tremblements de terre, etc. ou dus au fait de l'homme tels que la modification de tension, ou de pression d'alimentation, l'effraction, le vandalisme, l'émeute, etc.

La qualité de l'eau d'alimentation des appareils de production d'eau chaude sanitaire doit répondre aux spécifications données par les ordonnances en vigueur et l'additif n° 4 du DTU 60-1 de février 1977 (avec toutefois une limitation du taux des chlorures à 50 mg/l pour l'acier inoxydable).

Notre garantie s'applique sous réserve du respect de l'Accord intersyndical des constructeurs de chaudière du 2 juillet 1969, et à son annexe N°2, qui définit les qualités d'eau à respecter dans un circuit de chauffage.

Sont exclus de la garantie des radiateurs, les détériorations ou accidents résultant :
- d'erreurs de conception de l'installation provoquant l'introduction continue et systématique d'air dans les circuits d'eau,
- d'un emploi anormal des radiateurs, tel que leur utilisation à une pression supérieure à celle fixée sur nos documents, leur vidange prolongée, leur exposition aux intempéries,
- d'un défaut de surveillance et d'entretien, notamment le remplissage en eau non potable, l'adjonction fréquente d'eau d'appoint, les détériorations faites à la peinture d'apprêt, l'application de peintures non adaptées,
- d'un emploi d'accessoires autres que ceux d'origine.

Pour pouvoir invoquer le bénéfice de la garantie, l'Acheteur doit nous aviser sans retard des défectuosités qu'il impute au matériel et nous donner toute facilité pour procéder à leur constatation et pour y apporter remède. Il doit en outre, s'abstenir, sauf accord express de notre part, d'effectuer lui-même ou de faire effectuer par un tiers, les réparations.

Notre garantie est strictement limitée à la fourniture gratuite en nos usines de la pièce remplaçant celle reconnue défectueuse ou en cas d'impossibilité, d'une pièce répondant au même usage, à l'exclusion des frais de main-d'œuvre, des frais de déplacement, de dépose et de repose, ou d'aucuns autres dommages et intérêts notamment pour privation de jouissance.

La réparation, la modification ou le remplacement des pièces pendant la période de garantie, ne peuvent avoir pour effet de prolonger la durée totale de garantie du matériel, ni de donner lieu, en aucun cas, à indemnité pour frais divers (main-d'œuvre, etc.), retard de livraison, accident ou préjudice quelconque.

Dans le cas de pièces reconnues par nous défectueuses, à notre charge, mais réparables (exception faite de ce qui serait imputable à une mauvaise conception imposée par l'acheteur) la réparation ne peut être exécutée à nos frais, lorsque l'acheteur s'en charge, qu'après accord préalable entre l'acheteur et nous sur le montant de la dépense à engager.

Les pièces détachées d'origine sont garanties 1 an.

Tout retour de marchandise doit faire l'objet d'un accord préalable. Ces retours sont à faire au lieu indiqué par nous, ou, à défaut de précisions de notre part, à notre adresse d'expédition. La non-observation de cette règle entraînerait des pertes de temps et occasionnerait des frais que nous devrions porter au débit du client.

La garantie légale subsiste en tout état de cause.

L'Acheteur s'oblige à s'assurer que l'utilisateur final de notre matériel soit informé de l'existence de notre garantie et des conditions de celle-ci

26. Responsabilité

Notre responsabilité est strictement limitée aux obligations ainsi définies et il est de convention expresse que nous ne serons tenus en aucune circonstance d'indemniser les dommages immatériels et/ ou indirects dont l'acheteur (ou un éventuel sous-acquéreur) pourrait se prévaloir, ceci quels qu'en soient la cause et le fondement.

Nous ne serons en conséquence en aucun cas tenus d'indemniser notamment les pertes d'exploitation, pertes de profit, frais ou dépenses quelconques notamment en cas d'indisponibilité du matériel concerné, ainsi que les dommages subis par des tiers et, plus généralement, tous préjudices indemnisables de nature autre que corporelle ou matérielle.

chapitre VIII. - DROIT APPLICABLE ET LITIGES

31. L'interprétation et l'exécution des contrats de vente sont exclusivement régis par le droit français. Toute contestation qui n'aura pu être réglée à l'amiable, sera portée devant les tribunaux de notre siège social, même en cas d'appel en garantie ou de pluralité de défendeurs.

chapitre IX - Mise en service

32. Notre personnel, ou celui de nos dépositaires, n'intervient qu'à titre d'assistance technique à l'installateur. Ce dernier reste seul -responsable de l'installation qui doit être en ordre de marche et conforme à l'accord intersyndical du 2 juillet 1969 et à nos propres recommandations techniques.

chapitre X - conditions particulières

33. Les présentes conditions générales sont complétées par les conditions particulières de chacune de nos branches de fabrications et le cas échéant, par les conditions spéciales figurant dans les offres adressées aux acheteurs.

VOS **CONTACTS**

DIRECTION RÉGIONALE EST
57 rue de la Gare
67580 MERTZWILLER
Tél. 03 90 55 29 11 - Fax 03 90 55 29 69

DIRECTION RÉGIONALE AUVERGNE RHÔNE ALPES
Parc d'Activités de l'Ouest Lyonnais
69340 LYON FRANCHEVILLE
Tél. 04 72 38 34 00 - Fax 04 78 34 06 99

DIRECTION RÉGIONALE MÉDITERRANÉE
Actimart 2 - 1140, rue Ampère
13851 AIX EN PROVENCE
Tél. 04 42 24 59 75 - Fax 04 42 24 59 79

DIRECTION RÉGIONALE SUD-OUEST
18, rue Maurice Caunes - ZAC de Montblanc
B.P. 52399 - 31086 TOULOUSE CEDEX 02
Tél. 05 34 25 63 43 - Fax 05 34 25 63 40

DIRECTION RÉGIONALE OUEST
Parc de la Vertonne - 18 bis, avenue de la Vertonne
44120 VERTOU (Nantes)
Tél. 02 51 13 29 29 - Fax 02 40 49 58 02

DIRECTION RÉGIONALE NORD NORMANDIE
ZAC UNEXPO - Avenue de l'Epinette
Rond point n°4 - 59113 SECLIN
Tél. 03 20 79 98 35 - Fax 03 20 33 97 98

DIRECTION RÉGIONALE ILE DE FRANCE
157 avenue Charles Floquet
93150 LE BLANC MESNIL
Tél. 01 45 91 32 26 - Fax 01 45 91 32 27

NUMÉRO UNIQUE SERVICE PRO
0 825 33 82 82 Service 0,15 €/ min + prix appel

SERVICE CONSOMMATEUR
0 825 120 520 Service 0,15 €/ min + prix appel

RETROUVEZ TOUS NOS SITES INTERNET **POUR FACILITER VOTRE QUOTIDIEN**

POUR LES PROFESSIONNELS :

pro.dedietrich-thermique.fr
POUR LES PROFESSIONNELS :
Un accès aux offres promotionnelles, aux supports de communication, aux documentations techniques, au programme VIP…

sav.dedietrich-thermique.fr
TOUTES LES INFORMATIONS :
Entretien, mise en service, dépannage, notices…

pieces.dedietrich-thermique.fr
SUR LE SITE PIÈCES DE RECHANGE :
Consultez la disponibilité de vos pièces.
Pour toute commande > 150 € HT, livraison sans frais de port.

eprogramme-formation.dedietrich-thermique.fr
TOUTES LES FORMATIONS EN LIGNE EN ACCÈS DIRECT :
Choisissez vos stages et inscrivez-vous en quelques clics.

POUR LE GRAND PUBLIC : dedietrich-thermique.fr



UNE MARQUE FRANÇAISE D'EXIGENCE DEPUIS 1684

Pour De Dietrich, depuis plus de 3 siècles, réussir est une exigence fondée sur de vraies valeurs : qualité, fiabilité, durabilité. De Dietrich, par souci de l'environnement et de votre confort, maîtrise parfaitement les différentes énergies renouvelables grâce à des systèmes multi-énergies qui préservent la planète. Ainsi, les appareils de chauffage signés De Dietrich sont à la pointe de l'innovation et bénéficient d'une qualité optimale et d'une longévité rare grâce à l'implication de tous les collaborateurs depuis plus de 300 ans.

E-CATALOGUE : **TOUT DE DIETRICH OÙ QUE VOUS SOYEZ !**

FLASHEZ CE CODE



Les prix de ce tarif sont des prix hors taxes, départ usines, qui constituent la base de nos facturations aux professionnels. Il appartient aux distributeurs et installateurs de définir leurs prix de vente, dans le respect de la réglementation en vigueur, en tenant compte de leurs frais propres tels que transports, services et garanties offertes. Il est rappelé que les prix mentionnés dans notre catalogue tarif sont des prix bruts publics conseillés, donnés à titre indicatif. Le présent tarif peut avoir été modifié depuis sa date d'édition : assurez-vous de sa validité. Prix hors taxes au 1er juin 2021 – Référence 300036224

De Dietrich

BDR THERMEA France
S.A.S. au capital social de 229 288 696 € - 57, rue de la Gare - 67580 Mertzwiller - Tél. 03 88 80 27 00 - Fax 03 88 80 27 99 - www.dedietrich-thermique.fr